# Constructora Prourvika S.A. de C. V.

R.F.C. CPR1108125Z8

Regimen Fiscal: REGIMEN GENERAL DE LEY

C.obra.

**FACTURA**
C 335

| CONDICIONES DE PAGO | METODO DE PAGO | FORMA DE PAGO | Fecha y Hora de Emisión: | Lugar de Expedicion: |
|---|---|---|---|---|
| | 03 | Pago en una sola Exhibición | 2016-12-14T18:12:34 | CHIHUAHUA, MEXICO |

**DOMICILIO FISCAL**

PERIFERICO VICENTE LOMBARDO TOLEDANO 1601 E COL. PLOMEROS CHIHUAHUA CHIHUAHUA
CHIHUAHUA MEXICO C.P.31370

**Folio Fiscal**
3B75C543-D6CD-4527-B7B3-B683832F822F

**FACTURADO A:**

MUNICIPIO DE CHIHUAHUA R.F.C.: MCI651010V22

DOMICILIO: MINA 408 CENTRO
ESTADO: CHIHUAHUA
MUNICIPIO/DELEGACION: CHIHUAHUA PAIS: MEXICO
CIUDAD/LOCALIDAD: CHIHUAHUA CP 31000

**No de Serie de Certificado del SAT**
00001000000400434193 8

**No de Serie del Certificado del CSD**
00001000000400248443

**Fecha y hora de certificación**
2016-12-14T18:12:34

| CANTIDAD | U. MEDIDA | DESCRIPCION | P. UNITARIO | IMPORTE |
|---|---|---|---|---|
| 1.00 | NO APLICA | ESTIMACIÓN No. 1 (UNO-CONVENIO) DE LOS TRABAJOS DE CONSTRUCCIÓN DE CUARTOS EN DISTINTOS PUNTOS DE LA CIUDAD ZONA 1, DEL CONTRATO No. 200/2016. ALCANCE DE LA ESTIMACIÓN. | $ 94,207.65 | $ 94,207.65 |
| 1.00 | NO APLICA | AMORTIZACIÓN DEL ANTICIPO ----------<br>RETENCIONES PACTADAS EN EL CONTRATO ----------<br>0.5% DER. INSP. Y VIGILANCIA ----------$ 471 04<br>0 2% DIF----------$ 188.42<br>0.2% CMIC----------$ 188 42<br>0 2% I.C.I.C----------$ 188.42<br>SUMA----------$ 1 036 30<br>NETO A RECIBIR---------- $ 108 244 57 | $ 0 00 | $ 0.00 |

**IMPORTE CON LETRA**

CIENTO NUEVE MIL DOSCIENTOS OCHENTA PESOS 87/100 M N

**OBSERVACIONES**

*CAMBIO DE FACTURA UNICAMENTE ANTES DEL DIA ULTIMO DE CADA MES
*EFECTOS FISCALES AL PAGO.
*LA REPRODUCCION NO AUTORIZADA DE ESE COMPROBANTE CONSTITUYE UN DELITO EN LOS TERMINOS DE LAS DISPOSICIONES FISCALES

| | |
|---|---|
| SUBTOTAL | $ 94,207.65 |
| DESCUENTO | $ |
| IVA 16.00 % | $ 15,073.22 |
| TOTAL | $ 109,280.87 |

**Sello digital del CFDI**

IutPrNCexDoTczlZ8BaZq/Czqe5NLD2SxG9aR+o/SPI1w5hsWDBuQVSffVr4H88f2m1usRJQemwP1Fkn/M+znNmKSctlM2yeOOPAzk0Nll3YRecGvg7cAHpMje0WYSmJdKRf7pEfUsNnJbsBT/xoA/07QfDNJsyl6d1EqiWhZj0rSzrMpgKspnwQ2P1SXRlrOcasml0r9dEX42aTL2zinJNyaBNnMtMgxHk/0NTHoQYdsq068a4rv31Qjkb2u1OsHCQo4YmOIbPGsPK3uILPqhbawAcdlx7W3Zt2u2j9S44kNCoTnG3f2nl4VDybxSwBGRJJYcx0MoqPz5Snk4D4dQ==

**Sello del SAT**

MM2QpqybTBvFomeTuLqeo+sCUP4sVOMOt2MymmEvUg8Y304hgiCFVnzi5vqxBUPCJQOHQNhOyAf9O/z2uuVTy683S0wns+tQ[illegible]5HMOCHLxL6+I9pd[illegible]6Ujdai3Z2wNnSgtwL7J878bJxsd8511UuTpVT/MVBegPDqZL32wnl475y[illegible]RwuMuBaBEEN5Cd+CrBD57CZCap+de8S+iLYgJrDN5KDhbuqPyOa4Jpvd7XDOnHYXc9DbqKUSRsX48JeoHMT4nWKgCm9TBpgc6hUgh2NHWUR12ZYOlk[illegible]Xe73ay+5j9//1NS8GSBa0LE6908KDi+thP8KXphIKmo6FxEApbuw==

**Cadena original del complemento de certificación digital del SAT**

||1.0|3B75C543-D6CD-4527-B7B3-B683832F822F|2016-12-14T18:12:34|IutPrNCexDoTczlZ8BaZq/Czqe5NLD2SxG9aR+o/SPI1w5hsWDBuQVSffVr4H88f2m1usRJQemwP1Fkn/M+znNmKSctlM2yeOOPAzk0Nll3YRecGvg7cAHpMje0WYSmJdKRf7pEfUsNnJbsBT/xoA/07QfDNJsyl6d1EqiWhZj0rSzrMpgKspnwQ2P1SXRlrOcasml0r9dEX42aTL2zinJNyaBNnMtMgxHk/0NTHoQYdsq068a4rv31Qjkb2u1OsHCQo4YmOIbPGsPK3uILPqhbawAcdlx7W3Zt2u2j9S44kNCoTnG3f2nl4VDybxSwBGRJJYcx0MoqPz5Snk4D4dQ==|00001000000400434193 8||

Este documento es una representación impresa de un CFDI

SELLO DIGITAL DE CFDI GENERADO POR B1SOFT

B1SOFT
PROVEEDOR AUTORIZADO DE FACTURA ELECTRONICA
(56) 6396 0622
Cel 044 55 4386 0687
jaime.ruiz@b1-soft.com
www.b1-soft.com
B1SOFT
NUMERO DE AUTORIZACION DEL SAT 68286

"ESTA OBRA FUE REALIZADA CON RECURSOS PÚBLICOS FEDERALES"

"ESTE PROGRAMA ES PÚBLICO, AJENO A CUALQUIER PARTIDO POLÍTICO, QUEDA PROHIBIDO EL USO PARA FINES DISTINTOS A LOS ESTABLECIDOS EN EL PROGRAMA"

SHCP

SAT
Servicio de Administración Tributaria

gob.mx

Verificación de Comprobantes Fiscales Digitales por Internet

A través de esta opción, Usted podrá verificar si el comprobante fue Certificado por el SAT

Folio Fiscal

RFC Emisor

RFC Receptor

Proporcione los dígitos de la imagen

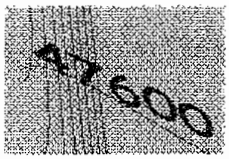


| RFC del Emisor | Nombre o Razón Social del Emisor | RFC del Receptor | Nombre o Razón Social del Receptor |
|---|---|---|---|
| CPR1108125Z8 | Constructora Prourvika S.A. de C. V. | MCI651010V22 | MUNICIPIO DE CHIHUAHUA |
| **Folio Fiscal** | **Fecha de Expedición** | **Fecha Certificación SAT** | **PAC que Certificó** |
| 3B75C543-D6CD-4527-B7B3-B683832F822F | 2016-12-14T18:12:34 | 2016-12-14T18:12:34 | STB080508339 |
| **Total del CFDI** | **Efecto del Comprobante** | **Estado CFDI** | |
| $109,280.87 | ingreso | Vigente | |

"ESTA OBRA FUE REALIZADA CON RECURSOS PÚBLICOS FEDERALES"
"ESTE PROGRAMA ES PÚBLICO, AJENO A CUALQUIER PARTIDO POLÍTICO, QUEDA PROHIBIDO EL USO PARA FINES DISTINTOS A LOS ESTABLECIDOS EN EL PROGRAMA"

# DIRECCIÓN DE OBRAS PÚBLICAS

CHIHUAHUA
Juntos, una mejor ciudad
GOBIERNO MUNICIPAL 2016 2018

## RESUMEN DE ESTIMACION

| | | | |
|---|---|---|---|
| PROGRAMA: | FEDERAL-MUNICIPAL | CONTRATO No. 200/2016 | CONTRATADOS (INCLUYE CONVENIO) |
| OBRA: | CONSTRUCCION DE CUARTOS EN DISTINTOS PUNTOS DE LA CIUDAD, ZONA 1 | ESTIMACIÓN No. 1 (UNO-CONVENIO) | $ 3,010,159.61 CON IVA |
| | | PERÍODO EJEC. 10 AL 15 DE NOVIEMBRE DEL 2016 | |
| UBICACIÓN: | CHIHUAHUA, CHIH. | IMPORTE ESTIMADO (CON IVA) | $ 109,280.87 CON IVA |
| CONTRATISTA: | CONSTRUCTORA PROURVIKA, S.A. DE C.V. | ACUMULADO ANTERIOR (CON IVA) | $ 1,636,302.56 CON IVA |
| RFC | CPR1108125Z8 | IMPORTE ACUMULADO (CON IVA) | $ 1,745,583.43 CON IVA |

| | TIPO DE OBRA | IMPORTE | OBSERVACIONES |
|---|---|---|---|
| | **OBRA NORMAL** | $ - | |
| | **OBRA EXTRAORDINARIA** | $ 94,207.65 | |
| | IMPORTE TOTAL ESTIMACION ( SIN IVA) | $ 94,207.65 | |

| | | |
|---|---|---|
| DESCUENTOS | | |
| 0.5% INSP. Y VIGILANCIA | | 471.04 |
| 0.2% DIF | | 188.42 |
| 0.2% CMIC | $ | 188.42 |
| 0.2% I.C.I.C. | $ | 188.42 |
| SUMA DESCUENTOS | | 1,036.30 |
| RESUMEN | | |
| SUMA ESTA ESTIMACION | $ | 94,207.65 |
| AMORT ANTICIPO | $ | 0.00 |
| SUB-TOTAL | $ | 94,207.65 |
| I.V.A. | $ | 15,073.22 |
| TOTAL | $ | 109,280.87 |

(CON LETRA)

**(CIENTO NUEVE MIL DOSCIENTOS OCHENTA PESOS 87/100 M.N.)**

| | | |
|---|---|---|
| DESCUENTOS | $ | 1,036.30 |
| SALDO NETO A RECIBIR | $ | 108,244.57 |

Vo. Bo.

ING. GLORIA MARTINEZ RODRIGUEZ
RESIDENTE DE DE OBRA

ELABORO

CONSTRUCTORA PROURVIKA, S.A. DE C.V.
CONTRATISTA

AUTORIZO

ARQ. CARLOS AGUILAR GARCIA
SUBDIRECTOR DE INFRAESTRUCTURA URBANA

REVISO

ING. EDNA L. DEL RIO SIGALA
JEFE DEL DEPTO DE CONSTRUCCION.

AUTORIZO

ING. CARLOS HUMBERTO CABELLO GIL
DIRECTOR DE OBRAS PUBLICAS

*"ESTA OBRA FUE REALIZADA CON RECURSOS PÚBLICOS FEDERALES"*

*"ESTE PROGRAMA ES PÚBLICO, AJENO A CUALQUIER PARTIDO POLÍTICO, QUEDA PROHIBIDO EL USO PARA FINES DISTINTOS A LOS ESTABLECIDOS EN EL PROGRAMA"*

CHIHUAHUA, CHIH., 15 DE NOVIEMBRE DEL 2016

RECIBIMOS DE LA DIRECCIÓN DE OBRAS PÚBLICAS DEL MUNICIPIO, LA CANTIDAD DE: **$ 108,244.57**
**(CIENTO OCHO MIL DOSCIENTOS CUARENTA Y CUATRO PESOS 57/100 M.N.)** COMO PAGO A LA
ESTIMACIÓN NUM. **1 (UNO-CONVENIO)** CONTRATO No. **200/2016** POR LA CANTIDAD DE : **$ 3,010,159.61** (INCLUYE CONVENIO)
TRES MILLONES DIEZ MIL CIENTO CINCUENTA Y NUEVE PESOS 61/100 M.N. POR TRABAJOS EN LA OBRA:

CONSTRUCCION DE CUARTOS EN DISTINTOS PUNTOS DE LA CIUDAD, ZONA 1

| | | |
|---|---|---|
| ALCANCE DE LA ESTIMACION | $ | **94,207.65** |
| AMORTIZACION DEL ANTICIPO | | |
| **SUBTOTAL** | $ | **94,207.65** |
| **IVA** | $ | **15,073.22** |
| **TOTAL** | $ | **109,280.87** |

| RETENCIONES PACTADA EN CONTRATO | |
|---|---|
| INSP. Y VIGILANCIA 0.5% | 471.04 |
| DIF 0.2% | 188.42 |
| CMIC 0.2% | 188.42 |
| I.C.I.C. 0.2% | 188.42 |
| **SUMA** | **1,036.30** |

**RESUMEN FINANCIERO DE LA OBRA**

**1.- CONTRATO**

| | | CONTRATO |
|---|---|---|
| IMPORTE CONTRATADO | $ | 2,810,953.08 |
| PRIMERA ASIGNACION | $ | 2,710,389.53 |
| SEGUNDA ASIGNACION | $ | 100,563.55 |
| CONVENIO MODIFICATORIO | $ | 199,206.53 |
| ESTIMACION ACUMULADA ANTERIOR | $ | 1,636,302.56 |
| ESTA ESTIMACION | $ | 109,280.87 |
| ACUMULADO HASTA ESTA ESTIMACION | $ | 1,745,583.43 |
| POR EJERCER PRIMERA ASIGNACION | $ | 1,074,086.97 |
| POR EJERCER SEGUNDA ASIGNACION | $ | 100,563.55 |
| POR EJERCER CONVENIO MODIFICATORIO | $ | 89,925.66 |
| POR EJERCER | $ | 1,264,576.18 |

**2.- AMORTIZACION DEL ANTICIPO**

| | | CONTRATO |
|---|---|---|
| IMPORTE DE ANTICIPO | $ | 843,285.92 |
| PRIMERA ASIGNACION | $ | 813,116.86 |
| SEGUNDA ASIGNACION | $ | 30,169.06 |
| ACUMULADO ANTERIOR | $ | 490,890.78 |
| ESTA ESTIMACION | $ | - |
| ACUMULADO ACTUAL | $ | 490,890.78 |
| POR AMORTIZAR PRIMERA ASIGNACION | $ | 322,226.08 |
| POR AMORTIZAR SEGUNDA ASIGNACION | $ | 30,169.06 |
| POR AMORTIZAR | $ | 352,395.14 |

**3.- RETENCIONES PACTADAS EN CONTRATO**

| | | 0.5% INSP. Y VIGILANCIA | | DIF 0.2% | | CMIC 0.2% | | I.C.I.C. 0.2% |
|---|---|---|---|---|---|---|---|---|
| ACUMULADO ANTERIOR | $ | 7,053.03 | $ | 2,821.22 | $ | 2,821.22 | $ | 2,821.22 |
| ESTA ESTIMACION | $ | 471.04 | $ | 188.42 | $ | 188.42 | $ | 188.42 |
| ACUMULADO ACTUAL | $ | 7,524.07 | $ | 3,009.64 | $ | 3,009.64 | $ | 3,009.64 |

*"ESTA OBRA FUE REALIZADA CON RECURSOS PÚBLICOS FEDERALES"*

*"ESTE PROGRAMA ES PÚBLICO, AJENO A CUALQUIER PARTIDO POLÍTICO, QUEDA PROHIBIDO EL USO PARA FINES DISTINTOS A LOS ESTABLECIDOS EN EL PROGRAMA"*

R E C I B I M O S

**CONSTRUCTORA PROURVIKA, S.A. DE C.V.**
**CPR1108125Z8**

OBRA: CONSTRUCCION DE CUARTOS EN DISTINTOS PUNTOS DE LA CIUDAD, ZONA 1

UBICACIÓN CHIHUAHUA, CHIH.

No. CONTRATO: 200/2016

ESTIMACIÓN No. 1 (UNO-CONVENIO)

CONTRATISTA: CONSTRUCTORA PROURVIKA, S.A. DE C.V.

PERÍODO: 10 AL 15 DE NOVIEMBRE DEL 2016

## RESUMEN DE LA ESTIMACIÓN POR PARTIDAS

| No. | DESCRIPCION DE LAS PARTIDAS | IMPORTE |
|---|---|---|
| | **OBRA NORMAL** | **$ -** |
| | **OBRA EXTRAORDINARIA** | **$ 94,207.65** |

*"ESTA OBRA FUE REALIZADA CON RECURSOS PÚBLICOS FEDERALES"*

*"ESTE PROGRAMA ES PÚBLICO, AJENO A CUALQUIER PARTIDO POLÍTICO, QUEDA PROHIBIDO EL USO PARA FINES DISTINTOS A LOS ESTABLECIDOS EN EL PROGRAMA"*

| | |
|---|---|
| **SUBTOTAL** | **94,207.65** |
| **I.V.A.** | **15,073.22** |
| **TOTAL** | **109,280.87** |

POR EL CONTRATISTA

CONSTRUCTORA PROURVIKA S.A. DE C.V.

POR EL DEPARTAMENTO DE CONSTRUCCIÓN

ING. GLORIA MARTINEZ RODRIGUEZ

"ESTA OBRA FUE REALIZADA CON RECURSOS PÚBLICOS FEDERALES"

"ESTE PROGRAMA ES PÚBLICO, AJENO A CUALQUIER PARTIDO POLÍTICO, QUEDA PROHIBIDO EL USO PARA FINES DISTINTOS A LOS ESTABLECIDOS EN EL PROGRAMA"

OBRA: CONSTRUCCION DE CUARTOS EN DISTINTOS PUNTOS DE LA CIUDAD, ZONA 1

UBICACIÓN: CHIHUAHUA, CHIH.

No. CONTRATO: 200/2016

ESTIMACIÓN No. 1 (UNO-CONVENIO)

CONTRATISTA: CONSTRUCTORA PROURVIKA, S.A. DE C.V.

PERIODO: 10 AL 15 DE NOVIEMBRE DEL 2016

| CONCEPTOS | | | PROYECTO | | VOLUMENES | | | PRECIO UNITARIO | IMPORTE |
|---|---|---|---|---|---|---|---|---|---|
| No. | Clave | DESCRIPCIÓN | UNIDAD | VOLUMEN | ACUM. TOTAL | ACUM. ANTERIOR | VOL. ESTIMADO | | |
| **OBRA EXTRAORDINARIA** | | | | | | | | | **$ 94,207.65** |
| | EXT.03 | Excavación a mano para desplante de estructuras, en material "B", en seco incluye: afloje y extracción de material con amacice o limpieza de plantillas o taludes, remoción, acarreo hasta 10 mts. dentro de la misma y traspaleos verticales para su extracción... HASTA DOS METROS DE PROFUNDIDAD, INCLUYE LA COMPACTACION DEL FONDO DE LA EXCAVACION AL 90 % DE SU PVSM | m3 | 0.00 | 57.88 | 0.00 | 57.88 | $ 184.66 | $ 10,688.12 |
| | EXT.04 | Relleno en zanjas. Compactado al 90% proctor, con material producto de la excavación. | m3 | 0.00 | 29.91 | 0.00 | 29.91 | $ 117.29 | $ 3,508.14 |
| | EXT.05 | Muros de tabique rojo recocido o block, hasta 6.00 metros de altura, junteado con mortero cemento-arena 1:5 incluye todos los materiales y mano de obra... Rodapié de block de 15x20 x 40 cms relleno de concreto F'c = 100 kg/cm2. incluye : materiales, desperdicios, herramientas, mano de obra, mortero cemento-arena, PROPORCION 1:5 ,elaboracion y colocacion de concreto para relleno, agua, y todo lo necesraio para su correcta ejecucion P.U.O.T | m2 | 0.00 | 79.43 | 0.00 | 79.43 | $ 399.64 | $ 31,743.41 |
| | EXT.06 | Fabricado y colocado de concreto, vibrado, curado incluyendo todos los materiales, desperdicios, herramienta, equipo, cimbra y descimbra,mano de obra...y todo lo necesario para su correcta ejecucion P.U.O.T, De F´c= 100 Kg/cm2 | m3 | 0.00 | 4.00 | 0.00 | 4.00 | $ 1,827.81 | $ 7,311.24 |
| | EXT.07 | Fabricado y colocado de concreto, vibrado, curado incluyendo todos los materiales, desperdicios, herramienta, equipo, cimbra y descimbra,mano de obra...y todo lo necesario para su correcta ejecucion P.U.O.T, De F´c= 200 Kg/cm2 | m3 | 0.00 | 12.04 | 0.00 | 12.04 | $ 2,277.72 | $ 27,423.75 |
| | EXT.08 | Suministro y colocación de acero de refuerzo incluye:habilitado,colocado de parrilla en el sitio, todos los materiales, desperdicios, alambre recocido para amarres,herramientas, equipo, mano de obra y todo lo necesario para su correcta ejecucion P.U.O.T, En diametros mayores a 3/8" | kg | 0.00 | 535.96 | 0.00 | 535.96 | $ 25.25 | $ 13,532.99 |

POR EL CONTRATISTA

CONSTRUCTORA PROURVIKA S.A. DE C.V.

POR EL DEPARTAMENTO DE CONSTRUCCIÓN

ING. GLORIA MARTINEZ RODRIGUEZ

DIRECCION DE OBRAS PÚBLICAS
OFICIO No. D-4895/2016

15 de noviembre de 2016

**ING. CARLOS ALONSO RUACHO VÁZQUEZ**
**ADMINISTRADOR ÚNICO**
**CONSTRUCTORA PROURVIKA, S.A. DE C.V.**
**P R E S E N T E.-**

Con relación a su escrito S/N de fecha 03 de noviembre de 2016, en el que presenta a revisión y autorización de precios extraordinarios de la obra: **"CONSTRUCCIÓN DE CUARTOS EN DISTINTOS PUNTOS DE LA CIUDAD, ZONA 1"**, que al amparo del contrato **No. 200/2016,** ejecuta su representada; al respecto me permito comunicar que los mismos han sido autorizados tal y como se relacionan a continuación:

| No. | CONCEPTO | CANT | UNI | PRECIO AUTORIZADO |
|---|---|---|---|---|
| EXT.01 | Suministro y colocación de puerta multipanel de 2.10 m de altura y 0.90 mts de ancho incluye marco metálico, material mano de obra, herramienta, equipo, y todo lo necesario para su correcta instalación por unidad de obra terminada. | 68 | pza | $ 2,043.74 |
| EXT.02 | Suministro y colocación de ventana de aluminio anodizado natural de 1.0 m de altura y 1.0 mts de ancho con vidrio claro de 3 mm incluye, mosquitero, material mano de obra, herramienta, equipo, y todo lo necesario para su correcta instalación por unidad de obra terminada. | 68 | pza | $ 1,166.33 |
| EXT.03 | Excavación a mano para desplante de estructuras, en material "B", en seco incluye: afloje y extracción de material con amacice o limpieza de plantillas o taludes, remoción, acarreo hasta 10 mts, dentro de la misma y traspaleos verticales para su extracción... hasta dos metros de profundidad, incluye la compactación del fondo de la excavación al 90 % de su PVSM. | 170 | m3 | $ 184.66 |
| EXT.04 | Relleno en zanjas compactado al 90% proctor, con material producto de la excavación. | 102 | m3 | $ 117.29 |
| EXT.05 | Muros de tabique rojo recocido o block, hasta 6.00 metros de altura, junteado con mortero cemento-arena 1:5 incluye todos los materiales y mano de obra... rodapié de block de 15x20 x 40 cms relleno de concreto f'c = 100 kg/cm2. | 272 | m2 | $ 399.64 |

| | | | | | |
|---|---|---|---|---|---|
| | Incluye: materiales, desperdicios, herramientas, mano de obra, mortero cemento-arena, proporción 1:5, elaboración y colocación de concreto para relleno, agua, y todo lo necesario para su correcta ejecución P.U.O.T. | | | | |
| EXT.06 | Fabricado y colocado de concreto, vibrado, curado incluyendo todos los materiales, desperdicios, herramienta, equipo, cimbra y descimbra, mano de obra...y todo lo necesario para su correcta ejecución P.U.O.T, de f´c= 100 kg/cm2. | 100 | m3 | $ | 1,827.81 |
| EXT.07 | Fabricado y colocado de concreto, vibrado, curado incluyendo todos los materiales, desperdicios, herramienta, equipo, cimbra y descimbra, mano de obra y todo lo necesario para su correcta ejecución P.U.O.T, de f´c= 200 kg/cm2. | 51 | m3 | $ | 2,277.72 |
| EXT.08 | Suministro y colocación de acero de refuerzo incluye: habilitado, colocado de parrilla en el sitio, todos los materiales, desperdicios, alambre recocido para amarres, herramientas, equipo, mano de obra y todo lo necesario para su correcta ejecución P.U.O.T, en diámetros mayores a 3/8". | 24,557.52 | kg | $ | 25.25 |
| EXT.09 | Aplanado de yeso en losa y muros interiores acabado pulido de 2.5cm de espesor, a una altura de 0,00 m a 3,50 m incluye material, desperdicios de los materiales, mano de obra, herramienta, andamios y todo lo necesario para su correcta ejecución. P.U.O.T. | 2,700.00 | m2 | **NO PROCEDE** | |
| EXT.10 | Construcción de chaflán de 10 cms de altura por 10 cms de ancho con mortero-cemento arena incluye: materiales, desperdicios de los materiales, andamios, mano de obra, herramientas y todo lo necesario para su correcta ejecución P.U.O.T. | 748 | ml | $ | 112.59 |
| EXT.11 | Pretil a base de muro de adobón de 7x14x28 cms acabado normal, incluye material, mano de obra, herramientas y todo lo necesario para su correcta ejecución P.U.O.T. | 150 | m2 | $ | 385.70 |
| EXT.12 | Colocación de botaguas de lámina galvanizada cal 26 de 10 cms x 10 cms, incluye, material necesario para su fijación, cortes, desperdicios, fijación a chaflán/o pretil, mano de obra herramientas y todo lo necesario para su correcta ejecución P.U.O.T. | 500 | m | $ | 164.86 |
| EXT.13 | Demolición de concreto simple existente en el lugar, incluye, herramienta, equipo, mano de obra, retiro del | 25 | m3 | $ | 519.21 |

DIRECCION DE OBRAS PÚBLICAS
OFICIO No. D-4895/2016

| | | | | | |
|---|---|---|---|---|---|
| | material producto de la demolición fuera de la obra y todo lo necesario para su correcta ejecución P.U.O.T. | | | | |
| EXT.14 | Suministro y colocación de caliche cribado en cimentaciones compactado al 90 % de su P.V.S.M., incluye, herramienta, equipo, mano de obra, compactación, retiro del material sobrante fuera de la obra y todo lo necesario para su correcta ejecución P.U.O.T. | 48 | m3 | $ | 258.62 |

**IMPORTE MÁXIMO AUTORIZADO $1'539,261.05 SIN IVA**

**ATENTAMENTE**

**ING. CARLOS HUMBERTO CABELLO GIL**
**DIRECTOR DE OBRAS PÚBLICAS**

C.c.p.- Arq. Carlos Aguilar Garcia.-Subdirector de Infraestructura Vial
C.c.p.-Ing. Edna Lizette Del Rio Sigala.-Jefe del Departamento de Construcción
C.c.p.-Ing. Gloria Martinez Rodriguez.-Residente de Obra.
C.c.p.-Archivo.

CHCG/CAG/ELDS/gdn*

AYUNTAMIENTO CHIHUAHUA 2013 - 2016

**CONVENIO MODIFICATORIO POR MONTO AL CONTRATO DE OBRA PÚBLICA No. 200/2016** A PRECIOS UNITARIOS Y TIEMPO DETERMINADO, QUE CELEBRAN POR UNA PARTE, EL **MUNICIPIO DE CHIHUAHUA** REPRESENTADO POR LOS CC. ING. JAVIER ALFONSO GARFIO PACHECO, LIC. SANTIAGO DE LA PEÑA GRAJEDA, LIC. RAFAEL MATA MÁRQUEZ, ING. RAMÓN DAVID RAMOS ARMENTA, C. ALBERTO AVILA CISNEROS Y LIC. XAVIER CHAIRES DUARTE, EN SUS CARACTERES DE PRESIDENTE MUNICIPAL, SECRETARIO DEL H. AYUNTAMIENTO, TESORERO MUNICIPAL, DIRECTOR DE OBRAS PÚBLICAS Y MANTENIMIENTO, DIRECTOR DE EDUCACIÓN Y DESARROLLO SOCIAL Y REGIDOR PRESIDENTE DE LA COMISIÓN DE HACIENDA Y PLANEACIÓN, RESPECTIVAMENTE, A QUIENES EN LO SUCESIVO SE LES DENOMINARÁ COMO **"EL MUNICIPIO"**, Y POR LA OTRA PARTE **CONSTRUCTORA PROURVIKA, S.A. DE C.V.,** REPRESENTADA LEGALMENTE POR EL **ING. CARLOS ALONSO RUACHO VÁZQUEZ,** A QUIEN EN LO SUCESIVO SE LE DENOMINARÁ COMO "**EL CONTRATISTA**"; Y CONJUNTAMENTE COMO **"AMBAS PARTES"** QUIENES SE SUJETAN DE CONFORMIDAD CON LAS DECLARACIONES Y CLÁUSULAS SIGUIENTES:

## D E C L A R A C I O N E S

**I.- AMBAS PARTES DECLARAN:**

**I.1**.- Con fecha 07 de septiembre del 2016, **"AMBAS PARTES"** celebraron el Contrato de Obra Pública No. 200/2016, en el cual **"EL CONTRATISTA"** se obligó a realizar los trabajos descritos en la cláusula primera, consistentes en la obra denominada: **"CONSTRUCCIÓN DE CUARTOS EN DISTINTOS PUNTOS DE LA CIUDAD, ZONA 1".**

**I.2.-** En dicho contrato, en la cláusula segunda se estableció el pago de **"EL MUNICIPIO"** por un importe de **$2,423,235.41 (Dos millones cuatrocientos veintitrés mil doscientos treinta y cinco pesos 41/100 M.N.),** más el correspondiente Impuesto al Valor Agregado, así también en la cláusula tercera de dicho instrumento legal se estableció **116 días naturales,** debiendo iniciarlos el **07 de septiembre de 2016** y terminarlos el **31 de diciembre de 2016**.

**I.3.-** Que para la celebración del contrato antes señalado, se contó con los recursos suficientes provenientes del Convenio de Coordinación para la Distribución de los Subsidios del Programa de Infraestructura, en la vertiente "Ampliación y/o mejoramiento de la Vivienda" correspondiente al Ejercicio Fiscal 2016 celebrado entre la Secretaría de Desarrollo Agrario Territorial y Urbano (SEDATU), y el Municipio de Chihuahua de fecha 01 de julio de 2016, en relación al programa de Inversión Municipal para 2016 como afectación presupuestal a los recursos del Ramo 33 (FISM) Fondo para la Infraestructura Social Municipal, y que cuenta con los recursos suficientes para cubrir el importe de la misma, según oficio de autorización **No. 2016-PDM-FISM-AT-108** de fecha **07 de**

AYUNTAMIENTO CHIHUAHUA 2013 - 2016

**septiembre de 2016**, emitido por el Director de Planeación y Evaluación del Municipio de Chihuahua.

**I.4.-** De igual forma, **"EL CONTRATISTA"** se comprometió a constituir en forma y términos de los artículos 48 y 66 de la Ley de Obras Públicas y Servicios Relacionados con las Mismas, las garantías correspondientes para asegurar, el cumplimiento del contrato, el saneamiento para el caso de evicción, vicios ocultos y daños y perjuicios y anticipo.

**I.5.**- Que se reconocen recíprocamente la capacidad legal y el carácter con el que comparecen a la celebración del presente **CONVENIO MODIFICATORIO POR MONTO**, de conformidad a lo establecido en el contrato de obra pública mencionado.

**I.6.**- Que están conformes en sujetar sus compromisos a los términos y condiciones que se disponen en el presente **CONVENIO MODIFICATORIO POR MONTO**.

**II.- "EL MUNICIPIO" DECLARA:**

**II.1.**- Que por disposición de los artículos 115, fracción I de la Constitución Política de los Estados Unidos Mexicanos, 125 numeral 18 de la Constitución Política del Estado Libre y Soberano de Chihuahua, 8 y 11 fracción XVIII del Código Municipal para el Estado de Chihuahua, es una institución de orden público con personalidad jurídica, patrimonio propio y base de su organización territorial, política y administrativa.

**II.2.**- Que sus representantes tienen suficientes facultades para suscribir y obligarse en el presente Contrato, de conformidad con lo dispuesto por los artículos 2 fracción II, 29 fracción XXI, 35 fracción II, 63 fracción XV, 64 fracción XI y 71 fracción III del Código Municipal para el Estado de Chihuahua.

**II.3.-** A la fecha se determinó la necesidad de modificar el contrato original antes mencionado, para contratar trabajos adicionales no considerados originalmente en la obra denominada: **"CONSTRUCCIÓN DE CUARTOS EN DISTINTOS PUNTOS DE LA CIUDAD, ZONA 1"**, por un importe adicional de **$171,729.76 (Ciento setenta y un mil setecientos veintinueve pesos 76/100 M.N.)**, más el correspondiente Impuesto al Valor Agregado.

Es necesario modificar el monto del Contrato de Obra Pública No. 200/2016, debido a que se ordenaron trabajos adicionales, con el fin de garantizar y reforzar la estructura de la cimentación en la construcción del cuarto, objeto del contrato, se requiere realizar trabajos de cimentación que no fueron incluidos en el proyecto original y que se refieren a los siguientes conceptos:

1.- Excavación. Rodapié de block.
2.- Zapatas corridas de concreto hidráulico reforzado y Rellenos.

Camino a la
Presa Chuviscar No. 1108
Col. Campesina Nueva
C.P. 31410
Chihuahua, Chih. Mex.

Conmutador 072
Tel./Fax Directo 418-65-51

Larga Distancia
(614) 200 48 00

ESTE PROGRAMA ES PÚBLICO, AJENO A CUALQUIER PARTIDO POLÍTICO. QUEDA PROHIBIDO EL USO PARA FINES DISTINTOS A LOS ESTABLECIDOS EN EL PROGRAMA

CONSTRUIMOS FUTURO

AYUNTAMIENTO CHIHUAHUA 2013 - 2016

Dichos trabajos no cambian la naturaleza y características esenciales de la obra. Lo anterior, de conformidad el Dictamen Técnico para la autorización de Convenio Federal 200/2016, de fecha 26 de septiembre del 2016, emitido por la Dirección de Obras Públicas y Mantenimiento, que forma parte del presente contrato.

**II.4.-** Que el presente convenio cuenta con los recursos suficientes para cubrir el importe del mismo, según oficio de autorización **No. 2016-PDM-33FM-AT-212, de fecha 07 de septiembre de 2016**, emitido por el Director de Planeación y Evaluación del Municipio de Chihuahua.

**II.5.-** La modificación a que se refiere el presente documento representa el 7.08 % del monto del Contrato de Obra Pública.

**II.6.**- Que el objeto del presente **CONVENIO MODIFICATORIO POR MONTO** queda comprendido dentro de la materia de obra pública de conformidad con lo dispuesto en el artículo 3 de la Ley de Obras Públicas y Servicios Relacionados con las Mismas y el presente convenio se realizara de conformidad con lo establecido por el artículo 59 de la Ley antes citada y 102 de su Reglamento.

**III.- "EL CONTRATISTA" DECLARA:**

**III.1.-** Bajo protesta de decir verdad, señala que conoce las reglas para la contratación y ejecución de obras públicas de las dependencias y entidades de la Administración Pública Federal, Estatal y Municipal, así como las leyes y demás normas que las regulan.

**III.2.-** Que conoce el alcance de las modificaciones materia de este **CONVENIO MODIFICATORIO POR MONTO**, y que cuenta con la capacidad jurídica, técnica y económica, para obligarse a la ejecución de los trabajos motivo del presente convenio. En razón de lo antes expuesto **"AMBAS PARTES"** manifiestan que están conformes en sujetar sus compromisos a los términos y condiciones que se disponen en las siguientes:

## CLÁUSULAS

**PRIMERA: OBJETO DEL CONVENIO. "EL MUNICIPIO"** encomienda a **"EL CONTRATISTA"**, la realización de los trabajos señalados en la declaración II.3 del presente instrumento, relativo a: excavación, rodapié de block y zapatas corridas de concreto hidráulico reforzado y rellenos de la obra denominada **"CONSTRUCCIÓN DE CUARTOS EN DISTINTOS PUNTOS DE LA CIUDAD, ZONA 1"**, con base a los precios unitarios autorizados en su caso.

AYUNTAMIENTO CHIHUAHUA 2013 - 2016

**SEGUNDA: MONTO DEL CONVENIO.** El monto del presente convenio es por la cantidad de **$171,729.76 (Ciento setenta y un mil setecientos veintinueve pesos 76/100 M.N.),** más el correspondiente Impuesto el Valor Agregado.
Por lo que dicho importe adicionado al monto del contrato original da un total de **$2,594,965.17 (Dos millones quinientos noventa y cuatro mil novecientos sesenta y cinco pesos 17/100 M.N.),** más el correspondiente impuesto al valor agregado.

**TERCERA: PLAZO DE EJECUCION: "EL CONTRATISTA"** se obliga a realizar los trabajos adicionales a más tardar el 31 de diciembre de 2016, obligándose a entregar el acta de Entrega-Recepción de la obra.

**CUARTA: GARANTÍAS: "EL CONTRATISTA"** se obliga a modificar las garantías otorgadas anteriormente respecto de las obligaciones contraídas en el contrato original, para lo cual a la firma del presente documento deberá entregar la garantía adicional, bajo los mismos términos y condiciones establecidas en el contrato original, debiendo además estipularse que dicha garantía es conjunta, solidariamente e inseparable de la otorgada para el Contrato de Obra Pública.

**QUINTA:** Con excepción de lo expresamente se estipula en los términos de este **CONVENIO MODIFICATORIO POR MONTO**, rigen todas y cada una de las cláusulas del contrato original.

**LEÍDO LO ANTERIOR TANTO POR "EL MUNICIPIO" COMO "EL CONTRATISTA", ENTERADOS DE SU VALOR Y ALCANCE LEGAL; Y ESTANDO CONFORMES CON SU REDACCIÓN Y CONTENIDO, LO FIRMAN POR DUPLICADO, EN LA CIUDAD DE CHIHUAHUA, CHIHUAHUA AL 26 DE SEPTIEMBRE DE 2016.**

**POR "EL MUNICIPIO"**

**ING. JAVIER ALFONSO GARFIO PACHECO**
**PRESIDENTE MUNICIPAL**

**LIC. SANTIAGO DE LA PEÑA GRAJEDA**
**SECRETARIO DEL H. AYUNTAMIENTO**

| | ESTIMACION 1 CONVENIO CUARTOS ADOSADOS ZONA 1<br>PERIODO : DEL 10 AL 16 DE NOVIEMBRE DE 2016 | | | EXCAVACION | RELLENO | RODAPIE | PLANTILL | ZAPATA | ACERO ZAPATA |
|---|---|---|---|---|---|---|---|---|---|
| | | | | EXT.03 | EXT.04 | EXT.05 | EXT.06 | EXT.07 | EXT.08 |
| | BENEFICIARIO | DIRECCION | COLONIA | M3 | M3 | M2 | M3 | M3 | KG |
| 1 | BEATRIZ ADRIANA VAZQUEZ VILLA C. RIO YUKON #2007 | | RIVERAS DE SACRAMENTO | 1.85 | 0.91 | 2.71 | 0.13 | 0.40 | 17.57 |
| 2 | ELSA ROBLERO ORTIZ | C. RIO MURRAY #1410 | RIVERAS DE SACRAMENTO | 1.97 | 0.83 | 2.07 | 0.21 | 0.62 | 27.65 |
| 3 | PALMAR QUIÑONEZ RITA | C. RIO SENEGAL #2200 | RIVERAS DE SACRAMENTO | 3.05 | 1.62 | 4.14 | 0.20 | 0.61 | 27.62 |
| 4 | KARLA NALLELY VENEGAS GONZALEZ | C. RIO VAAL #1626 | RIVERAS DE SACRAMENTO | 2.77 | 1.45 | 3.81 | 0.18 | 0.57 | 25.13 |
| 5 | MARIA GUADALUPE RIOS VALERO | C. RIO HERRERA #1809 | RIVERAS DE SACRAMENTO | 2.77 | 1.45 | 3.81 | 0.18 | 0.57 | 25.13 |
| 6 | ANAIS JUAREZ REYES | C. RIO META #2006 | RIVERAS DE SACRAMENTO | 2.06 | 1.03 | 3.06 | 0.14 | 0.43 | 19.02 |
| 7 | ESPERANZA RIOS CRUZ | C. RIO NEUQUEL #1811 | RIVERAS DE SACRAMENTO | 2.77 | 1.45 | 3.81 | 0.18 | 0.57 | 25.13 |
| 8 | VICTORIA CALAMACO CALAMACO | C. RIO VAAL #2029 | RIVERAS DE SACRAMENTO | 2.78 | 1.46 | 3.82 | 0.18 | 0.57 | 25.20 |
| 9 | ZULEMA GUADALUPE SOLIS VERDUGO | C. RIO NUECES #25922 | RIVERAS DE SACRAMENTO | 2.83 | 1.48 | 3.89 | 0.19 | 0.58 | 25.71 |
| 10 | BLANCA ARACELY OCHOA OCHOA | C. RIO MENDOZA #1813 | RIVERAS DE SACRAMENTO | 3.18 | 1.68 | 4.26 | 0.22 | 0.64 | 28.66 |
| 11 | SILVANA PALAFOX IZAGUIRRE | C. RIO NEUQUE #1802 | RIVERAS DE SACRAMENTO | 3.22 | 1.71 | 4.32 | 0.22 | 0.64 | 29.03 |
| 12 | LAURA ROSALIA RODRIGUEZ BERNAL | C. RIO ARAUCA #1422 | RIVERAS DE SACRAMENTO | 3.22 | 1.70 | 4.32 | 0.22 | 0.65 | 29.13 |
| 13 | IVONNE CECILIA RODRIGUEZ OCHOA | C. RIO AMUR #1620 | RIVERAS DE SACRAMENTO | 3.02 | 1.57 | 4.11 | 0.21 | 0.62 | 27.34 |
| 14 | MARBELLA ALMEIDA CARRILLO | C. RIO COLORADO #25904 | RIVERAS DE SACRAMENTO | 3.20 | 1.69 | 4.30 | 0.22 | 0.64 | 28.91 |
| 15 | TERESA MARMOLEJO HIDALGO | C.RIO ODRA #1423 | RIVERAS DE SACRAMENTO | 3.18 | 1.68 | 4.26 | 0.22 | 0.64 | 28.66 |
| 16 | ADRIANA OAXACA VAZQUEZ | C.RIO VAAL #1606 | RIVERAS DE SACRAMENTO | 3.23 | 1.70 | 4.32 | 0.22 | 0.66 | 29.06 |
| 17 | SANTIAGO ISRAEL TORRES GONZALEZ | C. RIO AMARRILLO 1423 | RIVERAS DE SACRAMENTO | 2.10 | 1.03 | 3.20 | 0.15 | 0.44 | 19.66 |
| 18 | JOSE ALFREDO ROMERO RODRIGUEZ | C. RIO ZAIRE 2403 | RIVERAS DE SACRAMENTO | 2.83 | 1.41 | 4.20 | 0.20 | 0.59 | 26.13 |
| 19 | LUCILA GONZALEZ VILLA | C. RIO ROJO 1406 | RIVERAS DE SACRAMENTO | 2.31 | 1.24 | 3.05 | 0.15 | 0.46 | 20.32 |
| 20 | FELICITA MERAZ ROMO | C. DESIERTO DE SONORA 1723 | SAHUAROS | 2.78 | 1.45 | 3.85 | 0.18 | 0.57 | 25.37 |
| 21 | JOEL VELGARA PEÑA | C. RIO ZAIRE 2422 | RIVERAS DE SACRAMENTO | 2.76 | 1.37 | 4.12 | 0.20 | 0.57 | 25.53 |
| | | | TOTAL | **57.88** | **29.91** | **79.43** | **4.00** | **12.04** | **535.96** |

RESIDENTE DE OBRA
ING. GLORIA MARTINEZ RODRIGUEZ

PROURVIKA S.A DE C.V.
ING. IVAN SILVA RUIZ

Este programa y/o proyecto de inversión es de carácter público, no es patrocinado ni promovido por partido político alguno, por partido político alguno, y sus recursos provienen de los impuestos que pagan todos los contribuyentes. Está prohibido el uso de este programa y/o proyecto de inversión con fines políticos, electorales, de lucro y otros distintos a los establecidos. Quien haga uso indebido de los recursos de este programa y/o proyecto de inversión, deberá ser denunciado y sancionado de acuerdo con la ley aplicable y ante la autoridad competente.

"ESTE PROGRAMA ES PÚBLICO, AJENO A CUALQUIER PARTIDO POLÍTICO. QUEDA PROHIBIDO EL USO PARA FINES DISTINTOS A LOS ESTABLECIDOS EN EL PROGRAMA"

"ESTA OBRA FUE REALIZADA CON [illegible]"

# G E N E R A D O R

**PROURVIKA S.A DE C.V**

**M U N I C I P I O  D E  C H I H U A H U A**

**OBRA:** CONSTRUCCION DE CUARTOS EN DISTINTOS PUNTOS DE LA CIUDAD, ZONA 1.

**FECHA:** 16 de noviembre 2016

**PERIODO:** 10/11/2016 al 16/11/2016

**BENEFICIARIO:** BEATRIZ ARIADNA VAZQUEZ VILLA

**No. CONTRATO:** 200/2016

**DOMICILIO:** C.RIO YUKON # 2007 COL. RIVERAS DE SACRAMENTO

**No. ESTIMACION:** 1 (CONVENIO)

| CLAVE | CONCEPTO : | VOLUMEN TOTAL DE CONCEPTO | |
|---|---|---|---|
| EXT. 03 | Excavacion a mano para desplante de estructuras, en material B, en seco incluye: afloje y extraccion de material con amacice o limpieza de plantillas o taludes, remocion, acarreo hasta 10 mts. Dentro de la misma y traspaleos verticales para su extraccion. Hasta dos metros de profundidad, incluye la compactacion del fondo de la excavaciòn al 90% de su PVSM. | 1.85 | m3 |

MURO EXIST.

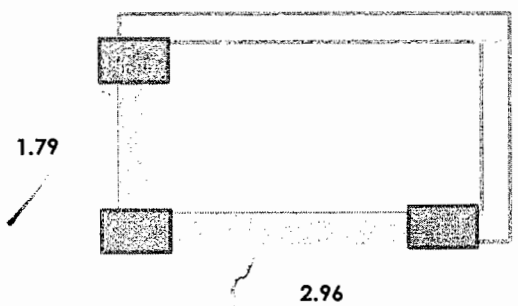


MURO EXIST

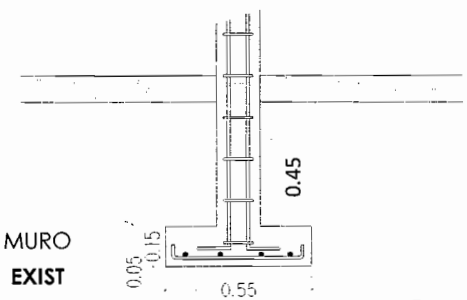


| | M LARGO | M ANCHO | M ALTO | M3 VOL. |
|---|---|---|---|---|
| 1 | 1.79 | 0.60 | 0.65 | 0.70 |
| 2 | 2.96 | 0.60 | 0.65 | 1.15 |

**TOTAL 1.85 m3**

**RESIDENTE DE OBRA**
**ING. GLORIA MARTINEZ RODRIGUEZ**

**CONSTRUCTORA PROURVIKA S.A.DE C.V**
**ING. IVAN SILVA RUIZ**

Este programa y/o proyecto de inversión es de carácter público, no es patrocinado ni promovido por partido político alguno, por partido político alguno, y sus recursos provienen de los impuestos que pagan todos los contribuyentes. Está prohibido el uso de este programa y/o proyecto de inversión con fines políticos, electorales, de lucro y otros distintos a los establecidos. Quien haga uso indebido de los recursos de este programa y/o proyecto de inversión, deberá ser denunciado y sancionado de acuerdo con la ley aplicable y ante la autoridad competente.

"ESTA OBRA FUE REALIZADA CON RECURSOS PUBLICOS FEDERALES"
"ESTE PROGRAMA ES PUBLICO, AJENO A CUALQUIER PARTIDO POLITICO,QUEDA PROHIBIDO EL USO PARTA FINES DISTINTOS A LOS ESTABLECIDOS EN EL PROGRAMA"

# G E N E R A D O R

**PROURVIKA S.A DE C.V**

**M U N I C I P I O  D E  C H I H U A H U A**

**OBRA:** CONSTRUCCION DE CUARTOS EN DISTINTOS PUNTOS DE LA CIUDAD, ZONA 1.

**FECHA:** 16 de noviembre 2016

**PERIODO:** 10/11/2016 al 16/11/2016

**BENEFICIARIO:** BEATRIZ ARIADNA VAZQUEZ VILLA

**DOMICILIO:** C.RIO YUKON # 2007 COL. RIVERAS DE SACRAMENTO

**No. CONTRATO:** 200/2016

**No. ESTIMACION:** 1 (CONVENIO)

| CLAVE | CONCEPTO : | VOLUMEN TOTAL DE CONCEPTO | |
|---|---|---|---|
| EXT. 04 | Relleno en zanjas, compactado al 90 % prueba proctor, con material producto de la excavacion | 0.91 | m3 |

| | AREA | ESPESOR | |
|---|---|---|---|
| vol excavacion | | | 1.85 |
| vol zapata | | | -0.40 |
| vol plantilla | | | -0.13 |
| vol rodapie | 2.71 | 0.15 | -0.41 |

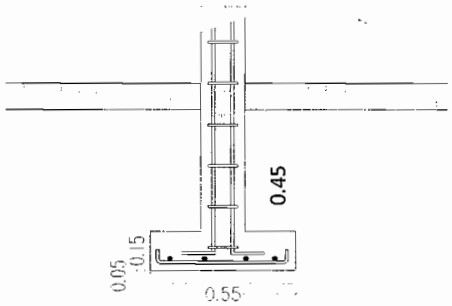


**TOTAL** **0.91 m3**

**RESIDENTE DE OBRA**
**ING. GLORIA MARTINEZ RODRIGUEZ**

**CONSTRUCTORA PROURVIKA S.A.DE C.V**
**ING. IVAN SILVA RUIZ**

Este programa y/o proyecto de inversión es de carácter público, no es patrocinado ni promovido por partido político alguno, por partido político alguno, y sus recursos provienen de los impuestos que pagan todos los contribuyentes. Está prohibido el uso de este programa y/o proyecto de inversión con fines políticos, electorales, de lucro y otros distintos a los establecidos. Quien haga uso indebido de los recursos de este programa y/o proyecto de inversión, deberá ser denunciado y sancionado de acuerdo con la ley aplicable y ante la autoridad competente.

"ESTA OBRA FUE REALIZADA CON RECURSOS PUBLICOS FEDERALES"
"ESTE PROGRAMA ES PUBLICO, AJENO A CUALQUIER PARTIDO POLITICO,QUEDA PROHIBIDO EL USO PARTA FINES DISTINTOS A LOS ESTABLECIDOS EN EL PROGRAMA"

# G E N E R A D O R

**PROURVIKA S.A DE C.V**

**M U N I C I P I O  D E  C H I H U A H U A**

**OBRA:** CONSTRUCCION DE CUARTOS EN DISTINTOS PUNTOS DE LA CIUDAD, ZONA 1.

**FECHA:** 16 de noviembre 2016

**PERIODO:** 10/11/2016 al 16/11/2016

**BENEFICIARIO:** BEATRIZ ARIADNA VAZQUEZ VILLA

**DOMICILIO:** C.RIO YUKON # 2007 COL. RIVERAS DE SACRAMENTO

**No. CONTRATO:** 200/2016

**No. ESTIMACION:** 1 (CONVENIO)

| CLAVE | CONCEPTO : | VOLUMEN TOTAL DE CONCEPTO | |
|---|---|---|---|
| EXT.05 | Muros de tabique rojo recocido o block, hasta 6.00 metros de altura, junteado con mortero cemento-arena 1:5 incluye todos los materiales y mano de obra, rodapie de block de 15x20x40 cms relleno de concreto f'c=100kg/cm2 | 2.71 | M2 |

MURO
EXIST.

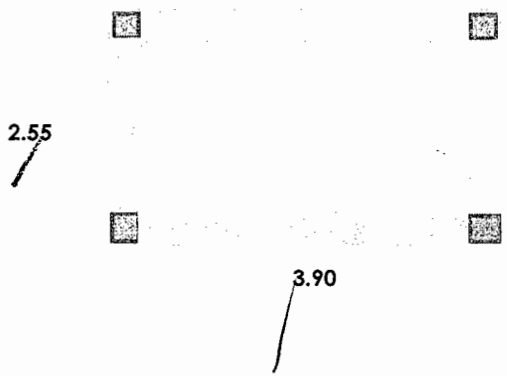


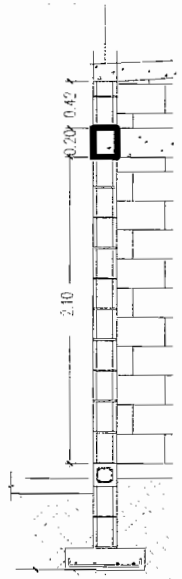


| MURO | M LARGO | M ALTO | M2 REA MURO |
|---|---|---|---|
| 1 | 2.55 | 0.42 | 1.07 |
| 2 | 3.90 | 0.42 | 1.64 |

**TOTAL** **2.71 M2**

**RESIDENTE DE OBRA**
**ING. GLORIA MARTINEZ RODRIGUEZ**

**CONSTRUCTORA PROURVIKA S.A.DE C.V**
**ING. IVAN SILVA RUIZ**

Este programa y/o proyecto de inversión es de carácter público, no es patrocinado ni promovido por partido político alguno, por partido político alguno, y sus recursos provienen de los impuestos que pagan todos los contribuyentes. Está prohibido el uso de este programa y/o proyecto de inversión con fines políticos, electorales, de lucro y otros distintos a los establecidos. Quien haga uso indebido de los recursos de este programa y/o proyecto de inversión, deberá ser denunciado y sancionado de acuerdo con la ley aplicable y ante la autoridad competente.

"ESTA OBRA FUE REALIZADA CON RECURSOS PUBLICOS FEDERALES"
"ESTE PROGRAMA ES PUBLICO, AJENO A CUALQUIER PARTIDO POLITICO,QUEDA PROHIBIDO EL USO PARTA FINES DISTINTOS A LOS ESTABLECIDOS EN EL PROGRAMA"

# G E N E R A D O R

**PROURVIKA S.A DE C.V**

**M U N I C I P I O  D E  C H I H U A H U A**

**OBRA:** CONSTRUCCION DE CUARTOS EN DISTINTOS PUNTOS DE LA CIUDAD, ZONA 1.

**FECHA:** 16 de noviembre 2016

**PERIODO:** 10/11/2016 al 16/11/2016

**BENEFICIARIO:** BEATRIZ ARIADNA VAZQUEZ VILLA

**DOMICILIO:** C.RIO YUKON # 2007 COL. RIVERAS DE SACRAMENTO

**No. CONTRATO:** 200/2016

**No. ESTIMACION:** 1 (CONVENIO)

| CLAVE | CONCEPTO : | VOLUMEN TOTAL DE CONCEPTO | |
|---|---|---|---|
| EXT.06 | Fabricado y colocado de concreto vibrado y curado incluyendo todos los materiales y manos de obra, desperdicios, herramienta, equipo, cimbra y descimbra, mano de obra y todo lo necesario para su correca ejecucion P.U.O.T de fc=100 kg/cm2 | 0.13 | m3 |

**PLANTILLA DE 5cm DE ESPESOR**

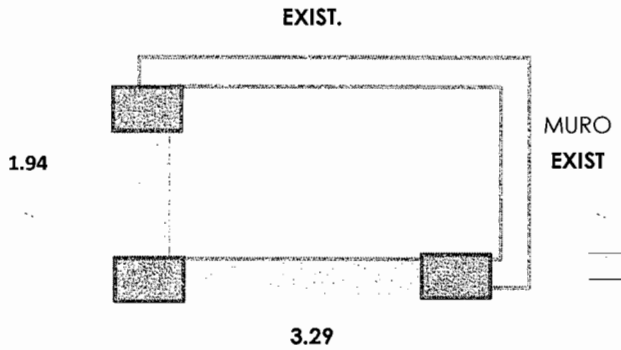


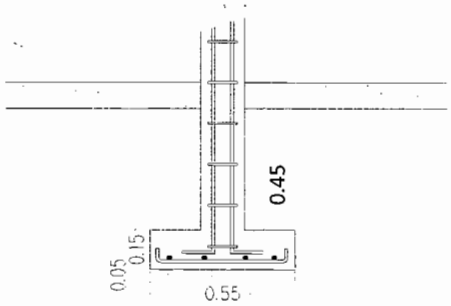


| | M LARGO | M ANCHO | M ALTO | M3 VOL. |
|---|---|---|---|---|
| 1 | 1.94 | 0.50 | 0.05 | 0.05 |
| 2 | 3.29 | 0.50 | 0.05 | 0.08 |
| **TOTAL** | | | **0.13** | **m3** |

**RESIDENTE DE OBRA**
**ING. GLORIA MARTINEZ RODRIGUEZ**

**CONSTRUCTORA PROURVIKA S.A.DE C.V**
**ING. IVAN SILVA RUIZ**

Este programa y/o proyecto de inversión es de carácter público, no es patrocinado ni promovido por partido político alguno, por partido político alguno, y sus recursos provienen de los impuestos que pagan todos los contribuyentes. Está prohibido el uso de este programa y/o proyecto de inversión con fines políticos, electorales, de lucro y otros distintos a los establecidos. Quien haga uso indebido de los recursos de este programa y/o proyecto de inversión, deberá ser denunciado y sancionado de acuerdo con la ley aplicable y ante la autoridad competente.

"ESTA OBRA FUE REALIZADA CON RECURSOS PUBLICOS FEDERALES"
"ESTE PROGRAMA ES PUBLICO, AJENO A CUALQUIER PARTIDO POLITICO,QUEDA PROHIBIDO EL USO PARTA FINES DISTINTOS A LOS ESTABLECIDOS EN EL PROGRAMA"

# G E N E R A D O R

**PROURVIKA S.A DE C.V**

**M U N I C I P I O  D E  C H I H U A H U A**

**OBRA:** CONSTRUCCION DE CUARTOS EN DISTINTOS PUNTOS DE LA CIUDAD, ZONA 1.

**FECHA:** 16 noviembre 2016

**PERIODO:** 10/11/2016 al 16/11/2016

**BENEFICIARIO:** BEATRIZ ARIADNA VAZQUEZ VILLA

**DOMICILIO:** C.RIO YUKON # 2007 COL. RIVERAS DE SACRAMENTO

**No. CONTRATO:** 200/2016

**No. ESTIMACION:** 1 (CONVENIO)

| CLAVE | CONCEPTO : | VOLUMEN TOTAL DE CONCEPTO | |
|---|---|---|---|
| EXT. 07 | Fabricado y colocado de concreto vibrado y curado incluyendo todos los materiales y manos de obra, desperdicios, herramienta, equipo, cimbra y descimbra, mano de obra y todo lo necesario para su correca ejecucion P.U.O.T de fc=200 kg/cm2 | 0.40 | m3 |

**ZAPATA CORRIDA**

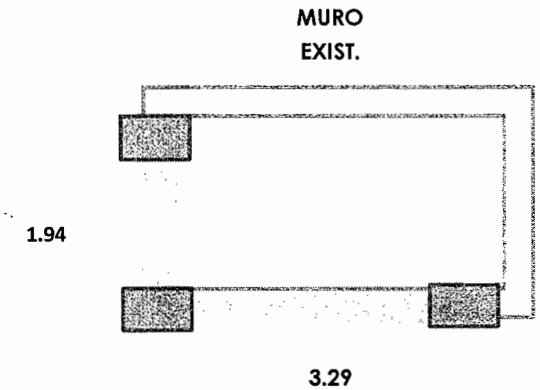


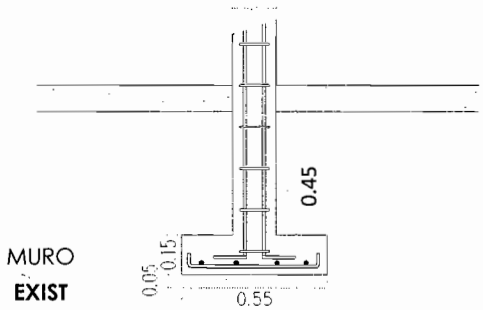


| | M LARGO | M ANCHO | M ALTO | M3 VOL. |
|---|---|---|---|---|
| 1 | 1.94 | 0.50 | 0.15 | 0.15 |
| 2 | 3.29 | 0.50 | 0.15 | 0.25 |

**TOTAL 0.40 m3**

**RESIDENTE DE OBRA**
**ING. GLORIA MARTINEZ RODRIGUEZ**

**CONSTRUCTORA PROURVIKA S.A.DE C.V**
**ING. IVAN SILVA RUIZ**

Este programa y/o proyecto de inversión es de carácter público, no es patrocinado ni promovido por partido político alguno, por partido político alguno, y sus recursos provienen de los impuestos que pagan todos los contribuyentes. Está prohibido el uso de este programa y/o proyecto de inversión con fines políticos, electorales, de lucro y otros distintos a los establecidos. Quien haga uso indebido de los recursos de este programa y/o proyecto de inversión, deberá ser denunciado y sancionado de acuerdo con la ley aplicable y ante la autoridad competente.

"ESTA OBRA FUE REALIZADA CON RECURSOS PUBLICOS FEDERALES"
"ESTE PROGRAMA ES PUBLICO, AJENO A CUALQUIER PARTIDO POLITICO,QUEDA PROHIBIDO EL USO PARTA FINES DISTINTOS A LOS ESTABLECIDOS EN EL PROGRAMA"

# G E N E R A D O R

**PROURVIKA S.A DE C.V**

**M U N I C I P I O  D E  C H I H U A H U A**

**OBRA:** CONSTRUCCION DE CUARTOS EN DISTINTOS PUNTOS DE LA CIUDAD, ZONA 1.

**FECHA:** 16 de noviembre 2016

**PERIODO:** 10/11/2016 al 16/11/2016

**BENEFICIARIO:** BEATRIZ ARIADNA VAZQUEZ VILLA

**DOMICILIO:** C.RIO YUKON # 2007 COL. RIVERAS DE SACRAMENTO

**No. CONTRATO:** 200/2016

**No. ESTIMACION:** 1 (CONVENIO)

| CLAVE | CONCEPTO : | VOLUMEN TOTAL DE CONCEPTO | |
|---|---|---|---|
| EXT. 08 | Suministro y colocacion de acero de refuerzo inclute : habiilitado, colocado de parrilla en el sitio, todos los materiales, desperdicios, alambre recocido para amarres, herramientas, equipo, mano de obra y todo lo necesraio para su correcta ejecucion P.U.O.T, en diametros mayores a 3/8" | 17.57 | kg |

**ZAPATA CORRIDA**

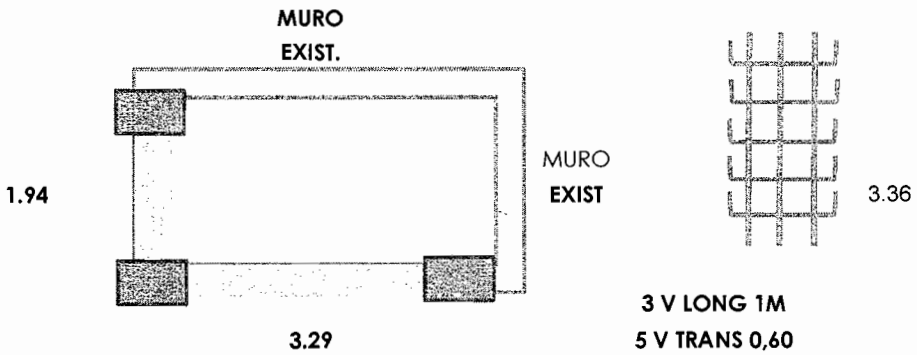


**3 V LONG 1M**

**5 V TRANS 0,60** = 6m

**6m(0,56kg/m)=3,36kg/m**

| | M LARGO | factor | peso kg |
|---|---|---|---|
| 1 | 1.94 | 3.36 | 6.52 |
| 2 | 3.29 | 3.36 | 11.05 |

**TOTAL** **17.57 kg**

**RESIDENTE DE OBRA**
**ING. GLORIA MARTINEZ RODRIGUEZ**

**CONSTRUCTORA PROURVIKA S.A.DE C.V**
**ING. IVAN SILVA RUIZ**

Este programa y/o proyecto de inversión es de carácter público, no es patrocinado ni promovido por partido político alguno, por partido político alguno, y sus recursos provienen de los impuestos que pagan todos los contribuyentes. Está prohibido el uso de este programa y/o proyecto de inversión con fines políticos, electorales, de lucro y otros distintos a los establecidos. Quien haga uso indebido de los recursos de este programa y/o proyecto de inversión, deberá ser denunciado y sancionado de acuerdo con la ley aplicable y ante la autoridad competente.

"ESTA OBRA FUE REALIZADA CON RECURSOS PUBLICOS FEDERALES"
"ESTE PROGRAMA ES PUBLICO, AJENO A CUALQUIER PARTIDO POLITICO,QUEDA PROHIBIDO EL USO PARTA FINES DISTINTOS A LOS ESTABLECIDOS EN EL PROGRAMA"

# T E S T I G O  F O T O G R A F I C O

**PROURVIKA S.A DE C.V**

**M U N I C I P I O  D E  C H I H U A H U A**

**OBRA:** CONSTRUCCION DE CUARTOS EN DISTINTOS PUNTOS DE LA CIUDAD, ZONA 1.

**BENEFICIARIO:** BEATRIZ ARIADNA VAZQUEZ VILLA

**DOMICILIO :** C.RIO YUKON # 2007 COL. RIVERAS DE SACRAMENTO

**FECHA:** 16 noviembre 2016

**PERIODO:** 10/11/2016 al 16/11/2016

**No. CONTRATO:** 200/2016

**No. ESTIMACION:** 1 (CONVENIO)

## Testigo fotografico cuarto adosado

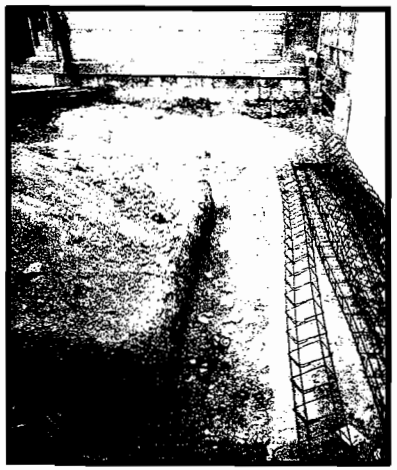

**RESIDENTE DE OBRA**
**ING. GLORIA MARTINEZ RODRIGUEZ**

**CONSTRUCTORA PROURVIKA S.A.DE C.V**
**ING. IVAN SILVA RUIZ**

Este programa y/o proyecto de inversión es de carácter público, no es patrocinado ni promovido por partido político alguno, por partido político alguno, y sus recursos provienen de los impuestos que pagan todos los contribuyentes. Está prohibido el uso de este programa y/o proyecto de inversión con fines políticos, electorales, de lucro y otros distintos a los establecidos. Quien haga uso indebido de los recursos de este programa y/o proyecto de inversión, deberá ser denunciado y sancionado de acuerdo con la ley aplicable y ante la autoridad competente.

"ESTA OBRA FUE REALIZADA CON RECURSOS PUBLICOS FEDERALES"
"ESTE PROGRAMA ES PUBLICO, AJENO A CUALQUIER PARTIDO POLITICO,QUEDA PROHIBIDO EL USO PARTA FINES DISTINTOS A LOS ESTABLECIDOS EN EL PROGRAMA"

# G E N E R A D O R

**PROURVIKA S.A DE C.V**

**M U N I C I P I O  D E  C H I H U A H U A**

**OBRA:** CONSTRUCCION DE CUARTOS EN DISTINTOS PUNTOS DE LA CIUDAD, ZONA 1.

**FECHA:** 16 de noviembre 2016

**PERIODO:** 10/11/2016 al 16/11/2016

**BENEFICIARIO:** ELSA ROBLERO ORTIZ

**No. CONTRATO:** 200/2016

**DOMICILIO:** C.RIO MURRAY # 1410 COL. RIVERAS DE SACRAMENTO

**No. ESTIMACION:** 1 (CONVENIO)

| CLAVE | CONCEPTO : | VOLUMEN TOTAL DE CONCEPTO | |
|---|---|---|---|
| EXT. 03 | Excavacion a mano para desplante de estructuras, en material B, en seco incluye: afloje y extraccion de material con amacice o limpieza de plantillas o taludes, remocion, acarreo hasta 10 mts. Dentro de la misma y traspaleos verticales para su extraccion. Hasta dos metros de profundidad, incluye la compactacion del fondo de la excavaciòn al 90% de su PVSM. | 1.97 | m3 |

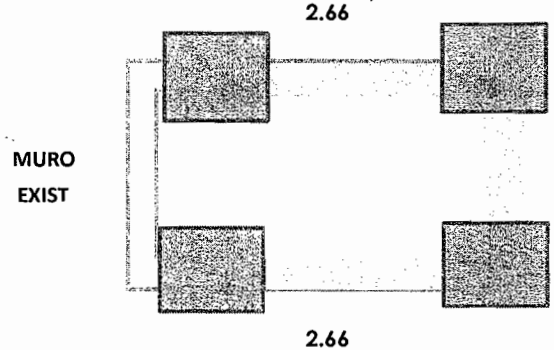


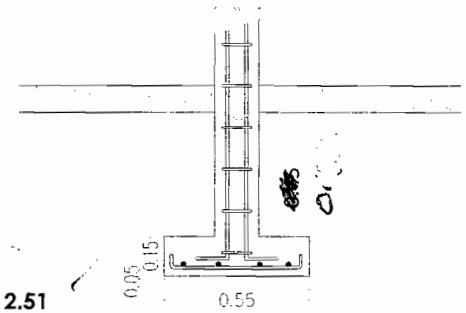


| | M LARGO | M ANCHO | M ALTO | M3 VOL. |
|---|---|---|---|---|
| 1 | 2.66 | 0.60 | 0.42 | 0.67 |
| 2 | 2.51 | 0.60 | 0.42 | 0.63 |
| 3 | 2.66 | 0.60 | 0.42 | 0.67 |

**TOTAL** 1.97 **m3**

**RESIDENTE DE OBRA**
**ING. GLORIA MARTINEZ RODRIGUEZ**

**CONSTRUCTORA PROURVIKA S.A.DE C.V**
**ING. IVAN SILVA RUIZ**

Este programa y/o proyecto de inversión es de carácter público, no es patrocinado ni promovido por partido político alguno, por partido político alguno, y sus recursos provienen de los impuestos que pagan todos los contribuyentes. Está prohibido el uso de este programa y/o proyecto de inversión con fines políticos, electorales, de lucro y otros distintos a los establecidos. Quien haga uso indebido de los recursos de este programa y/o proyecto de inversión, deberá ser denunciado y sancionado de acuerdo con la ley aplicable y ante la autoridad competente.

"ESTA OBRA FUE REALIZADA CON RECURSOS PUBLICOS FEDERALES"
"ESTE PROGRAMA ES PUBLICO, AJENO A CUALQUIER PARTIDO POLITICO,QUEDA PROHIBIDO EL USO PARTA FINES DISTINTOS A LOS ESTABLECIDOS EN EL PROGRAMA"

# G E N E R A D O R

**PROURVIKA S.A DE C.V**

**M U N I C I P I O  D E  C H I H U A H U A**

**OBRA:** CONSTRUCCION DE CUARTOS EN DISTINTOS PUNTOS DE LA CIUDAD, ZONA 1.

**FECHA:** 16 noviembre 2016

**PERIODO:** 10/11/2016 al 16/11/2016

**BENEFICIARIO:** ELSA ROBLERO ORTIZ

**DOMICILIO:** C.RIO MURRAY # 1410 COL. RIVERAS DE SACRAMENTO

**No. CONTRATO:** 200/2016

**No. ESTIMACION:** 1 (CONVENIO)

| CLAVE | CONCEPTO : | VOLUMEN TOTAL DE CONCEPTO | |
|---|---|---|---|
| EXT. 04 | Relleno en zanjas, compactado al 90 % prueba proctor, con material producto de la excavacion | 0.83 | m3 |

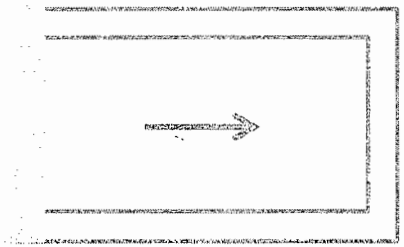

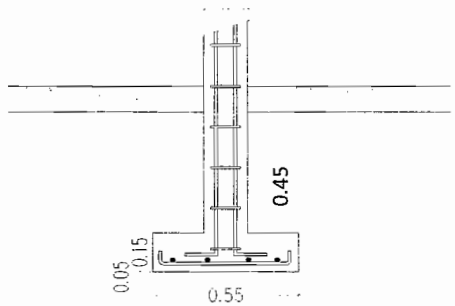


| | AREA | ESPESOR |
|---|---|---|
| vol excavacion | | 1.97 |
| vol zapata | | -0.62 |
| vol plantilla | | -0.21 |
| vol rodapie | 2.07 x 0.15 | =0.31 |

**TOTAL** 0.83 m3

**RESIDENTE DE OBRA**
**ING. GLORIA MARTINEZ RODRIGUEZ**

**CONSTRUCTORA PROURVIKA S.A.DE C.V**
**ING. IVAN SILVA RUIZ**

Este programa y/o proyecto de inversión es de carácter público, no es patrocinado ni promovido por partido político alguno, por partido político alguno, y sus recursos provienen de los impuestos que pagan todos los contribuyentes. Está prohibido el uso de este programa y/o proyecto de inversión con fines políticos, electorales, de lucro y otros distintos a los establecidos. Quien haga uso indebido de los recursos de este programa y/o proyecto de inversión, deberá ser denunciado y sancionado de acuerdo con la ley aplicable y ante la autoridad competente.

"ESTA OBRA FUE REALIZADA CON RECURSOS PUBLICOS FEDERALES"
"ESTE PROGRAMA ES PUBLICO, AJENO A CUALQUIER PARTIDO POLITICO,QUEDA PROHIBIDO EL USO PARTA FINES DISTINTOS A LOS ESTABLECIDOS EN EL PROGRAMA"

# G E N E R A D O R

**PROURVIKA S.A DE C.V**

**M U N I C I P I O  D E  C H I H U A H U A**

**OBRA:** CONSTRUCCION DE CUARTOS EN DISTINTOS PUNTOS DE LA CIUDAD, ZONA 1.

**FECHA:** 16 noviembre 2016

**PERIODO:** 10/11/2016 al 16/11/2016

**BENEFICIARIO:** ELSA ROBLERO ORTIZ

**No. CONTRATO:** 200/2016

**DOMICILIO:** C.RIO MURRAY # 1410 COL. RIVERAS DE SACRAMENTO

**No. ESTIMACION:** 1 (CONVENIO)

| CLAVE | CONCEPTO : | VOLUMEN TOTAL DE CONCEPTO | |
|---|---|---|---|
| EXT.05 | Muros de tabique rojo recocido o block, hasta 6.00 metros de altura, junteado con mortero cemento-arena 1:5 incluye todos los materiales y mano de obra, rodapie de block de 15x20x40 cms relleno de concreto f'c=100kg/cm2 | 2.07 | m2 |

MURO EXIST.

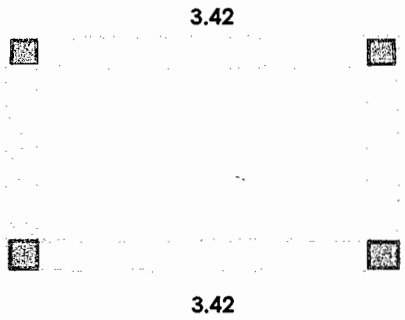


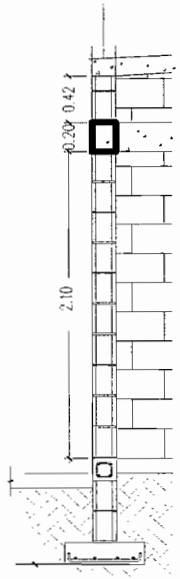


| MURO | M LARGO | M ALTO | M2 REA MURO |
|---|---|---|---|
| 1 | 3.42 | 0.21 | 0.72 |
| 2 | 3.01 | 0.21 | 0.63 |
| 3 | 3.42 | 0.21 | 0.72 |

**TOTAL** 2.07 **m2**

**RESIDENTE DE OBRA**
**ING. GLORIA MARTINEZ RODRIGUEZ**

**CONSTRUCTORA PROURVIKA S.A.DE C.V**
**ING. IVAN SILVA RUIZ**

Este programa y/o proyecto de inversión es de carácter público, no es patrocinado ni promovido por partido político alguno, por partido político alguno, y sus recursos provienen de los impuestos que pagan todos los contribuyentes. Está prohibido el uso de este programa y/o proyecto de inversión con fines políticos, electorales, de lucro y otros distintos a los establecidos. Quien haga uso indebido de los recursos de este programa y/o proyecto de inversión, deberá ser denunciado y sancionado de acuerdo con la ley aplicable y ante la autoridad competente.

"ESTA OBRA FUE REALIZADA CON RECURSOS PUBLICOS FEDERALES"
"ESTE PROGRAMA ES PUBLICO, AJENO A CUALQUIER PARTIDO POLITICO,QUEDA PROHIBIDO EL USO PARTA FINES DISTINTOS A LOS ESTABLECIDOS EN EL PROGRAMA"

# G E N E R A D O R

**PROURVIKA S.A DE C.V**

**M U N I C I P I O  D E  C H I H U A H U A**

**OBRA:** CONSTRUCCION DE CUARTOS EN DISTINTOS PUNTOS DE LA CIUDAD, ZONA 1.

**FECHA:** 16 de noviembre 2016

**PERIODO:** 10/11/2016 al 16/11/2016

**BENEFICIARIO:** ELSA ROBLERO ORTIZ

**No. CONTRATO:** 200/2016

**DOMICILIO:** C.RIO MURRAY # 1410 COL. RIVERAS DE SACRAMENTO

**No. ESTIMACION:** 1 (CONVENIO)

| CLAVE | CONCEPTO : | VOLUMEN TOTAL DE CONCEPTO | |
|---|---|---|---|
| EXT.06 | Fabricado y colocado de concreto vibrado y curado incluyendo todos los materiales y manos de obra, desperdicios, herramienta, equipo, cimbra y descimbra, mano de obra y todo lo necesario para su correca ejecucion P.U.O.T de fc=100 kg/cm2 | 0.21 | m3 |

**PLANTILLA DE 5cm DE ESPESOR**

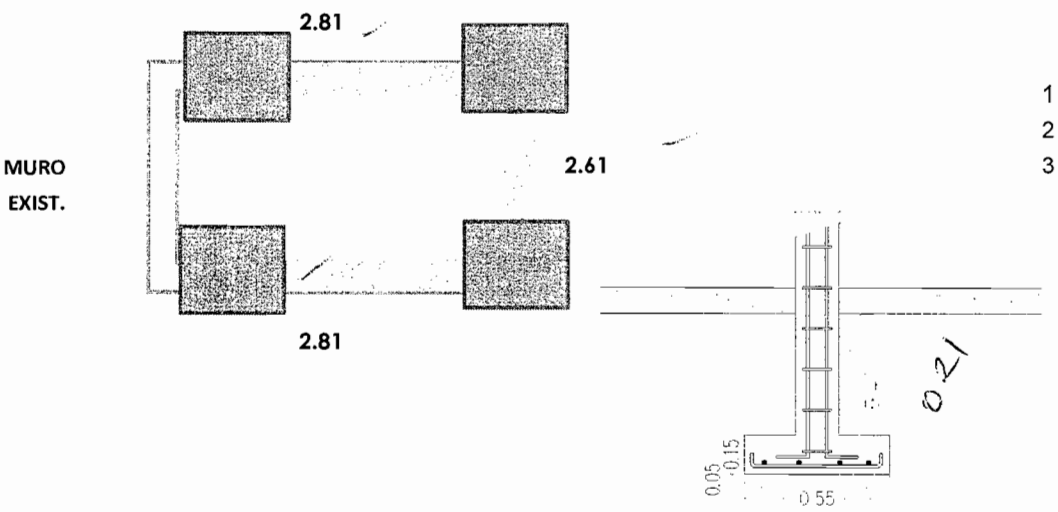


| | M LARGO | M ANCHO | M ALTO | M3 VOL. |
|---|---|---|---|---|
| 1 | 2.81 | 0.50 | 0.05 | 0.07 |
| 2 | 2.61 | 0.50 | 0.05 | 0.07 |
| 3 | 2.81 | 0.50 | 0.05 | 0.07 |

**TOTAL** 0.21 m3

**RESIDENTE DE OBRA**
**ING. GLORIA MARTINEZ RODRIGUEZ**

**CONSTRUCTORA PROURVIKA S.A.DE C.V**
**ING. IVAN SILVA RUIZ**

Este programa y/o proyecto de inversión es de carácter público, no es patrocinado ni promovido por partido político alguno, por partido político alguno, y sus recursos provienen de los impuestos que pagan todos los contribuyentes. Está prohibido el uso de este programa y/o proyecto de inversión con fines políticos, electorales, de lucro y otros distintos a los establecidos. Quien haga uso indebido de los recursos de este programa y/o proyecto de inversión, deberá ser denunciado y sancionado de acuerdo con la ley aplicable y ante la autoridad competente.

"ESTA OBRA FUE REALIZADA CON RECURSOS PUBLICOS FEDERALES"
"ESTE PROGRAMA ES PUBLICO, AJENO A CUALQUIER PARTIDO POLITICO,QUEDA PROHIBIDO EL USO PARTA FINES DISTINTOS A LOS ESTABLECIDOS EN EL PROGRAMA"

# G E N E R A D O R

**PROURVIKA S.A DE C.V**

**M U N I C I P I O  D E  C H I H U A H U A**

**OBRA:** CONSTRUCCION DE CUARTOS EN DISTINTOS PUNTOS DE LA CIUDAD, ZONA 1.

**FECHA:** 16 noviembre 2016

**PERIODO:** 10/11/2016 al 16/11/2016

**BENEFICIARIO:** ELSA ROBLERO ORTIZ

**No. CONTRATO:** 200/2016

**DOMICILIO:** C.RIO MURRAY # 1410 COL. RIVERAS DE SACRAMENTO

**No. ESTIMACION:** 1 (CONVENIO)

| CLAVE | CONCEPTO : | VOLUMEN TOTAL DE CONCEPTO | |
|---|---|---|---|
| EXT. 07 | Fabricado y colocado de concreto vibrado y curado incluyendo todos los materiales y manos de obra, desperdicios, herramienta, equipo, cimbra y descimbra, mano de obra y todo lo necesario para su correca ejecucion P.U.O.T de fc=200 kg/cm2 | 0.62 | m3 |

**ZAPATA CORRIDA**

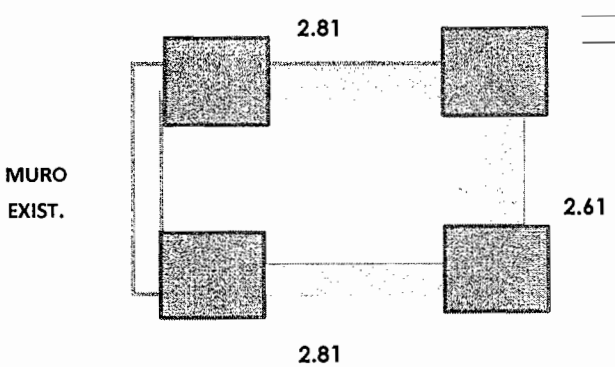


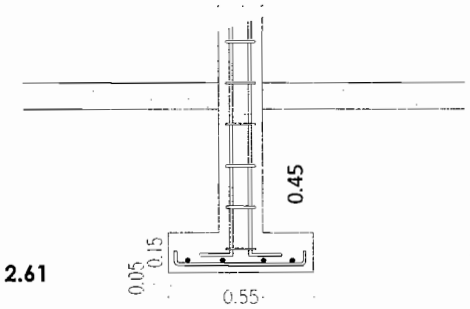


| | M LARGO | M ANCHO | M ALTO | M3 VOL. |
|---|---|---|---|---|
| 1 | 2.81 | 0.50 | 0.15 | 0.21 |
| 2 | 2.61 | 0.50 | 0.15 | 0.20 |
| 3 | 2.81 | 0.50 | 0.15 | 0.21 |

**TOTAL 0.62 m3**

**RESIDENTE DE OBRA**
**ING. GLORIA MARTINEZ RODRIGUEZ**

**CONSTRUCTORA PROURVIKA S.A.DE C.V**
**ING. IVAN SILVA RUIZ**

Este programa y/o proyecto de inversión es de carácter público, no es patrocinado ni promovido por partido político alguno, por partido político alguno, y sus recursos provienen de los impuestos que pagan todos los contribuyentes. Está prohibido el uso de este programa y/o proyecto de inversión con fines políticos, electorales, de lucro y otros distintos a los establecidos. Quien haga uso indebido de los recursos de este programa y/o proyecto de inversión, deberá ser denunciado y sancionado de acuerdo con la ley aplicable y ante la autoridad competente.

"ESTA OBRA FUE REALIZADA CON RECURSOS PUBLICOS FEDERALES"
"ESTE PROGRAMA ES PUBLICO, AJENO A CUALQUIER PARTIDO POLITICO,QUEDA PROHIBIDO EL USO PARTA FINES DISTINTOS A LOS ESTABLECIDOS EN EL PROGRAMA"

# G E N E R A D O R

**PROURVIKA S.A DE C.V**

**M U N I C I P I O  D E  C H I H U A H U A**

**OBRA:** CONSTRUCCION DE CUARTOS EN DISTINTOS PUNTOS DE LA CIUDAD, ZONA 1.

**FECHA:** 16 noviembre 2016

**PERIODO:** 10/11/2016-al 16/11/2016

**BENEFICIARIO:** ELSA ROBLERO ORTIZ

**No. CONTRATO:** 200/2016

**DOMICILIO:** C.RIO MURRAY # 1410 COL. RIVERAS DE SACRAMENTO

**No. ESTIMACION:** 1 (CONVENIO)

| CLAVE | CONCEPTO : | VOLUMEN TOTAL DE CONCEPTO | |
|---|---|---|---|
| EXT. 08 | Suministro y colocacion de acero de refuerzo inclute : habiilitado, colocado de parrilla en el sitio, todos los materiales, desperdicios, alambre recocido para amarres, herramientas, equipo, mano de obra y todo lo necesraio para su correcta ejecucion P.U.O.T, en diametros mayores a 3/8" | 27.65 | kg |

**ZAPATA CORRIDA**

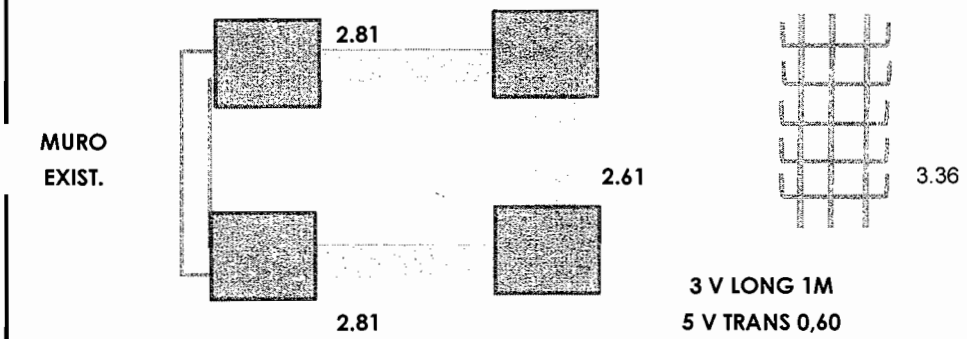


| | M LARGO | factor | peso kg |
|---|---|---|---|
| 1 | 2.81 | 3.36 | 9.44 |
| 2 | 2.61 | 3.36 | 8.77 |
| 3 | 2.81 | 3.36 | 9.44 |

**TOTAL** **27.65 kg**

**6m(0,56kg/m)=3,36kg/m**

**RESIDENTE DE OBRA**
**ING. GLORIA MARTINEZ RODRIGUEZ**

**CONSTRUCTORA PROURVIKA S.A.DE C.V**
**ING. IVAN SILVA RUIZ**

Este programa y/o proyecto de inversión es de carácter público, no es patrocinado ni promovido por partido político alguno, por partido político alguno, y sus recursos provienen de los impuestos que pagan todos los contribuyentes. Está prohibido el uso de este programa y/o proyecto de inversión con fines políticos, electorales, de lucro y otros distintos a los establecidos. Quien haga uso indebido de los recursos de este programa y/o proyecto de inversión, deberá ser denunciado y sancionado de acuerdo con la ley aplicable y ante la autoridad competente.

"ESTA OBRA FUE REALIZADA CON RECURSOS PUBLICOS FEDERALES"
"ESTE PROGRAMA ES PUBLICO, AJENO A CUALQUIER PARTIDO POLITICO,QUEDA PROHIBIDO EL USO PARTA FINES DISTINTOS A LOS ESTABLECIDOS EN EL PROGRAMA"

# T E S T I G O  F O T O G R A F I C O

**PROURVIKA S.A DE C.V**

**M U N I C I P I O  D E  C H I H U A H U A**

**OBRA:** CONSTRUCCION DE CUARTOS EN DISTINTOS PUNTOS DE LA CIUDAD, ZONA 1.

**BENEFICIARIO:** ELSA ROBLERO ORTIZ

**DOMICILIO :** C.RIO MURRAY # 1410 COL. RIVERAS DE SACRAMENTO

**FECHA:** 16 noviembre 2016

**PERIODO:** 10/11/2016 al 16/11/2016

**No. CONTRATO:** 200/2016

**No. ESTIMACION:** 1 (CONVENIO)

## Testigo fotografico cuarto adosado

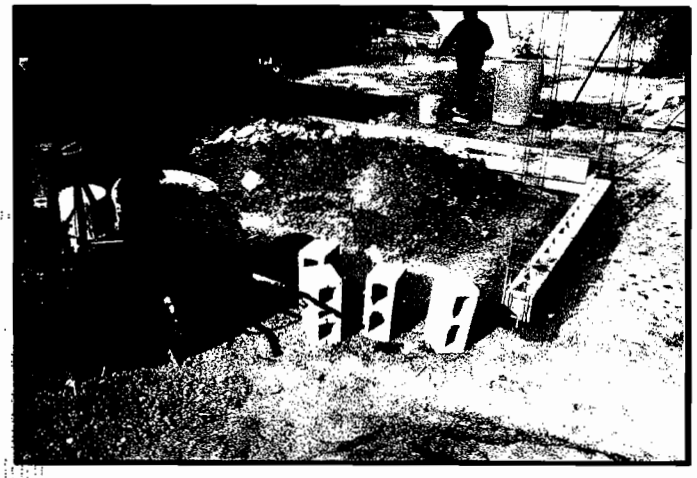

**RESIDENTE DE OBRA**
**ING. GLORIA MARTINEZ RODRIGUEZ**

**CONSTRUCTORA PROURVIKA S.A.DE C.V**
**ING. IVAN SILVA RUIZ**

Este programa y/o proyecto de inversión es de carácter público, no es patrocinado ni promovido por partido político alguno. por partido político alguno, y sus recursos provienen de los impuestos que pagan todos los contribuyentes. Está prohibido el uso de este programa y/o proyecto de inversión con fines políticos, electorales, de lucro y otros distintos a los establecidos. Quien haga uso indebido de los recursos de este programa y/o proyecto de inversión, deberá ser denunciado y sancionado de acuerdo con la ley aplicable y ante la autoridad competente.

"ESTA OBRA FUE REALIZADA CON RECURSOS PUBLICOS FEDERALES"
"ESTE PROGRAMA ES PUBLICO, AJENO A CUALQUIER PARTIDO POLITICO,QUEDA PROHIBIDO EL USO PARTA FINES DISTINTOS A LOS ESTABLECIDOS EN EL PROGRAMA"

# G E N E R A D O R

**PROURVIKA S.A DE C.V**

**M U N I C I P I O  D E  C H I H U A H U A**

**OBRA:** CONSTRUCCION DE CUARTOS EN DISTINTOS PUNTOS DE LA CIUDAD, ZONA 1.

**FECHA:** 16-noviembre 2016

**PERIODO:** 10/11/2016 al 16/11/2016

**BENEFICIARIO:** PALMAR QUIÑONEZ RITA

**No. CONTRATO:** 200/2016

**DOMICILIO:** C. RIO SENEGAL # 2200 COL. RIVERAS DE SACRAMENTO

**No. ESTIMACION:** 1 (CONVENIO)

| CLAVE | CONCEPTO : | VOLUMEN TOTAL DE CONCEPTO | |
|---|---|---|---|
| EXT. 03 | Excavacion a mano para desplante de estructuras, en material B, en seco incluye: afloje y extraccion de material con amacice o limpieza de plantillas o taludes, remocion, acarreo hasta 10 mts. Dentro de la misma y traspaleos verticales para su extraccion. Hasta dos metros de profundidad, incluye la compactacion del fondo de la excavaciòn al 90% de su PVSM. | 3.05 | m3 |

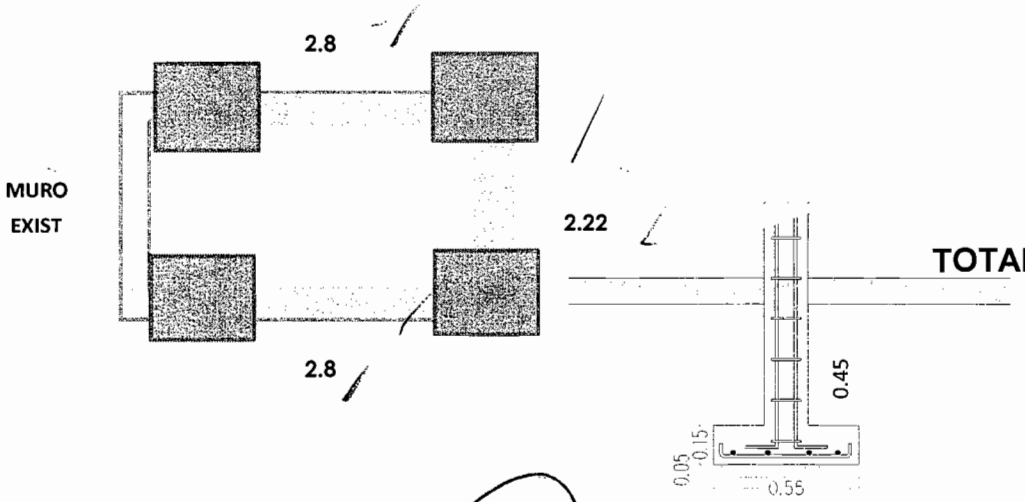


| | M LARGO | M ANCHO | M ALTO | M3 VOL. |
|---|---|---|---|---|
| 1 | 2.80 | 0.60 | 0.65 | 1.09 |
| 2 | 2.22 | 0.60 | 0.65 | 0.87 |
| 3 | 2.80 | 0.60 | 0.65 | 1.09 |

**TOTAL** **3.05 m3**

**RESIDENTE DE OBRA**
**ING. GLORIA MARTINEZ RODRIGUEZ**

**CONSTRUCTORA PROURVIKA S.A.DE C.V**
**ING. IVAN SILVA RUIZ**

Este programa y/o proyecto de inversión es de carácter público, no es patrocinado ni promovido por partido político alguno, por partido político alguno, y sus recursos provienen de los impuestos que pagan todos los contribuyentes. Está prohibido el uso de este programa y/o proyecto de inversión con fines políticos, electorales, de lucro y otros distintos a los establecidos. Quien haga uso indebido de los recursos de este programa y/o proyecto de inversión, deberá ser denunciado y sancionado de acuerdo con la ley aplicable y ante la autoridad competente.

"ESTA OBRA FUE REALIZADA CON RECURSOS PUBLICOS FEDERALES"
"ESTE PROGRAMA ES PUBLICO, AJENO A CUALQUIER PARTIDO POLITICO,QUEDA PROHIBIDO EL USO PARTA FINES DISTINTOS A LOS ESTABLECIDOS EN EL PROGRAMA"

# G E N E R A D O R

**PROURVIKA S.A DE C.V**

**M U N I C I P I O  D E  C H I H U A H U A**

**OBRA:** CONSTRUCCION DE CUARTOS EN DISTINTOS PUNTOS DE LA CIUDAD, ZONA 1.

**FECHA:** 16 noviembre 2016

**PERIODO:** 10/11/2016 al 16/11/2016

**BENEFICIARIO:** PALMAR QUIÑONEZ RITA

**No. CONTRATO:** 200/2016

**DOMICILIO:** C. RIO SENEGAL # 2200 COL. RIVERAS DE SACRAMENTO

**No. ESTIMACION:** 1 (CONVENIO)

| CLAVE | CONCEPTO : | VOLUMEN TOTAL DE CONCEPTO | |
|---|---|---|---|
| EXT. 04 | Relleno en zanjas, compactado al 90 % prueba proctor, con material producto de la excavacion | 1.62 | m3 |

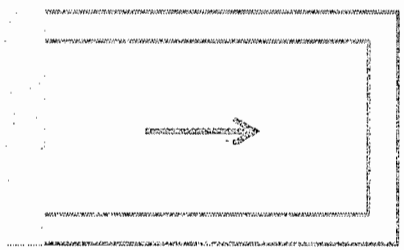

| | AREA | ESPESOR | |
|---|---|---|---|
| vol excavacion | | | 3.05 |
| vol zapata | | | -0.61 |
| vol plantilla | | | -0.20 |
| vol rodapie | 4.14 | 0.15 | -0.62 |

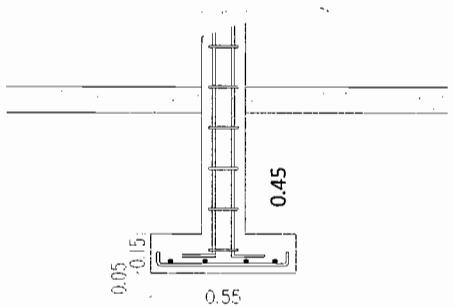


**TOTAL** **1.62 m3**

**RESIDENTE DE OBRA**
**ING. GLORIA MARTINEZ RODRIGUEZ**

**CONSTRUCTORA PROURVIKA S.A.DE C.V**
**ING. IVAN SILVA RUIZ**

Este programa y/o proyecto de inversión es de carácter público, no es patrocinado ni promovido por partido político alguno, por partido político alguno, y sus recursos provienen de los impuestos que pagan todos los contribuyentes. Está prohibido el uso de este programa y/o proyecto de inversión con fines políticos, electorales, de lucro y otros distintos a los establecidos. Quien haga uso indebido de los recursos de este programa y/o proyecto de inversión, deberá ser denunciado y sancionado de acuerdo con la ley aplicable y ante la autoridad competente.

"ESTA OBRA FUE REALIZADA CON RECURSOS PUBLICOS FEDERALES"
"ESTE PROGRAMA ES PUBLICO, AJENO A CUALQUIER PARTIDO POLITICO,QUEDA PROHIBIDO EL USO PARTA FINES DISTINTOS A LOS ESTABLECIDOS EN EL PROGRAMA"

# G E N E R A D O R

**PROURVIKA S.A DE C.V**

**M U N I C I P I O  D E  C H I H U A H U A**

**OBRA:** CONSTRUCCION DE CUARTOS EN DISTINTOS PUNTOS DE LA CIUDAD, ZONA 1.

**FECHA:** 16 noviembre 2016

**PERIODO:** 10/11/2016 al 16/11/2016

**BENEFICIARIO:** PALMAR QUIÑONEZ RITA

**No. CONTRATO:** 200/2016

**DOMICILIO:** C. RIO SENEGAL # 2200 COL. RIVERAS DE SACRAMENTO

**No. ESTIMACION:** 1 (CONVENIO)

| CLAVE | CONCEPTO : | VOLUMEN TOTAL DE CONCEPTO | |
|---|---|---|---|
| EXT.05 | Muros de tabique rojo recocido o block, hasta 6.00 metros de altura, junteado con mortero cemento-arena 1:5 incluye todos los materiales y mano de obra, rodapie de block de 15x20x40 cms relleno de concreto f'c=100kg/cm2 | 4.14 | m2 |

MURO EXIST.

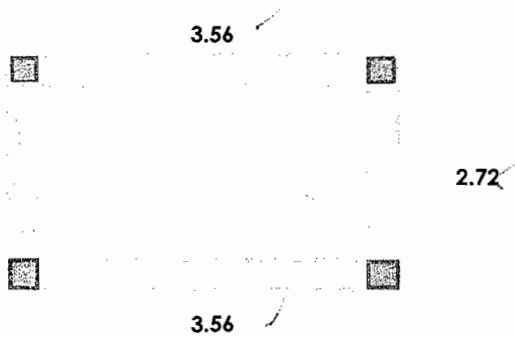


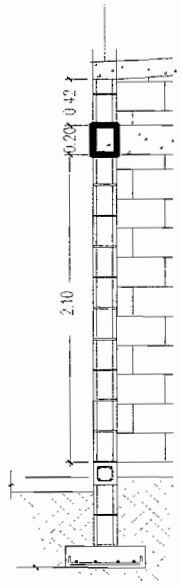


| MURO | M LARGO | M ALTO | M2 REA MURO |
|---|---|---|---|
| 1 | 3.56 | 0.42 | 1.50 |
| 2 | 2.72 | 0.42 | 1.14 |
| 3 | 3.56 | 0.42 | 1.50 |

**TOTAL** **4.14 m2**

**RESIDENTE DE OBRA**
**ING. GLORIA MARTINEZ RODRIGUEZ**

**CONSTRUCTORA PROURVIKA S.A.DE C.V**
**ING. IVAN SILVA RUIZ**

Este programa y/o proyecto de inversión es de carácter público, no es patrocinado ni promovido por partido político alguno, por partido político alguno, y sus recursos provienen de los impuestos que pagan todos los contribuyentes. Está prohibido el uso de este programa y/o proyecto de inversión con fines políticos, electorales, de lucro y otros distintos a los establecidos. Quien haga uso indebido de los recursos de este programa y/o proyecto de inversión, deberá ser denunciado y sancionado de acuerdo con la ley aplicable y ante la autoridad competente.

"ESTA OBRA FUE REALIZADA CON RECURSOS PUBLICOS FEDERALES"
"ESTE PROGRAMA ES PUBLICO, AJENO A CUALQUIER PARTIDO POLITICO,QUEDA PROHIBIDO EL USO PARTA FINES DISTINTOS A LOS ESTABLECIDOS EN EL PROGRAMA"

# G E N E R A D O R

**PROURVIKA S.A DE C.V**

**M U N I C I P I O  D E  C H I H U A H U A**

**OBRA:** CONSTRUCCION DE CUARTOS EN DISTINTOS PUNTOS DE LA CIUDAD, ZONA 1.

**FECHA:** 16 noviembre 2016

**PERIODO:** 10/11/2016 al 16/11/2016

**BENEFICIARIO:** PALMAR QUIÑONEZ RITA

**No. CONTRATO:** 200/2016

**DOMICILIO:** C. RIO SENEGAL # 2200 COL. RIVERAS DE SACRAMENTO

**No. ESTIMACION:** 1 (CONVENIO)

| CLAVE | CONCEPTO : | VOLUMEN TOTAL DE CONCEPTO | |
|---|---|---|---|
| EXT.06 | Fabricado y colocado de concreto vibrado y curado incluyendo todos los materiales y manos de obra, desperdicios, herramienta, equipo, cimbra y descimbra, mano de obra y todo lo necesario para su correca ejecucion P.U.O.T de fc=100 kg/cm2 | 0.20 | m3 |

**PLANTILLA DE 5cm DE ESPESOR**

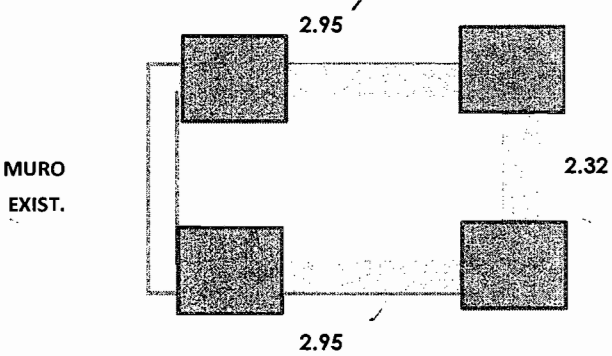


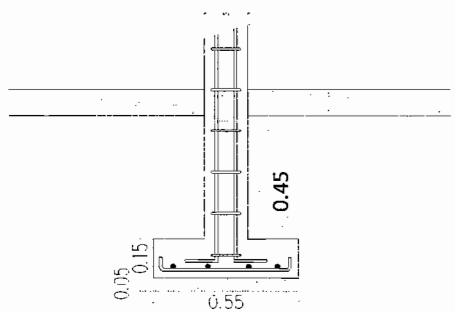


| | M LARGO | M ANCHO | M ALTO | M3 VOL. |
|---|---|---|---|---|
| 1 | 2.95 | 0.50 | 0.05 | 0.07 |
| 2 | 2.32 | 0.50 | 0.05 | 0.06 |
| 3 | 2.95 | 0.50 | 0.05 | 0.07 |

**TOTAL 0.20 m3**

**RESIDENTE DE OBRA**
**ING. GLORIA MARTINEZ RODRIGUEZ**

**CONSTRUCTORA PROURVIKA S.A.DE C.V**
**ING. IVAN SILVA RUIZ**

Este programa y/o proyecto de inversión es de carácter público, no es patrocinado ni promovido por partido político alguno, por partido político alguno, y sus recursos provienen de los impuestos que pagan todos los contribuyentes. Está prohibido el uso de este programa y/o proyecto de inversión con fines políticos, electorales, de lucro y otros distintos a los establecidos. Quien haga uso indebido de los recursos de este programa y/o proyecto de inversión, deberá ser denunciado y sancionado de acuerdo con la ley aplicable y ante la autoridad competente.

"ESTA OBRA FUE REALIZADA CON RECURSOS PUBLICOS FEDERALES"
"ESTE PROGRAMA ES PUBLICO, AJENO A CUALQUIER PARTIDO POLITICO,QUEDA PROHIBIDO EL USO PARTA FINES DISTINTOS A LOS ESTABLECIDOS EN EL PROGRAMA"

# G E N E R A D O R

**PROURVIKA S.A DE C.V**

**M U N I C I P I O  D E  C H I H U A H U A**

**OBRA:** CONSTRUCCION DE CUARTOS EN DISTINTOS PUNTOS DE LA CIUDAD, ZONA 1.

**FECHA:** 16 noviembre 2016

**PERIODO:** 10/11/2016 al 16/11/2016

**BENEFICIARIO:** PALMAR QUIÑONEZ RITA

**No. CONTRATO:** 200/2016

**DOMICILIO:** C. RIO SENEGAL # 2200 COL. RIVERAS DE SACRAMENTO

**No. ESTIMACION:** 1 (CONVENIO)

| CLAVE | CONCEPTO : | VOLUMEN TOTAL DE CONCEPTO | |
|---|---|---|---|
| EXT. 07 | Fabricado y colocado de concreto vibrado y curado incluyendo todos los materiales y manos de obra, desperdicios, herramienta, equipo, cimbra y descimbra, mano de obra y todo lo necesario para su correca ejecucion P.U.O.T de fc=200 kg/cm2 | 0.61 | m3 |

**ZAPATA CORRIDA**

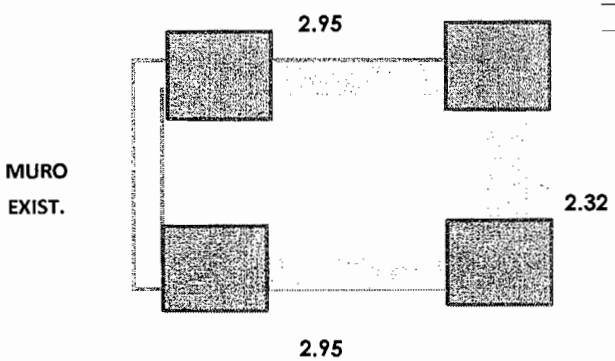


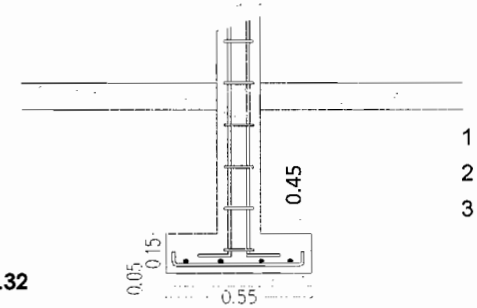


| | M LARGO | M ANCHO | M ALTO | M3 VOL. |
|---|---|---|---|---|
| 1 | 2.95 | 0.50 | 0.15 | 0.22 |
| 2 | 2.32 | 0.50 | 0.15 | 0.17 |
| 3 | 2.95 | 0.50 | 0.15 | 0.22 |

**TOTAL 0.61 m3**

**RESIDENTE DE OBRA**
**ING. GLORIA MARTINEZ RODRIGUEZ**

**CONSTRUCTORA PROURVIKA S.A.DE C.V**
**ING. IVAN SILVA RUIZ**

Este programa y/o proyecto de inversión es de carácter público, no es patrocinado ni promovido por partido político alguno, por partido político alguno, y sus recursos provienen de los impuestos que pagan todos los contribuyentes. Está prohibido el uso de este programa y/o proyecto de inversión con fines políticos, electorales, de lucro y otros distintos a los establecidos. Quien haga uso indebido de los recursos de este programa y/o proyecto de inversión, deberá ser denunciado y sancionado de acuerdo con la ley aplicable y ante la autoridad competente.

"ESTA OBRA FUE REALIZADA CON RECURSOS PUBLICOS FEDERALES"
"ESTE PROGRAMA ES PUBLICO, AJENO A CUALQUIER PARTIDO POLITICO,QUEDA PROHIBIDO EL USO PARTA FINES DISTINTOS A LOS ESTABLECIDOS EN EL PROGRAMA"

# G E N E R A D O R

**PROURVIKA S.A DE C.V**

**M U N I C I P I O  D E  C H I H U A H U A**

**OBRA:** CONSTRUCCION DE CUARTOS EN DISTINTOS PUNTOS DE LA CIUDAD, ZONA 1.

**FECHA:** 16 noviembre 2016

**PERIODO:** 10/11/2016 al 16/11/2016

**BENEFICIARIO:** PALMAR QUIÑONEZ RITA

**No. CONTRATO:** 200/2016

**DOMICILIO:** C. RIO SENEGAL # 2200 COL. RIVERAS DE SACRAMENTO

**No. ESTIMACION:** 1 (CONVENIO)

| CLAVE | CONCEPTO : | VOLUMEN TOTAL DE CONCEPTO | |
|---|---|---|---|
| EXT. 08 | Suministro y colocacion de acero de refuerzo inclute : habiilitado, colocado de parrilla en el sitio, todos los materiales, desperdicios, alambre recocido para amarres, herramientas, equipo, mano de obra y todo lo necesraio para su correcta ejecucion P.U.O.T, en diametros mayores a 3/8" | 27.62 | kg |

ZAPATA CORRIDA

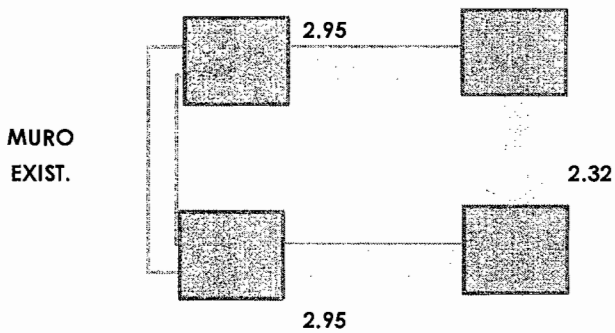


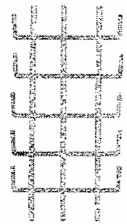

3.36

3 V LONG 1M

5 V TRANS 0,60

= 6m

6m(0,56kg/m)=3,36kg/m

| | M LARGO | factor | peso kg |
|---|---|---|---|
| 1 | 2.95 | 3.36 | 9.91 |
| 2 | 2.32 | 3.36 | 7.80 |
| 3 | 2.95 | 3.36 | 9.91 |

**TOTAL** **27.62 kg**

RESIDENTE DE OBRA
ING. GLORIA MARTINEZ RODRIGUEZ

CONSTRUCTORA PROURVIKA S.A.DE C.V
ING. IVAN SILVA RUIZ

Este programa y/o proyecto de inversión es de carácter público, no es patrocinado ni promovido por partido político alguno, por partido político alguno, y sus recursos provienen de los impuestos que pagan todos los contribuyentes. Está prohibido el uso de este programa y/o proyecto de inversión con fines políticos, electorales, de lucro y otros distintos a los establecidos. Quien haga uso indebido de los recursos de este programa y/o proyecto de inversión, deberá ser denunciado y sancionado de acuerdo con la ley aplicable y ante la autoridad competente.

"ESTA OBRA FUE REALIZADA CON RECURSOS PUBLICOS FEDERALES"
"ESTE PROGRAMA ES PUBLICO, AJENO A CUALQUIER PARTIDO POLITICO,QUEDA PROHIBIDO EL USO PARTA FINES DISTINTOS A LOS ESTABLECIDOS EN EL PROGRAMA"

# T E S T I G O  F O T O G R A F I C O

**PROURVIKA S.A DE C.V**

**M U N I C I P I O  D E  C H I H U A H U A**

**OBRA:** CONSTRUCCION DE CUARTOS EN DISTINTOS PUNTOS DE LA CIUDAD, ZONA 1.

**BENEFICIARIO:** PALMAR QUIÑONEZ RITA

**DOMICILIO :** C. RIO SENEGAL # 2200 COL. RIVERAS DE SACRAMENTO

**FECHA:** 16-noviembre 2016

**PERIODO:** 10/11/2016 al 16/11/2016

**No. CONTRATO:** 200/2016

**No. ESTIMACION:** 1 (CONVENIO)

## Testigo fotografico cuarto adosado

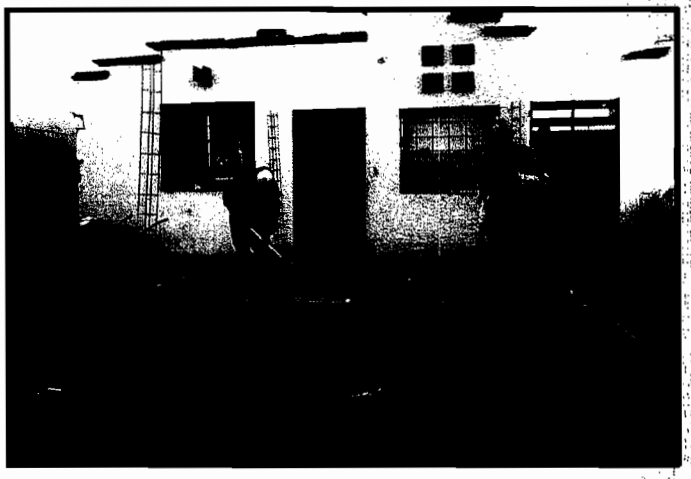

**RESIDENTE DE OBRA**
**ING. GLORIA MARTINEZ RODRIGUEZ**

**CONSTRUCTORA PROURVIKA S.A.DE C.V**
**ING. IVAN SILVA RUIZ**

Este programa y/o proyecto de inversión es de caracter público, no es patrocinado ni promovido por partido político alguno, por partido político alguno, y sus recursos provienen de los impuestos que pagan todos los contribuyentes Está prohibido el uso de este programa y/o proyecto de inversión con fines políticos, electorales, de lucro y otros distintos a los establecidos. Quien haga uso indebido de los recursos de este programa y/o proyecto de inversión, deberá ser denunciado y sancionado de acuerdo con la ley aplicable y ante la autoridad competente.

"ESTA OBRA FUE REALIZADA CON RECURSOS PUBLICOS FEDERALES"
"ESTE PROGRAMA ES PUBLICO, AJENO A CUALQUIER PARTIDO POLITICO,QUEDA PROHIBIDO EL USO PARTA FINES DISTINTOS A LOS ESTABLECIDOS EN EL PROGRAMA"

# G E N E R A D O R

**PROURVIKA S.A DE C.V**

**M U N I C I P I O  D E  C H I H U A H U A**

**OBRA:** CONSTRUCCION DE CUARTOS EN DISTINTOS PUNTOS DE LA CIUDAD, ZONA 1.

**BENEFICIARIO:** KARLA NALLELY VENEGAS GONZALEZ

**DOMICILIO:** C.RIO VAAL # 1626 COL. RIVERAS DE SACRAMENTO

**FECHA:** 16 DE NOVIEMBRE 2016

**PERIODO:** 10/11/2016 AL 16/11/2016

**No. CONTRATO:** 200/2016

**No. ESTIMACION:** 1 (CONVENIO)

| CLAVE | CONCEPTO : | VOLUMEN TOTAL DE CONCEPTO | |
|---|---|---|---|
| EXT. 03 | Excavacion a mano para desplante de estructuras, en material B, en seco incluye: afloje y extraccion de material con amacice o limpieza de plantillas o taludes, remocion, acarreo hasta 10 mts. Dentro de la misma y traspaleos verticales para su extraccion. Hasta dos metros de profundidad, incluye la compactacion del fondo de la excavaciòn al 90% de su PVSM. | 2.77 | m3 |

MURO
EXIST.

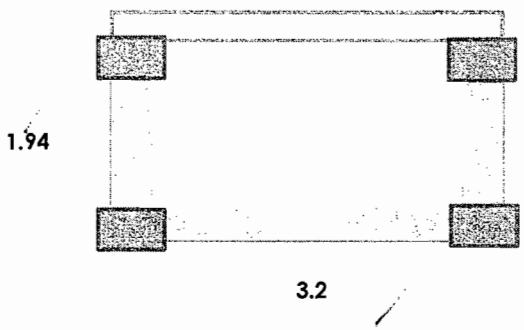


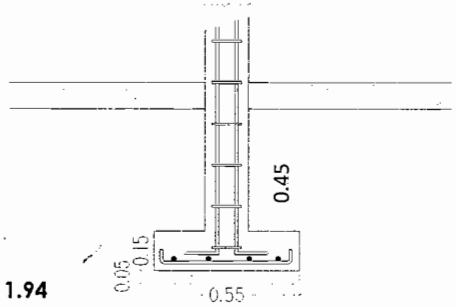


| | M LARGO | M ANCHO | M ALTO | M3 VOL. |
|---|---|---|---|---|
| 1 | 1.94 | 0.60 | 0.65 | 0.76 |
| 2 | 1.94 | 0.60 | 0.65 | 0.76 |
| 3 | 3.20 | 0.60 | 0.65 | 1.25 |

**TOTAL 2.77 m3**

**RESIDENTE DE OBRA**
**ING. GLORIA MARTINEZ RODRIGUEZ**

**CONSTRUCTORA PROURVIKA S.A.DE C.V**
**ING. IVAN SILVA RUIZ**

Este programa y/o proyecto de inversión es de carácter público, no es patrocinado ni promovido por partido político alguno, por partido político alguno, y sus recursos provienen de los impuestos que pagan todos los contribuyentes. Está prohibido el uso de este programa y/o proyecto de inversión con fines políticos, electorales, de lucro y otros distintos a los establecidos. Quien haga uso indebido de los recursos de este programa y/o proyecto de inversión, deberá ser denunciado y sancionado de acuerdo con la ley aplicable y ante la autoridad competente.

"ESTA OBRA FUE REALIZADA CON RECURSOS PUBLICOS FEDERALES"
"ESTE PROGRAMA ES PUBLICO, AJENO A CUALQUIER PARTIDO POLITICO,QUEDA PROHIBIDO EL USO PARTA FINES DISTINTOS A LOS ESTABLECIDOS EN EL PROGRAMA"

# G E N E R A D O R

**PROURVIKA S.A DE C.V**

**M U N I C I P I O  D E  C H I H U A H U A**

**OBRA:** CONSTRUCCION DE CUARTOS EN DISTINTOS PUNTOS DE LA CIUDAD, ZONA 1.

**BENEFICIARIO:** KARLA NALLELY VENEGAS GONZALEZ

**DOMICILIO:** C.RIO VAAL # 1626 COL. RIVERAS DE SACRAMENTO

**FECHA:** 16 DE NOVIEMBRE 2016

**PERIODO:** 10/11/2016 AL 16/11/2016

**No. CONTRATO:** 200/2016

**No. ESTIMACION:** 1 (CONVENIO)

| CLAVE | CONCEPTO : | VOLUMEN TOTAL DE CONCEPTO | |
|---|---|---|---|
| EXT. 04 | Relleno en zanjas, compactado al 90 % prueba proctor, con material producto de la excavacion | 1.45 | m3 |

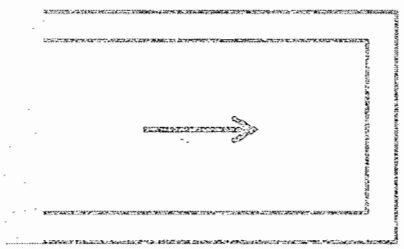

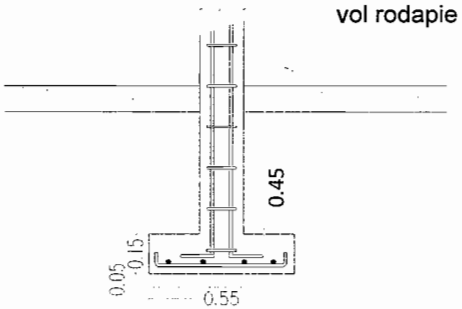


| | AREA | ESPESOR | |
|---|---|---|---|
| vol excavacion | | | 2.77 |
| vol zapata | | | -0.57 |
| vol plantilla | | | -0.18 |
| vol rodapie | 3.81 | 0.15 | -0.57 |

**TOTAL** **1.45 m3**

**RESIDENTE DE OBRA**
**ING. GLORIA MARTINEZ RODRIGUEZ**

**CONSTRUCTORA PROURVIKA S.A.DE C.V**
**ING. IVAN SILVA RUIZ**

Este programa y/o proyecto de inversión es de carácter público, no es patrocinado ni promovido por partido político alguno, por partido político alguno, y sus recursos provienen de los impuestos que pagan todos los contribuyentes. Está prohibido el uso de este programa y/o proyecto de inversión con fines políticos, electorales, de lucro y otros distintos a los establecidos. Quien haga uso indebido de los recursos de este programa y/o proyecto de inversión, deberá ser denunciado y sancionado de acuerdo con la ley aplicable y ante la autoridad competente.

"ESTA OBRA FUE REALIZADA CON RECURSOS PUBLICOS FEDERALES"
"ESTE PROGRAMA ES PUBLICO, AJENO A CUALQUIER PARTIDO POLITICO,QUEDA PROHIBIDO EL USO PARTA FINES DISTINTOS A LOS ESTABLECIDOS EN EL PROGRAMA"

# G E N E R A D O R

**PROURVIKA S.A DE C.V**

**M U N I C I P I O  D E  C H I H U A H U A**

**OBRA:** CONSTRUCCION DE CUARTOS EN DISTINTOS PUNTOS DE LA CIUDAD, ZONA 1.

**FECHA:** 16 DE NOVIEMBRE 2016

**PERIODO:** 10/11/2016 AL 16/11/2016

**BENEFICIARIO:** KARLA NALLELY VENEGAS GONZALEZ

**No. CONTRATO:** 200/2016

**DOMICILIO:** C.RIO VAAL # 1626 COL. RIVERAS DE SACRAMENTO

**No. ESTIMACION:** 1 (CONVENIO)

| CLAVE | CONCEPTO : | VOLUMEN TOTAL DE CONCEPTO | |
|---|---|---|---|
| EXT.05 | Muros de tabique rojo recocido o block, hasta 6.00 metros de altura, junteado con mortero cemento-arena 1:5 incluye todos los materiales y mano de obra, rodapie de block de 15x20x40 cms relleno de concreto f'c=100kg/cm2 | 3.81 | M2 |

MURO
EXIST.

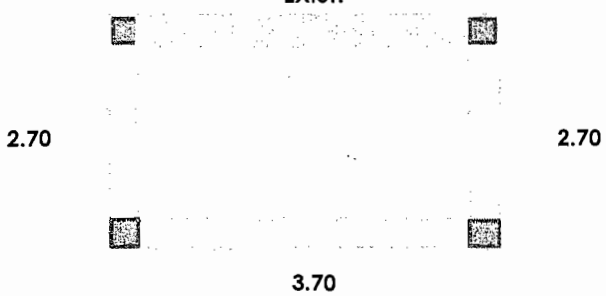


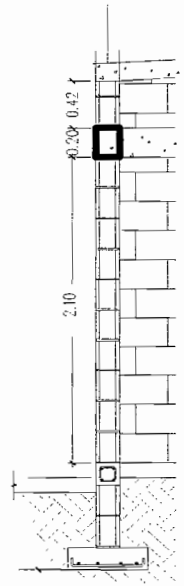


| MURO | M LARGO | M ALTO | M2 REA MURO |
|---|---|---|---|
| 1 | 2.70 | 0.42 | 1.13 |
| 2 | 2.70 | 0.42 | 1.13 |
| 3 | 3.70 | 0.42 | 1.55 |

**TOTAL** **3.81 M2**

**RESIDENTE DE OBRA**
**ING. GLORIA MARTINEZ RODRIGUEZ**

**CONSTRUCTORA PROURVIKA S.A.DE C.V**
**ING. IVAN SILVA RUIZ**

Este programa y/o proyecto de inversión es de carácter público, no es patrocinado ni promovido por partido político alguno, por partido político alguno, y sus recursos provienen de los impuestos que pagan todos los contribuyentes. Está prohibido el uso de este programa y/o proyecto de inversión con fines políticos, electorales, de lucro y otros distintos a los establecidos. Quien haga uso indebido de los recursos de este programa y/o proyecto de inversión, deberá ser denunciado y sancionado de acuerdo con la ley aplicable y ante la autoridad competente.

"ESTA OBRA FUE REALIZADA CON RECURSOS PUBLICOS FEDERALES"
"ESTE PROGRAMA ES PUBLICO, AJENO A CUALQUIER PARTIDO POLITICO,QUEDA PROHIBIDO EL USO PARTA FINES DISTINTOS A LOS ESTABLECIDOS EN EL PROGRAMA"

# G E N E R A D O R

**PROURVIKA S.A DE C.V**

**M U N I C I P I O  D E  C H I H U A H U A**

**OBRA:** CONSTRUCCION DE CUARTOS EN DISTINTOS PUNTOS DE LA CIUDAD, ZONA 1.

**FECHA:** 16 DE NOVIEMBRE 2016

**PERIODO:** 10/11/2016 AL 16/11/2016

**BENEFICIARIO:** KARLA NALLELY VENEGAS GONZALEZ

**No. CONTRATO:** 200/2016

**DOMICILIO:** C.RIO VAAL # 1626 COL. RIVERAS DE SACRAMENTO

**No. ESTIMACION:** 1 (CONVENIO)

| CLAVE | CONCEPTO : | VOLUMEN TOTAL DE CONCEPTO | |
|---|---|---|---|
| EXT.06 | Fabricado y colocado de concreto vibrado y curado incluyendo todos los materiales y manos de obra, desperdicios, herramienta, equipo, cimbra y descimbra, mano de obra y todo lo necesario para su correca ejecucion P.U.O.T de fc=100 kg/cm2 | 0.18 | m3 |

**PLANTILLA DE 5cm DE ESPESOR**

**MURO EXIST.**

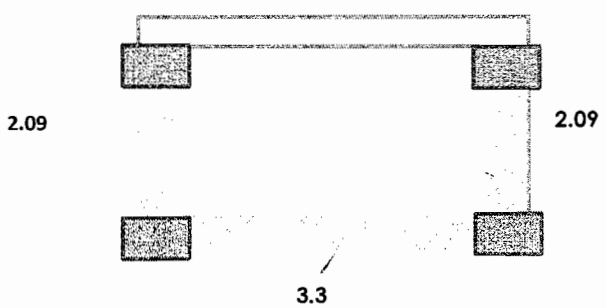


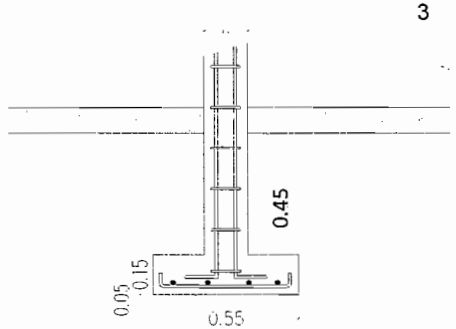


| | M LARGO | M ANCHO | M ALTO | M3 VOL. |
|---|---|---|---|---|
| 1 | 2.09 | 0.50 | 0.05 | 0.05 |
| 2 | 2.09 | 0.50 | 0.05 | 0.05 |
| 3 | 3.30 | 0.50 | 0.05 | 0.08 |

**TOTAL 0.18 m3**

**RESIDENTE DE OBRA**
**ING. GLORIA MARTINEZ RODRIGUEZ**

**CONSTRUCTORA PROURVIKA S.A.DE C.V**
**ING. IVAN SILVA RUIZ**

Este programa y/o proyecto de inversión es de carácter público, no es patrocinado ni promovido por partido político alguno, por partido político alguno, y sus recursos provienen de los impuestos que pagan todos los contribuyentes. Está prohibido el uso de este programa y/o proyecto de inversión con fines políticos, electorales, de lucro y otros distintos a los establecidos. Quien haga uso indebido de los recursos de este programa y/o proyecto de inversión, deberá ser denunciado y sancionado de acuerdo con la ley aplicable y ante la autoridad competente.

"ESTA OBRA FUE REALIZADA CON RECURSOS PUBLICOS FEDERALES"
"ESTE PROGRAMA ES PUBLICO, AJENO A CUALQUIER PARTIDO POLITICO,QUEDA PROHIBIDO EL USO PARTA FINES DISTINTOS A LOS ESTABLECIDOS EN EL PROGRAMA"

# G E N E R A D O R

**PROURVIKA S.A DE C.V**

**M U N I C I P I O  D E  C H I H U A H U A**

**OBRA:** CONSTRUCCION DE CUARTOS EN DISTINTOS PUNTOS DE LA CIUDAD, ZONA 1.

**FECHA:** 16 DE NOVIEMBRE 2016

**PERIODO:** 10/11/2016 AL 16/11/2016

**BENEFICIARIO:** KARLA NALLELY VENEGAS GONZALEZ

**No. CONTRATO:** 200/2016

**DOMICILIO:** C.RIO VAAL # 1626 COL. RIVERAS DE SACRAMENTO

**No. ESTIMACION:** 1 (CONVENIO)

| CLAVE | CONCEPTO : | VOLUMEN TOTAL DE CONCEPTO | |
|---|---|---|---|
| EXT. 07 | Fabricado y colocado de concreto vibrado y curado incluyendo todos los materiales y manos de obra, desperdicios, herramienta, equipo, cimbra y descimbra, mano de obra y todo lo necesario para su correca ejecucion P.U.O.T de fc=200 kg/cm2 | 0.57 | m3 |

ZAPATA CORRIDA

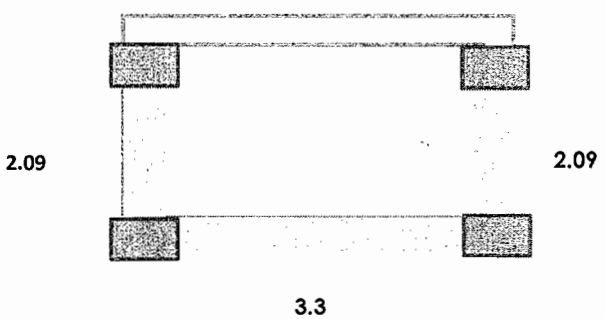


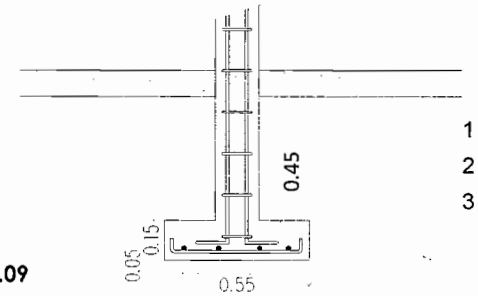


| | M LARGO | M ANCHO | M ALTO | M3 VOL. |
|---|---|---|---|---|
| 1 | 2.09 | 0.50 | 0.15 | 0.16 |
| 2 | 2.09 | 0.50 | 0.15 | 0.16 |
| 3 | 3.30 | 0.50 | 0.15 | 0.25 |

**TOTAL 0.57 m3**

**RESIDENTE DE OBRA**
**ING. GLORIA MARTINEZ RODRIGUEZ**

**CONSTRUCTORA PROURVIKA S.A.DE C.V**
**ING. IVAN SILVA RUIZ**

Este programa y/o proyecto de inversión es de carácter público, no es patrocinado ni promovido por partido político alguno, por partido político alguno, y sus recursos provienen de los impuestos que pagan todos los contribuyentes. Está prohibido el uso de este programa y/o proyecto de inversión con fines políticos, electorales, de lucro y otros distintos a los establecidos. Quien haga uso indebido de los recursos de este programa y/o proyecto de inversión, deberá ser denunciado y sancionado de acuerdo con la ley aplicable y ante la autoridad competente.

"ESTA OBRA FUE REALIZADA CON RECURSOS PUBLICOS FEDERALES"
"ESTE PROGRAMA ES PUBLICO, AJENO A CUALQUIER PARTIDO POLITICO,QUEDA PROHIBIDO EL USO PARTA FINES DISTINTOS A LOS ESTABLECIDOS EN EL PROGRAMA"

# G E N E R A D O R

**PROURVIKA S.A DE C.V**

**M U N I C I P I O  D E  C H I H U A H U A**

**OBRA:** CONSTRUCCION DE CUARTOS EN DISTINTOS PUNTOS DE LA CIUDAD, ZONA 1.

**FECHA:** 16 DE NOVIEMBRE 2016
**PERIODO:** 10/11/2016 AL 16/11/2016

**BENEFICIARIO:** KARLA NALLELY VENEGAS GONZALEZ
**DOMICILIO:** C.RIO VAAL # 1626 COL. RIVERAS DE SACRAMENTO

**No. CONTRATO:** 200/2016
**No. ESTIMACION:** 1 (CONVENIO)

| CLAVE | CONCEPTO : | VOLUMEN TOTAL DE CONCEPTO | |
|---|---|---|---|
| EXT. 08 | Suministro y colocacion de acero de refuerzo inclute : habiilitado, colocado de parrilla en el sitio, todos los materiales, desperdicios, alambre recocido para amarres, herramientas, equipo, mano de obra y todo lo necesraio para su correcta ejecucion P.U.O.T, en diametros mayores a 3/8" | 25.13 | kg |

**ZAPATA CORRIDA**

**MURO EXIST.**

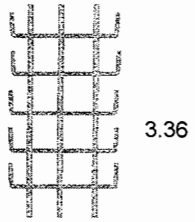


**3 V LONG 1M**
**5 V TRANS 0,60** = 6m

**6m(0,56kg/m)=3,36kg/m**

| | M LARGO | factor | peso kg |
|---|---|---|---|
| 1 | 2.09 | 3.36 | 7.02 |
| 2 | 2.09 | 3.36 | 7.02 |
| 3 | 3.30 | 3.36 | 11.09 |

**TOTAL 25.13 kg**

**RESIDENTE DE OBRA**
**ING. GLORIA MARTINEZ RODRIGUEZ**

**CONSTRUCTORA PROURVIKA S.A.DE C.V**
**ING. IVAN SILVA RUIZ**

Este programa y/o proyecto de inversión es de carácter público, no es patrocinado ni promovido por partido político alguno, por partido político alguno, y sus recursos provienen de los impuestos que pagan todos los contribuyentes. Está prohibido el uso de este programa y/o proyecto de inversión con fines políticos, electorales, de lucro y otros distintos a los establecidos. Quien haga uso indebido de los recursos de este programa y/o proyecto de inversión, deberá ser denunciado y sancionado de acuerdo con la ley aplicable y ante la autoridad competente.

"ESTA OBRA FUE REALIZADA CON RECURSOS PUBLICOS FEDERALES"
"ESTE PROGRAMA ES PUBLICO, AJENO A CUALQUIER PARTIDO POLITICO,QUEDA PROHIBIDO EL USO PARTA FINES DISTINTOS A LOS ESTABLECIDOS EN EL PROGRAMA"

# T E S T I G O  F O T O G R A F I C O

**PROURVIKA S.A DE C.V**

**M U N I C I P I O  D E  C H I H U A H U A**

**OBRA:** **CONSTRUCCION DE CUARTOS EN DISTINTOS PUNTOS DE LA CIUDAD, ZONA 1.**

**BENEFICIARIO:** KARLA NALLELY VENEGAS GONZALEZ

**DOMICILIO :** **C.RIO VAAL # 1626 COL. RIVERAS DE SACRAMENTO**

**FECHA:** 16 DE NOVIEMBRE 2016

**PERIODO:** 10/11/2016 AL 16/11/2016

**No. CONTRATO: 200/2016**

**No. ESTIMACION: 1 (CONVENIO)**

## Testigo fotografico cuarto adosado

**RESIDENTE DE OBRA**
**ING. GLORIA MARTINEZ RODRIGUEZ**

**CONSTRUCTORA PROURVIKA S.A.DE C.V**
**ING. IVAN SILVA RUIZ**

Este programa y/o proyecto de inversión es de carácter público, no es patrocinado ni promovido por partido político alguno. por partido político alguno, y sus recursos provienen de los impuestos que pagan todos los contribuyentes. Está prohibido el uso de este programa y/o proyecto de inversión con fines políticos, electorales, de lucro y otros distintos a los establecidos. Quien haga uso indebido de los recursos de este programa y/o proyecto de inversión, deberá ser denunciado y sancionado de acuerdo con la ley aplicable y ante la autoridad competente.

"ESTA OBRA FUE REALIZADA CON RECURSOS PUBLICOS FEDERALES"
"ESTE PROGRAMA ES PUBLICO, AJENO A CUALQUIER PARTIDO POLITICO,QUEDA PROHIBIDO EL USO PARTA FINES DISTINTOS A LOS ESTABLECIDOS EN EL PROGRAMA"

# G E N E R A D O R

**PROURVIKA S.A DE C.V**

**M U N I C I P I O  D E  C H I H U A H U A**

**OBRA:** CONSTRUCCION DE CUARTOS EN DISTINTOS PUNTOS DE LA CIUDAD, ZONA 1.

**FECHA:** 16 DE NOVIEMBRE 2016
**PERIODO:** 10/11/2016 AL 16/11/2016
**No. CONTRATO:** 200/2016
**No. ESTIMACION:** 1 (CONVENIO)

**BENEFICIARIO:** MARIA GUADALUPE RIOS VALERO
**DOMICILIO:** C.RIO HERRERAR # 1809 COL. RIVERAS DE SACRAMENTO

| CLAVE | CONCEPTO : | VOLUMEN TOTAL DE CONCEPTO | |
|---|---|---|---|
| EXT. 03 | Excavacion a mano para desplante de estructuras, en material B, en seco incluye: afloje y extraccion de material con amacice o limpieza de plantillas o taludes, remocion, acarreo hasta 10 mts. Dentro de la misma y traspaleos verticales para su extraccion. Hasta dos metros de profundidad, incluye la compactacion del fondo de la excavaciòn al 90% de su PVSM. | 2.77 | m3 |

MURO
EXIST.

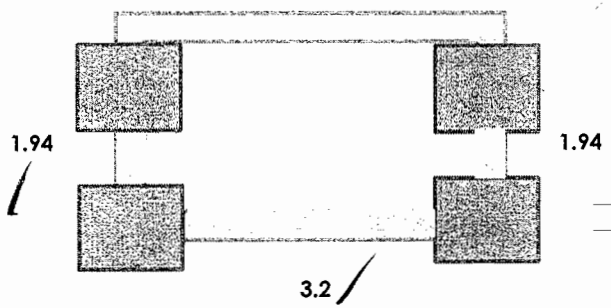


| | M LARGO | M ANCHO | M ALTO | M3 VOL. |
|---|---|---|---|---|
| 1 | 1.94 | 0.60 | 0.65 | 0.76 |
| 2 | 1.94 | 0.60 | 0.65 | 0.76 |
| 3 | 3.20 | 0.60 | 0.65 | 1.25 |

**TOTAL** **2.77 M**

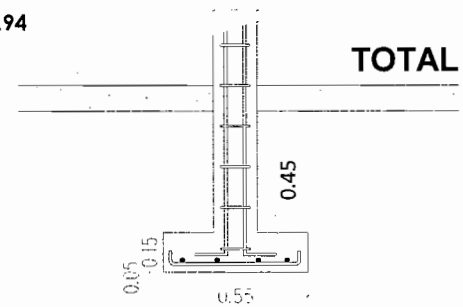


**RESIDENTE DE OBRA**
**ING. GLORIA MARTINEZ RODRIGUEZ**

**CONSTRUCTORA PROURVIKA S.A.DE C.V**
**ING. IVAN SILVA RUIZ**

Este programa y/o proyecto de inversión es de carácter público, no es patrocinado ni promovido por partido político alguno, y sus recursos provienen de los impuestos que pagan todos los contribuyentes. Está prohibido el uso de este programa y/o proyecto de inversión con fines políticos, electorales, de lucro y otros distintos a los establecidos. Quien haga uso indebido de los recursos de este programa y/o proyecto de inversión, deberá ser denunciado y sancionado de acuerdo con la ley aplicable y ante la autoridad competente.

"ESTA OBRA FUE REALIZADA CON RECURSOS PUBLICOS FEDERALES"
"ESTE PROGRAMA ES PUBLICO, AJENO A CUALQUIER PARTIDO POLITICO,QUEDA PROHIBIDO EL USO PARTA FINES DISTINTOS A LOS ESTABLECIDOS EN EL PROGRAMA"

# G E N E R A D O R

**PROURVIKA S.A DE C.V**

**M U N I C I P I O  D E  C H I H U A H U A**

**OBRA:** CONSTRUCCION DE CUARTOS EN DISTINTOS PUNTOS DE LA CIUDAD, ZONA 1.

**FECHA:** 16 DE NOVIEMBRE 2016
**PERIODO:** 10/11/2016 AL 16/11/2016
**No. CONTRATO:** 200/2016
**No. ESTIMACION:** 1 (CONVENIO)

**BENEFICIARIO:** MARIA GUADALUPE RIOS VALERO
**DOMICILIO:** C.RIO HERRERAR # 1809 COL. RIVERAS DE SACRAMENTO

| CLAVE | CONCEPTO : | VOLUMEN TOTAL DE CONCEPTO | |
|---|---|---|---|
| EXT. 04 | Relleno en zanjas, compactado al 90 % prueba proctor, con material producto de la excavacion | 1.45 | M3 |

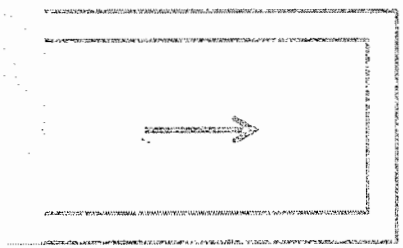

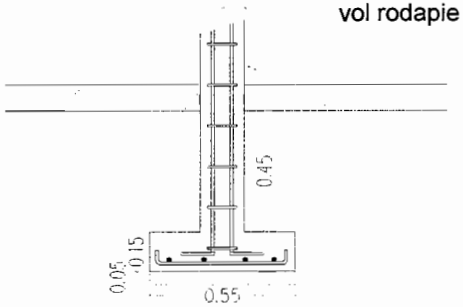


| | AREA | ESPESOR | |
|---|---|---|---|
| vol excavacion | | | 2.77 |
| vol zapata | | | -0.57 |
| vol plantilla | | | -0.18 |
| vol rodapie | 3.81 | 0.15 | -0.57 |

**TOTAL** 1.45 **M3**

**RESIDENTE DE OBRA**
**ING. GLORIA MARTINEZ RODRIGUEZ**

**CONSTRUCTORA PROURVIKA S.A.DE C.V**
**ING. IVAN SILVA RUIZ**

Este programa y/o proyecto de inversión es de carácter público, no es patrocinado ni promovido por partido político alguno, por partido político alguno, y sus recursos provienen de los impuestos que pagan todos los contribuyentes. Está prohibido el uso de este programa y/o proyecto de inversión con fines políticos, electorales, de lucro y otros distintos a los establecidos. Quien haga uso indebido de los recursos de este programa y/o proyecto de inversión, deberá ser denunciado y sancionado de acuerdo con la ley aplicable y ante la autoridad competente.

"ESTA OBRA FUE REALIZADA CON RECURSOS PUBLICOS FEDERALES"
"ESTE PROGRAMA ES PUBLICO, AJENO A CUALQUIER PARTIDO POLITICO,QUEDA PROHIBIDO EL USO PARTA FINES DISTINTOS A LOS ESTABLECIDOS EN EL PROGRAMA"

# G E N E R A D O R

**PROURVIKA S.A DE C.V**

**M U N I C I P I O  D E  C H I H U A H U A**

**OBRA:** CONSTRUCCION DE CUARTOS EN DISTINTOS PUNTOS DE LA CIUDAD, ZONA 1.

**FECHA:** 16 DE NOVIEMBRE 2016
**PERIODO:** 10/11/2016 AL 16/11/2016

**BENEFICIARIO:** MARIA GUADALUPE RIOS VALERO
**DOMICILIO:** C.RIO HERRERAR # 1809 COL. RIVERAS DE SACRAMENTO

**No. CONTRATO:** 200/2016
**No. ESTIMACION:** 1 (CONVENIO)

| CLAVE | CONCEPTO : | VOLUMEN TOTAL DE CONCEPTO | |
|---|---|---|---|
| EXT.05 | Muros de tabique rojo recocido o block, hasta 6.00 metros de altura, junteado con mortero cemento-arena 1:5 incluye todos los materiales y mano de obra, rodapie de block de 15x20x40 cms relleno de concreto f'c=100kg/cm2 | 3.81 | M2 |

MURO
EXIST.

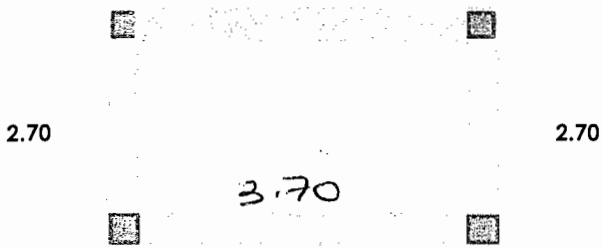


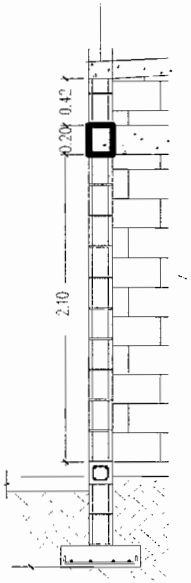


| MURO | M LARGO | M ALTO | M2 REA MURO |
|---|---|---|---|
| 1 | 2.70 | 0.42 | 1.13 |
| 2 | 2.70 | 0.42 | 1.13 |
| 3 | 3.70 | 0.42 | 1.55 |

**TOTAL** 3.81 **M2**

**RESIDENTE DE OBRA**
**ING. GLORIA MARTINEZ RODRIGUEZ**

**CONSTRUCTORA PROURVIKA S.A.DE C.V**
**ING. IVAN SILVA RUIZ**

Este programa y/o proyecto de inversión es de carácter público, no es patrocinado ni promovido por partido político alguno, por partido político alguno, y sus recursos provienen de los impuestos que pagan todos los contribuyentes. Está prohibido el uso de este programa y/o proyecto de inversión con fines políticos, electorales, de lucro y otros distintos a los establecidos. Quien haga uso indebido de los recursos de este programa y/o proyecto de inversión, deberá ser denunciado y sancionado de acuerdo con la ley aplicable y ante la autoridad competente.

"ESTA OBRA FUE REALIZADA CON RECURSOS PUBLICOS FEDERALES"
"ESTE PROGRAMA ES PUBLICO, AJENO A CUALQUIER PARTIDO POLITICO,QUEDA PROHIBIDO EL USO PARTA FINES DISTINTOS A LOS ESTABLECIDOS EN EL PROGRAMA"

# G E N E R A D O R

**PROURVIKA S.A DE C.V**

**M U N I C I P I O  D E  C H I H U A H U A**

**OBRA:** CONSTRUCCION DE CUARTOS EN DISTINTOS PUNTOS DE LA CIUDAD, ZONA 1.

**FECHA:** 16 DE NOVIEMBRE 2016
**PERIODO:** 10/11/2016 AL 16/11/2016

**BENEFICIARIO:** MARIA GUADALUPE RIOS VALERO
**DOMICILIO:** C.RIO HERRERAR # 1809 COL. RIVERAS DE SACRAMENTO

**No. CONTRATO:** 200/2016
**No. ESTIMACION:** 1 (CONVENIO)

| CLAVE | CONCEPTO : | VOLUMEN TOTAL DE CONCEPTO | |
|---|---|---|---|
| EXT.06 | Fabricado y colocado de concreto vibrado y curado incluyendo todos los materiales y manos de obra, desperdicios, herramienta, equipo, cimbra y descimbra, mano de obra y todo lo necesario para su correca ejecucion P.U.O.T de fc=100 kg/cm2 | 0.18 | m3 |

**PLANTILLA DE 5cm DE ESPESOR**

**MURO EXIST.**

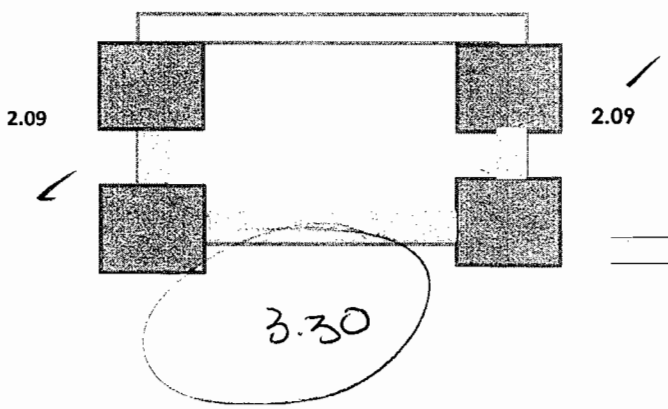


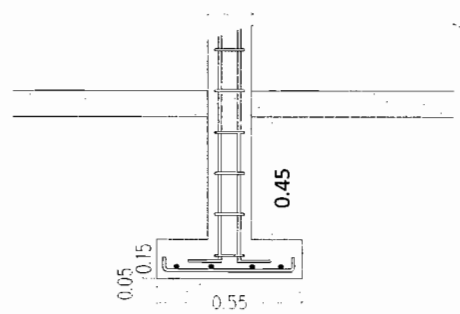


| | M LARGO | M ANCHO | M ALTO | M3 VOL. |
|---|---|---|---|---|
| 1 | 2.09 | 0.50 | 0.05 | 0.05 |
| 2 | 2.09 | 0.50 | 0.05 | 0.05 |
| 3 | 3.30 | 0.50 | 0.05 | 0.08 |

**TOTAL** 0.18 **m3**

**RESIDENTE DE OBRA**
**ING. GLORIA MARTINEZ RODRIGUEZ**

**CONSTRUCTORA PROURVIKA S.A.DE C.V**
**ING. IVAN SILVA RUIZ**

Este programa y/o proyecto de inversión es de carácter público, no es patrocinado ni promovido por partido político alguno, por partido político alguno, y sus recursos provienen de los impuestos que pagan todos los contribuyentes. Está prohibido el uso de este programa y/o proyecto de inversión con fines políticos, electorales, de lucro y otros distintos a los establecidos. Quien haga uso indebido de los recursos de este programa y/o proyecto de inversión, deberá ser denunciado y sancionado de acuerdo con la ley aplicable y ante la autoridad competente.

"ESTA OBRA FUE REALIZADA CON RECURSOS PUBLICOS FEDERALES"
"ESTE PROGRAMA ES PUBLICO, AJENO A CUALQUIER PARTIDO POLITICO,QUEDA PROHIBIDO EL USO PARTA FINES DISTINTOS A LOS ESTABLECIDOS EN EL PROGRAMA"

# G E N E R A D O R

**PROURVIKA S.A DE C.V**

**M U N I C I P I O  D E  C H I H U A H U A**

**OBRA:** CONSTRUCCION DE CUARTOS EN DISTINTOS PUNTOS DE LA CIUDAD, ZONA 1.

**FECHA:** 16 DE NOVIEMBRE 2016
**PERIODO:** 10/11/2016 AL 16/11/2016

**BENEFICIARIO:** MARIA GUADALUPE RIOS VALERO
**DOMICILIO:** C.RIO HERRERAR # 1809 COL. RIVERAS DE SACRAMENTO

**No. CONTRATO:** 200/2016
**No. ESTIMACION:** 1 (CONVENIO)

| CLAVE | CONCEPTO : | VOLUMEN TOTAL DE CONCEPTO | |
|---|---|---|---|
| EXT. 07 | Fabricado y colocado de concreto vibrado y curado incluyendo todos los materiales y manos de obra, desperdicios, herramienta, equipo, cimbra y descimbra, mano de obra y todo lo necesario para su correca ejecucion P.U.O.T de fc=200 kg/cm2 | 0.57 | m3 |

**ZAPATA CORRIDA**

**MURO EXIST.**

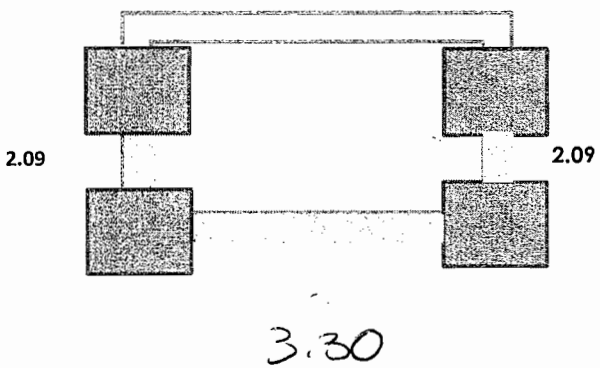


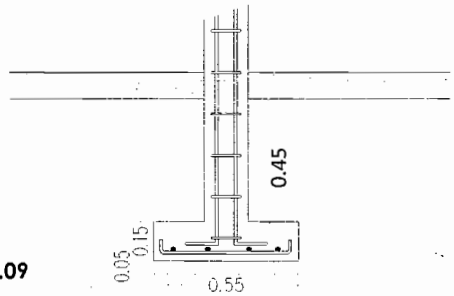


| | M LARGO | M ANCHO | M ALTO | M3 VOL. |
|---|---|---|---|---|
| 1 | 2.09 | 0.50 | 0.15 | 0.16 |
| 2 | 2.09 | 0.50 | 0.15 | 0.16 |
| 3 | 3.30 | 0.50 | 0.15 | 0.25 |

**TOTAL** 0.57 **m3**

**RESIDENTE DE OBRA**
**ING. GLORIA MARTINEZ RODRIGUEZ**

**CONSTRUCTORA PROURVIKA S.A.DE C.V**
**ING. IVAN SILVA RUIZ**

Este programa y/o proyecto de inversión es de carácter público, no es patrocinado ni promovido por partido político alguno, por partido político alguno, y sus recursos provienen de los impuestos que pagan todos los contribuyentes. Está prohibido el uso de este programa y/o proyecto de inversión con fines políticos, electorales, de lucro y otros distintos a los establecidos. Quien haga uso indebido de los recursos de este programa y/o proyecto de inversión, deberá ser denunciado y sancionado de acuerdo con la ley aplicable y ante la autoridad competente.

"ESTA OBRA FUE REALIZADA CON RECURSOS PUBLICOS FEDERALES"
"ESTE PROGRAMA ES PUBLICO, AJENO A CUALQUIER PARTIDO POLITICO,QUEDA PROHIBIDO EL USO PARTA FINES DISTINTOS A LOS ESTABLECIDOS EN EL PROGRAMA"

# G E N E R A D O R

**PROURVIKA S.A DE C.V**

**M U N I C I P I O  D E  C H I H U A H U A**

**OBRA:** CONSTRUCCION DE CUARTOS EN DISTINTOS PUNTOS DE LA CIUDAD, ZONA 1.

**FECHA:** 16 DE NOVIEMBRE 2016
**PERIODO:** 10/11/2016 AL 16/11/2016
**No. CONTRATO:** 200/2016
**No. ESTIMACION:** 1 (CONVENIO)

**BENEFICIARIO:** MARIA GUADALUPE RIOS VALERO
**DOMICILIO:** C.RIO HERRERAR # 1809 COL. RIVERAS DE SACRAMENTO

| CLAVE | CONCEPTO : | VOLUMEN TOTAL DE CONCEPTO | |
|---|---|---|---|
| EXT. 08 | Suministro y colocacion de acero de refuerzo inclute : habiilitado, colocado de parrilla en el sitio, todos los materiales, desperdicios, alambre recocido para amarres, herramientas, equipo, mano de obra y todo lo necesraio para su correcta ejecucion P.U.O.T, en diametros mayores a 3/8" | 25.13 | kg |

**ZAPATA CORRIDA**

**MURO EXIST.**

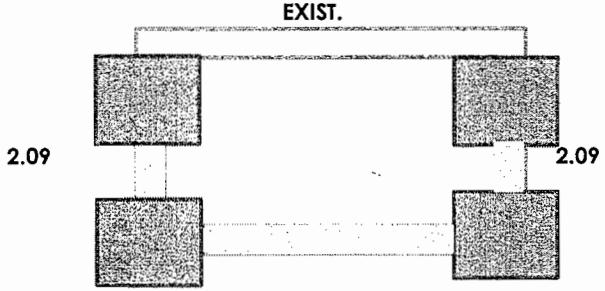


3.30

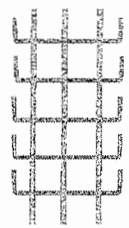

3.36

**3 V LONG 1M**
**5 V TRANS 0,60** = 6m

**6m(0,56kg/m)=3,36kg/m**

| | M LARGO | factor | peso kg | |
|---|---|---|---|---|
| 1 | 2.09 | 3.36 | 7.02 | |
| 2 | 2.09 | 3.36 | 7.02 | |
| 3 | 3.30 | 3.36 | | 11.09 |

**TOTAL** 25.13 **kg**

**RESIDENTE DE OBRA**
**ING. GLORIA MARTINEZ RODRIGUEZ**

**CONSTRUCTORA PROURVIKA S.A.DE C.V**
**ING. IVAN SILVA RUIZ**

Este programa y/o proyecto de inversión es de carácter público, no es patrocinado ni promovido por partido político alguno, por partido político alguno, y sus recursos provienen de los impuestos que pagan todos los contribuyentes. Está prohibido el uso de este programa y/o proyecto de inversión con fines políticos, electorales, de lucro y otros distintos a los establecidos. Quien haga uso indebido de los recursos de este programa y/o proyecto de inversión, deberá ser denunciado y sancionado de acuerdo con la ley aplicable y ante la autoridad competente.

"ESTA OBRA FUE REALIZADA CON RECURSOS PUBLICOS FEDERALES"
"ESTE PROGRAMA ES PUBLICO, AJENO A CUALQUIER PARTIDO POLITICO,QUEDA PROHIBIDO EL USO PARTA FINES DISTINTOS A LOS ESTABLECIDOS EN EL PROGRAMA"

# T E S T I G O  F O T O G R A F I C O

**PROURVIKA S.A DE C.V**

**M U N I C I P I O  D E  C H I H U A H U A**

**OBRA:** **CONSTRUCCION DE CUARTOS EN DISTINTOS PUNTOS DE LA CIUDAD, ZONA 1.**

**BENEFICIARIO:** MARIA GUADALUPE RIOS VALERO

**DOMICILIO :** **C.RIO HERRERAR # 1809 COL. RIVERAS DE SACRAMENTO**

**FECHA:** 16 DE NOVIEMBRE 2016

**PERIODO:** 10/11/2016 AL 16/11/2016

**No. CONTRATO:** **200/2016**

**No. ESTIMACION:** **1 (CONVENIO)**

## Testigo fotografico cuarto adosado

**RESIDENTE DE OBRA**
**ING. GLORIA MARTINEZ RODRIGUEZ**

**CONSTRUCTORA PROURVIKA S.A.DE C.V**
**ING. IVAN SILVA RUIZ**

Este programa y/o proyecto de inversión es de carácter público, no es patrocinado ni promovido por partido político alguno, por partido político alguno, y sus recursos provienen de los impuestos que pagan todos los contribuyentes. Está prohibido el uso de este programa y/o proyecto de inversión con fines políticos, electorales, de lucro y otros distintos a los establecidos. Quien haga uso indebido de los recursos de este programa y/o proyecto de inversión, deberá ser denunciado y sancionado de acuerdo con la ley aplicable y ante la autoridad competente.

"ESTA OBRA FUE REALIZADA CON RECURSOS PUBLICOS FEDERALES"
"ESTE PROGRAMA ES PUBLICO, AJENO A CUALQUIER PARTIDO POLITICO,QUEDA PROHIBIDO EL USO PARTA FINES DISTINTOS A LOS ESTABLECIDOS EN EL PROGRAMA"

# G E N E R A D O R

**PROURVIKA S.A DE C.V**

**M U N I C I P I O  D E  C H I H U A H U A**

**OBRA:** CONSTRUCCION DE CUARTOS EN DISTINTOS PUNTOS DE LA CIUDAD, ZONA 1.

**BENEFICIARIO:** ANAIS JUAREZ REYES

**DOMICILIO:** C.RIO META # 2006 COL. RIVERAS DE SACRAMENTO

**FECHA:** 16 DE NOVIEMBRE 2016

**PERIODO:** 10/11/2016 AL 16/11/2016

**No. CONTRATO:** 200/2016

**No. ESTIMACION:** 1 (CONVENIO)

| CLAVE | CONCEPTO : | VOLUMEN TOTAL DE CONCEPTO | |
|---|---|---|---|
| EXT. 03 | Excavacion a mano para desplante de estructuras, en material B, en seco incluye: afloje y extraccion de material con amacice o limpieza de plantillas o taludes, remocion, acarreo hasta 10 mts. Dentro de la misma y traspaleos verticales para su extraccion. Hasta dos metros de profundidad, incluye la compactacion del fondo de la excavaciòn al 90% de su PVSM. | 2.06 | m3 |

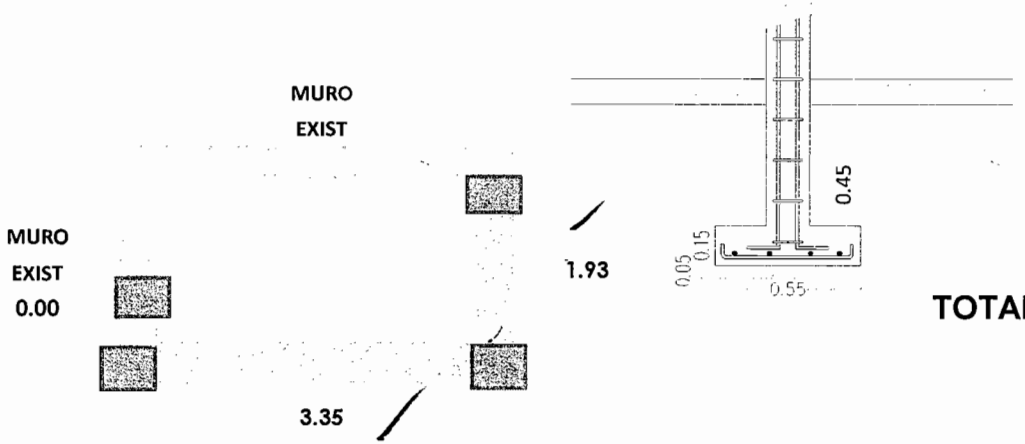


| | M LARGO | M ANCHO | M ALTO | M3 VOL. |
|---|---|---|---|---|
| 1 | 1.93 | 0.60 | 0.65 | 0.75 |
| 2 | 3.35 | 0.60 | 0.65 | 1.31 |
| 3 | 0.00 | 0.60 | 0.65 | 0.00 |

**TOTAL 2.06 m3**

**RESIDENTE DE OBRA**
**ING. GLORIA MARTINEZ RODRIGUEZ**

**CONSTRUCTORA PROURVIKA S.A.DE C.V**
**ING. IVAN SILVA RUIZ**

Este programa y/o proyecto de inversión es de carácter público, no es patrocinado ni promovido por partido político alguno, por partido político alguno, y sus recursos provienen de los impuestos que pagan todos los contribuyentes. Está prohibido el uso de este programa y/o proyecto de inversión con fines políticos, electorales, de lucro y otros distintos a los establecidos. Quien haga uso indebido de los recursos de este programa y/o proyecto de inversión, deberá ser denunciado y sancionado de acuerdo con la ley aplicable y ante la autoridad competente.

"ESTA OBRA FUE REALIZADA CON RECURSOS PUBLICOS FEDERALES"
"ESTE PROGRAMA ES PUBLICO, AJENO A CUALQUIER PARTIDO POLITICO,QUEDA PROHIBIDO EL USO PARTA FINES DISTINTOS A LOS ESTABLECIDOS EN EL PROGRAMA"

# G E N E R A D O R

**PROURVIKA S.A DE C.V**

**M U N I C I P I O  D E  C H I H U A H U A**

**OBRA:** CONSTRUCCION DE CUARTOS EN DISTINTOS PUNTOS DE LA CIUDAD, ZONA 1.

**BENEFICIARIO:** ANAIS JUAREZ REYES

**DOMICILIO:** C.RIO META # 2006 COL. RIVERAS DE SACRAMENTO

**FECHA:** 16 DE NOVIEMBRE 2016

**PERIODO:** 10/11/2016 AL 16/11/2016

**No. CONTRATO:** 200/2016

**No. ESTIMACION:** 1 (CONVENIO)

| CLAVE | CONCEPTO : | VOLUMEN TOTAL DE CONCEPTO | |
|---|---|---|---|
| EXT. 04 | Relleno en zanjas, compactado al 90 % prueba proctor, con material producto de la excavacion | 1.03 | m3 |

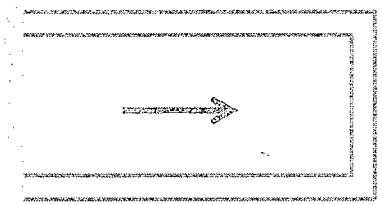

| | AREA | ESPESOR | |
|---|---|---|---|
| **vol excavacion** | | | 2.06 |
| vol zapata | | | -0.43 |
| vol plantilla | | | -0.14 |
| vol rodapie | 3.06 | 0.15 | -0.46 |

**TOTAL** **1.03 m3**

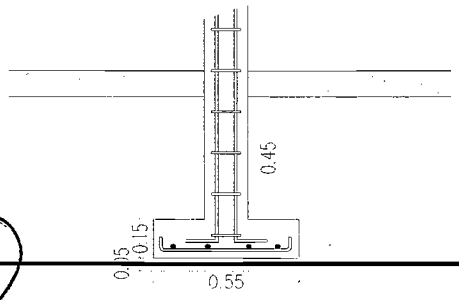


**RESIDENTE DE OBRA**
**ING. GLORIA MARTINEZ RODRIGUEZ**

**CONSTRUCTORA PROURVIKA S.A.DE C.V**
**ING. IVAN SILVA RUIZ**

Este programa y/o proyecto de inversión es de carácter público, no es patrocinado ni promovido por partido político alguno, por partido político alguno, y sus recursos provienen de los impuestos que pagan todos los contribuyentes. Está prohibido el uso de este programa y/o proyecto de inversión con fines políticos, electorales, de lucro y otros distintos a los establecidos. Quien haga uso indebido de los recursos de este programa y/o proyecto de inversión, deberá ser denunciado y sancionado de acuerdo con la ley aplicable y ante la autoridad competente.

"ESTA OBRA FUE REALIZADA CON RECURSOS PUBLICOS FEDERALES"
"ESTE PROGRAMA ES PUBLICO, AJENO A CUALQUIER PARTIDO POLITICO,QUEDA PROHIBIDO EL USO PARTA FINES DISTINTOS A LOS ESTABLECIDOS EN EL PROGRAMA"

# G E N E R A D O R

**PROURVIKA S.A DE C.V**

**M U N I C I P I O  D E  C H I H U A H U A**

**OBRA:** CONSTRUCCION DE CUARTOS EN DISTINTOS PUNTOS DE LA CIUDAD, ZONA 1.

**FECHA:** 16 DE NOVIEMBRE 2016

**PERIODO:** 10/11/2016 AL 16/11/2016

**BENEFICIARIO:** ANAIS JUAREZ REYES

**No. CONTRATO:** 200/2016

**DOMICILIO:** C.RIO META # 2006 COL. RIVERAS DE SACRAMENTO

**No. ESTIMACION:** 1 (CONVENIO)

| CLAVE | CONCEPTO : | VOLUMEN TOTAL DE CONCEPTO | |
|---|---|---|---|
| EXT.05 | Muros de tabique rojo recocido o block, hasta 6.00 metros de altura, junteado con mortero cemento-arena 1:5 incluye todos los materiales y mano de obra, rodapie de block de 15x20x40 cms relleno de concreto f'c=100kg/cm2 | 3.06 | m2 |

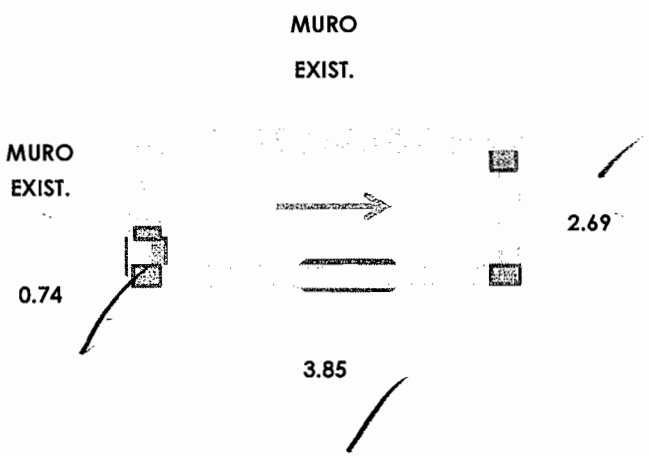


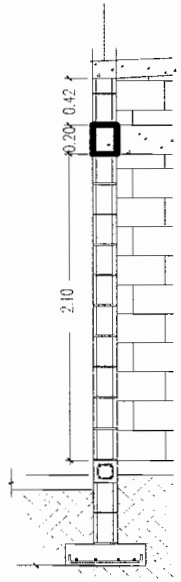


| MURO | M LARGO | M ALTO | M2 ÁREA MURO |
|---|---|---|---|
| 1 | 0.74 | 0.42 | 0.31 |
| 2 | 2.69 | 0.42 | 1.13 |
| 3 | 3.85 | 0.42 | 1.62 |

**TOTAL** **3.06 m2**

**RESIDENTE DE OBRA**
**ING. GLORIA MARTINEZ RODRIGUEZ**

**CONSTRUCTORA PROURVIKA S.A.DE C.V**
**ING. IVAN SILVA RUIZ**

Este programa y/o proyecto de inversión es de carácter público, no es patrocinado ni promovido por partido político alguno, por partido político alguno, y sus recursos provienen de los impuestos que pagan todos los contribuyentes. Está prohibido el uso de este programa y/o proyecto de inversión con fines políticos, electorales, de lucro y otros distintos a los establecidos. Quien haga uso indebido de los recursos de este programa y/o proyecto de inversión, deberá ser denunciado y sancionado de acuerdo con la ley aplicable y ante la autoridad competente.

"ESTA OBRA FUE REALIZADA CON RECURSOS PUBLICOS FEDERALES"
"ESTE PROGRAMA ES PUBLICO, AJENO A CUALQUIER PARTIDO POLITICO,QUEDA PROHIBIDO EL USO PARTA FINES DISTINTOS A LOS ESTABLECIDOS EN EL PROGRAMA"

# G E N E R A D O R

**PROURVIKA S.A DE C.V**

**M U N I C I P I O  D E  C H I H U A H U A**

**OBRA:** CONSTRUCCION DE CUARTOS EN DISTINTOS PUNTOS DE LA CIUDAD, ZONA 1.

**FECHA:** 16 DE NOVIEMBRE 2016

**PERIODO:** 10/11/2016 AL 16/11/2016

**BENEFICIARIO:** ANAIS JUAREZ REYES

**No. CONTRATO:** 200/2016

**DOMICILIO:** C.RIO META # 2006 COL. RIVERAS DE SACRAMENTO

**No. ESTIMACION:** 1 (CONVENIO)

| CLAVE | CONCEPTO : | VOLUMEN TOTAL DE CONCEPTO | |
|---|---|---|---|
| EXT.06 | Fabricado y colocado de concreto vibrado y curado incluyendo todos los materiales y manos de obra, desperdicios, herramienta, equipo, cimbra y descimbra, mano de obra y todo lo necesario para su correca ejecucion P.U.O.T de fc=100 kg/cm2 | 0.14 | m3 |

**PLANTILLA DE 5cm DE ESPESOR**

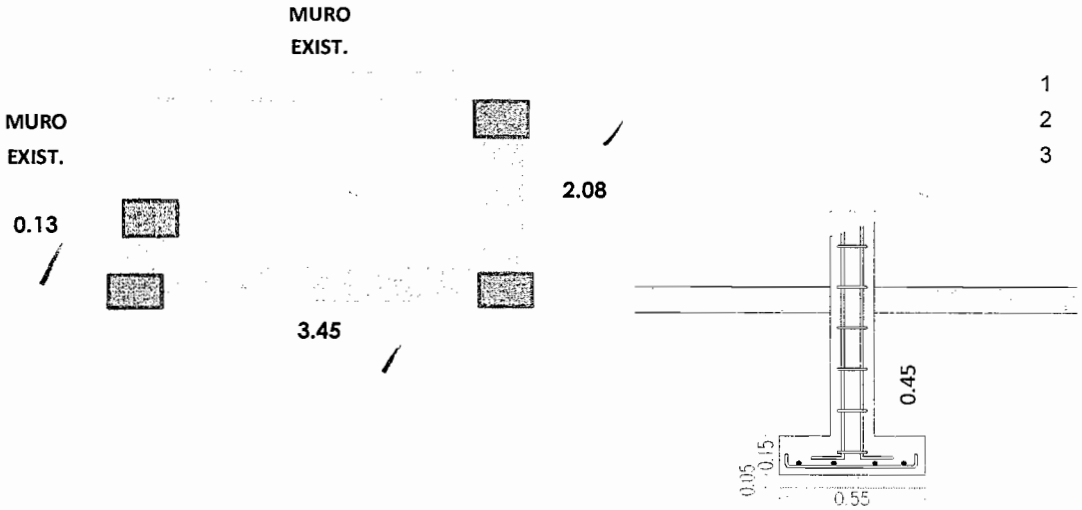


| | M LARGO | M ANCHO | M ALTO | M3 VOL. |
|---|---|---|---|---|
| 1 | 2.08 | 0.50 | 0.05 | 0.05 |
| 2 | 3.45 | 0.50 | 0.05 | 0.09 |
| 3 | 0.13 | 0.50 | 0.05 | 0.00 |

**TOTAL** 0.14 m3

**RESIDENTE DE OBRA**
**ING. GLORIA MARTINEZ RODRIGUEZ**

**CONSTRUCTORA PROURVIKA S.A.DE C.V**
**ING. IVAN SILVA RUIZ**

Este programa y/o proyecto de inversión es de carácter público, no es patrocinado ni promovido por partido político alguno, por partido político alguno, y sus recursos provienen de los impuestos que pagan todos los contribuyentes. Está prohibido el uso de este programa y/o proyecto de inversión con fines políticos, electorales, de lucro y otros distintos a los establecidos. Quien haga uso indebido de los recursos de este programa y/o proyecto de inversión, deberá ser denunciado y sancionado de acuerdo con la ley aplicable y ante la autoridad competente.

"ESTA OBRA FUE REALIZADA CON RECURSOS PUBLICOS FEDERALES"
"ESTE PROGRAMA ES PUBLICO, AJENO A CUALQUIER PARTIDO POLITICO,QUEDA PROHIBIDO EL USO PARTA FINES DISTINTOS A LOS ESTABLECIDOS EN EL PROGRAMA"

# G E N E R A D O R

**PROURVIKA S.A DE C.V**

**M U N I C I P I O  D E  C H I H U A H U A**

**OBRA:** CONSTRUCCION DE CUARTOS EN DISTINTOS PUNTOS DE LA CIUDAD, ZONA 1.

**FECHA:** 16 DE NOVIEMBRE 2016

**PERIODO:** 10/11/2016 AL 16/11/2016

**BENEFICIARIO:** ANAIS JUAREZ REYES

**No. CONTRATO:** 200/2016

**DOMICILIO:** C.RIO META # 2006 COL. RIVERAS DE SACRAMENTO

**No. ESTIMACION:** 1 (CONVENIO)

| CLAVE | CONCEPTO : | VOLUMEN TOTAL DE CONCEPTO | |
|---|---|---|---|
| EXT. 07 | Fabricado y colocado de concreto vibrado y curado incluyendo todos los materiales y manos de obra, desperdicios, herramienta, equipo, cimbra y descimbra, mano de obra y todo lo necesario para su correca ejecucion P.U.O.T de fc=200 kg/cm2 | 0.43 | m3 |

**ZAPATA CORRIDA**

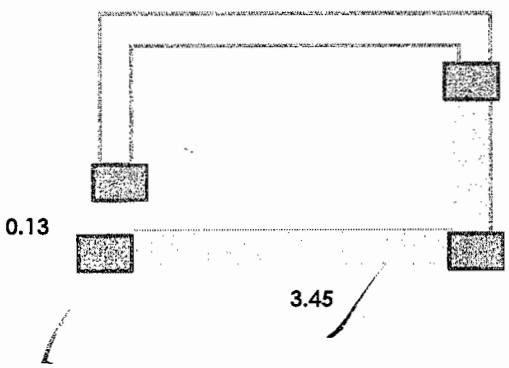


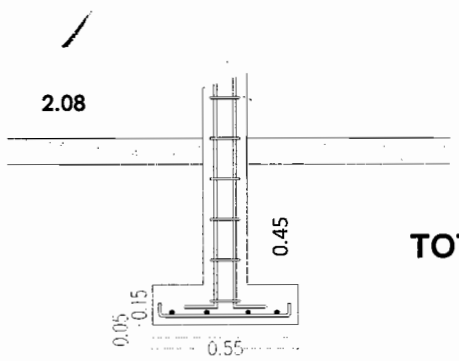


| | M LARGO | M ANCHO | M ALTO | M3 VOL. |
|---|---|---|---|---|
| 1 | 2.08 | 0.50 | 0.15 | 0.16 |
| 2 | 3.45 | 0.50 | 0.15 | 0.26 |
| 3 | 0.13 | 0.50 | 0.15 | 0.01 |

**TOTAL 0.43 m3**

**RESIDENTE DE OBRA**
**ING. GLORIA MARTINEZ RODRIGUEZ**

**CONSTRUCTORA PROURVIKA S.A.DE C.V**
**ING. IVAN SILVA RUIZ**

Este programa y/o proyecto de inversión es de carácter público, no es patrocinado ni promovido por partido político alguno, por partido político alguno, y sus recursos provienen de los impuestos que pagan todos los contribuyentes. Está prohibido el uso de este programa y/o proyecto de inversión con fines políticos, electorales, de lucro y otros distintos a los establecidos. Quien haga uso indebido de los recursos de este programa y/o proyecto de inversión, deberá ser denunciado y sancionado de acuerdo con la ley aplicable y ante la autoridad competente.

"ESTA OBRA FUE REALIZADA CON RECURSOS PUBLICOS FEDERALES"
"ESTE PROGRAMA ES PUBLICO, AJENO A CUALQUIER PARTIDO POLITICO,QUEDA PROHIBIDO EL USO PARTA FINES DISTINTOS A LOS ESTABLECIDOS EN EL PROGRAMA"

# G E N E R A D O R

**PROURVIKA S.A DE C.V**

**M U N I C I P I O  D E  C H I H U A H U A**

**OBRA:** CONSTRUCCION DE CUARTOS EN DISTINTOS PUNTOS DE LA CIUDAD, ZONA 1.

**FECHA:** 16 DE NOVIEMBRE 2016

**PERIODO:** 10/11/2016 AL 16/11/2016

**BENEFICIARIO:** ANAIS JUAREZ REYES

**No. CONTRATO:** 200/2016

**DOMICILIO:** C.RIO META # 2006 COL. RIVERAS DE SACRAMENTO

**No. ESTIMACION:** 1 (CONVENIO)

| CLAVE | CONCEPTO : | VOLUMEN TOTAL DE CONCEPTO | |
|---|---|---|---|
| EXT. 08 | Suministro y colocacion de acero de refuerzo inclute : habiilitado, colocado de parrilla en el sitio, todos los materiales, desperdicios, alambre recocido para amarres, herramientas, equipo, mano de obra y todo lo necesraio para su correcta ejecucion P.U.O.T, en diametros mayores a 3/8" | 19.02 | KG |

**ZAPATA CORRIDA**

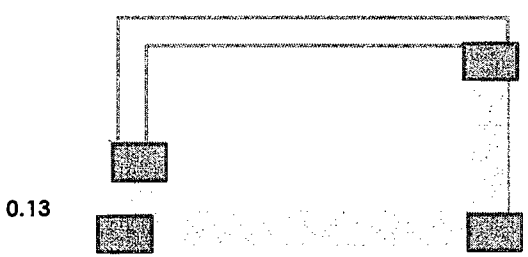


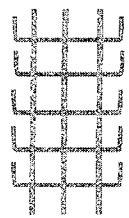

3.36

3 V LONG 1M

5 V TRANS 0,60

= 6m

6m(0,56kg/m)=3,36kg/m

| | M LARGO | factor | peso kg |
|---|---|---|---|
| 1 | 2.08 | 3.36 | 6.99 |
| 2 | 3.45 | 3.36 | 11.59 |
| 3 | 0.13 | 3.36 | 0.44 |

**TOTAL** **19.02 KG**

**RESIDENTE DE OBRA**
**ING. GLORIA MARTINEZ RODRIGUEZ**

**CONSTRUCTORA PROURVIKA S.A.DE C.V**
**ING. IVAN SILVA RUIZ**

Este programa y/o proyecto de inversión es de carácter público, no es patrocinado ni promovido por partido político alguno, por partido político alguno, y sus recursos provienen de los impuestos que pagan todos los contribuyentes. Está prohibido el uso de este programa y/o proyecto de inversión con fines políticos, electorales, de lucro y otros distintos a los establecidos. Quien haga uso indebido de los recursos de este programa y/o proyecto de inversión, deberá ser denunciado y sancionado de acuerdo con la ley aplicable y ante la autoridad competente.

"ESTA OBRA FUE REALIZADA CON RECURSOS PUBLICOS FEDERALES"
"ESTE PROGRAMA ES PUBLICO, AJENO A CUALQUIER PARTIDO POLITICO,QUEDA PROHIBIDO EL USO PARTA FINES DISTINTOS A LOS ESTABLECIDOS EN EL PROGRAMA"

# T E S T I G O  F O T O G R A F I C O

0.00

MUNICIPIO DE CHIHUAHUA

**OBRA:** CONSTRUCCION DE CUARTOS EN DISTINTOS PUNTOS DE LA CIUDAD, ZONA 1.

**BENEFICIARIO:** ANAIS JUAREZ REYES

**DOMICILIO :** C.RIO META # 2006 COL. RIVERAS DE SACRAMENTO

**FECHA:** 16 DE NOVIEMBRE 2016

**PERIODO:** 10/11/2016 AL 16/11/2016

**No. CONTRATO:** 200/2016

**No. ESTIMACION:** 1 (CONVENIO)

## Testigo fotografico cuarto adosado

RESIDENTE DE OBRA
ING. GLORIA MARTINEZ RODRIGUEZ

CONSTRUCTORA PROURVIKA S.A.DE C.V
ING. IVAN SILVA RUIZ

Este programa y/o proyecto de inversión es de carácter público, no es patrocinado ni promovido por partido político alguno, por partido político alguno, y sus recursos provienen de los impuestos que pagan todos los contribuyentes. Está prohibido el uso de este programa y/o proyecto de inversión con fines políticos, electorales, de lucro y otros distintos a los establecidos. Quien haga uso indebido de los recursos de este programa y/o proyecto de inversión, deberá ser denunciado y sancionado de acuerdo con la ley aplicable y ante la autoridad competente.

"ESTA OBRA FUE REALIZADA CON RECURSOS PUBLICOS FEDERALES"
"ESTE PROGRAMA ES PUBLICO, AJENO A CUALQUIER PARTIDO POLITICO,QUEDA PROHIBIDO EL USO PARTA FINES DISTINTOS A LOS ESTABLECIDOS EN EL PROGRAMA"

# G E N E R A D O R

**PROURVIKA S.A DE C.V**

**M U N I C I P I O  D E  C H I H U A H U A**

**OBRA:** CONSTRUCCION DE CUARTOS EN DISTINTOS PUNTOS DE LA CIUDAD, ZONA 1.

**FECHA:** 16 DE NOVIEMBRE 2016

**PERIODO:** 10/11/2016 AL 16/11/2016

**BENEFICIARIO:** ESPERANZA RIOS CRUZ

**No. CONTRATO:** 200/2016

**DOMICILIO:** C.RIO NEUQUEL # 1811 COL. RIVERAS DE SACRAMENTO

**No. ESTIMACION:** 1 (CONVENIO)

| CLAVE | CONCEPTO : | VOLUMEN TOTAL DE CONCEPTO | |
|---|---|---|---|
| EXT. 03 | Excavacion a mano para desplante de estructuras, en material B, en seco incluye: afloje y extraccion de material con amacice o limpieza de plantillas o taludes, remocion, acarreo hasta 10 mts. Dentro de la misma y traspaleos verticales para su extraccion. Hasta dos metros de profundidad, incluye la compactacion del fondo de la excavaciòn al 90% de su PVSM. | 2.77 | m3 |

MURO EXIST.

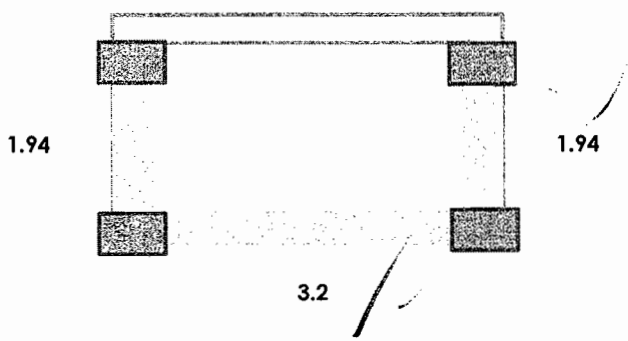


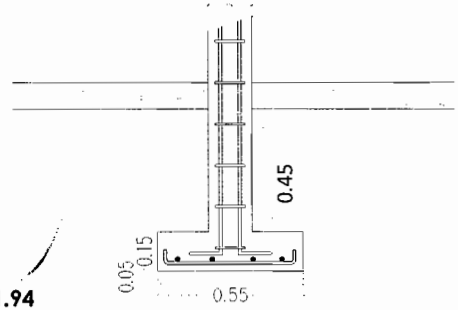


| | M LARGO | M ANCHO | M ALTO | M3 VOL. |
|---|---|---|---|---|
| 1 | 1.94 | 0.60 | 0.65 | 0.76 |
| 2 | 1.94 | 0.60 | 0.65 | 0.76 |
| 3 | 3.20 | 0.60 | 0.65 | 1.25 |

**TOTAL 2.77 m3**

**RESIDENTE DE OBRA**
**ING. GLORIA MARTINEZ RODRIGUEZ**

**CONSTRUCTORA PROURVIKA S.A.DE C.V**
**ING. IVAN SILVA RUIZ**

Este programa y/o proyecto de inversión es de carácter público, no es patrocinado ni promovido por partido político alguno, por partido político alguno, y sus recursos provienen de los impuestos que pagan todos los contribuyentes. Está prohibido el uso de este programa y/o proyecto de inversión con fines políticos, electorales, de lucro y otros distintos a los establecidos. Quien haga uso indebido de los recursos de este programa y/o proyecto de inversión, deberá ser denunciado y sancionado de acuerdo con la ley aplicable y ante la autoridad competente.

"ESTA OBRA FUE REALIZADA CON RECURSOS PUBLICOS FEDERALES"
"ESTE PROGRAMA ES PUBLICO, AJENO A CUALQUIER PARTIDO POLITICO,QUEDA PROHIBIDO EL USO PARTA FINES DISTINTOS A LOS ESTABLECIDOS EN EL PROGRAMA"

# G E N E R A D O R

**PROURVIKA S.A DE C.V**

**M U N I C I P I O  D E  C H I H U A H U A**

**OBRA:** CONSTRUCCION DE CUARTOS EN DISTINTOS PUNTOS DE LA CIUDAD, ZONA 1.

**FECHA:** 16 DE NOVIEMBRE 2016
**PERIODO:** 10/11/2016 AL 16/11/2016

**BENEFICIARIO:** ESPERANZA RIOS CRUZ
**DOMICILIO:** C.RIO NEUQUEL # 1811 COL. RIVERAS DE SACRAMENTO

**No. CONTRATO:** 200/2016
**No. ESTIMACION:** 1 (CONVENIO)

| CLAVE | CONCEPTO : | VOLUMEN TOTAL DE CONCEPTO | |
|---|---|---|---|
| EXT. 04 | Relleno en zanjas, compactado al 90 % prueba proctor, con material producto de la excavacion | 1.45 | m3 |

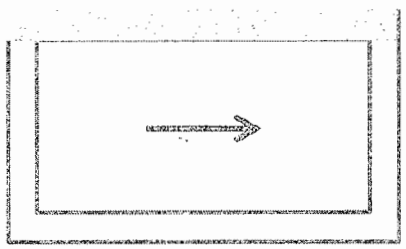

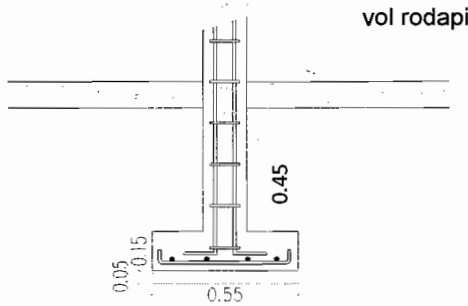


| | AREA | ESPESOR | |
|---|---|---|---|
| vol excavacion | | | 2.77 |
| vol zapata | | | -0.57 |
| vol plantilla | | | -0.18 |
| vol rodapie | 3.81 | 0.15 | -0.57 |

**TOTAL** **1.45 m3**

**RESIDENTE DE OBRA**
**ING. GLORIA MARTINEZ RODRIGUEZ**

**CONSTRUCTORA PROURVIKA S.A.DE C.V**
**ING. IVAN SILVA RUIZ**

Este programa y/o proyecto de inversión es de carácter público, no es patrocinado ni promovido por partido político alguno, por partido político alguno, y sus recursos provienen de los impuestos que pagan todos los contribuyentes. Está prohibido el uso de este programa y/o proyecto de inversión con fines políticos, electorales, de lucro y otros distintos a los establecidos. Quien haga uso indebido de los recursos de este programa y/o proyecto de inversión, deberá ser denunciado y sancionado de acuerdo con la ley aplicable y ante la autoridad competente.

"ESTA OBRA FUE REALIZADA CON RECURSOS PUBLICOS FEDERALES"
"ESTE PROGRAMA ES PUBLICO, AJENO A CUALQUIER PARTIDO POLITICO,QUEDA PROHIBIDO EL USO PARTA FINES DISTINTOS A LOS ESTABLECIDOS EN EL PROGRAMA"

# G E N E R A D O R

**PROURVIKA S.A DE C.V**

**M U N I C I P I O  D E  C H I H U A H U A**

**OBRA:** CONSTRUCCION DE CUARTOS EN DISTINTOS PUNTOS DE LA CIUDAD, ZONA 1.

**BENEFICIARIO:** ESPERANZA RIOS CRUZ

**DOMICILIO:** C.RIO NEUQUEL # 1811 COL. RIVERAS DE SACRAMENTO

**FECHA:** 16 DE NOVIEMBRE 2016

**PERIODO:** 10/11/2016 AL 16/11/2016

**No. CONTRATO:** 200/2016

**No. ESTIMACION:** 1 (CONVENIO)

| CLAVE | CONCEPTO : | VOLUMEN TOTAL DE CONCEPTO | |
|---|---|---|---|
| EXT.05 | Muros de tabique rojo recocido o block, hasta 6.00 metros de altura, junteado con mortero cemento-arena 1:5 incluye todos los materiales y mano de obra, rodapie de block de 15x20x40 cms relleno de concreto f'c=100kg/cm2 | 3.81 | m2 |

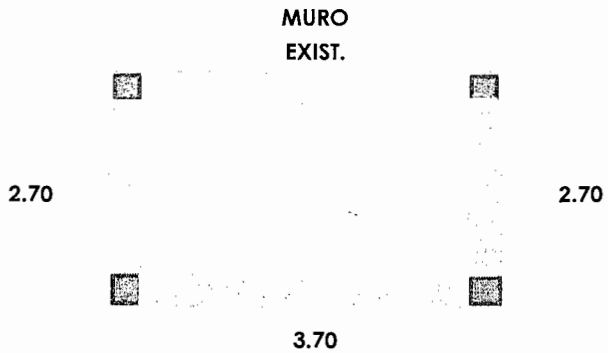


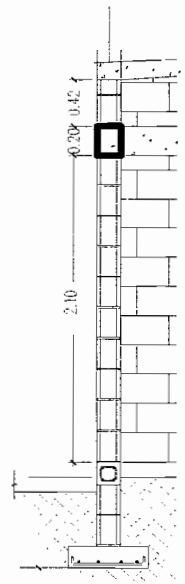


| MURO | M LARGO | M ALTO | M2 REA MURO |
|---|---|---|---|
| 1 | 2.70 | 0.42 | 1.13 |
| 2 | 2.70 | 0.42 | 1.13 |
| 3 | 3.70 | 0.42 | 1.55 |

**TOTAL** **3.81 m2**

**RESIDENTE DE OBRA**
**ING. GLORIA MARTINEZ RODRIGUEZ**

**CONSTRUCTORA PROURVIKA S.A.DE C.V**
**ING. IVAN SILVA RUIZ**

Este programa y/o proyecto de inversión es de carácter público, no es patrocinado ni promovido por partido político alguno, por partido político alguno, y sus recursos provienen de los impuestos que pagan todos los contribuyentes. Está prohibido el uso de este programa y/o proyecto de inversión con fines políticos, electorales, de lucro y otros distintos a los establecidos. Quien haga uso indebido de los recursos de este programa y/o proyecto de inversión, deberá ser denunciado y sancionado de acuerdo con la ley aplicable y ante la autoridad competente.

"ESTA OBRA FUE REALIZADA CON RECURSOS PUBLICOS FEDERALES"
"ESTE PROGRAMA ES PUBLICO, AJENO A CUALQUIER PARTIDO POLITICO,QUEDA PROHIBIDO EL USO PARTA FINES DISTINTOS A LOS ESTABLECIDOS EN EL PROGRAMA"

# G E N E R A D O R

**PROURVIKA S.A DE C.V**

**M U N I C I P I O  D E  C H I H U A H U A**

**OBRA:** CONSTRUCCION DE CUARTOS EN DISTINTOS PUNTOS DE LA CIUDAD, ZONA 1.

**FECHA:** 16 DE NOVIEMBRE 2016
**PERIODO:** 10/11/2016 AL 16/11/2016

**BENEFICIARIO:** ESPERANZA RIOS CRUZ
**DOMICILIO:** C.RIO NEUQUEL # 1811 COL. RIVERAS DE SACRAMENTO

**No. CONTRATO:** 200/2016
**No. ESTIMACION:** 1 (CONVENIO)

| CLAVE | CONCEPTO : | VOLUMEN TOTAL DE CONCEPTO | |
|---|---|---|---|
| EXT.06 | Fabricado y colocado de concreto vibrado y curado incluyendo todos los materiales y manos de obra, desperdicios, herramienta, equipo, cimbra y descimbra, mano de obra y todo lo necesario para su correca ejecucion P.U.O.T de fc=100 kg/cm2 | 0.18 | m3 |

**PLANTILLA DE 5cm DE ESPESOR**

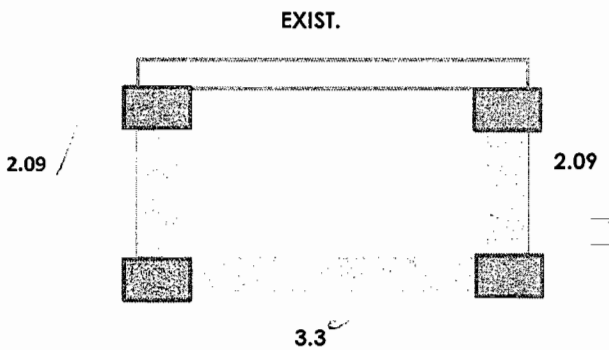


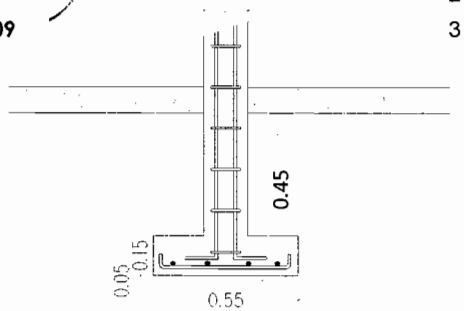


| | M LARGO | M ANCHO | M ALTO | M3 VOL. |
|---|---|---|---|---|
| 1 | 2.09 | 0.50 | 0.05 | 0.05 |
| 2 | 2.09 | 0.50 | 0.05 | 0.05 |
| 3 | 3.30 | 0.50 | 0.05 | 0.08 |

**TOTAL** 0.18 M2

RESIDENTE DE OBRA
ING. GLORIA MARTINEZ RODRIGUEZ

CONSTRUCTORA PROURVIKA S.A.DE C.V
ING. IVAN SILVA RUIZ

Este programa y/o proyecto de inversión es de carácter público, no es patrocinado ni promovido por partido político alguno, por partido político alguno, y sus recursos provienen de los impuestos que pagan todos los contribuyentes. Está prohibido el uso de este programa y/o proyecto de inversión con fines políticos, electorales, de lucro y otros distintos a los establecidos. Quien haga uso indebido de los recursos de este programa y/o proyecto de inversión, deberá ser denunciado y sancionado de acuerdo con la ley aplicable y ante la autoridad competente.

"ESTA OBRA FUE REALIZADA CON RECURSOS PUBLICOS FEDERALES"
"ESTE PROGRAMA ES PUBLICO, AJENO A CUALQUIER PARTIDO POLITICO,QUEDA PROHIBIDO EL USO PARTA FINES DISTINTOS A LOS ESTABLECIDOS EN EL PROGRAMA"

# G E N E R A D O R

**PROURVIKA S.A DE C.V**

**M U N I C I P I O  D E  C H I H U A H U A**

**OBRA:** CONSTRUCCION DE CUARTOS EN DISTINTOS PUNTOS DE LA CIUDAD, ZONA 1.

**FECHA:** 16 DE NOVIEMBRE 2016

**PERIODO:** 10/11/2016 AL 16/11/2016

**BENEFICIARIO:** ESPERANZA RIOS CRUZ

**No. CONTRATO:** 200/2016

**DOMICILIO:** C.RIO NEUQUEL # 1811 COL. RIVERAS DE SACRAMENTO

**No. ESTIMACION:** 1 (CONVENIO)

| CLAVE | CONCEPTO : | VOLUMEN TOTAL DE CONCEPTO | |
|---|---|---|---|
| EXT. 07 | Fabricado y colocado de concreto vibrado y curado incluyendo todos los materiales y manos de obra, desperdicios, herramienta, equipo, cimbra y descimbra, mano de obra y todo lo necesario para su correca ejecucion P.U.O.T de fc=200 kg/cm2 | 0.57 | m3 |

**ZAPATA CORRIDA**

**MURO EXIST.**

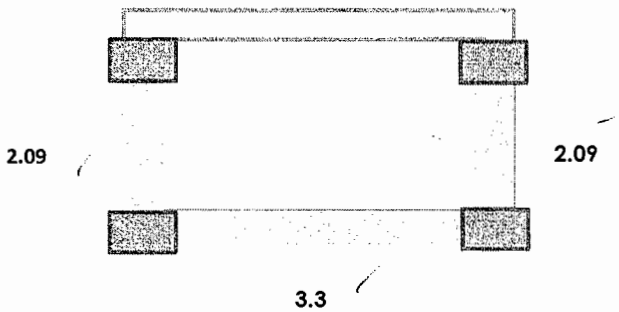


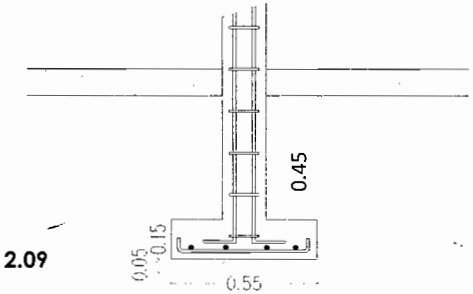


| | M LARGO | M ANCHO | M ALTO | M3 VOL. |
|---|---|---|---|---|
| 1 | 2.09 | 0.50 | 0.15 | 0.16 |
| 2 | 2.09 | 0.50 | 0.15 | 0.16 |
| 3 | 3.30 | 0.50 | 0.15 | 0.25 |

**TOTAL 0.57 m3**

**RESIDENTE DE OBRA**
**ING. GLORIA MARTINEZ RODRIGUEZ**

**CONSTRUCTORA PROURVIKA S.A.DE C.V**
**ING. IVAN SILVA RUIZ**

Este programa y/o proyecto de inversión es de carácter público, no es patrocinado ni promovido por partido político alguno, por partido político alguno, y sus recursos provienen de los impuestos que pagan todos los contribuyentes. Está prohibido el uso de este programa y/o proyecto de inversión con fines políticos, electorales, de lucro y otros distintos a los establecidos. Quien haga uso indebido de los recursos de este programa y/o proyecto de inversión, deberá ser denunciado y sancionado de acuerdo con la ley aplicable y ante la autoridad competente.

"ESTA OBRA FUE REALIZADA CON RECURSOS PUBLICOS FEDERALES"
"ESTE PROGRAMA ES PUBLICO, AJENO A CUALQUIER PARTIDO POLITICO,QUEDA PROHIBIDO EL USO PARTA FINES DISTINTOS A LOS ESTABLECIDOS EN EL PROGRAMA"

# G E N E R A D O R

**PROURVIKA S.A DE C.V**

**M U N I C I P I O  D E  C H I H U A H U A**

**OBRA:** CONSTRUCCION DE CUARTOS EN DISTINTOS PUNTOS DE LA CIUDAD, ZONA 1.

**BENEFICIARIO:** ESPERANZA RIOS CRUZ

**DOMICILIO:** C.RIO NEUQUEL # 1811 COL. RIVERAS DE SACRAMENTO

**FECHA:** 16 DE NOVIEMBRE 2016

**PERIODO:** 10/11/2016 AL 16/11/2016

**No. CONTRATO:** 200/2016

**No. ESTIMACION:** 1 (CONVENIO)

| CLAVE | CONCEPTO : | VOLUMEN TOTAL DE CONCEPTO | |
|---|---|---|---|
| EXT. 08 | Suministro y colocacion de acero de refuerzo inclute : habiilitado, colocado de parrilla en el sitio, todos los materiales, desperdicios, alambre recocido para amarres, herramientas, equipo, mano de obra y todo lo necesraio para su correcta ejecucion P.U.O.T, en diametros mayores a 3/8" | 25.13 | kg |

**ZAPATA CORRIDA**

**MURO**
**EXIST.**

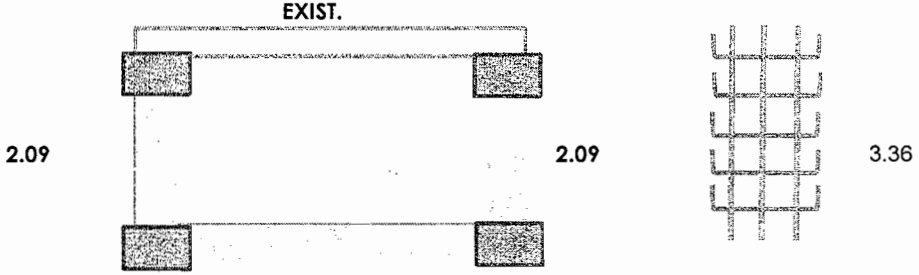


**3 V LONG 1M**
**5 V TRANS 0,60** = **6m**

**6m(0,56kg/m)=3,36kg/m**

| | M LARGO | factor | peso kg |
|---|---|---|---|
| 1 | 2.09 | 3.36 | 7.02 |
| 2 | 2.09 | 3.36 | 7.02 |
| 3 | 3.30 | 3.36 | 11.09 |

**TOTAL** **25.13 kg**

**RESIDENTE DE OBRA**
**ING. GLORIA MARTINEZ RODRIGUEZ**

**CONSTRUCTORA PROURVIKA S.A.DE C.V**
**ING. IVAN SILVA RUIZ**

Este programa y/o proyecto de inversión es de carácter público, no es patrocinado ni promovido por partido político alguno, por partido político alguno, y sus recursos provienen de los impuestos que pagan todos los contribuyentes. Está prohibido el uso de este programa y/o proyecto de inversión con fines políticos, electorales, de lucro y otros distintos a los establecidos. Quien haga uso indebido de los recursos de este programa y/o proyecto de inversión, deberá ser denunciado y sancionado de acuerdo con la ley aplicable y ante la autoridad competente.

"ESTA OBRA FUE REALIZADA CON RECURSOS PUBLICOS FEDERALES"
"ESTE PROGRAMA ES PUBLICO, AJENO A CUALQUIER PARTIDO POLITICO,QUEDA PROHIBIDO EL USO PARTA FINES DISTINTOS A LOS ESTABLECIDOS EN EL PROGRAMA"

# T E S T I G O  F O T O G R A F I C O

**PROURVIKA S.A DE C.V**

**M U N I C I P I O  D E  C H I H U A H U A**

**OBRA:** **CONSTRUCCION DE CUARTOS EN DISTINTOS PUNTOS DE LA CIUDAD, ZONA 1.**

**BENEFICIARIO:** ESPERANZA RIOS CRUZ

**DOMICILIO :** **C.RIO NEUQUEL # 1811 COL. RIVERAS DE SACRAMENTO**

**FECHA:** 16 DE NOVIEMBRE 2016

**PERIODO:** 10/11/2016 AL 16/11/2016

**No. CONTRATO:** **200/2016**

**No. ESTIMACION:** **1 (CONVENIO)**

## Testigo fotografico cuarto adosado

**RESIDENTE DE OBRA**
**ING. GLORIA MARTINEZ RODRIGUEZ**

**CONSTRUCTORA PROURVIKA S.A.DE C.V**
**ING. IVAN SILVA RUIZ**

Este programa y/o proyecto de inversión es de carácter público, no es patrocinado ni promovido por partido político alguno, por partido político alguno, y sus recursos provienen de los impuestos que pagan todos los contribuyentes. Está prohibido el uso de este programa y/o proyecto de inversión con fines políticos, electorales, de lucro y otros distintos a los establecidos. Quien haga uso indebido de los recursos de este programa y/o proyecto de inversión, deberá ser denunciado y sancionado de acuerdo con la ley aplicable y ante la autoridad competente.

"ESTA OBRA FUE REALIZADA CON RECURSOS PUBLICOS FEDERALES"
"ESTE PROGRAMA ES PUBLICO, AJENO A CUALQUIER PARTIDO POLITICO,QUEDA PROHIBIDO EL USO PARTA FINES DISTINTOS A LOS ESTABLECIDOS EN EL PROGRAMA"

# G E N E R A D O R

**PROURVIKA S.A DE C.V**

**M U N I C I P I O  D E  C H I H U A H U A**

**OBRA:** CONSTRUCCION DE CUARTOS EN DISTINTOS PUNTOS DE LA CIUDAD, ZONA 1.

**FECHA:** 16 DE NOVIEMBRE 2016
**PERIODO:** 10/11/2016 AL 16/11/2016

**BENEFICIARIO:** VICTORIA CALAMACO CALAMACO
**DOMICILIO:** C.RIO VAAL # 2029 COL. RIVERAS DE SACRAMENTO

**No. CONTRATO:** 200/2016
**No. ESTIMACION:** 1 (CONVENIO)

| CLAVE | CONCEPTO : | VOLUMEN TOTAL DE CONCEPTO | |
|---|---|---|---|
| EXT. 03 | Excavacion a mano para desplante de estructuras, en material B, en seco incluye: afloje y extraccion de material con amacice o limpieza de plantillas o taludes, remocion, acarreo hasta 10 mts. Dentro de la misma y traspaleos verticales para su extraccion. Hasta dos metros de profundidad, incluye la compactacion del fondo de la excavaciòn al 90% de su PVSM. | 2.78 | m3 |

**MURO EXIST.**

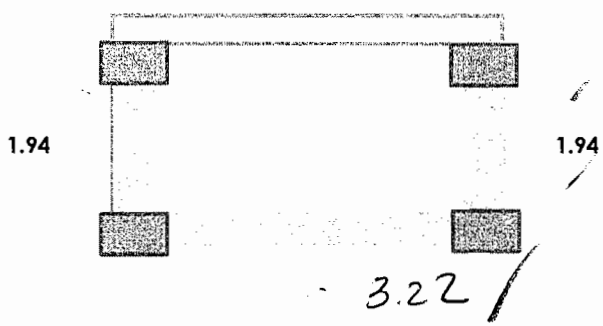


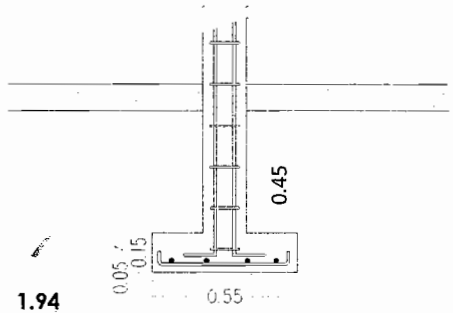


| | M LARGO | M ANCHO | M ALTO | M3 VOL. |
|---|---|---|---|---|
| 1 | 1.94 | 0.60 | 0.65 | 0.76 |
| 2 | 1.94 | 0.60 | 0.65 | 0.76 |
| 3 | 3.22 | 0.60 | 0.65 | 1.26 |

**TOTAL** 2.78 **m3**

**RESIDENTE DE OBRA**
**ING. GLORIA MARTINEZ RODRIGUEZ**

**CONSTRUCTORA PROURVIKA S.A.DE C.V**
**ING. IVAN SILVA RUIZ**

Este programa y/o proyecto de inversión es de carácter público, no es patrocinado ni promovido por partido político alguno, por partido político alguno, y sus recursos provienen de los impuestos que pagan todos los contribuyentes. Está prohibido el uso de este programa y/o proyecto de inversión con fines políticos, electorales, de lucro y otros distintos a los establecidos. Quien haga uso indebido de los recursos de este programa y/o proyecto de inversión, deberá ser denunciado y sancionado de acuerdo con la ley aplicable y ante la autoridad competente.

"ESTA OBRA FUE REALIZADA CON RECURSOS PUBLICOS FEDERALES"
"ESTE PROGRAMA ES PUBLICO, AJENO A CUALQUIER PARTIDO POLITICO,QUEDA PROHIBIDO EL USO PARTA FINES DISTINTOS A LOS ESTABLECIDOS EN EL PROGRAMA"

# G E N E R A D O R

**PROURVIKA S.A DE C.V**

**M U N I C I P I O  D E  C H I H U A H U A**

**OBRA:** CONSTRUCCION DE CUARTOS EN DISTINTOS PUNTOS DE LA CIUDAD, ZONA 1.

**BENEFICIARIO:** VICTORIA CALAMACO CALAMACO

**DOMICILIO:** C.RIO VAAL # 2029 COL. RIVERAS DE SACRAMENTO

**FECHA:** 16 DE NOVIEMBRE 2016

**PERIODO:** 10/11/2016 AL 16/11/2016

**No. CONTRATO:** 200/2016

**No. ESTIMACION:** 1 (CONVENIO)

| CLAVE | CONCEPTO : | VOLUMEN TOTAL DE CONCEPTO | |
|---|---|---|---|
| EXT. 04 | Relleno en zanjas, compactado al 90 % prueba proctor, con material producto de la excavacion | 1.46 | m3 |

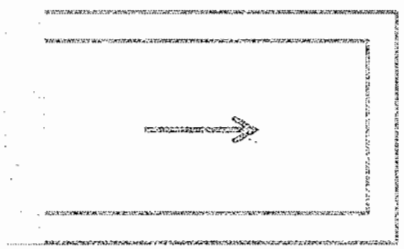

| | AREA | ESPESOR | |
|---|---|---|---|
| **vol excavacion** | | | 2.78 |
| vol zapata | | | -0.57 |
| vol plantilla | | | -0.18 |
| vol rodapie | 3.82 | 0.15 | -0.57 |

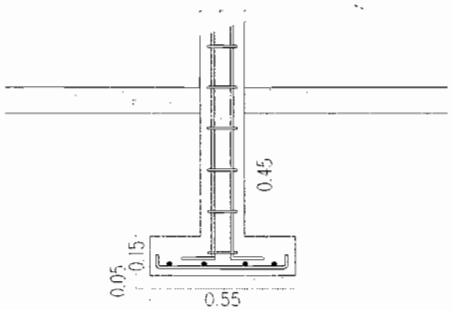


**TOTAL** 1.46 **m3**

**RESIDENTE DE OBRA**
**ING. GLORIA MARTINEZ RODRIGUEZ**

**CONSTRUCTORA PROURVIKA S.A.DE C.V**
**ING. IVAN SILVA RUIZ**

Este programa y/o proyecto de inversión es de carácter público, no es patrocinado ni promovido por partido político alguno, por partido político alguno, y sus recursos provienen de los impuestos que pagan todos los contribuyentes. Está prohibido el uso de este programa y/o proyecto de inversión con fines políticos, electorales, de lucro y otros distintos a los establecidos. Quien haga uso indebido de los recursos de este programa y/o proyecto de inversión, deberá ser denunciado y sancionado de acuerdo con la ley aplicable y ante la autoridad competente.

"ESTA OBRA FUE REALIZADA CON RECURSOS PUBLICOS FEDERALES"
"ESTE PROGRAMA ES PUBLICO, AJENO A CUALQUIER PARTIDO POLITICO,QUEDA PROHIBIDO EL USO PARTA FINES DISTINTOS A LOS ESTABLECIDOS EN EL PROGRAMA"

# G E N E R A D O R

**PROURVIKA S.A DE C.V**

**M U N I C I P I O  D E  C H I H U A H U A**

**OBRA:** CONSTRUCCION DE CUARTOS EN DISTINTOS PUNTOS DE LA CIUDAD, ZONA 1.

**BENEFICIARIO:** VICTORIA CALAMACO CALAMACO

**DOMICILIO:** C.RIO VAAL # 2029 COL. RIVERAS DE SACRAMENTO

**FECHA:** 16 DE NOVIEMBRE 2016

**PERIODO:** 10/11/2016 AL 16/11/2016

**No. CONTRATO:** 200/2016

**No. ESTIMACION:** 1 (CONVENIO)

| CLAVE | CONCEPTO : | VOLUMEN TOTAL DE CONCEPTO | |
|---|---|---|---|
| EXT.05 | Muros de tabique rojo recocido o block, hasta 6.00 metros de altura, junteado con mortero cemento-arena 1:5 incluye todos los materiales y mano de obra, rodapie de block de 15x20x40 cms relleno de concreto f'c=100kg/cm2 | 3.82 | m2 |

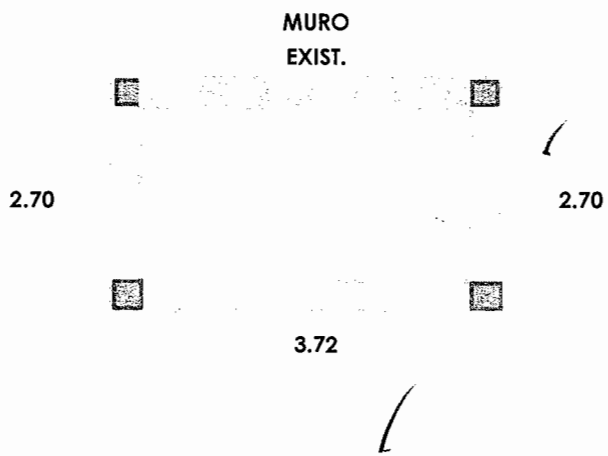


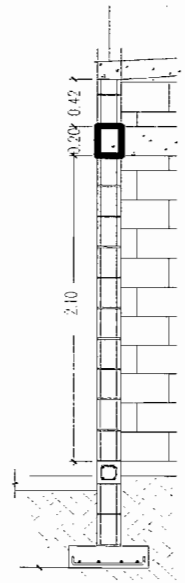


| MURO | M LARGO | M ALTO | M2 REA MURO |
|---|---|---|---|
| 1 | 2.70 | 0.42 | 1.13 |
| 2 | 2.70 | 0.42 | 1.13 |
| 3 | 3.72 | 0.42 | 1.56 |

**TOTAL** **3.82 m2**

**RESIDENTE DE OBRA**
**ING. GLORIA MARTINEZ RODRIGUEZ**

**CONSTRUCTORA PROURVIKA S.A.DE C.V**
**ING. IVAN SILVA RUIZ**

Este programa y/o proyecto de inversión es de carácter público, no es patrocinado ni promovido por partido político alguno, por partido político alguno, y sus recursos provienen de los impuestos que pagan todos los contribuyentes. Está prohibido el uso de este programa y/o proyecto de inversión con fines políticos, electorales, de lucro y otros distintos a los establecidos. Quien haga uso indebido de los recursos de este programa y/o proyecto de inversión, deberá ser denunciado y sancionado de acuerdo con la ley aplicable y ante la autoridad competente.

"ESTA OBRA FUE REALIZADA CON RECURSOS PUBLICOS FEDERALES"
"ESTE PROGRAMA ES PUBLICO, AJENO A CUALQUIER PARTIDO POLITICO,QUEDA PROHIBIDO EL USO PARTA FINES DISTINTOS A LOS ESTABLECIDOS EN EL PROGRAMA"

# G E N E R A D O R

**PROURVIKA S.A DE C.V**

**M U N I C I P I O  D E  C H I H U A H U A**

**OBRA:** CONSTRUCCION DE CUARTOS EN DISTINTOS PUNTOS DE LA CIUDAD, ZONA 1.

**FECHA:** 16 DE NOVIEMBRE 2016

**PERIODO:** 10/11/2016 AL 16/11/2016

**BENEFICIARIO:** VICTORIA CALAMACO CALAMACO

**No. CONTRATO:** 200/2016

**DOMICILIO:** C.RIO VAAL # 2029 COL. RIVERAS DE SACRAMENTO

**No. ESTIMACION:** 1 (CONVENIO)

| CLAVE | CONCEPTO : | VOLUMEN TOTAL DE CONCEPTO | |
|---|---|---|---|
| EXT.06 | Fabricado y colocado de concreto vibrado y curado incluyendo todos los materiales y manos de obra, desperdicios, herramienta, equipo, cimbra y descimbra, mano de obra y todo lo necesario para su correca ejecucion P.U.O.T de fc=100 kg/cm2 | 0.18 | m3 |

**PLANTILLA DE 5cm DE ESPESOR**

**MURO**

**EXIST.**

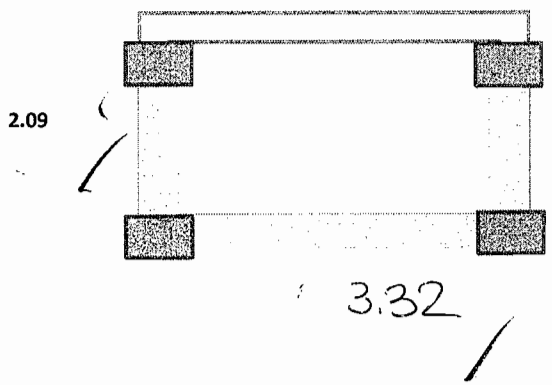


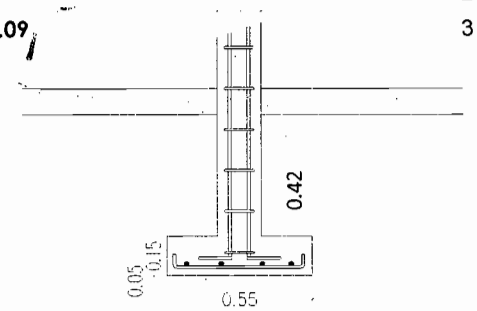


| | M LARGO | M ANCHO | M ALTO | M3 VOL. |
|---|---|---|---|---|
| 1 | 2.09 | 0.50 | 0.05 | 0.05 |
| 2 | 2.09 | 0.50 | 0.05 | 0.05 |
| 3 | 3.32 | 0.50 | 0.05 | 0.08 |

**TOTAL** 0.18 **m3**

**RESIDENTE DE OBRA**
**ING. GLORIA MARTINEZ RODRIGUEZ**

**CONSTRUCTORA PROURVIKA S.A.DE C.V**
**ING. IVAN SILVA RUIZ**

Este programa y/o proyecto de inversión es de carácter público, no es patrocinado ni promovido por partido político alguno, por partido político alguno, y sus recursos provienen de los impuestos que pagan todos los contribuyentes. Está prohibido el uso de este programa y/o proyecto de inversión con fines políticos, electorales, de lucro y otros distintos a los establecidos. Quien haga uso indebido de los recursos de este programa y/o proyecto de inversión, deberá ser denunciado y sancionado de acuerdo con la ley aplicable y ante la autoridad competente.

"ESTA OBRA FUE REALIZADA CON RECURSOS PUBLICOS FEDERALES"
"ESTE PROGRAMA ES PUBLICO, AJENO A CUALQUIER PARTIDO POLITICO,QUEDA PROHIBIDO EL USO PARTA FINES DISTINTOS A LOS ESTABLECIDOS EN EL PROGRAMA"

# G E N E R A D O R

**PROURVIKA S.A DE C.V**

**M U N I C I P I O  D E  C H I H U A H U A**

**OBRA:** CONSTRUCCION DE CUARTOS EN DISTINTOS PUNTOS DE LA CIUDAD, ZONA 1.

**FECHA:** 16 DE NOVIEMBRE 2016

**PERIODO:** 10/11/2016 AL 16/11/2016

**BENEFICIARIO:** VICTORIA CALAMACO CALAMACO

**No. CONTRATO:** 200/2016

**DOMICILIO:** C.RIO VAAL # 2029 COL. RIVERAS DE SACRAMENTO

**No. ESTIMACION:** 1 (CONVENIO)

| CLAVE | CONCEPTO : | VOLUMEN TOTAL DE CONCEPTO | |
|---|---|---|---|
| EXT. 07 | Fabricado y colocado de concreto vibrado y curado incluyendo todos los materiales y manos de obra, desperdicios, herramienta, equipo, cimbra y descimbra, mano de obra y todo lo necesario para su correca ejecucion P.U.O.T de fc=200 kg/cm2 | 0.57 | m3 |

**ZAPATA CORRIDA**

**MURO EXIST.**

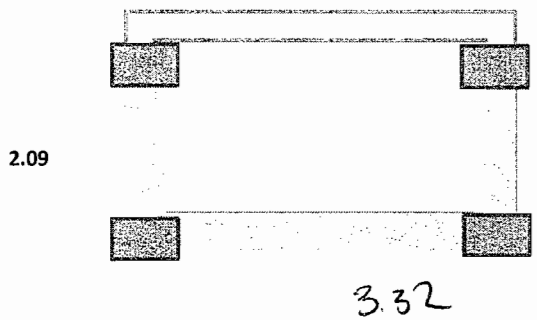


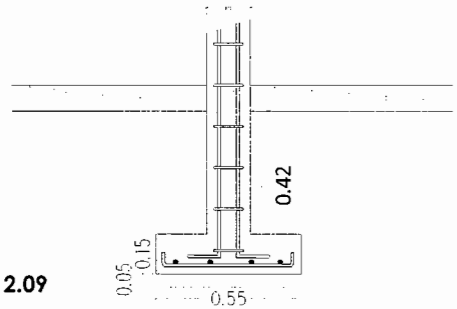


| | M LARGO | M ANCHO | M ALTO | M3 VOL. |
|---|---|---|---|---|
| 1 | 2.09 | 0.50 | 0.15 | 0.16 |
| 2 | 2.09 | 0.50 | 0.15 | 0.16 |
| 3 | 3.32 | 0.50 | 0.15 | 0.25 |

**TOTAL** 0.57 **m3**

**RESIDENTE DE OBRA**
**ING. GLORIA MARTINEZ RODRIGUEZ**

**CONSTRUCTORA PROURVIKA S.A.DE C.V**
**ING. IVAN SILVA RUIZ**

Este programa y/o proyecto de inversión es de carácter público, no es patrocinado ni promovido por partido político alguno, por partido político alguno, y sus recursos provienen de los impuestos que pagan todos los contribuyentes. Está prohibido el uso de este programa y/o proyecto de inversión con fines políticos, electorales, de lucro y otros distintos a los establecidos. Quien haga uso indebido de los recursos de este programa y/o proyecto de inversión, deberá ser denunciado y sancionado de acuerdo con la ley aplicable y ante la autoridad competente.

"ESTA OBRA FUE REALIZADA CON RECURSOS PUBLICOS FEDERALES"
"ESTE PROGRAMA ES PUBLICO, AJENO A CUALQUIER PARTIDO POLITICO,QUEDA PROHIBIDO EL USO PARTA FINES DISTINTOS A LOS ESTABLECIDOS EN EL PROGRAMA"

# G E N E R A D O R

**PROURVIKA S.A DE C.V**

**M U N I C I P I O  D E  C H I H U A H U A**

**OBRA:** CONSTRUCCION DE CUARTOS EN DISTINTOS PUNTOS DE LA CIUDAD, ZONA 1.

**FECHA:** 16 DE NOVIEMBRE 2016

**PERIODO:** 10/11/2016 AL 16/11/2016

**BENEFICIARIO:** VICTORIA CALAMACO CALAMACO

**No. CONTRATO:** 200/2016

**DOMICILIO:** C.RIO VAAL # 2029 COL. RIVERAS DE SACRAMENTO

**No. ESTIMACION:** 1 (CONVENIO)

| CLAVE | CONCEPTO : | VOLUMEN TOTAL DE CONCEPTO | |
|---|---|---|---|
| EXT. 08 | Suministro y colocacion de acero de refuerzo inclute : habiilitado, colocado de parrilla en el sitio, todos los materiales, desperdicios, alambre recocido para amarres, herramientas, equipo, mano de obra y todo lo necesraio para su correcta ejecucion P.U.O.T, en diametros mayores a 3/8" | 25.20 | kg |

**ZAPATA CORRIDA**

**MURO EXIST.**

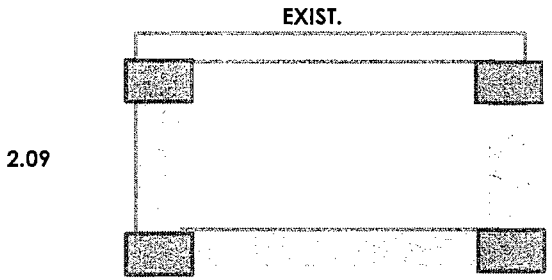


3.32

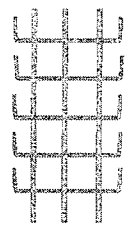

3.36

**3 V LONG 1M**

**5 V TRANS 0,60**

= 6m

**6m(0,56kg/m)=3,36kg/m**

M

| | LARGO | factor | peso kg |
|---|---|---|---|
| 1 | 2.09 | 3.36 | 7.02 |
| 2 | 2.09 | 3.36 | 7.02 |
| 3 | [illegible] | 3.36 | [illegible] |

3.32

11.16

**TOTAL** 25.2[illegible] kg

**RESIDENTE DE OBRA**
**ING. GLORIA MARTINEZ RODRIGUEZ**

**CONSTRUCTORA PROURVIKA S.A.DE C.V**
**ING. IVAN SILVA RUIZ**

Este programa y/o proyecto de inversión es de carácter público, no es patrocinado ni promovido por partido político alguno, por partido político alguno, y sus recursos provienen de los impuestos que pagan todos los contribuyentes. Está prohibido el uso de este programa y/o proyecto de inversión con fines políticos, electorales, de lucro y otros distintos a los establecidos. Quien haga uso indebido de los recursos de este programa y/o proyecto de inversión, deberá ser denunciado y sancionado de acuerdo con la ley aplicable y ante la autoridad competente.

"ESTA OBRA FUE REALIZADA CON RECURSOS PUBLICOS FEDERALES"
"ESTE PROGRAMA ES PUBLICO, AJENO A CUALQUIER PARTIDO POLITICO,QUEDA PROHIBIDO EL USO PARTA FINES DISTINTOS A LOS ESTABLECIDOS EN EL PROGRAMA"

# T E S T I G O  F O T O G R A F I C O

**PROURVIKA S.A DE C.V**

**M U N I C I P I O  D E  C H I H U A H U A**

**OBRA:** **CONSTRUCCION DE CUARTOS EN DISTINTOS PUNTOS DE LA CIUDAD, ZONA 1.**

**BENEFICIARIO:** VICTORIA CALAMACO CALAMACO

**DOMICILIO :** **C.RIO VAAL # 2029 COL. RIVERAS DE SACRAMENTO**

**FECHA:** 16 DE NOVIEMBRE 2016

**PERIODO:** 10/11/2016 AL 16/11/2016

**No. CONTRATO:** **200/2016**

**No. ESTIMACION:** **1 (CONVENIO)**

## Testigo fotografico cuarto adosado

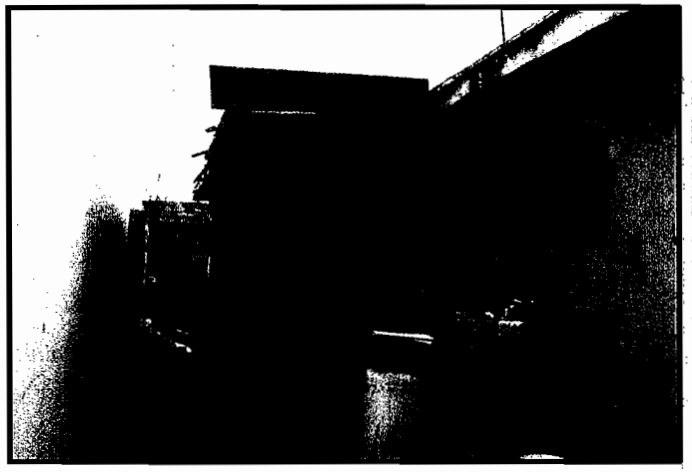

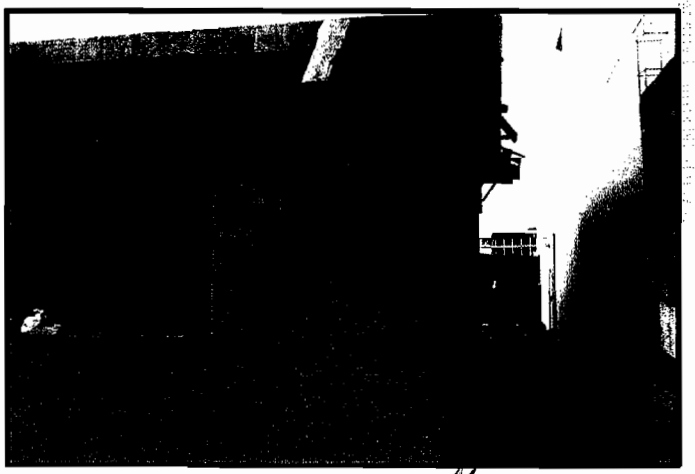

**RESIDENTE DE OBRA**
**ING. GLORIA MARTINEZ RODRIGUEZ**

**CONSTRUCTORA PROURVIKA S.A.DE C.V**
**ING. IVAN SILVA RUIZ**

Este programa y/o proyecto de inversión es de carácter público, no es patrocinado ni promovido por partido político alguno, por partido político alguno, y sus recursos provienen de los impuestos que pagan todos los contribuyentes. Está prohibido el uso de este programa y/o proyecto de inversión con fines políticos, electorales, de lucro y otros distintos a los establecidos. Quien haga uso indebido de los recursos de este programa y/o proyecto de inversión, deberá ser denunciado y sancionado de acuerdo con la ley aplicable y ante la autoridad competente.

"ESTA OBRA FUE REALIZADA CON RECURSOS PUBLICOS FEDERALES"
"ESTE PROGRAMA ES PUBLICO, AJENO A CUALQUIER PARTIDO POLITICO,QUEDA PROHIBIDO EL USO PARTA FINES DISTINTOS A LOS ESTABLECIDOS EN EL PROGRAMA"

# G E N E R A D O R

**PROURVIKA S.A DE C.V**

**M U N I C I P I O  D E  C H I H U A H U A**

**OBRA:** CONSTRUCCION DE CUARTOS EN DISTINTOS PUNTOS DE LA CIUDAD, ZONA 1.

**FECHA:** 16 DE NOVIEMBRE 2016

**PERIODO:** 10/11/2016 AL 16/11/2016

**BENEFICIARIO:** ZULEMA GUADALUPE SOLIS VERDUGO

**No. CONTRATO:** 200/2016

**DOMICILIO:** C.RIO NUECEZ # 25922 COL. RIVERAS DE SACRAMENTO

**No. ESTIMACION:** 1 (CONVENIO)

| CLAVE | CONCEPTO : | VOLUMEN TOTAL DE CONCEPTO | |
|---|---|---|---|
| EXT. 03 | Excavacion a mano para desplante de estructuras, en material B, en seco incluye: afloje y extraccion de material con amacice o limpieza de plantillas o taludes, remocion, acarreo hasta 10 mts. Dentro de la misma y traspaleos verticales para su extraccion. Hasta dos metros de profundidad, incluye la compactacion del fondo de la excavaciòn al 90% de su PVSM. | 2.83 | m3 |

**MURO EXIST.**

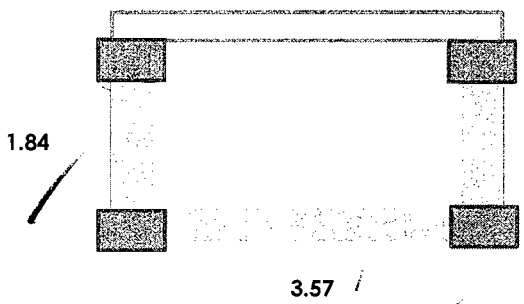


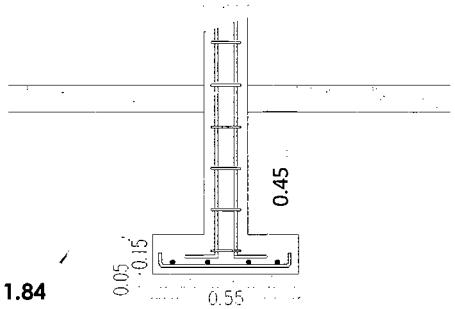


| | M LARGO | M ANCHO | M ALTO | M3 VOL. |
|---|---|---|---|---|
| 1 | 1.84 | 0.60 | 0.65 | 0.72 |
| 2 | 1.84 | 0.60 | 0.65 | 0.72 |
| 3 | 3.57 | 0.60 | 0.65 | 1.39 |

**TOTAL 2.83 m3**

**RESIDENTE DE OBRA**
**ING. GLORIA MARTINEZ RODRIGUEZ**

**CONSTRUCTORA PROURVIKA S.A.DE C.V**
**ING. IVAN SILVA RUIZ**

Este programa y/o proyecto de inversión es de carácter público, no es patrocinado ni promovido por partido político alguno, por partido político alguno, y sus recursos provienen de los impuestos que pagan todos los contribuyentes. Está prohibido el uso de este programa y/o proyecto de inversión con fines políticos, electorales, de lucro y otros distintos a los establecidos. Quien haga uso indebido de los recursos de este programa y/o proyecto de inversión, deberá ser denunciado y sancionado de acuerdo con la ley aplicable y ante la autoridad competente.

"ESTA OBRA FUE REALIZADA CON RECURSOS PUBLICOS FEDERALES"
"ESTE PROGRAMA ES PUBLICO, AJENO A CUALQUIER PARTIDO POLITICO,QUEDA PROHIBIDO EL USO PARTA FINES DISTINTOS A LOS ESTABLECIDOS EN EL PROGRAMA"

# G E N E R A D O R

**PROURVIKA S.A DE C.V**

**M U N I C I P I O  D E  C H I H U A H U A**

**OBRA:** CONSTRUCCION DE CUARTOS EN DISTINTOS PUNTOS DE LA CIUDAD, ZONA 1.

**FECHA:** 16 DE NOVIEMBRE 2016
**PERIODO:** 10/11/2016 AL 16/11/2016

**BENEFICIARIO:** ZULEMA GUADALUPE SOLIS VERDUGO
**DOMICILIO:** C.RIO NUECEZ # 25922 COL. RIVERAS DE SACRAMENTO

**No. CONTRATO:** 200/2016
**No. ESTIMACION:** 1 (CONVENIO)

| CLAVE | CONCEPTO : | VOLUMEN TOTAL DE CONCEPTO | |
|---|---|---|---|
| EXT. 04 | Relleno en zanjas, compactado al 90 % prueba proctor, con material producto de la excavacion | 1.48 | m3 |

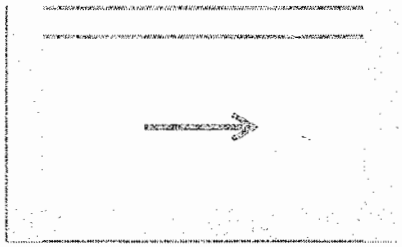

| | AREA | ESPESOR | |
|---|---|---|---|
| vol excavacion | | | 2.83 |
| vol zapata | | | -0.58 |
| vol plantilla | | | -0.19 |
| vol rodapie | 3.89 | 0.15 | -0.58 |

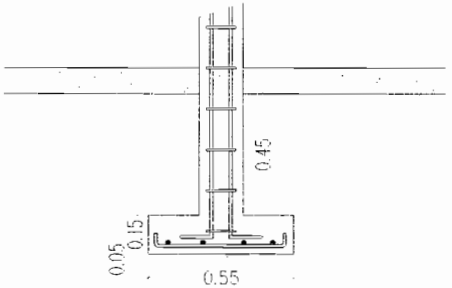


**TOTAL** **1.48 m3**

**RESIDENTE DE OBRA**
**ING. GLORIA MARTINEZ RODRIGUEZ**

**CONSTRUCTORA PROURVIKA S.A.DE C.V**
**ING. IVAN SILVA RUIZ**

Este programa y/o proyecto de inversión es de carácter público, no es patrocinado ni promovido por partido político alguno, por partido político alguno y sus recursos provienen de los impuestos que pagan todos los contribuyentes. Está prohibido el uso de este programa y/o proyecto de inversión con fines políticos, electorales, de lucro y otros distintos a los establecidos. Quien haga uso indebido de los recursos de este programa y/o proyecto de inversión, deberá ser denunciado y sancionado de acuerdo con la ley aplicable y ante la autoridad competente.

"ESTA OBRA FUE REALIZADA CON RECURSOS PUBLICOS FEDERALES"
"ESTE PROGRAMA ES PUBLICO, AJENO A CUALQUIER PARTIDO POLITICO,QUEDA PROHIBIDO EL USO PARTA FINES DISTINTOS A LOS ESTABLECIDOS EN EL PROGRAMA"

# G E N E R A D O R

**PROURVIKA S.A DE C.V**

**M U N I C I P I O  D E  C H I H U A H U A**

**OBRA:** CONSTRUCCION DE CUARTOS EN DISTINTOS PUNTOS DE LA CIUDAD, ZONA 1.

**FECHA:** 16 DE NOVIEMBRE 2016
**PERIODO:** 10/11/2016 AL 16/11/2016

**BENEFICIARIO:** ZULEMA GUADALUPE SOLIS VERDUGO
**DOMICILIO:** C.RIO NUECEZ # 25922 COL. RIVERAS DE SACRAMENTO

**No. CONTRATO:** 200/2016
**No. ESTIMACION:** 1 (CONVENIO)

| CLAVE | CONCEPTO : | VOLUMEN TOTAL DE CONCEPTO | |
|---|---|---|---|
| EXT.05 | Muros de tabique rojo recocido o block, hasta 6.00 metros de altura, junteado con mortero cemento-arena 1:5 incluye todos los materiales y mano de obra, rodapie de block de 15x20x40 cms relleno de concreto f'c=100kg/cm2 | 3.89 | m2 |

MURO
EXIST.

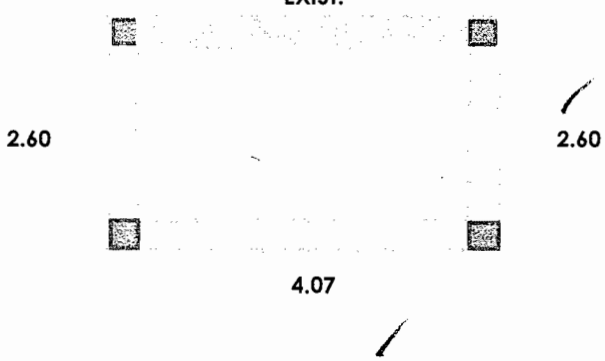


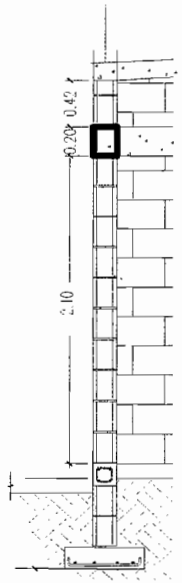


| MURO | M LARGO | M ALTO | M2 REA MURO |
|---|---|---|---|
| 1 | 2.60 | 0.42 | 1.09 |
| 2 | 2.60 | 0.42 | 1.09 |
| 3 | 4.07 | 0.42 | 1.71 |

**TOTAL** **3.89 m2**

**RESIDENTE DE OBRA**
**ING. GLORIA MARTINEZ RODRIGUEZ**

**CONSTRUCTORA PROURVIKA S.A.DE C.V**
**ING. IVAN SILVA RUIZ**

Este programa y/o proyecto de inversión es de carácter público, no es patrocinado ni promovido por partido político alguno, por partido político alguno, y sus recursos provienen de los impuestos que pagan todos los contribuyentes. Está prohibido el uso de este programa y/o proyecto de inversión con fines políticos, electorales, de lucro y otros distintos a los establecidos. Quien haga uso indebido de los recursos de este programa y/o proyecto de inversión, deberá ser denunciado y sancionado de acuerdo con la ley aplicable y ante la autoridad competente.

"ESTA OBRA FUE REALIZADA CON RECURSOS PUBLICOS FEDERALES"
"ESTE PROGRAMA ES PUBLICO, AJENO A CUALQUIER PARTIDO POLITICO,QUEDA PROHIBIDO EL USO PARTA FINES DISTINTOS A LOS ESTABLECIDOS EN EL PROGRAMA"

# G E N E R A D O R

**PROURVIKA S.A DE C.V**

**M U N I C I P I O  D E  C H I H U A H U A**

**OBRA:** CONSTRUCCION DE CUARTOS EN DISTINTOS PUNTOS DE LA CIUDAD, ZONA 1.

**FECHA:** 16 DE NOVIEMBRE 2016
**PERIODO:** 10/11/2016 AL 16/11/2016

**BENEFICIARIO:** ZULEMA GUADALUPE SOLIS VERDUGO
**DOMICILIO:** C.RIO NUECEZ # 25922 COL. RIVERAS DE SACRAMENTO

**No. CONTRATO:** 200/2016
**No. ESTIMACION:** 1 (CONVENIO)

| CLAVE | CONCEPTO : | VOLUMEN TOTAL DE CONCEPTO | |
|---|---|---|---|
| EXT.06 | Fabricado y colocado de concreto vibrado y curado incluyendo todos los materiales y manos de obra, desperdicios, herramienta, equipo, cimbra y descimbra, mano de obra y todo lo necesario para su correca ejecucion P.U.O.T de fc=100 kg/cm2 | 0.19 | m3 |

**PLANTILLA DE 5cm DE ESPESOR**

**MURO EXIST.**

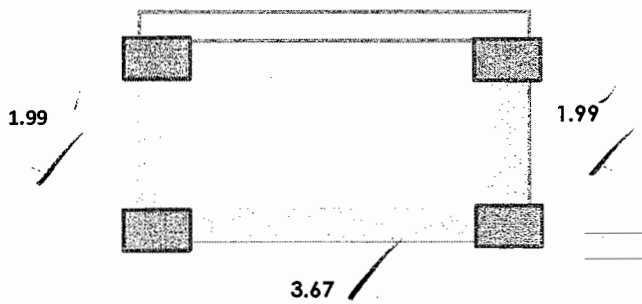


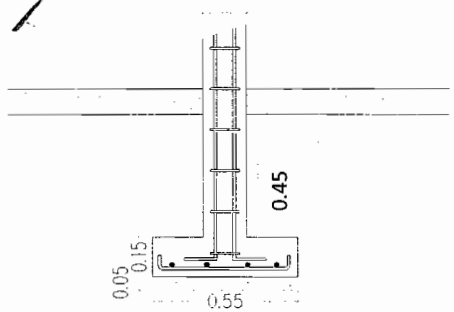


| | M LARGO | M ANCHO | M ALTO | M3 VOL. |
|---|---|---|---|---|
| 1 | 1.99 | 0.50 | 0.05 | 0.05 |
| 2 | 1.99 | 0.50 | 0.05 | 0.05 |
| 3 | 3.67 | 0.50 | 0.05 | 0.09 |

**TOTAL** 0.19 m3

**RESIDENTE DE OBRA**
**ING. GLORIA MARTINEZ RODRIGUEZ**

**CONSTRUCTORA PROURVIKA S.A.DE C.V**
**ING. IVAN SILVA RUIZ**

Este programa y/o proyecto de inversión es de carácter público, no es patrocinado ni promovido por partido político alguno, por partido político alguno, y sus recursos provienen de los impuestos que pagan todos los contribuyentes. Está prohibido el uso de este programa y/o proyecto de inversión con fines políticos, electorales, de lucro y otros distintos a los establecidos. Quien haga uso indebido de los recursos de este programa y/o proyecto de inversión, deberá ser denunciado y sancionado de acuerdo con la ley aplicable y ante la autoridad competente.

"ESTA OBRA FUE REALIZADA CON RECURSOS PUBLICOS FEDERALES"
"ESTE PROGRAMA ES PUBLICO, AJENO A CUALQUIER PARTIDO POLITICO,QUEDA PROHIBIDO EL USO PARTA FINES DISTINTOS A LOS ESTABLECIDOS EN EL PROGRAMA"

# G E N E R A D O R

**PROURVIKA S.A DE C.V**

**M U N I C I P I O  D E  C H I H U A H U A**

**OBRA:** CONSTRUCCION DE CUARTOS EN DISTINTOS PUNTOS DE LA CIUDAD, ZONA 1.

**FECHA:** 16 DE NOVIEMBRE 2016
**PERIODO:** 10/11/2016 AL 16/11/2016

**BENEFICIARIO:** ZULEMA GUADALUPE SOLIS VERDUGO
**DOMICILIO:** C.RIO NUECEZ # 25922 COL. RIVERAS DE SACRAMENTO

**No. CONTRATO:** 200/2016
**No. ESTIMACION:** 1 (CONVENIO)

| CLAVE | CONCEPTO : | VOLUMEN TOTAL DE CONCEPTO | |
|---|---|---|---|
| EXT. 07 | Fabricado y colocado de concreto vibrado y curado incluyendo todos los materiales y manos de obra, desperdicios, herramienta, equipo, cimbra y descimbra, mano de obra y todo lo necesario para su correca ejecucion P.U.O.T de fc=200 kg/cm2 | 0.58 | M |

ZAPATA CORRIDA

MURO
EXIST.

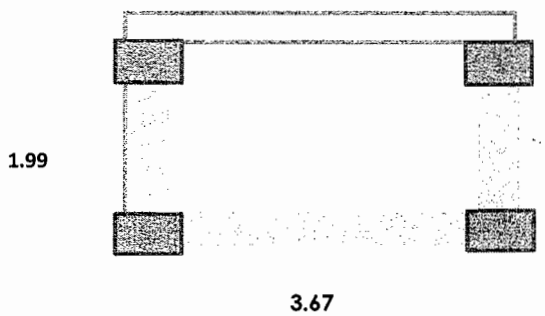


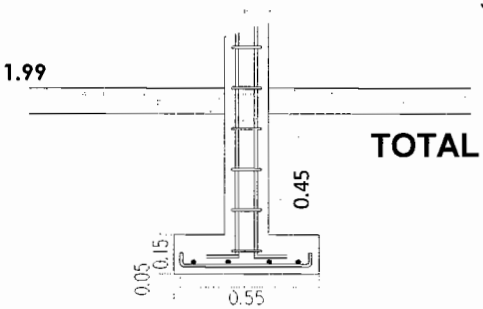


| | M LARGO | M ANCHO | M ALTO | M3 VOL. |
|---|---|---|---|---|
| 1 | 1.99 | 0.50 | 0.15 | 0.15 |
| 2 | 1.99 | 0.50 | 0.15 | 0.15 |
| 3 | 3.67 | 0.50 | 0.15 | 0.28 |

**TOTAL** **0.58 M**

**RESIDENTE DE OBRA**
**ING. GLORIA MARTINEZ RODRIGUEZ**

**CONSTRUCTORA PROURVIKA S.A.DE C.V**
**ING. IVAN SILVA RUIZ**

Este programa y/o proyecto de inversión es de carácter público, no es patrocinado ni promovido por partido político alguno, por partido político alguno, y sus recursos provienen de los impuestos que pagan todos los contribuyentes. Está prohibido el uso de este programa y/o proyecto de inversión con fines políticos, electorales, de lucro y otros distintos a los establecidos. Quien haga uso indebido de los recursos de este programa y/o proyecto de inversión, deberá ser denunciado y sancionado de acuerdo con la ley aplicable y ante la autoridad competente.

"ESTA OBRA FUE REALIZADA CON RECURSOS PUBLICOS FEDERALES"
"ESTE PROGRAMA ES PUBLICO, AJENO A CUALQUIER PARTIDO POLITICO,QUEDA PROHIBIDO EL USO PARTA FINES DISTINTOS A LOS ESTABLECIDOS EN EL PROGRAMA"

# G E N E R A D O R

**PROURVIKA S.A DE C.V**

**M U N I C I P I O  D E  C H I H U A H U A**

**OBRA:** CONSTRUCCION DE CUARTOS EN DISTINTOS PUNTOS DE LA CIUDAD, ZONA 1.

**FECHA:** 16 DE NOVIEMBRE 2016
**PERIODO:** 10/11/2016 AL 16/11/2016

**BENEFICIARIO:** ZULEMA GUADALUPE SOLIS VERDUGO
**DOMICILIO:** C.RIO NUECEZ # 25922 COL. RIVERAS DE SACRAMENTO

**No. CONTRATO:** 200/2016
**No. ESTIMACION:** 1 (CONVENIO)

| CLAVE | CONCEPTO : | VOLUMEN TOTAL DE CONCEPTO | |
|---|---|---|---|
| EXT. 08 | Suministro y colocacion de acero de refuerzo inclute : habiilitado, colocado de parrilla en el sitio, todos los materiales, desperdicios, alambre recocido para amarres, herramientas, equipo, mano de obra y todo lo necesraio para su correcta ejecucion P.U.O.T, en diametros mayores a 3/8" | 25.71 | kg |

**ZAPATA CORRIDA**

**MURO EXIST.**

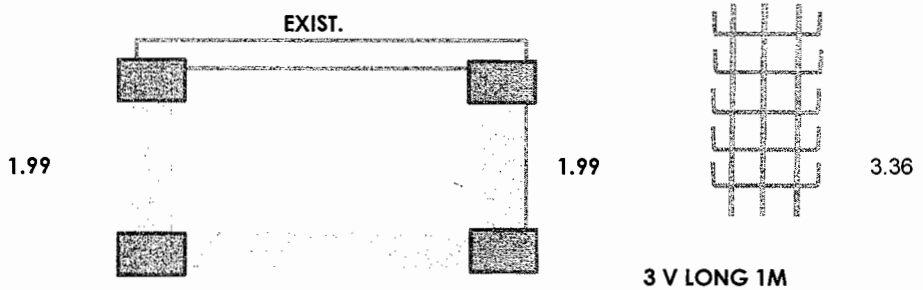


**3 V LONG 1M**
**5 V TRANS 0,60** = 6m

**6m(0,56kg/m)=3,36kg/m**

M

| | LARGO | factor | peso kg |
|---|---|---|---|
| 1 | 1.99 | 3.36 | 6.69 |
| 2 | 1.99 | 3.36 | 6.69 |
| 3 | 3.67 | 3.36 | 12.33 |

**TOTAL** 25.71 **kg**

**RESIDENTE DE OBRA**
**ING. GLORIA MARTINEZ RODRIGUEZ**

**CONSTRUCTORA PROURVIKA S.A.DE C.V**
**ING. IVAN SILVA RUIZ**

Este programa y/o proyecto de inversión es de carácter público, no es patrocinado ni promovido por partido político alguno, por partido político alguno, y sus recursos provienen de los impuestos que pagan todos los contribuyentes. Está prohibido el uso de este programa y/o proyecto de inversión con fines políticos, electorales, de lucro y otros distintos a los establecidos. Quien haga uso indebido de los recursos de este programa y/o proyecto de inversión, deberá ser denunciado y sancionado de acuerdo con la ley aplicable y ante la autoridad competente.

"ESTA OBRA FUE REALIZADA CON RECURSOS PUBLICOS FEDERALES"
"ESTE PROGRAMA ES PUBLICO, AJENO A CUALQUIER PARTIDO POLITICO,QUEDA PROHIBIDO EL USO PARTA FINES DISTINTOS A LOS ESTABLECIDOS EN EL PROGRAMA"

# T E S T I G O  F O T O G R A F I C O

**PROURVIKA S.A DE C.V**

**M U N I C I P I O  D E  C H I H U A H U A**

**OBRA:** CONSTRUCCION DE CUARTOS EN DISTINTOS PUNTOS DE LA CIUDAD, ZONA 1.

**FECHA:** 16 DE NOVIEMBRE 2016
**PERIODO:** 10/11/2016 AL 16/11/2016
**No. CONTRATO:** 200/2016
**No. ESTIMACION:** 1 (CONVENIO)

**BENEFICIARIO:** ZULEMA GUADALUPE SOLIS VERDUGO
**DOMICILIO :** C.RIO NUECEZ # 25922 COL. RIVERAS DE SACRAMENTO

## Testigo fotografico cuarto adosado

**RESIDENTE DE OBRA**
**ING. GLORIA MARTINEZ RODRIGUEZ**

**CONSTRUCTORA PROURVIKA S.A.DE C.V**
**ING. IVAN SILVA RUIZ**

Este programa y/o proyecto de inversión es de carácter público, no es patrocinado ni promovido por partido político alguno, por partido político alguno, y sus recursos provienen de los impuestos que pagan todos los contribuyentes Está prohibido el uso de este programa y/o proyecto de inversión con fines políticos, electorales, de lucro y otros distintos a los establecidos. Quien haga uso indebido de los recursos de este programa y/o proyecto de inversión, deberá ser denunciado y sancionado de acuerdo con la ley aplicable y ante la autoridad competente

"ESTA OBRA FUE REALIZADA CON RECURSOS PUBLICOS FEDERALES"
"ESTE PROGRAMA ES PUBLICO, AJENO A CUALQUIER PARTIDO POLITICO,QUEDA PROHIBIDO EL USO PARTA FINES DISTINTOS A LOS ESTABLECIDOS EN EL PROGRAMA"

# G E N E R A D O R

**PROURVIKA S.A DE C.V**

**M U N I C I P I O  D E  C H I H U A H U A**

**OBRA:** CONSTRUCCION DE CUARTOS EN DISTINTOS PUNTOS DE LA CIUDAD, ZONA 1.

**FECHA:** 16 DE NOVIEMBRE 2016

**PERIODO:** 10/11/2016 AL 16/11/2016

**BENEFICIARIO:** BLANCA ARACELY OCHOA OCHOA

**No. CONTRATO:** 200/2016

**DOMICILIO:** C.RIO MENDOZA # 1813 COL. RIVERAS DE SACRAMENTO

**No. ESTIMACION:** 1 (CONVENIO)

| CLAVE | CONCEPTO : | VOLUMEN TOTAL DE CONCEPTO | |
|---|---|---|---|
| EXT. 03 | Excavacion a mano para desplante de estructuras, en material B, en seco incluye: afloje y extraccion de material con amacice o limpieza de plantillas o taludes, remocion, acarreo hasta 10 mts. Dentro de la misma y traspaleos verticales para su extraccion. Hasta dos metros de profundidad, incluye la compactacion del fondo de la excavaciòn al 90% de su PVSM. | 3.18 | m3 |

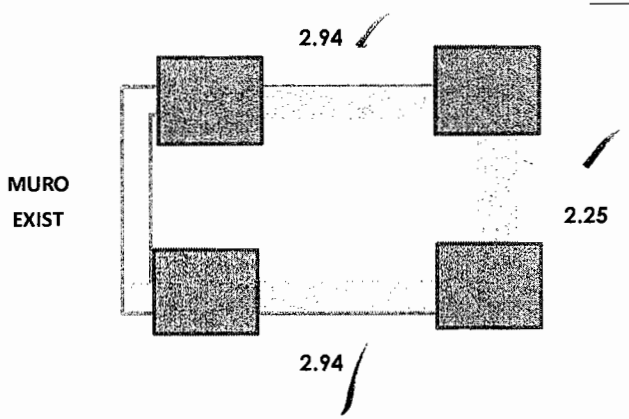


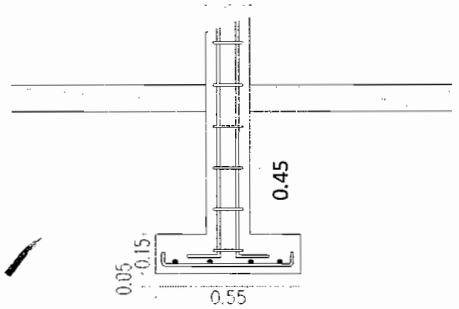


| | M LARGO | M ANCHO | M ALTO | M3 VOL. |
|---|---|---|---|---|
| 1 | 2.94 | 0.60 | 0.65 | 1.15 |
| 2 | 2.25 | 0.60 | 0.65 | 0.88 |
| 3 | 2.94 | 0.60 | 0.65 | 1.15 |

**TOTAL 3.18 m3**

**RESIDENTE DE OBRA**
**ING. GLORIA MARTINEZ RODRIGUEZ**

**CONSTRUCTORA PROURVIKA S.A.DE C.V**
**ING. IVAN SILVA RUIZ**

Este programa y/o proyecto de inversión es de carácter público, no es patrocinado ni promovido por partido político alguno, por partido político alguno, y sus recursos provienen de los impuestos que pagan todos los contribuyentes. Está prohibido el uso de este programa y/o proyecto de inversión con fines políticos, electorales, de lucro y otros distintos a los establecidos. Quien haga uso indebido de los recursos de este programa y/o proyecto de inversión, deberá ser denunciado y sancionado de acuerdo con la ley aplicable y ante la autoridad competente.

"ESTA OBRA FUE REALIZADA CON RECURSOS PUBLICOS FEDERALES"
"ESTE PROGRAMA ES PUBLICO, AJENO A CUALQUIER PARTIDO POLITICO,QUEDA PROHIBIDO EL USO PARTA FINES DISTINTOS A LOS ESTABLECIDOS EN EL PROGRAMA"

# G E N E R A D O R

**PROURVIKA S.A DE C.V**

**M U N I C I P I O  D E  C H I H U A H U A**

**OBRA:** CONSTRUCCION DE CUARTOS EN DISTINTOS PUNTOS DE LA CIUDAD, ZONA 1.

**BENEFICIARIO:** BLANCA ARACELY OCHOA OCHOA

**DOMICILIO:** C.RIO MENDOZA # 1813 COL. RIVERAS DE SACRAMENTO

**FECHA:** 16 DE NOVIEMBRE 2016

**PERIODO:** 10/11/2016 AL 16/11/2016

**No. CONTRATO:** 200/2016

**No. ESTIMACION:** 1 (CONVENIO)

| CLAVE | CONCEPTO : | VOLUMEN TOTAL DE CONCEPTO | |
|---|---|---|---|
| EXT. 04 | Relleno en zanjas, compactado al 90 % prueba proctor, con material producto de la excavacion | 1.68 | M3 |

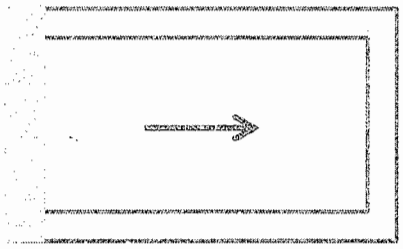

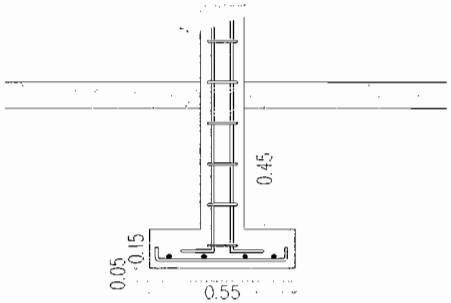


| | AREA | ESPESOR | |
|---|---|---|---|
| vol excavacion | | | 3.18 |
| vol zapata | | | -0.64 |
| vol plantilla | | | -0.22 |
| vol rodapie | 4.26 | 0.15 | -0.64 |

**TOTAL** **1.68 M3**

**RESIDENTE DE OBRA**
**ING. GLORIA MARTINEZ RODRIGUEZ**

**CONSTRUCTORA PROURVIKA S.A.DE C.V**
**ING. IVAN SILVA RUIZ**

Este programa y/o proyecto de inversión es de carácter público, no es patrocinado ni promovido por partido político alguno, por partido político alguno, y sus recursos provienen de los impuestos que pagan todos los contribuyentes. Está prohibido el uso de este programa y/o proyecto de inversión con fines políticos, electorales, de lucro y otros distintos a los establecidos. Quien haga uso indebido de los recursos de este programa y/o proyecto de inversión, deberá ser denunciado y sancionado de acuerdo con la ley aplicable y ante la autoridad competente.

"ESTA OBRA FUE REALIZADA CON RECURSOS PUBLICOS FEDERALES"
"ESTE PROGRAMA ES PUBLICO, AJENO A CUALQUIER PARTIDO POLITICO,QUEDA PROHIBIDO EL USO PARTA FINES DISTINTOS A LOS ESTABLECIDOS EN EL PROGRAMA"

# G E N E R A D O R

**PROURVIKA S.A DE C.V**

**M U N I C I P I O  D E  C H I H U A H U A**

**OBRA:** CONSTRUCCION DE CUARTOS EN DISTINTOS PUNTOS DE LA CIUDAD, ZONA 1.

**FECHA:** 16 DE NOVIEMBRE 2016

**PERIODO:** 10/11/2016 AL 16/11/2016

**BENEFICIARIO:** BLANCA ARACELY OCHOA OCHOA

**No. CONTRATO:** 200/2016

**DOMICILIO:** C.RIO MENDOZA # 1813 COL. RIVERAS DE SACRAMENTO

**No. ESTIMACION:** 1 (CONVENIO)

| CLAVE | CONCEPTO : | VOLUMEN TOTAL DE CONCEPTO | |
|---|---|---|---|
| EXT.05 | Muros de tabique rojo recocido o block, hasta 6.00 metros de altura, junteado con mortero cemento-arena 1:5 incluye todos los materiales y mano de obra, rodapie de block de 15x20x40 cms relleno de concreto f'c=100kg/cm2 | 4.26 | M2 |

MURO EXIST.

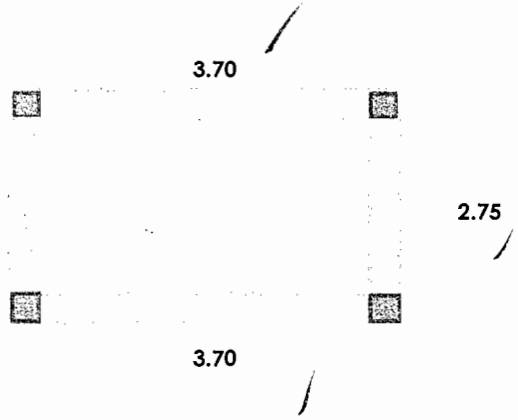


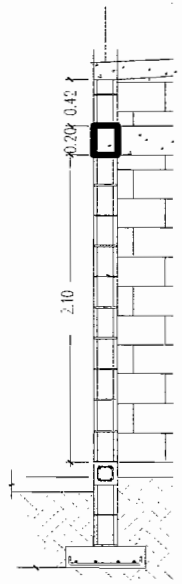


| MURO | M LARGO | M ALTO | M2 REA MURO |
|---|---|---|---|
| 1 | 3.70 | 0.42 | 1.55 |
| 2 | 2.75 | 0.42 | 1.16 |
| 3 | 3.70 | 0.42 | 1.55 |

**TOTAL** **4.26 M2**

**RESIDENTE DE OBRA**
**ING. GLORIA MARTINEZ RODRIGUEZ**

**CONSTRUCTORA PROURVIKA S.A.DE C.V**
**ING. IVAN SILVA RUIZ**

Este programa y/o proyecto de inversión es de carácter público, no es patrocinado ni promovido por partido político alguno, por partido político alguno, y sus recursos provienen de los impuestos que pagan todos los contribuyentes. Está prohibido el uso de este programa y/o proyecto de inversión con fines políticos, electorales, de lucro y otros distintos a los establecidos. Quien haga uso indebido de los recursos de este programa y/o proyecto de inversión, deberá ser denunciado y sancionado de acuerdo con la ley aplicable y ante la autoridad competente.

"ESTA OBRA FUE REALIZADA CON RECURSOS PUBLICOS FEDERALES"
"ESTE PROGRAMA ES PUBLICO, AJENO A CUALQUIER PARTIDO POLITICO,QUEDA PROHIBIDO EL USO PARTA FINES DISTINTOS A LOS ESTABLECIDOS EN EL PROGRAMA"

# G E N E R A D O R

**PROURVIKA S.A DE C.V**

**M U N I C I P I O  D E  C H I H U A H U A**

**OBRA:** CONSTRUCCION DE CUARTOS EN DISTINTOS PUNTOS DE LA CIUDAD, ZONA 1.

**FECHA:** 16 DE NOVIEMBRE 2016

**PERIODO:** 10/11/2016 AL 16/11/2016

**BENEFICIARIO:** BLANCA ARACELY OCHOA OCHOA

**No. CONTRATO:** 200/2016

**DOMICILIO:** C.RIO MENDOZA # 1813 COL. RIVERAS DE SACRAMENTO

**No. ESTIMACION:** 1 (CONVENIO)

| CLAVE | CONCEPTO : | VOLUMEN TOTAL DE CONCEPTO | |
|---|---|---|---|
| EXT.06 | Fabricado y colocado de concreto vibrado y curado incluyendo todos los materiales y manos de obra, desperdicios, herramienta, equipo, cimbra y descimbra, mano de obra y todo lo necesario para su correca ejecucion P.U.O.T de fc=100 kg/cm2 | 0.22 | m3 |

**PLANTILLA DE 5cm DE ESPESOR**

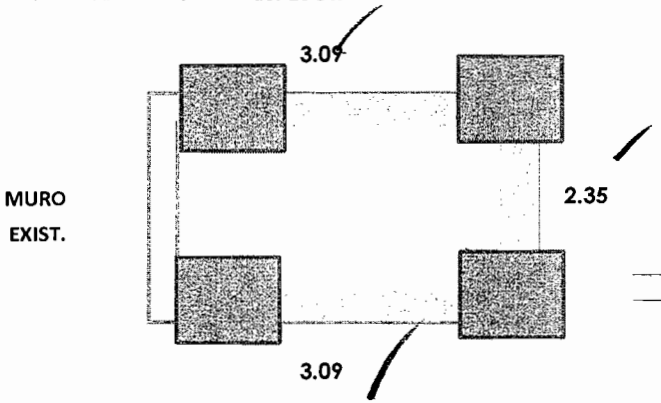


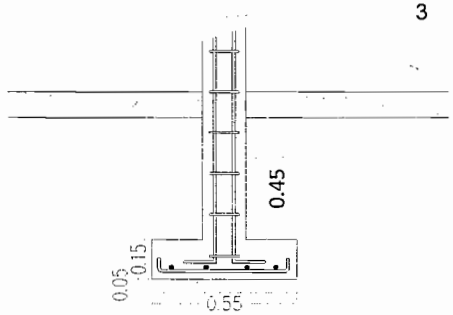


| | M LARGO | M ANCHO | M ALTO | M3 VOL. |
|---|---|---|---|---|
| 1 | 3.09 | 0.50 | 0.05 | 0.08 |
| 2 | 2.35 | 0.50 | 0.05 | 0.06 |
| 3 | 3.09 | 0.50 | 0.05 | 0.08 |

**TOTAL** 0.22 m3

**RESIDENTE DE OBRA**
**ING. GLORIA MARTINEZ RODRIGUEZ**

**CONSTRUCTORA PROURVIKA S.A.DE C.V**
**ING. IVAN SILVA RUIZ**

Este programa y/o proyecto de inversión es de carácter público, no es patrocinado ni promovido por partido político alguno, por partido político alguno, y sus recursos provienen de los impuestos que pagan todos los contribuyentes. Está prohibido el uso de este programa y/o proyecto de inversión con fines políticos, electorales, de lucro y otros distintos a los establecidos. Quien haga uso indebido de los recursos de este programa y/o proyecto de inversión, deberá ser denunciado y sancionado de acuerdo con la ley aplicable y ante la autoridad competente.

"ESTA OBRA FUE REALIZADA CON RECURSOS PUBLICOS FEDERALES"
"ESTE PROGRAMA ES PUBLICO, AJENO A CUALQUIER PARTIDO POLITICO,QUEDA PROHIBIDO EL USO PARTA FINES DISTINTOS A LOS ESTABLECIDOS EN EL PROGRAMA"

# G E N E R A D O R

**PROURVIKA S.A DE C.V**

**M U N I C I P I O  D E  C H I H U A H U A**

**OBRA:** CONSTRUCCION DE CUARTOS EN DISTINTOS PUNTOS DE LA CIUDAD, ZONA 1.

**FECHA:** 16 DE NOVIEMBRE 2016
**PERIODO:** 10/11/2016 AL 16/11/2016

**BENEFICIARIO:** BLANCA ARACELY OCHOA OCHOA
**DOMICILIO:** C.RIO MENDOZA # 1813 COL. RIVERAS DE SACRAMENTO

**No. CONTRATO:** 200/2016
**No. ESTIMACION:** 1 (CONVENIO)

| CLAVE | CONCEPTO : | VOLUMEN TOTAL DE CONCEPTO | |
|---|---|---|---|
| EXT. 07 | Fabricado y colocado de concreto vibrado y curado incluyendo todos los materiales y manos de obra, desperdicios, herramienta, equipo, cimbra y descimbra, mano de obra y todo lo necesario para su correca ejecucion P.U.O.T de fc=200 kg/cm2 | 0.64 | m3 |

**ZAPATA CORRIDA**

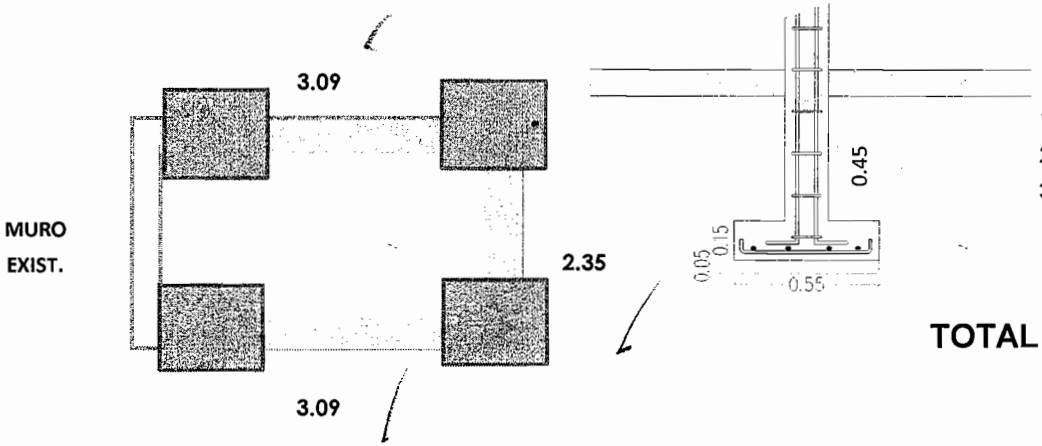


| | M LARGO | M ANCHO | M ALTO | M3 VOL. |
|---|---|---|---|---|
| 1 | 3.09 | 0.50 | 0.15 | 0.23 |
| 2 | 2.35 | 0.50 | 0.15 | 0.18 |
| 3 | 3.09 | 0.50 | 0.15 | 0.23 |

**TOTAL 0.64 m3**

**RESIDENTE DE OBRA**
**ING. GLORIA MARTINEZ RODRIGUEZ**

**CONSTRUCTORA PROURVIKA S.A.DE C.V**
**ING. IVAN SILVA RUIZ**

Este programa y/o proyecto de inversión es de carácter público, no es patrocinado ni promovido por partido político alguno, por partido político alguno, y sus recursos provienen de los impuestos que pagan todos los contribuyentes. Está prohibido el uso de este programa y/o proyecto de inversión con fines políticos, electorales, de lucro y otros distintos a los establecidos. Quien haga uso indebido de los recursos de este programa y/o proyecto de inversión, deberá ser denunciado y sancionado de acuerdo con la ley aplicable y ante la autoridad competente.

"ESTA OBRA FUE REALIZADA CON RECURSOS PUBLICOS FEDERALES"
"ESTE PROGRAMA ES PUBLICO, AJENO A CUALQUIER PARTIDO POLITICO,QUEDA PROHIBIDO EL USO PARTA FINES DISTINTOS A LOS ESTABLECIDOS EN EL PROGRAMA"

# G E N E R A D O R

**PROURVIKA S.A DE C.V**

**M U N I C I P I O  D E  C H I H U A H U A**

**OBRA:** CONSTRUCCION DE CUARTOS EN DISTINTOS PUNTOS DE LA CIUDAD, ZONA 1.

**FECHA:** 16 DE NOVIEMBRE 2016
**PERIODO:** 10/11/2016 AL 16/11/2016

**BENEFICIARIO:** BLANCA ARACELY OCHOA OCHOA
**DOMICILIO:** C.RIO MENDOZA # 1813 COL. RIVERAS DE SACRAMENTO

**No. CONTRATO:** 200/2016
**No. ESTIMACION:** 1 (CONVENIO)

| CLAVE | CONCEPTO : | VOLUMEN TOTAL DE CONCEPTO | |
|---|---|---|---|
| EXT. 08 | Suministro y colocacion de acero de refuerzo inclute : habiilitado, colocado de parrilla en el sitio, todos los materiales, desperdicios, alambre recocido para amarres, herramientas, equipo, mano de obra y todo lo necesraio para su correcta ejecucion P.U.O.T, en diametros mayores a 3/8" | 28.66 | kg |

**ZAPATA CORRIDA**

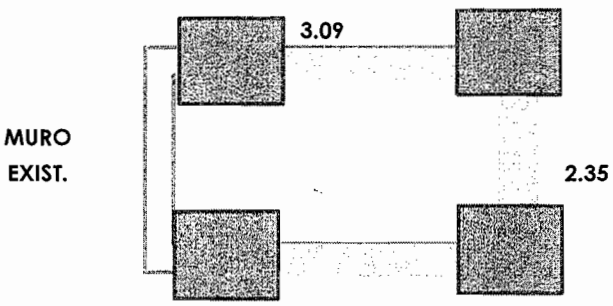


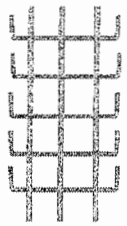

3.36

**3 V LONG 1M**
**5 V TRANS 0,60** = 6m

**6m(0,56kg/m)=3,36kg/m**

| | M LARGO | factor | peso kg |
|---|---|---|---|
| 1 | 3.09 | 3.36 | 10.38 |
| 2 | 2.35 | 3.36 | 7.90 |
| 3 | 3.09 | 3.36 | 10.38 |

**TOTAL 28.66 kg**

**RESIDENTE DE OBRA**
**ING. GLORIA MARTINEZ RODRIGUEZ**

**CONSTRUCTORA PROURVIKA S.A.DE C.V**
**ING. IVAN SILVA RUIZ**

Este programa y/o proyecto de inversión es de carácter público, no es patrocinado ni promovido por partido político alguno, por partido político alguno, y sus recursos provienen de los impuestos que pagan todos los contribuyentes. Está prohibido el uso de este programa y/o proyecto de inversión con fines políticos, electorales, de lucro y otros distintos a los establecidos. Quien haga uso indebido de los recursos de este programa y/o proyecto de inversión, deberá ser denunciado y sancionado de acuerdo con la ley aplicable y ante la autoridad competente.

"ESTA OBRA FUE REALIZADA CON RECURSOS PUBLICOS FEDERALES"
"ESTE PROGRAMA ES PUBLICO, AJENO A CUALQUIER PARTIDO POLITICO,QUEDA PROHIBIDO EL USO PARTA FINES DISTINTOS A LOS ESTABLECIDOS EN EL PROGRAMA"

# T E S T I G O  F O T O G R A F I C O

**PROURVIKA S.A DE C.V**

**M U N I C I P I O  D E  C H I H U A H U A**

**OBRA:** **CONSTRUCCION DE CUARTOS EN DISTINTOS PUNTOS DE LA CIUDAD, ZONA 1.**

**BENEFICIARIO:** BLANCA ARACELY OCHOA OCHOA

**DOMICILIO :** **C.RIO MENDOZA # 1813 COL. RIVERAS DE SACRAMENTO**

**FECHA:** 16 DE NOVIEMBRE 2016

**PERIODO:** 10/11/2016 AL 16/11/2016

**No. CONTRATO: 200/2016**

**No. ESTIMACION: 1 (CONVENIO)**

## Testigo fotografico cuarto adosado

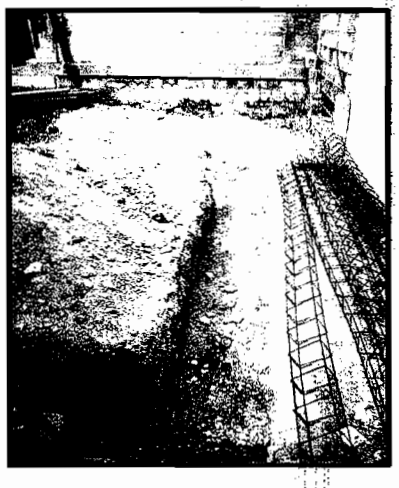

**RESIDENTE DE OBRA**
**ING. GLORIA MARTINEZ RODRIGUEZ**

**CONSTRUCTORA PROURVIKA S.A.DE C.V**
**ING. IVAN SILVA RUIZ**

Este programa y/o proyecto de inversión es de carácter público, no es patrocinado ni promovido por partido político alguno, por partido político alguno, y sus recursos provienen de los impuestos que pagan todos los contribuyentes Está prohibido el uso de este programa y/o proyecto de inversión con fines políticos, electorales, de lucro y otros distintos a los establecidos. Quien haga uso indebido de los recursos de este programa y/o proyecto de inversión, deberá ser denunciado y sancionado de acuerdo con la ley aplicable y ante la autoridad competente.

"ESTA OBRA FUE REALIZADA CON RECURSOS PUBLICOS FEDERALES"
"ESTE PROGRAMA ES PUBLICO, AJENO A CUALQUIER PARTIDO POLITICO,QUEDA PROHIBIDO EL USO PARTA FINES DISTINTOS A LOS ESTABLECIDOS EN EL PROGRAMA"

# G E N E R A D O R

**PROURVIKA S.A DE C.V**

**M U N I C I P I O  D E  C H I H U A H U A**

**OBRA:** CONSTRUCCION DE CUARTOS EN DISTINTOS PUNTOS DE LA CIUDAD, ZONA 1.

**FECHA:** 16 DE NOVIEMBRE 2016
**PERIODO:** 10/11/2016 AL 16/11/2016

**BENEFICIARIO:** SILVANA PALAFOX IZAGUIRRE
**DOMICILIO:** C.RIO NEUQUE # 1802 COL. RIVERAS DE SACRAMENTO

**No. CONTRATO:** 200/2016
**No. ESTIMACION:** 1 (CONVENIO)

| CLAVE | CONCEPTO : | VOLUMEN TOTAL DE CONCEPTO | |
|---|---|---|---|
| EXT. 03 | Excavacion a mano para desplante de estructuras, en material B, en seco incluye: afloje y extraccion de material con amacice o limpieza de plantillas o taludes, remocion, acarreo hasta 10 mts. Dentro de la misma y traspaleos verticales para su extraccion. Hasta dos metros de profundidad, incluye la compactacion del fondo de la excavaciòn al 90% de su PVSM. | 3.22 | m3 |

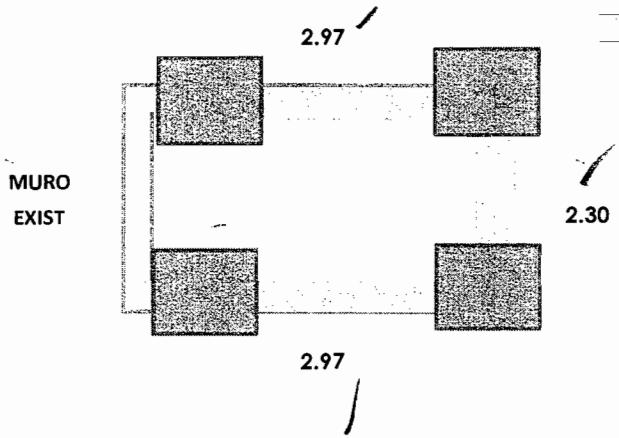


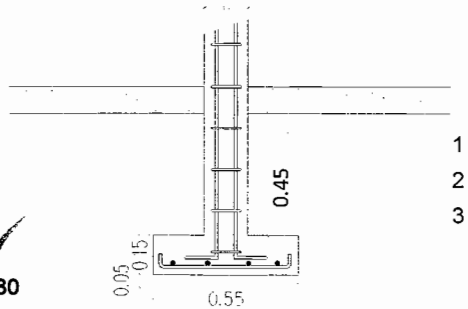


| | M LARGO | M ANCHO | M ALTO | M3 VOL. |
|---|---|---|---|---|
| 1 | 2.97 | 0.60 | 0.65 | 1.16 |
| 2 | 2.30 | 0.60 | 0.65 | 0.90 |
| 3 | 2.97 | 0.60 | 0.65 | 1.16 |

**TOTAL 3.22 m3**

**RESIDENTE DE OBRA**
**ING. GLORIA MARTINEZ RODRIGUEZ**

**CONSTRUCTORA PROURVIKA S.A.DE C.V**
**ING. IVAN SILVA RUIZ**

Este programa y/o proyecto de inversión es de carácter público, no es patrocinado ni promovido por partido político alguno, por partido político alguno, y sus recursos provienen de los impuestos que pagan todos los contribuyentes. Está prohibido el uso de este programa y/o proyecto de inversión con fines políticos, electorales, de lucro y otros distintos a los establecidos. Quien haga uso indebido de los recursos de este programa y/o proyecto de inversión, deberá ser denunciado y sancionado de acuerdo con la ley aplicable y ante la autoridad competente.

"ESTA OBRA FUE REALIZADA CON RECURSOS PUBLICOS FEDERALES"
"ESTE PROGRAMA ES PUBLICO, AJENO A CUALQUIER PARTIDO POLITICO,QUEDA PROHIBIDO EL USO PARTA FINES DISTINTOS A LOS ESTABLECIDOS EN EL PROGRAMA"

# G E N E R A D O R

**PROURVIKA S.A DE C.V**

**M U N I C I P I O  D E  C H I H U A H U A**

**OBRA:** CONSTRUCCION DE CUARTOS EN DISTINTOS PUNTOS DE LA CIUDAD, ZONA 1.

**BENEFICIARIO:** SILVANA PALAFOX IZAGUIRRE

**DOMICILIO:** C.RIO NEUQUE # 1802 COL. RIVERAS DE SACRAMENTO

**FECHA:** 16 DE NOVIEMBRE 2016

**PERIODO:** 10/11/2016 AL 16/11/2016

**No. CONTRATO:** 200/2016

**No. ESTIMACION:** 1 (CONVENIO)

| CLAVE | CONCEPTO : | VOLUMEN TOTAL DE CONCEPTO | |
|---|---|---|---|
| EXT.04 | Relleno en zanjas, compactado al 90 % prueba proctor, con material producto de la excavacion | 1.71 | M3 |

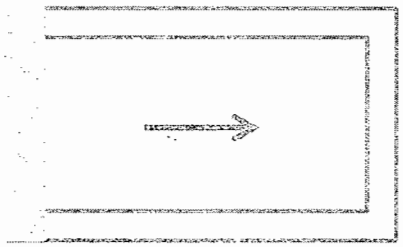

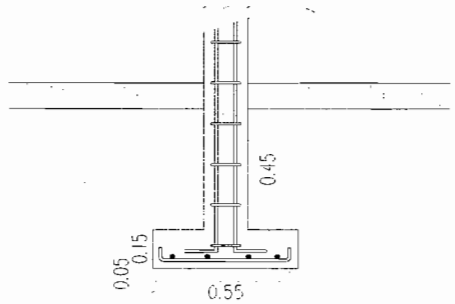


| | AREA | ESPESOR | |
|---|---|---|---|
| vol excavacion | | | 3.22 |
| vol zapata | | | -0.64 |
| vol plantilla | | | -0.22 |
| vol rodapie | 4.32 | 0.15 | -0.65 |

**TOTAL 1.71 M3**

**RESIDENTE DE OBRA**
**ING. GLORIA MARTINEZ RODRIGUEZ**

**CONSTRUCTORA PROURVIKA S.A.DE C.V**
**ING. IVAN SILVA RUIZ**

Este programa y/o proyecto de inversión es de carácter público, no es patrocinado ni promovido por partido político alguno, por partido político alguno, y sus recursos provienen de los impuestos que pagan todos los contribuyentes. Está prohibido el uso de este programa y/o proyecto de inversión con fines políticos, electorales, de lucro y otros distintos a los establecidos. Quien haga uso indebido de los recursos de este programa y/o proyecto de inversión, deberá ser denunciado y sancionado de acuerdo con la ley aplicable y ante la autoridad competente.

"ESTA OBRA FUE REALIZADA CON RECURSOS PUBLICOS FEDERALES"
"ESTE PROGRAMA ES PUBLICO, AJENO A CUALQUIER PARTIDO POLITICO,QUEDA PROHIBIDO EL USO PARTA FINES DISTINTOS A LOS ESTABLECIDOS EN EL PROGRAMA"

# G E N E R A D O R

**PROURVIKA S.A DE C.V**

**M U N I C I P I O  D E  C H I H U A H U A**

**OBRA:** CONSTRUCCION DE CUARTOS EN DISTINTOS PUNTOS DE LA CIUDAD, ZONA 1.

**FECHA:** 16 DE NOVIEMBRE 2016

**PERIODO:** 10/11/2016 AL 16/11/2016

**BENEFICIARIO:** SILVANA PALAFOX IZAGUIRRE

**No. CONTRATO:** 200/2016

**DOMICILIO:** C.RIO NEUQUE # 1802 COL. RIVERAS DE SACRAMENTO

**No. ESTIMACION:** 1 (CONVENIO)

| CLAVE | CONCEPTO : | VOLUMEN TOTAL DE CONCEPTO | |
|---|---|---|---|
| EXT.05 | Muros de tabique rojo recocido o block, hasta 6.00 metros de altura, junteado con mortero cemento-arena 1:5 incluye todos los materiales y mano de obra, rodapie de block de 15x20x40 cms relleno de concreto f'c=100kg/cm2 | 4.32 | m2 |

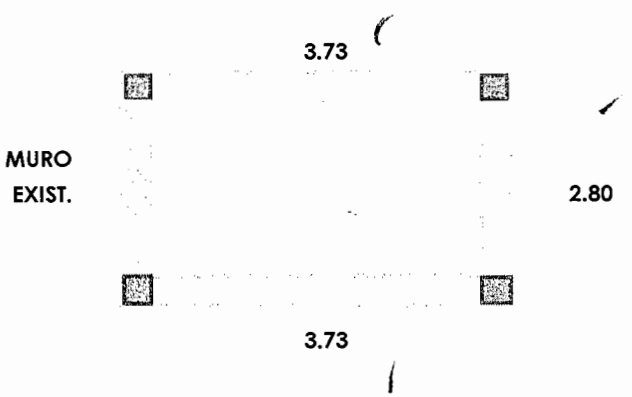


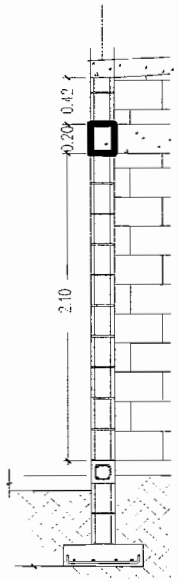


| MURO | M LARGO | M ALTO | M2 REA MURO |
|---|---|---|---|
| 1 | 3.73 | 0.42 | 1.57 |
| 2 | 2.80 | 0.42 | 1.18 |
| 3 | 3.73 | 0.42 | 1.57 |

**TOTAL** **4.32 m2**

**RESIDENTE DE OBRA**
**ING. GLORIA MARTINEZ RODRIGUEZ**

**CONSTRUCTORA PROURVIKA S.A.DE C.V**
**ING. IVAN SILVA RUIZ**

Este programa y/o proyecto de inversión es de carácter público, no es patrocinado ni promovido por partido político alguno, por partido político alguno, y sus recursos provienen de los impuestos que pagan todos los contribuyentes. Está prohibido el uso de este programa y/o proyecto de inversión con fines políticos, electorales, de lucro y otros distintos a los establecidos. Quien haga uso indebido de los recursos de este programa y/o proyecto de inversión, deberá ser denunciado y sancionado de acuerdo con la ley aplicable y ante la autoridad competente.

"ESTA OBRA FUE REALIZADA CON RECURSOS PUBLICOS FEDERALES"
"ESTE PROGRAMA ES PUBLICO, AJENO A CUALQUIER PARTIDO POLITICO,QUEDA PROHIBIDO EL USO PARTA FINES DISTINTOS A LOS ESTABLECIDOS EN EL PROGRAMA"

# G E N E R A D O R

**PROURVIKA S.A DE C.V**

**M U N I C I P I O  D E  C H I H U A H U A**

**OBRA:** CONSTRUCCION DE CUARTOS EN DISTINTOS PUNTOS DE LA CIUDAD, ZONA 1.

**FECHA:** 16 DE NOVIEMBRE 2016
**PERIODO:** 10/11/2016 AL 16/11/2016

**BENEFICIARIO:** SILVANA PALAFOX IZAGUIRRE
**DOMICILIO:** C.RIO NEUQUE # 1802 COL. RIVERAS DE SACRAMENTO

**No. CONTRATO:** 200/2016
**No. ESTIMACION:** 1 (CONVENIO)

| CLAVE | CONCEPTO : | VOLUMEN TOTAL DE CONCEPTO | |
|---|---|---|---|
| EXT.06 | Fabricado y colocado de concreto vibrado y curado incluyendo todos los materiales y manos de obra, desperdicios, herramienta, equipo, cimbra y descimbra, mano de obra y todo lo necesario para su correca ejecucion P.U.O.T de fc=100 kg/cm2 | 0.22 | m3 |

PLANTILLA DE 5cm DE ESPESOR

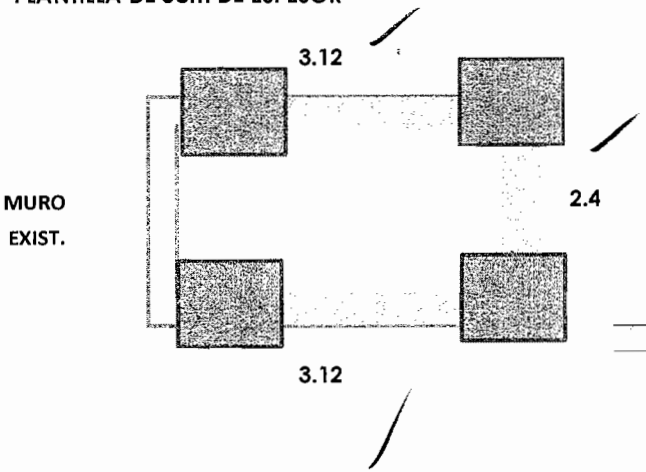


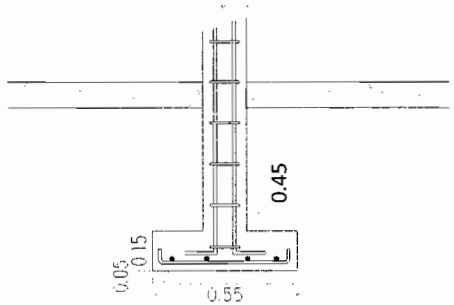


| | M LARGO | M ANCHO | M ALTO | M3 VOL. |
|---|---|---|---|---|
| 1 | 3.12 | 0.50 | 0.05 | 0.08 |
| 2 | 2.40 | 0.50 | 0.05 | 0.06 |
| 3 | 3.12 | 0.50 | 0.05 | 0.08 |

**TOTAL** 0.22 m3

**RESIDENTE DE OBRA**
**ING. GLORIA MARTINEZ RODRIGUEZ**

**CONSTRUCTORA PROURVIKA S.A.DE C.V**
**ING. IVAN SILVA RUIZ**

Este programa y/o proyecto de inversión es de carácter público, no es patrocinado ni promovido por partido político alguno, por partido político alguno, y sus recursos provienen de los impuestos que pagan todos los contribuyentes. Está prohibido el uso de este programa y/o proyecto de inversión con fines políticos, electorales, de lucro y otros distintos a los establecidos. Quien haga uso indebido de los recursos de este programa y/o proyecto de inversión, deberá ser denunciado y sancionado de acuerdo con la ley aplicable y ante la autoridad competente.

"ESTA OBRA FUE REALIZADA CON RECURSOS PUBLICOS FEDERALES"
"ESTE PROGRAMA ES PUBLICO, AJENO A CUALQUIER PARTIDO POLITICO,QUEDA PROHIBIDO EL USO PARTA FINES DISTINTOS A LOS ESTABLECIDOS EN EL PROGRAMA"

# G E N E R A D O R

**PROURVIKA S.A DE C.V**

**M U N I C I P I O  D E  C H I H U A H U A**

**OBRA:** CONSTRUCCION DE CUARTOS EN DISTINTOS PUNTOS DE LA CIUDAD, ZONA 1.

**FECHA:** 16 DE NOVIEMBRE 2016
**PERIODO:** 10/11/2016 AL 16/11/2016

**BENEFICIARIO:** SILVANA PALAFOX IZAGUIRRE
**DOMICILIO:** C.RIO NEUQUE # 1802 COL. RIVERAS DE SACRAMENTO

**No. CONTRATO:** 200/2016
**No. ESTIMACION:** 1 (CONVENIO)

| CLAVE | CONCEPTO : | VOLUMEN TOTAL DE CONCEPTO | |
|---|---|---|---|
| EXT. 07 | Fabricado y colocado de concreto vibrado y curado incluyendo todos los materiales y manos de obra, desperdicios, herramienta, equipo, cimbra y descimbra, mano de obra y todo lo necesario para su correca ejecucion P.U.O.T de fc=200 kg/cm2 | 0.64 | m3 |

**ZAPATA CORRIDA**

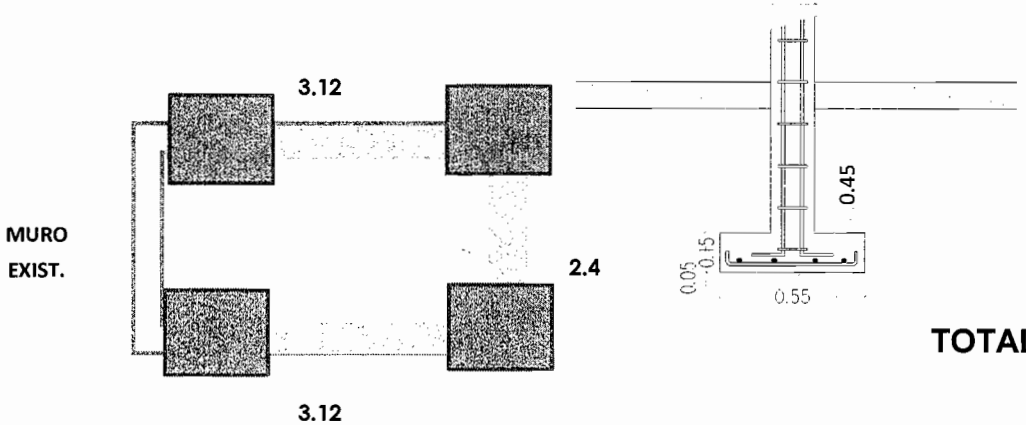


| | M LARGO | M ANCHO | M ALTO | M3 VOL. |
|---|---|---|---|---|
| 1 | 3.12 | 0.50 | 0.15 | 0.23 |
| 2 | 2.40 | 0.50 | 0.15 | 0.18 |
| 3 | 3.12 | 0.50 | 0.15 | 0.23 |

**TOTAL 0.64 m3**

**RESIDENTE DE OBRA**
**ING. GLORIA MARTINEZ RODRIGUEZ**

**CONSTRUCTORA PROURVIKA S.A.DE C.V**
**ING. IVAN SILVA RUIZ**

Este programa y/o proyecto de inversión es de carácter público, no es patrocinado ni promovido por partido político alguno, por partido político alguno, y sus recursos provienen de los impuestos que pagan todos los contribuyentes. Está prohibido el uso de este programa y/o proyecto de inversión con fines políticos, electorales, de lucro y otros distintos a los establecidos. Quien haga uso indebido de los recursos de este programa y/o proyecto de inversión, deberá ser denunciado y sancionado de acuerdo con la ley aplicable y ante la autoridad competente.

"ESTA OBRA FUE REALIZADA CON RECURSOS PUBLICOS FEDERALES"
"ESTE PROGRAMA ES PUBLICO, AJENO A CUALQUIER PARTIDO POLITICO,QUEDA PROHIBIDO EL USO PARTA FINES DISTINTOS A LOS ESTABLECIDOS EN EL PROGRAMA"

# G E N E R A D O R

**PROURVIKA S.A DE C.V**

**M U N I C I P I O  D E  C H I H U A H U A**

**OBRA:** CONSTRUCCION DE CUARTOS EN DISTINTOS PUNTOS DE LA CIUDAD, ZONA 1.

**FECHA:** 16 DE NOVIEMBRE 2016
**PERIODO:** 10/11/2016 AL 16/11/2016

**BENEFICIARIO:** SILVANA PALAFOX IZAGUIRRE
**DOMICILIO:** C.RIO NEUQUE # 1802 COL. RIVERAS DE SACRAMENTO

**No. CONTRATO:** 200/2016
**No. ESTIMACION:** 1 (CONVENIO)

| CLAVE | CONCEPTO : | VOLUMEN TOTAL DE CONCEPTO | |
|---|---|---|---|
| EXT. 08 | Suministro y colocacion de acero de refuerzo inclute : habiilitado, colocado de parrilla en el sitio, todos los materiales, desperdicios, alambre recocido para amarres, herramientas, equipo, mano de obra y todo lo necesraio para su correcta ejecucion P.U.O.T, en diametros mayores a 3/8" | 29.03 | kg |

**ZAPATA CORRIDA**

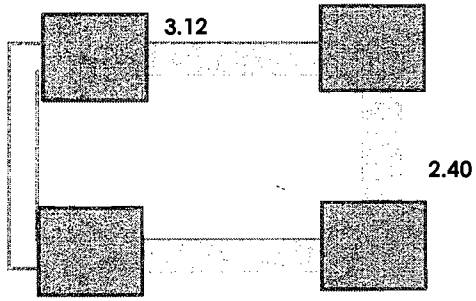


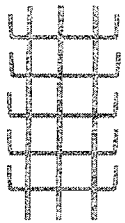

3.36

**3 V LONG 1M**
**5 V TRANS 0,60** = 6m

**6m(0,56kg/m)=3,36kg/m**

| | M LARGO | factor | peso kg |
|---|---|---|---|
| 1 | 3.12 | 3.36 | 10.48 |
| 2 | 2.40 | 3.36 | 8.06 |
| 3 | 3.12 | 3.36 | 10.48 |

**TOTAL 29.03 kg**

**RESIDENTE DE OBRA**
**ING. GLORIA MARTINEZ RODRIGUEZ**

**CONSTRUCTORA PROURVIKA S.A.DE C.V**
**ING. IVAN SILVA RUIZ**

Este programa y/o proyecto de inversión es de carácter público, no es patrocinado ni promovido por partido político alguno, por partido político alguno, y sus recursos provienen de los impuestos que pagan todos los contribuyentes. Está prohibido el uso de este programa y/o proyecto de inversión con fines políticos, electorales, de lucro y otros distintos a los establecidos. Quien haga uso indebido de los recursos de este programa y/o proyecto de inversión, deberá ser denunciado y sancionado de acuerdo con la ley aplicable y ante la autoridad competente.

"ESTA OBRA FUE REALIZADA CON RECURSOS PUBLICOS FEDERALES"
"ESTE PROGRAMA ES PUBLICO, AJENO A CUALQUIER PARTIDO POLITICO,QUEDA PROHIBIDO EL USO PARTA FINES DISTINTOS A LOS ESTABLECIDOS EN EL PROGRAMA"

# T E S T I G O  F O T O G R A F I C O

**PROURVIKA S.A DE C.V**

**M U N I C I P I O  D E  C H I H U A H U A**

**OBRA:** CONSTRUCCION DE CUARTOS EN DISTINTOS PUNTOS DE LA CIUDAD, ZONA 1.

**BENEFICIARIO:** SILVANA PALAFOX IZAGUIRRE

**DOMICILIO :** C.RIO NEUQUE # 1802 COL. RIVERAS DE SACRAMENTO

**FECHA:** 16 DE NOVIEMBRE 2016

**PERIODO:** 10/11/2016 AL 16/11/2016

**No. CONTRATO:** 200/2016

**No. ESTIMACION:** 1 (CONVENIO)

## Testigo fotografico cuarto adosado

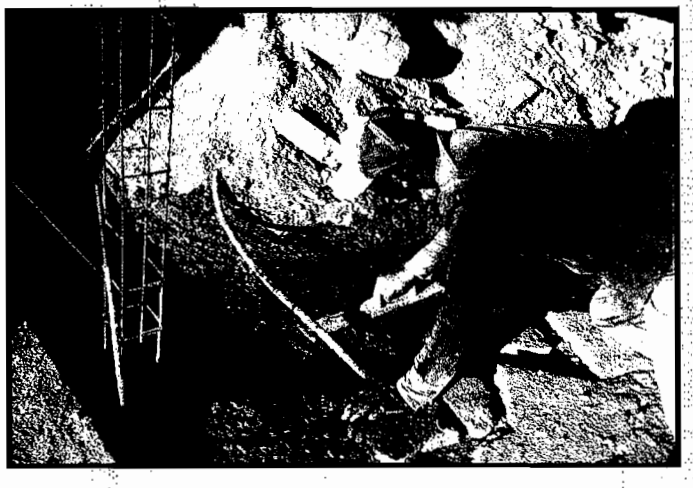

RESIDENTE DE OBRA
ING. GLORIA MARTINEZ RODRIGUEZ

CONSTRUCTORA PROURVIKA S.A.DE C.V.
ING. IVAN SILVA RUIZ

Este programa y/o proyecto de inversión es de carácter público, no es patrocinado ni promovido por partido político alguno. por partido político alguno, y sus recursos provienen de los impuestos que pagan todos los contribuyentes. Está prohibido el uso de este programa y/o proyecto de inversión con fines políticos, electorales, de lucro y otros distintos a los establecidos. Quien haga uso indebido de los recursos de este programa y/o proyecto de inversión, deberá ser denunciado y sancionado de acuerdo con la ley aplicable y ante la autoridad competente.

"ESTA OBRA FUE REALIZADA CON RECURSOS PUBLICOS FEDERALES"
"ESTE PROGRAMA ES PUBLICO, AJENO A CUALQUIER PARTIDO POLITICO,QUEDA PROHIBIDO EL USO PARTA FINES DISTINTOS A LOS ESTABLECIDOS EN EL PROGRAMA"

# GENERADOR

**PROURVIKA S.A DE C.V**

**M U N I C I P I O  D E  C H I H U A H U A**

**OBRA:** CONSTRUCCION DE CUARTOS EN DISTINTOS PUNTOS DE LA CIUDAD, ZONA 1.

**BENEFICIARIO:** LAURA ROSALIA RODRIGUEZ BERNAL

**DOMICILIO :** C.RIO ARAUCA # 1422 COL. RIVERAS DE SACRAMENTO

**FECHA:** 16 DE NOVIEMBRE 2016

**PERIODO:** 10/11/2016 AL 16/11/2016

**No. CONTRATO:** 200/2016

**No. ESTIMACION:** 1 (CONVENIO)

| CLAVE | CONCEPTO : | VOLUMEN TOTAL DE CONCEPTO | |
|---|---|---|---|
| EXT. 03 | Excavacion a mano para desplante de estructuras, en material B, en seco incluye: afloje y extraccion de material con amacice o limpieza de plantillas o taludes, remocion, acarreo hasta 10 mts. Dentro de la misma y traspaleos verticales para su extraccion. Hasta dos metros de profundidad, incluye la compactacion del fondo de la excavaciòn al 90% de su PVSM. | 3.22 | m3 |

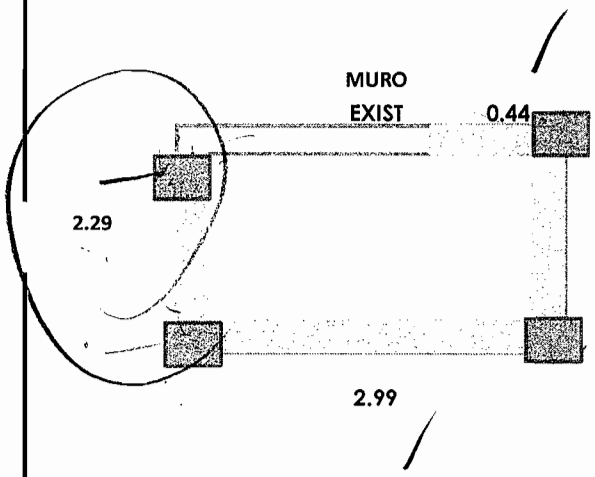


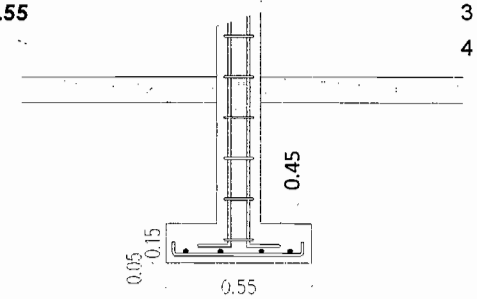


| | M LARGO | M ANCHO | M ALTO | M3 VOL. |
|---|---|---|---|---|
| 1 | 2.55 | 0.60 | 0.65 | 0.99 |
| 2 | 2.99 | 0.60 | 0.65 | 1.17 |
| 3 | 2.29 | 0.60 | 0.65 | 0.89 |
| 4 | 0.44 | 0.60 | 0.65 | 0.17 |
| | | | **TOTAL** | **3.22 m3** |

**RESIDENTE DE OBRA**
**ING. GLORIA MARTINEZ RODRIGUEZ**

**CONSTRUCTORA PROURVIKA S.A.DE C.V**
**ING. IVAN SILVA RUIZ**

Este programa y/o proyecto de inversión es de carácter público, no es patrocinado ni promovido por partido político alguno, por partido político alguno, y sus recursos provienen de los impuestos que pagan todos los contribuyentes. Está prohibido el uso de este programa y/o proyecto de inversión con fines políticos, electorales, de lucro y otros distintos a los establecidos. Quien haga uso indebido de los recursos de este programa y/o proyecto de inversión, deberá ser denunciado y sancionado de acuerdo con la ley aplicable y ante la autoridad competente.

"ESTA OBRA FUE REALIZADA CON RECURSOS PUBLICOS FEDERALES"
"ESTE PROGRAMA ES PUBLICO, AJENO A CUALQUIER PARTIDO POLITICO,QUEDA PROHIBIDO EL USO PARA FINES DISTINTOS A LOS ESTABLECIDOS EN EL PROGRAMA"

# G E N E R A D O R

**PROURVIKA S.A DE C.V**

**M U N I C I P I O  D E  C H I H U A H U A**

**OBRA:** CONSTRUCCION DE CUARTOS EN DISTINTOS PUNTOS DE LA CIUDAD, ZONA 1.

**FECHA:** 16 DE NOVIEMBRE 2016
**PERIODO:** 10/11/2016 AL 16/11/2016

**BENEFICIARIO:** LAURA ROSALIA RODRIGUEZ BERNAL
**DOMICILIO:** C.RIO ARAUCA # 1422 COL. RIVERAS DE SACRAMENTO

**No. CONTRATO:** 200/2016
**No. ESTIMACION:** 1 (CONVENIO)

| CLAVE | CONCEPTO : | VOLUMEN TOTAL DE CONCEPTO | |
|---|---|---|---|
| EXT. 04 | Relleno en zanjas, compactado al 90 % prueba proctor, con material producto de la excavacion | 1.7 | M3 |

| | AREA | ESPESOR | |
|---|---|---|---|
| vol excavacion | | | 3.22 |
| vol zapata | | | -0.65 |
| vol plantilla | | | -0.22 |
| vol rodapie | 4.32 | 0.15 | -0.65 |

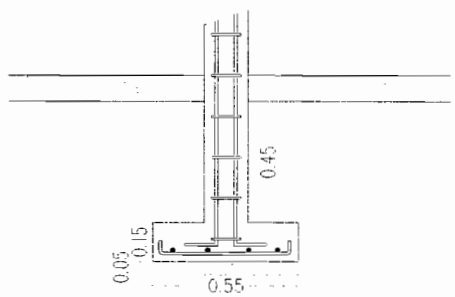


**TOTAL** 1.7 M3

**RESIDENTE DE OBRA**
**ING. GLORIA MARTINEZ RODRIGUEZ**

**CONSTRUCTORA PROURVIKA S.A.DE C.V**
**ING. IVAN SILVA RUIZ**

Este programa y/o proyecto de inversión es de carácter público, no es patrocinado ni promovido por partido político alguno, por partido político alguno, y sus recursos provienen de los impuestos que pagan todos los contribuyentes. Está prohibido el uso de este programa y/o proyecto de inversión con fines políticos, electorales, de lucro y otros distintos a los establecidos. Quien haga uso indebido de los recursos de este programa y/o proyecto de inversión, deberá ser denunciado y sancionado de acuerdo con la ley aplicable y ante la autoridad competente.

"ESTA OBRA FUE REALIZADA CON RECURSOS PUBLICOS FEDERALES"
"ESTE PROGRAMA ES PUBLICO, AJENO A CUALQUIER PARTIDO POLITICO,QUEDA PROHIBIDO EL USO PARA FINES DISTINTOS A LOS ESTABLECIDOS EN EL PROGRAMA"

# G E N E R A D O R

**PROURVIKA S.A DE C.V**

**M U N I C I P I O  D E  C H I H U A H U A**

**OBRA:** CONSTRUCCION DE CUARTOS EN DISTINTOS PUNTOS DE LA CIUDAD, ZONA 1.

**FECHA:** 16 DE NOVIEMBRE 2016

**PERIODO:** 10/11/2016 AL 16/11/2016

**BENEFICIARIO:** LAURA ROSALIA RODRIGUEZ BERNAL

**No. CONTRATO:** 200/2016

**DOMICILIO:** C.RIO ARAUCA # 1422 COL. RIVERAS DE SACRAMENTO

**No. ESTIMACION:** 1 (CONVENIO)

| CLAVE | CONCEPTO : | VOLUMEN TOTAL DE CONCEPTO | |
|---|---|---|---|
| EXT.05 | Muros de tabique rojo recocido o block, hasta 6.00 metros de altura, junteado con mortero cemento-arena 1:5 incluye todos los materiales y mano de obra, rodapie de block de 15x20x40 cms relleno de concreto f'c=100kg/cm2 | 4.32 | m2 |

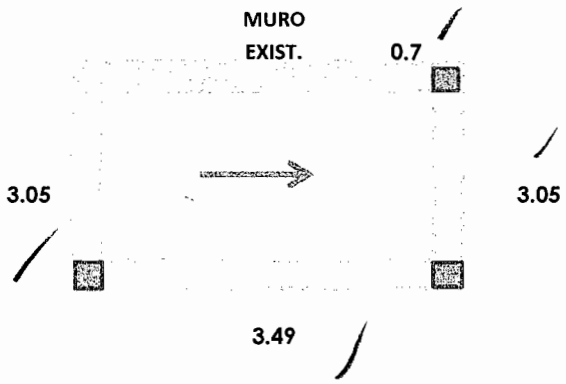


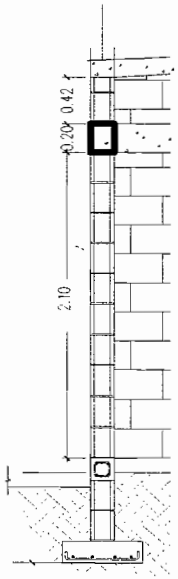


| MURO | M LARGO | M ALTO | M2 ÁREA MURO |
|---|---|---|---|
| 1 | 3.05 | 0.42 | 1.28 |
| 2 | 3.05 | 0.42 | 1.28 |
| 3 | 3.49 | 0.42 | 1.47 |
| 4 | 0.70 | 0.42 | 0.29 |

**TOTAL** 4.32 m2

**RESIDENTE DE OBRA**
**ING. GLORIA MARTINEZ RODRIGUEZ**

**CONSTRUCTORA PROURVIKA S.A.DE C.V**
**ING. IVAN SILVA RUIZ**

Este programa y/o proyecto de inversión es de carácter público, no es patrocinado ni promovido por partido político alguno, por partido político alguno, y sus recursos provienen de los impuestos que pagan todos los contribuyentes. Está prohibido el uso de este programa y/o proyecto de inversión con fines políticos, electorales, de lucro y otros distintos a los establecidos. Quien haga uso indebido de los recursos de este programa y/o proyecto de inversión, deberá ser denunciado y sancionado de acuerdo con la ley aplicable y ante la autoridad competente.

"ESTA OBRA FUE REALIZADA CON RECURSOS PUBLICOS FEDERALES"
"ESTE PROGRAMA ES PUBLICO, AJENO A CUALQUIER PARTIDO POLITICO,QUEDA PROHIBIDO EL USO PARA FINES DISTINTOS A LOS ESTABLECIDOS EN EL PROGRAMA"

# G E N E R A D O R

**PROURVIKA S.A DE C.V**

**M U N I C I P I O  D E  C H I H U A H U A**

**OBRA:** CONSTRUCCION DE CUARTOS EN DISTINTOS PUNTOS DE LA CIUDAD, ZONA 1.

**FECHA:** 16 DE NOVIEMBRE 2016

**PERIODO:** 10/11/2016 AL 16/11/2016

**BENEFICIARIO:** LAURA ROSALIA RODRIGUEZ BERNAL

**No. CONTRATO:** 200/2016

**DOMICILIO:** C.RIO ARAUCA # 1422 COL. RIVERAS DE SACRAMENTO

**No. ESTIMACION:** 1 (CONVENIO)

| CLAVE | CONCEPTO : | VOLUMEN TOTAL DE CONCEPTO | |
|---|---|---|---|
| EXT.06 | Fabricado y colocado de concreto vibrado y curado incluyendo todos los materiales y manos de obra, desperdicios, herramienta, equipo, cimbra y descimbra, mano de obra y todo lo necesario para su correca ejecucion P.U.O.T de fc=100 kg/cm2 | 0.22 | m3 |

**PLANTILLA DE 5cm DE ESPESOR**

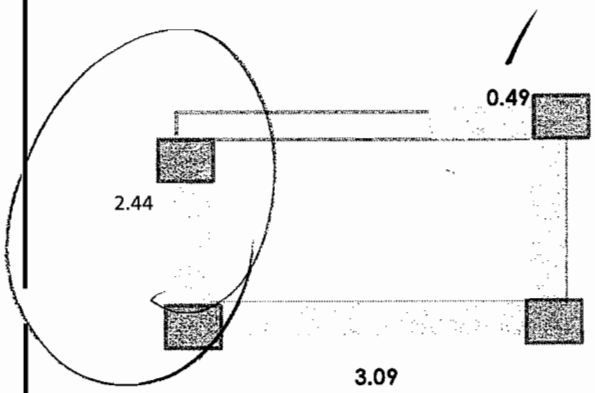


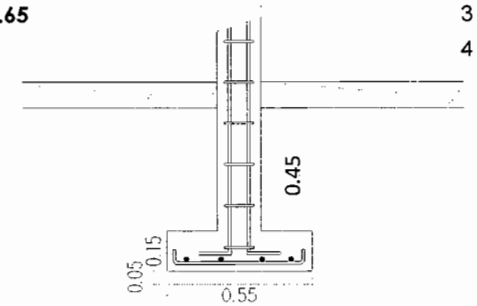


| | M LARGO | M ANCHO | M ALTO | M3 VOL. |
|---|---|---|---|---|
| 1 | 2.65 | 0.50 | 0.05 | 0.07 |
| 2 | 3.09 | 0.50 | 0.05 | 0.08 |
| 3 | 2.44 | 0.50 | 0.05 | 0.06 |
| 4 | 0.49 | 0.50 | 0.05 | 0.01 |

**TOTAL 0.22 m3**

**RESIDENTE DE OBRA**
**ING. GLORIA MARTINEZ RODRIGUEZ**

**CONSTRUCTORA PROURVIKA S.A.DE C.V**
**ING. IVAN SILVA RUIZ**

Este programa y/o proyecto de inversión es de carácter público, no es patrocinado ni promovido por partido político alguno, por partido político alguno, y sus recursos provienen de los impuestos que pagan todos los contribuyentes. Está prohibido el uso de este programa y/o proyecto de inversión con fines políticos, electorales, de lucro y otros distintos a los establecidos. Quien haga uso indebido de los recursos de este programa y/o proyecto de inversión, deberá ser denunciado y sancionado de acuerdo con la ley aplicable y ante la autoridad competente.

"ESTA OBRA FUE REALIZADA CON RECURSOS PUBLICOS FEDERALES"
"ESTE PROGRAMA ES PUBLICO, AJENO A CUALQUIER PARTIDO POLITICO,QUEDA PROHIBIDO EL USO PARA FINES DISTINTOS A LOS ESTABLECIDOS EN EL PROGRAMA"

# G E N E R A D O R

**PROURVIKA S.A DE C.V**

**M U N I C I P I O  D E  C H I H U A H U A**

**OBRA:** CONSTRUCCION DE CUARTOS EN DISTINTOS PUNTOS DE LA CIUDAD, ZONA 1.

**FECHA:** 16 DE NOVIEMBRE 2016
**PERIODO:** 10/11/2016 AL 16/11/2016

**BENEFICIARIO:** LAURA ROSALIA RODRIGUEZ BERNAL
**DOMICILIO:** C.RIO ARAUCA # 1422 COL. RIVERAS DE SACRAMENTO

**No. CONTRATO:** 200/2016
**No. ESTIMACION:** 1 (CONVENIO)

| CLAVE | CONCEPTO : | VOLUMEN TOTAL DE CONCEPTO | |
|---|---|---|---|
| EXT. 07 | Fabricado y colocado de concreto vibrado y curado incluyendo todos los materiales y manos de obra, desperdicios, herramienta, equipo, cimbra y descimbra, mano de obra y todo lo necesario para su correca ejecucion P.U.O.T de fc=200 kg/cm2 | 0.65 | m3 |

**ZAPATA CORRIDA**

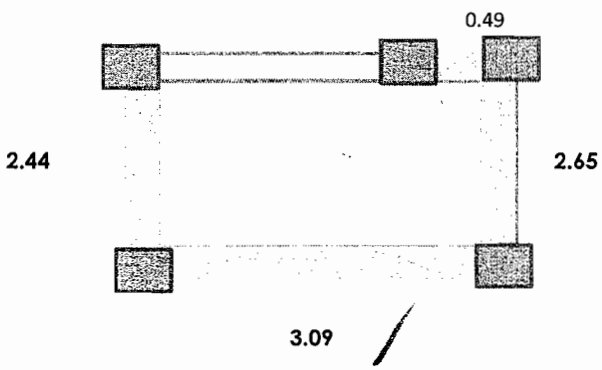


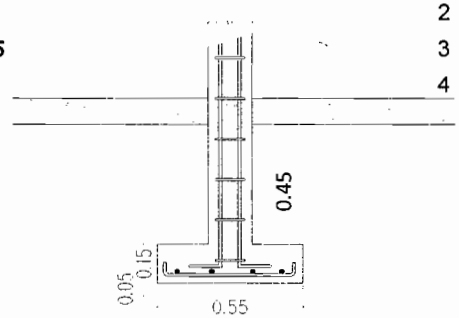


| | M LARGO | M ANCHO | M ALTO | M3 VOL. |
|---|---|---|---|---|
| 1 | 2.65 | 0.50 | 0.15 | 0.20 |
| 2 | 3.09 | 0.50 | 0.15 | 0.23 |
| 3 | 2.44 | 0.50 | 0.15 | 0.18 |
| 4 | 0.49 | 0.50 | 0.15 | 0.04 |

**TOTAL** 0.65 **m3**

**RESIDENTE DE OBRA**
**ING. GLORIA MARTINEZ RODRIGUEZ**

**CONSTRUCTORA PROURVIKA S.A.DE C.V**
**ING. IVAN SILVA RUIZ**

Este programa y/o proyecto de inversión es de caracter público, no es patrocinado ni promovido por partido político alguno, por partido político alguno, y sus recursos provienen de los impuestos que pagan todos los contribuyentes. Está prohibido el uso de este programa y/o proyecto de inversión con fines políticos, electorales, de lucro y otros distintos a los establecidos. Quien haga uso indebido de los recursos de este programa y/o proyecto de inversión, deberá ser denunciado y sancionado de acuerdo con la ley aplicable y ante la autoridad competente.

"ESTA OBRA FUE REALIZADA CON RECURSOS PUBLICOS FEDERALES"
"ESTE PROGRAMA ES PUBLICO, AJENO A CUALQUIER PARTIDO POLITICO,QUEDA PROHIBIDO EL USO PARA FINES DISTINTOS A LOS ESTABLECIDOS EN EL PROGRAMA"

# G E N E R A D O R

**PROURVIKA S.A DE C.V**

**M U N I C I P I O  D E  C H I H U A H U A**

**OBRA:** CONSTRUCCION DE CUARTOS EN DISTINTOS PUNTOS DE LA CIUDAD, ZONA 1.

**FECHA:** 16 DE NOVIEMBRE 2016
**PERIODO:** 10/11/2016 AL 16/11/2016

**BENEFICIARIO:** LAURA ROSALIA RODRIGUEZ BERNAL
**DOMICILIO:** C.RIO ARAUCA # 1422 COL. RIVERAS DE SACRAMENTO

**No. CONTRATO:** 200/2016
**No. ESTIMACION:** 1 (CONVENIO)

| CLAVE | CONCEPTO : | VOLUMEN TOTAL DE CONCEPTO | |
|---|---|---|---|
| EXT. 08 | Suministro y colocacion de acero de refuerzo inclute : habilitado, colocado de parrilla en el sitio, todos los materiales, desperdicios, alambre recocido para amarres, herramientas, equipo, mano de obra y todo lo necesraio para su correcta ejecucion P.U.O.T, en diametros mayores a 3/8" | 29.13 | kg |

**ZAPATA CORRIDA**

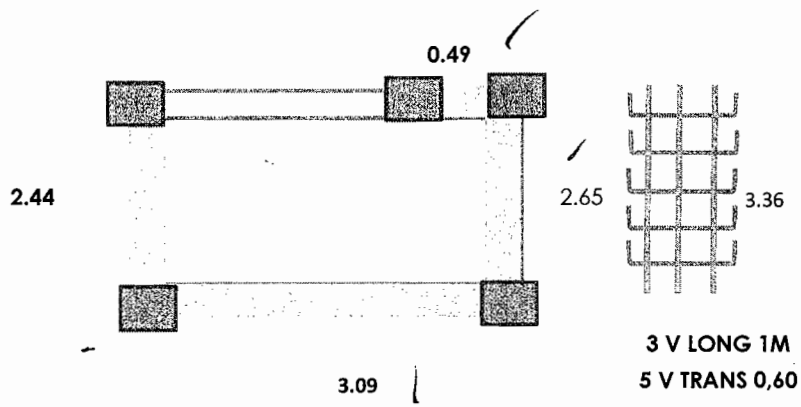


| | M LARGO | factor | peso kg |
|---|---|---|---|
| 1 | 2.65 | 3.36 | 8.90 |
| 2 | 3.09 | 3.36 | 10.38 |
| 3 | 2.44 | 3.36 | 8.20 |
| 4 | 0.49 | 3.36 | 1.65 |

**TOTAL 29.13 kg**

= 6m

6m(0,56kg/m)=3,36kg/m

**RESIDENTE DE OBRA**
**ING. GLORIA MARTINEZ RODRIGUEZ**

**CONSTRUCTORA PROURVIKA S.A.DE C.V**
**ING. IVAN SILVA RUIZ**

Este programa y/o proyecto de inversión es de carácter público, no es patrocinado ni promovido por partido político alguno, por partido político alguno, y sus recursos provienen de los impuestos que pagan todos los contribuyentes. Está prohibido el uso de este programa y/o proyecto de inversión con fines políticos, electorales, de lucro y otros distintos a los establecidos. Quien haga uso indebido de los recursos de este programa y/o proyecto de inversión, deberá ser denunciado y sancionado de acuerdo con la ley aplicable y ante la autoridad competente.

"ESTA OBRA FUE REALIZADA CON RECURSOS PUBLICOS FEDERALES"
"ESTE PROGRAMA ES PUBLICO, AJENO A CUALQUIER PARTIDO POLITICO,QUEDA PROHIBIDO EL USO PARA FINES DISTINTOS A LOS ESTABLECIDOS EN EL PROGRAMA".

# T E S T I G O  F O T O G R A F I C O

**PROURVIKA S.A DE C.V**

**M U N I C I P I O  D E  C H I H U A H U A**

**OBRA:** **CONSTRUCCION DE CUARTOS EN DISTINTOS PUNTOS DE LA CIUDAD, ZONA 1.**

**BENEFICIARIO:** LAURA ROSALIA RODRIGUEZ BERNAL

**DOMICILIO :** **C.RIO ARAUCA # 1422 COL. RIVERAS DE SACRAMENTO**

**FECHA:** 16 DE NOVIEMBRE 2016

**PERIODO:** 10/11/2016 AL 16/11/2016

**No. CONTRATO: 200/2016**

**No. ESTIMACION: 1 (CONVENIO)**

## Testigo fotografico cuarto adosado

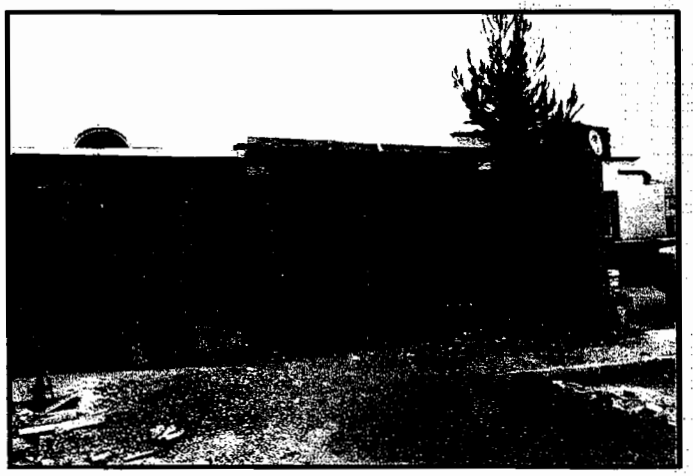

**RESIDENTE DE OBRA**
**ING. GLORIA MARTINEZ RODRIGUEZ**

**CONSTRUCTORA PROURVIKA S.A.DE C.V**
**ING. IVAN SILVA RUIZ**

Este programa y/o proyecto de inversión es de carácter público, no es patrocinado ni promovido por partido político alguno, por partido político alguno, y sus recursos provienen de los impuestos que pagan todos los contribuyentes Está prohibido el uso de éste programa y/o proyecto de inversión con fines políticos, electorales, de lucro y otros distintos a los establecidos. Quien haga uso indebido de los recursos de este programa y/o proyecto de inversión, deberá ser denunciado y sancionado de acuerdo con la ley aplicable y ante la autoridad competente.

"ESTA OBRA FUE REALIZADA CON RECURSOS PUBLICOS FEDERALES"
"ESTE PROGRAMA ES PUBLICO, AJENO A CUALQUIER PARTIDO POLITICO,QUEDA PROHIBIDO EL USO PARA FINES DISTINTOS A LOS ESTABLECIDOS EN EL PROGRAMA"

# G E N E R A D O R

**PROURVIKA S.A DE C.V**

**M U N I C I P I O  D E  C H I H U A H U A**

**OBRA:** CONSTRUCCION DE CUARTOS EN DISTINTOS PUNTOS DE LA CIUDAD, ZONA 1.

**BENEFICIARIO:** IVONNE CECILIA RODRIGUEZ OCHOA

**DOMICILIO:** C.RIO AMUR # 1620 COL. RIVERAS DE SACRAMENTO

**FECHA:** 16 DE NOVIEMBRE 2016

**PERIODO:** 10/11/2016 AL 16/11/2016

**No. CONTRATO:** 200/2016

**No. ESTIMACION:** 1 (CONVENIO)

| CLAVE | CONCEPTO : | VOLUMEN TOTAL DE CONCEPTO | |
|---|---|---|---|
| EXT. 03 | Excavacion a mano para desplante de estructuras, en material B, en seco incluye: afloje y extraccion de material con amacice o limpieza de plantillas o taludes, remocion, acarreo hasta 10 mts. Dentro de la misma y traspaleos verticales para su extraccion. Hasta dos metros de profundidad, incluye la compactacion del fondo de la excavaciòn al 90% de su PVSM. | 3.02 | m3 |

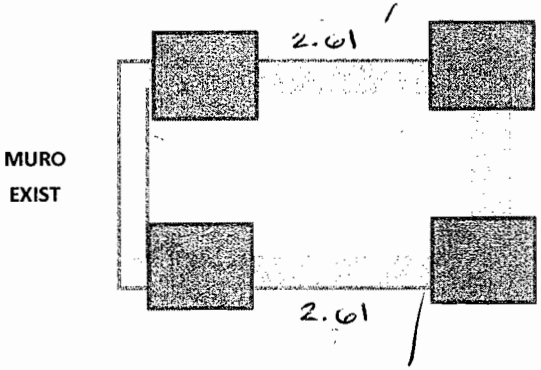


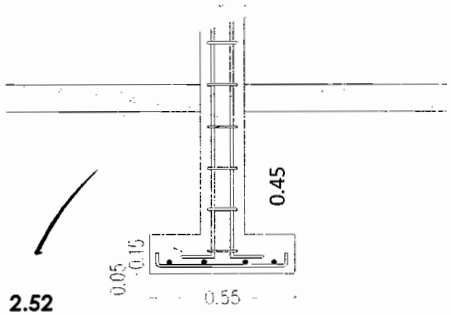


| | M LARGO | M ANCHO | M ALTO | M3 VOL. |
|---|---|---|---|---|
| 1 | 2.61 | 0.60 | 0.65 | 1.02 |
| 2 | 2.52 | 0.60 | 0.65 | 0.98 |
| 3 | 2.61 | 0.60 | 0.65 | 1.02 |

**TOTAL** 3.02 **m3**

**RESIDENTE DE OBRA**
**ING. GLORIA MARTINEZ RODRIGUEZ**

**CONSTRUCTORA PROURVIKA S.A.DE C.V**
**ING. IVAN SILVA RUIZ**

Este programa y/o proyecto de inversión es de carácter público, no es patrocinado ni promovido por partido político alguno, por partido político alguno, y sus recursos provienen de los impuestos que pagan todos los contribuyentes. Está prohibido el uso de este programa y/o proyecto de inversión con fines políticos, electorales, de lucro y otros distintos a los establecidos. Quien haga uso indebido de los recursos de este programa y/o proyecto de inversión, deberá ser denunciado y sancionado de acuerdo con la ley aplicable y ante la autoridad competente.

" ESTA OBRA FUE REALIZADA CON RECURSOS PUBLICOS FEDERALES"
"ESTE PROGRAMA ES PUBLICO, AJENO A CUALQUIER PARTIDO POLITICO,QUEDA PROHIBIDO EL USO PARTA FINES DISTINTOS A LOS ESTABLECIDOS EN EL PROGRAMA"

# G E N E R A D O R

**PROURVIKA S.A DE C.V**

**M U N I C I P I O  D E  C H I H U A H U A**

**OBRA:** CONSTRUCCION DE CUARTOS EN DISTINTOS PUNTOS DE LA CIUDAD, ZONA 1.

**FECHA:** 16 DE NOVIEMBRE 2016

**PERIODO:** 10/11/2016 AL 16/11/2016

**BENEFICIARIO:** IVONNE CECILIA RODRIGUEZ OCHOA

**No. CONTRATO:** 200/2016

**DOMICILIO:** C.RIO AMUR # 1620 COL. RIVERAS DE SACRAMENTO

**No. ESTIMACION:** 1 (CONVENIO)

| CLAVE | CONCEPTO : | VOLUMEN TOTAL DE CONCEPTO | |
|---|---|---|---|
| EXT. 04 | Relleno en zanjas, compactado al 90 % prueba proctor, con material producto de la excavacion | 1.57 | M3 |

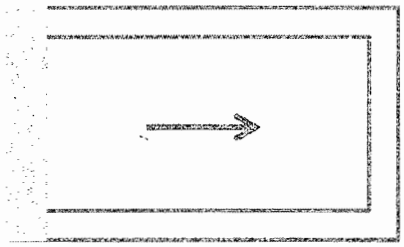

| | AREA | ESPESOR | |
|---|---|---|---|
| vol excavacion | | | 3.02 |
| vol zapata | | | -0.62 |
| vol plantilla | | | -0.21 |
| vol rodapie | 4.11 | 0.15 | -0.62 |

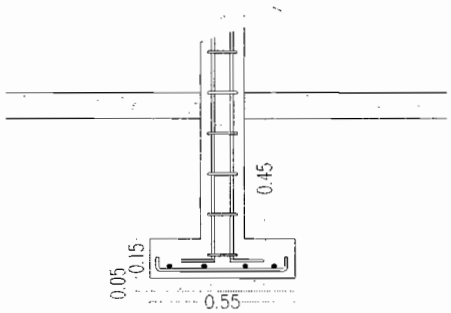


**TOTAL** 1.57 M3

**RESIDENTE DE OBRA**
**ING. GLORIA MARTINEZ RODRIGUEZ**

**CONSTRUCTORA PROURVIKA S.A.DE C.V**
**ING. IVAN SILVA RUIZ**

Este programa y/o proyecto de inversión es de carácter público, no es patrocinado ni promovido por partido político alguno, por partido político alguno, y sus recursos provienen de los impuestos que pagan todos los contribuyentes. Está prohibido el uso de este programa y/o proyecto de inversión con fines políticos, electorales, de lucro y otros distintos a los establecidos. Quien haga uso indebido de los recursos de este programa y/o proyecto de inversión, deberá ser denunciado y sancionado de acuerdo con la ley aplicable y ante la autoridad competente.

" ESTA OBRA FUE REALIZADA CON RECURSOS PUBLICOS FEDERALES"
"ESTE PROGRAMA ES PUBLICO, AJENO A CUALQUIER PARTIDO POLITICO,QUEDA PROHIBIDO EL USO PARTA FINES DISTINTOS A LOS ESTABLECIDOS EN EL PROGRAMA"

# G E N E R A D O R

**PROURVIKA S.A DE C.V**

**M U N I C I P I O  D E  C H I H U A H U A**

**OBRA:** **CONSTRUCCION DE CUARTOS EN DISTINTOS PUNTOS DE LA CIUDAD, ZONA 1.**

**FECHA:** 16 DE NOVIEMBRE 2016
**PERIODO:** 10/11/2016 AL 16/11/2016

**BENEFICIARIO:** IVONNE CECILIA RODRIGUEZ OCHOA
**DOMICILIO:** **C.RIO AMUR # 1620 COL. RIVERAS DE SACRAMENTO**

**No. CONTRATO:** **200/2016**
**No. ESTIMACION:** **1 (CONVENIO)**

| CLAVE | CONCEPTO : | VOLUMEN TOTAL DE CONCEPTO | |
|---|---|---|---|
| EXT.05 | Muros de tabique rojo recocido o block, hasta 6.00 metros de altura, junteado con mortero cemento-arena 1:5 incluye todos los materiales y mano de obra, rodapie de block de 15x20x40 cms relleno de concreto f'c=100kg/cm2 | 4.11 | m2 |

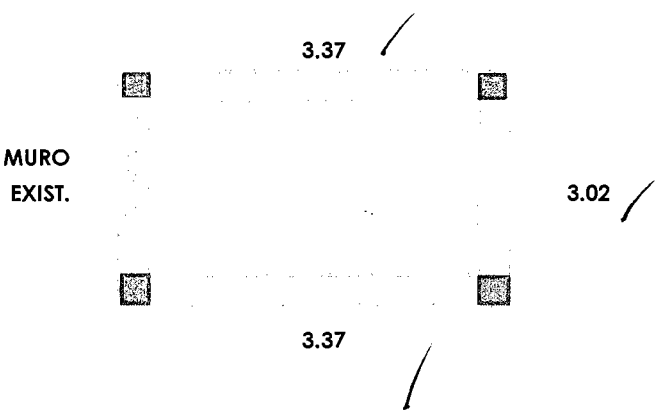


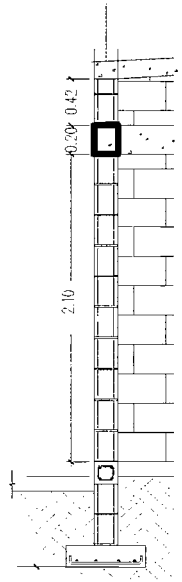


| MURO | M LARGO | M ALTO | M2 REA MURO |
|---|---|---|---|
| 1 | 3.37 | 0.42 | 1.42 |
| 2 | 3.02 | 0.42 | 1.27 |
| 3 | 3.37 | 0.42 | 1.42 |

**TOTAL** **4.11 m2**

**RESIDENTE DE OBRA**
**ING. GLORIA MARTINEZ RODRIGUEZ**

**CONSTRUCTORA PROURVIKA S.A.DE C.V**
**ING. IVAN SILVA RUIZ**

Este programa y/o proyecto de inversión es de carácter público, no es patrocinado ni promovido por partido político alguno, por partido político alguno, y sus recursos provienen de los impuestos que pagan todos los contribuyentes. Está prohibido el uso de este programa y/o proyecto de inversión con fines políticos, electorales, de lucro y otros distintos a los establecidos. Quien haga uso indebido de los recursos de este programa y/o proyecto de inversión, deberá ser denunciado y sancionado de acuerdo con la ley aplicable y ante la autoridad competente.

" ESTA OBRA FUE REALIZADA CON RECURSOS PUBLICOS FEDERALES"
"ESTE PROGRAMA ES PUBLICO, AJENO A CUALQUIER PARTIDO POLITICO,QUEDA PROHIBIDO EL USO PARTA FINES DISTINTOS A LOS ESTABLECIDOS EN EL PROGRAMA"

# G E N E R A D O R

**PROURVIKA S.A DE C.V**

**M U N I C I P I O  D E  C H I H U A H U A**

**OBRA:** CONSTRUCCION DE CUARTOS EN DISTINTOS PUNTOS DE LA CIUDAD, ZONA 1.

**BENEFICIARIO:** IVONNE CECILIA RODRIGUEZ OCHOA

**DOMICILIO:** C.RIO AMUR # 1620 COL. RIVERAS DE SACRAMENTO

**FECHA:** 16 DE NOVIEMBRE 2016

**PERIODO:** 10/11/2016 AL 16/11/2016

**No. CONTRATO:** 200/2016

**No. ESTIMACION:** 1 (CONVENIO)

| CLAVE | CONCEPTO : | VOLUMEN TOTAL DE CONCEPTO | |
|---|---|---|---|
| EXT.06 | Fabricado y colocado de concreto vibrado y curado incluyendo todos los materiales y manos de obra, desperdicios, herramienta, equipo, cimbra y descimbra, mano de obra y todo lo necesario para su correca ejecucion P.U.O.T de fc=100 kg/cm2 | 0.21 | m3 |

**PLANTILLA DE 5cm DE ESPESOR**

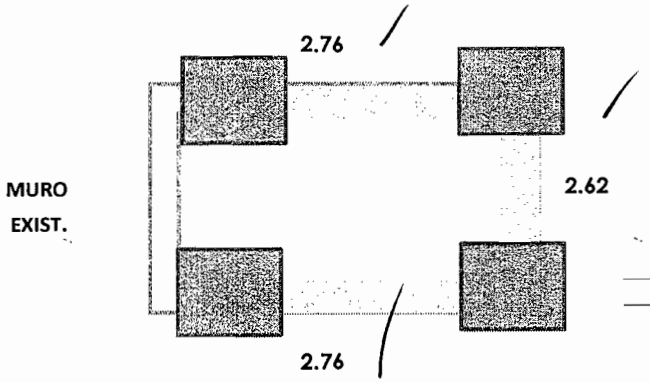


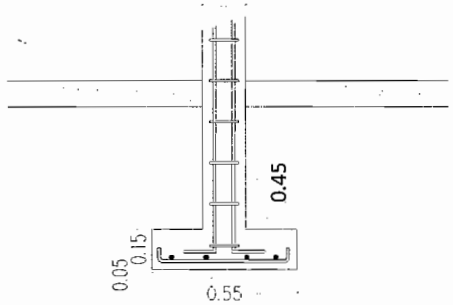


| | M LARGO | M ANCHO | M ALTO | M3 VOL. |
|---|---|---|---|---|
| 1 | 2.76 | 0.50 | 0.05 | 0.07 |
| 2 | 2.62 | 0.50 | 0.05 | 0.07 |
| 3 | 2.76 | 0.50 | 0.05 | 0.07 |

**TOTAL** 0.21 m3

**RESIDENTE DE OBRA**
**ING. GLORIA MARTINEZ RODRIGUEZ**

**CONSTRUCTORA PROURVIKA S.A.DE C.V**
**ING. IVAN SILVA RUIZ**

Este programa y/o proyecto de inversión es de carácter público, no es patrocinado ni promovido por partido político alguno, por partido político alguno, y sus recursos provienen de los impuestos que pagan todos los contribuyentes. Está prohibido el uso de este programa y/o proyecto de inversión con fines políticos, electorales, de lucro y otros distintos a los establecidos. Quien haga uso indebido de los recursos de este programa y/o proyecto de inversión, deberá ser denunciado y sancionado de acuerdo con la ley aplicable y ante la autoridad competente.

" ESTA OBRA FUE REALIZADA CON RECURSOS PUBLICOS FEDERALES"
"ESTE PROGRAMA ES PUBLICO, AJENO A CUALQUIER PARTIDO POLITICO,QUEDA PROHIBIDO EL USO PARTA FINES DISTINTOS A LOS ESTABLECIDOS EN EL PROGRAMA"

# G E N E R A D O R

**PROURVIKA S.A DE C.V**

**M U N I C I P I O  D E  C H I H U A H U A**

**OBRA:** CONSTRUCCION DE CUARTOS EN DISTINTOS PUNTOS DE LA CIUDAD, ZONA 1.

**BENEFICIARIO:** IVONNE CECILIA RODRIGUEZ OCHOA

**DOMICILIO:** C.RIO AMUR # 1620 COL. RIVERAS DE SACRAMENTO

**FECHA:** 16 DE NOVIEMBRE 2016

**PERIODO:** 10/11/2016 AL 16/11/2016

**No. CONTRATO:** 200/2016

**No. ESTIMACION:** 1 (CONVENIO)

| CLAVE | CONCEPTO : | VOLUMEN TOTAL DE CONCEPTO | |
|---|---|---|---|
| EXT. 07 | Fabricado y colocado de concreto vibrado y curado incluyendo todos los materiales y manos de obra, desperdicios, herramienta, equipo, cimbra y descimbra, mano de obra y todo lo necesario para su correca ejecucion P.U.O.T de fc=200 kg/cm2 | 0.62 | m3 |

**ZAPATA CORRIDA**

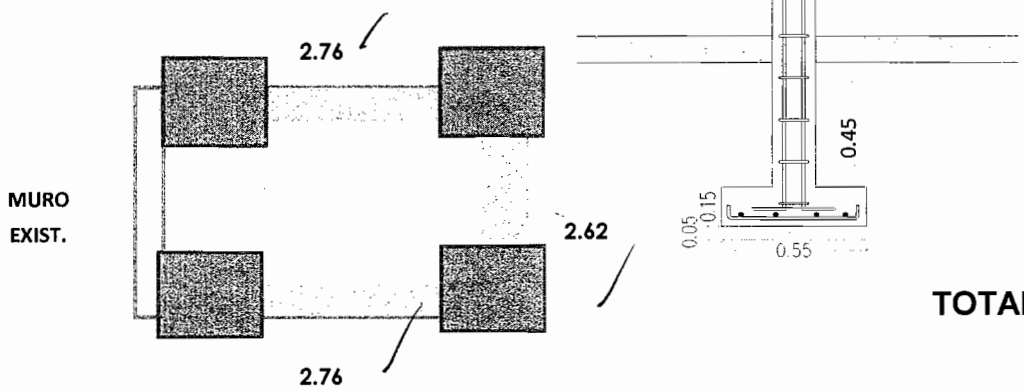


| | M LARGO | M ANCHO | M ALTO | M3 VOL. |
|---|---|---|---|---|
| 1 | 2.76 | 0.50 | 0.15 | 0.21 |
| 2 | 2.62 | 0.50 | 0.15 | 0.20 |
| 3 | 2.76 | 0.50 | 0.15 | 0.21 |

**TOTAL 0.62 m3**

RESIDENTE DE OBRA
ING. GLORIA MARTINEZ RODRIGUEZ

CONSTRUCTORA PROURVIKA S.A.DE C.V
ING. IVAN SILVA RUIZ

Este programa y/o proyecto de inversión es de carácter público, no es patrocinado ni promovido por partido político alguno, por partido político alguno, y sus recursos provienen de los impuestos que pagan todos los contribuyentes. Está prohibido el uso de este programa y/o proyecto de inversión con fines políticos, electorales, de lucro y otros distintos a los establecidos. Quien haga uso indebido de los recursos de este programa y/o proyecto de inversión, deberá ser denunciado y sancionado de acuerdo con la ley aplicable y ante la autoridad competente.

" ESTA OBRA FUE REALIZADA CON RECURSOS PUBLICOS FEDERALES"
"ESTE PROGRAMA ES PUBLICO, AJENO A CUALQUIER PARTIDO POLITICO,QUEDA PROHIBIDO EL USO PARTA FINES DISTINTOS A LOS ESTABLECIDOS EN EL PROGRAMA"

# G E N E R A D O R

**PROURVIKA S.A DE C.V**

**M U N I C I P I O  D E  C H I H U A H U A**

**OBRA:** CONSTRUCCION DE CUARTOS EN DISTINTOS PUNTOS DE LA CIUDAD, ZONA 1.

**FECHA:** 16 DE NOVIEMBRE 2016
**PERIODO:** 10/11/2016 AL 16/11/2016

**BENEFICIARIO:** IVONNE CECILIA RODRIGUEZ OCHOA
**DOMICILIO:** C.RIO AMUR # 1620 COL. RIVERAS DE SACRAMENTO

**No. CONTRATO:** 200/2016
**No. ESTIMACION:** 1 (CONVENIO)

| CLAVE | CONCEPTO : | VOLUMEN TOTAL DE CONCEPTO | |
|---|---|---|---|
| EXT. 08 | Suministro y colocacion de acero de refuerzo inclute : habiilitado, colocado de parrilla en el sitio, todos los materiales, desperdicios, alambre recocido para amarres, herramientas, equipo, mano de obra y todo lo necesraio para su correcta ejecucion P.U.O.T, en diametros mayores a 3/8" | 27.34 | kg |

ZAPATA CORRIDA

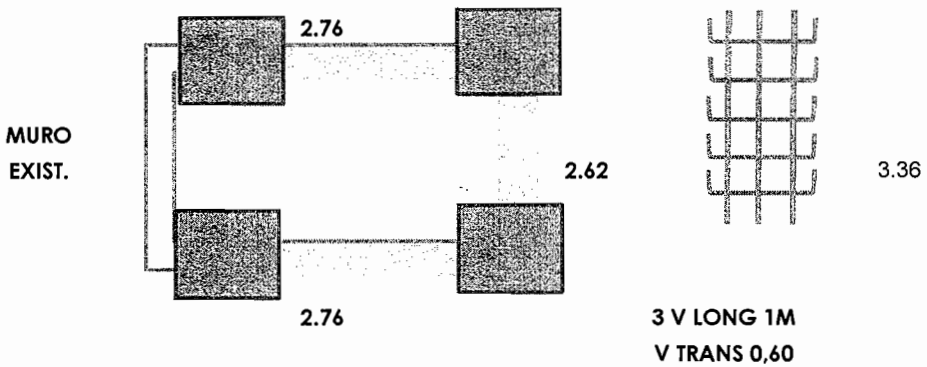


3 V LONG 1M
V TRANS 0,60 = 6m

6m(0,56kg/m)=3,36kg/m

| | M LARGO | factor | peso kg |
|---|---|---|---|
| 1 | 2.76 | 3.36 | 9.27 |
| 2 | 2.62 | 3.36 | 8.80 |
| 3 | 2.76 | 3.36 | 9.27 |

**TOTAL 27.34 kg**

**RESIDENTE DE OBRA**
**ING. GLORIA MARTINEZ RODRIGUEZ**

**CONSTRUCTORA PROURVIKA S.A.DE C.V**
**ING. IVAN SILVA RUIZ**

Este programa y/o proyecto de inversión es de carácter público, no es patrocinado ni promovido por partido político alguno, por partido político alguno, y sus recursos provienen de los impuestos que pagan todos los contribuyentes. Está prohibido el uso de este programa y/o proyecto de inversión con fines políticos, electorales, de lucro y otros distintos a los establecidos. Quien haga uso indebido de los recursos de este programa y/o proyecto de inversión, deberá ser denunciado y sancionado de acuerdo con la ley aplicable y ante la autoridad competente.

" ESTA OBRA FUE REALIZADA CON RECURSOS PUBLICOS FEDERALES"
"ESTE PROGRAMA ES PUBLICO, AJENO A CUALQUIER PARTIDO POLITICO,QUEDA PROHIBIDO EL USO PARTA FINES DISTINTOS A LOS ESTABLECIDOS EN EL PROGRAMA"

# T E S T I G O  F O T O G R A F I C O

**PROURVIKA S.A DE C.V**

**M U N I C I P I O  D E  C H I H U A H U A**

**OBRA:** CONSTRUCCION DE CUARTOS EN DISTINTOS PUNTOS DE LA CIUDAD, ZONA 1.

**BENEFICIARIO:** IVONNE CECILIA RODRIGUEZ OCHOA

**DOMICILIO :** C.RIO AMUR # 1620 COL. RIVERAS DE SACRAMENTO

**FECHA:** 16 DE NOVIEMBRE 2016

**PERIODO:** 10/11/2016 AL 16/11/2016

**No. CONTRATO:** 200/2016

**No. ESTIMACION:** 1 (CONVENIO)

## Testigo fotografico cuarto adosado

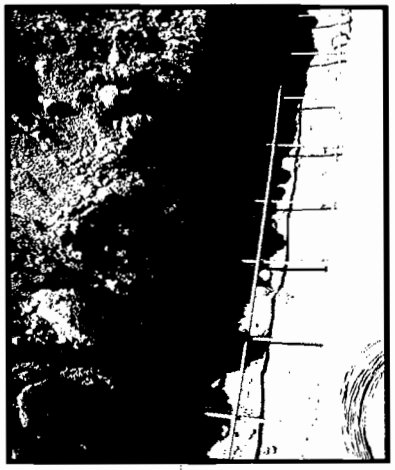

RESIDENTE DE OBRA
ING. GLORIA MARTINEZ RODRIGUEZ

CONSTRUCTORA PROURVIKA S.A.DE C.V
ING. IVAN SILVA RUIZ

Este programa y/o proyecto de inversión es de carácter publico. no es patrocinado ni promovido por partido político alguno, por partido político alguno, y sus recursos provienen de los impuestos que pagan todos los contribuyentes. Está prohibido el uso de este programa y/o proyecto de inversión con fines políticos, electorales, de lucro y otros distintos a los establecidos. Quien haga uso indebido de los recursos de este programa y/o proyecto de inversión, deberá ser denunciado y sancionado de acuerdo con la ley aplicable y ante la autoridad competente.

" ESTA OBRA FUE REALIZADA CON RECURSOS PUBLICOS FEDERALES"

"ESTE PROGRAMA ES PUBLICO, AJENO A CUALQUIER PARTIDO POLITICO,QUEDA PROHIBIDO EL USO PARTA FINES DISTINTOS A LOS ESTABLECIDOS EN EL PROGRAMA"

# G E N E R A D O R

**PROURVIKA S.A DE C.V**

**M U N I C I P I O  D E  C H I H U A H U A**

**OBRA:** CONSTRUCCION DE CUARTOS EN DISTINTOS PUNTOS DE LA CIUDAD, ZONA 1.

**FECHA:** 16 DE NOVIEMBRE 2016

**PERIODO:** 10/11/2016 AL 16/11/2016

**BENEFICIARIO:** MARBELLA ALMEIDA CARRILLO

**No. CONTRATO:** 200/2016

**DOMICILIO:** C.RIO COLORADO # 25904 COL. RIVERAS DE SACRAMENTO

**No. ESTIMACION:** 1 (CONVENIO)

| CLAVE | CONCEPTO : | VOLUMEN TOTAL DE CONCEPTO | |
|---|---|---|---|
| EXT. 03 | Excavacion a mano para desplante de estructuras, en material B, en seco incluye: afloje y extraccion de material con amacice o limpieza de plantillas o taludes, remocion, acarreo hasta 10 mts. Dentro de la misma y traspaleos verticales para su extraccion. Hasta dos metros de profundidad, incluye la compactacion del fondo de la excavaciòn al 90% de su PVSM. | 3.20 | m3 |

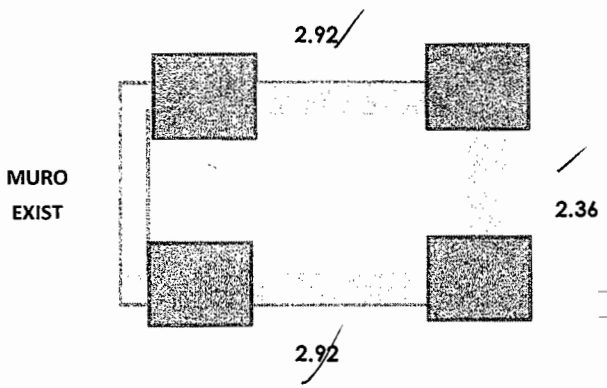


| | M<br>LARGO | M<br>ANCHO | M<br>ALTO | M3<br>VOL. |
|---|---|---|---|---|
| 1 | 2.92 | 0.60 | 0.65 | 1.14 |
| 2 | 2.36 | 0.60 | 0.65 | 0.92 |
| 3 | 2.92 | 0.60 | 0.65 | 1.14 |

**TOTAL** **3.20 m3**

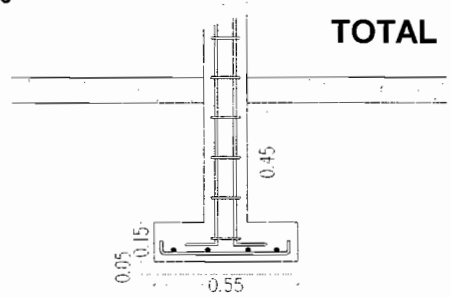


**RESIDENTE DE OBRA**
**ING. GLORIA MARTINEZ RODRIGUEZ**

**CONSTRUCTORA PROURVIKA S.A.DE C.V**
**ING. IVAN SILVA RUIZ**

Este programa y/o proyecto de inversión es de carácter público, no es patrocinado ni promovido por partido político alguno, por partido político alguno, y sus recursos provienen de los impuestos que pagan todos los contribuyentes. Está prohibido el uso de este programa y/o proyecto de inversión con fines políticos, electorales, de lucro y otros distintos a los establecidos. Quien haga uso indebido de los recursos de este programa y/o proyecto de inversión, deberá ser denunciado y sancionado de acuerdo con la ley aplicable y ante la autoridad competente.

"ESTA OBRA FUE REALIZADA CON RECURSOS PUBLICOS FEDERALES"
"ESTE PROGRAMA ES PUBLICO, AJENO A CUALQUIER PARTIDO POLITICO,QUEDA PROHIBIDO EL USO PARA FINES DISTINTOS A LOS ESTABLECIDOS EN EL PROGRAMA"

# G E N E R A D O R

**PROURVIKA S.A DE C.V**

**M U N I C I P I O  D E  C H I H U A H U A**

**OBRA:** CONSTRUCCION DE CUARTOS EN DISTINTOS PUNTOS DE LA CIUDAD, ZONA 1.

**FECHA:** 16 DE NOVIEMBRE 2016

**PERIODO:** 10/11/2016 AL 16/11/2016

**BENEFICIARIO:** MARBELLA ALMEIDA CARRILLO

**No. CONTRATO:** 200/2016

**DOMICILIO:** C.RIO COLORADO # 25904 COL. RIVERAS DE SACRAMENTO

**No. ESTIMACION:** 1 (CONVENIO)

| CLAVE | CONCEPTO : | VOLUMEN TOTAL DE CONCEPTO | |
|---|---|---|---|
| EXT. 04 | Relleno en zanjas, compactado al 90 % prueba proctor, con material producto de la excavacion | 1.69 | m3 |

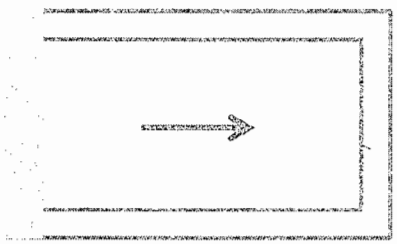

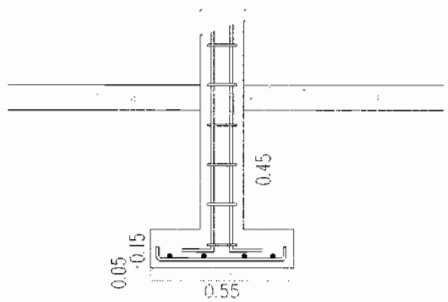


| | AREA | ESPESOR | |
|---|---|---|---|
| **vol excavacion** | | | 3.20 |
| vol zapata | | | -0.64 |
| vol plantilla | | | -0.22 |
| vol rodapie | 4.30 | .15 | -0.65 |

**TOTAL** **1.69 m3**

**RESIDENTE DE OBRA**
**ING. GLORIA MARTINEZ RODRIGUEZ**

**CONSTRUCTORA PROURVIKA S.A.DE C.V**
**ING. IVAN SILVA RUIZ**

Este programa y/o proyecto de inversión es de carácter público, no es patrocinado ni promovido por partido político alguno, por partido político alguno, y sus recursos provienen de los impuestos que pagan todos los contribuyentes. Está prohibido el uso de este programa y/o proyecto de inversión con fines políticos, electorales, de lucro y otros distintos a los establecidos. Quien haga uso indebido de los recursos de este programa y/o proyecto de inversión, deberá ser denunciado y sancionado de acuerdo con la ley aplicable y ante la autoridad competente.

"ESTA OBRA FUE REALIZADA CON RECURSOS PUBLICOS FEDERALES"
"ESTE PROGRAMA ES PUBLICO, AJENO A CUALQUIER PARTIDO POLITICO,QUEDA PROHIBIDO EL USO PARA FINES DISTINTOS A LOS ESTABLECIDOS EN EL PROGRAMA"

# G E N E R A D O R

**PROURVIKA S.A DE C.V**

**M U N I C I P I O  D E  C H I H U A H U A**

**OBRA:** CONSTRUCCION DE CUARTOS EN DISTINTOS PUNTOS DE LA CIUDAD, ZONA 1.

**FECHA:** 16 DE NOVIEMBRE 2016

**PERIODO:** 10/11/2016 AL 16/11/2016

**BENEFICIARIO:** MARBELLA ALMEIDA CARRILLO

**No. CONTRATO:** 200/2016

**DOMICILIO:** C.RIO COLORADO # 25904 COL. RIVERAS DE SACRAMENTO

**No. ESTIMACION:** 1 (CONVENIO)

| CLAVE | CONCEPTO : | VOLUMEN TOTAL DE CONCEPTO | |
|---|---|---|---|
| EXT.05 | Muros de tabique rojo recocido o block, hasta 6.00 metros de altura, junteado con mortero cemento-arena 1:5 incluye todos los materiales y mano de obra, rodapie de block de 15x20x40 cms relleno de concreto f'c=100kg/cm2 | 4.30 | m2 |

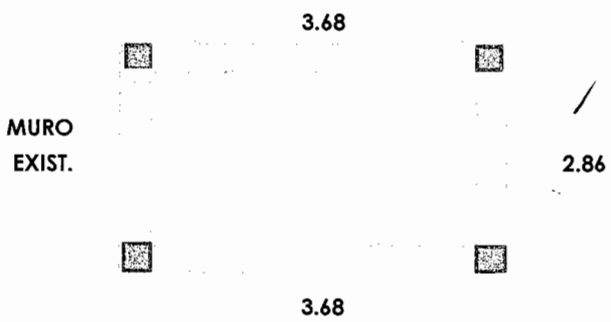


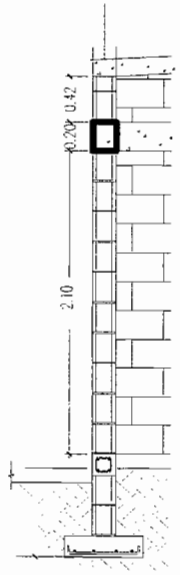


| MURO | M LARGO | M ALTO | M2 REA MURO |
|---|---|---|---|
| 1 | 3.68 | 0.42 | 1.55 |
| 2 | 2.86 | 0.42 | 1.20 |
| 3 | 3.68 | 0.42 | 1.55 |

**TOTAL** **4.30 m2**

**RESIDENTE DE OBRA**
**ING. GLORIA MARTINEZ RODRIGUEZ**

**CONSTRUCTORA PROURVIKA S.A.DE C.V**
**ING. IVAN SILVA RUIZ**

Este programa y/o proyecto de inversión es de carácter público, no es patrocinado ni promovido por partido político alguno, por partido político alguno, y sus recursos provienen de los impuestos que pagan todos los contribuyentes. Está prohibido el uso de este programa y/o proyecto de inversión con fines políticos, electorales, de lucro y otros distintos a los establecidos. Quien haga uso indebido de los recursos de este programa y/o proyecto de inversión, deberá ser denunciado y sancionado de acuerdo con la ley aplicable y ante la autoridad competente.

"ESTA OBRA FUE REALIZADA CON RECURSOS PUBLICOS FEDERALES"
"ESTE PROGRAMA ES PUBLICO, AJENO A CUALQUIER PARTIDO POLITICO,QUEDA PROHIBIDO EL USO PARA FINES DISTINTOS A LOS ESTABLECIDOS EN EL PROGRAMA"

# G E N E R A D O R

**PROURVIKA S.A DE C.V**

**M U N I C I P I O  D E  C H I H U A H U A**

**OBRA:** CONSTRUCCION DE CUARTOS EN DISTINTOS PUNTOS DE LA CIUDAD, ZONA 1.

**BENEFICIARIO:** MARBELLA ALMEIDA CARRILLO

**DOMICILIO:** C.RIO COLORADO # 25904 COL. RIVERAS DE SACRAMENTO

**FECHA:** 16 DE NOVIEMBRE 2016

**PERIODO:** 10/11/2016 AL 16/11/2016

**No. CONTRATO:** 200/2016

**No. ESTIMACION:** 1 (CONVENIO)

| CLAVE | CONCEPTO : | VOLUMEN TOTAL DE CONCEPTO | |
|---|---|---|---|
| EXT.06 | Fabricado y colocado de concreto vibrado y curado incluyendo todos los materiales y manos de obra, desperdicios, herramienta, equipo, cimbra y descimbra, mano de obra y todo lo necesario para su correca ejecucion P.U.O.T de fc=100 kg/cm2 | 0.22 | m3 |

**PLANTILLA DE 5cm DE ESPESOR**

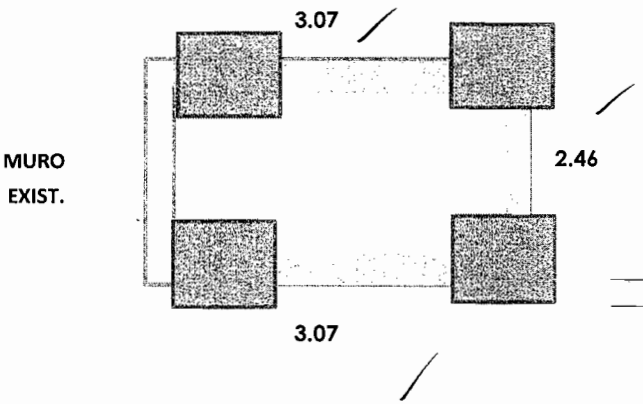


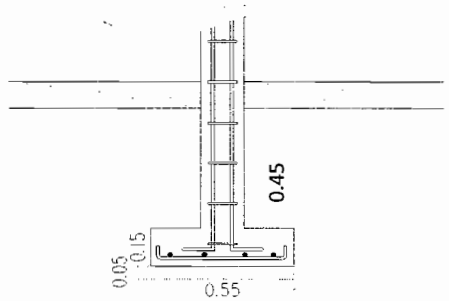


| | M LARGO | M ANCHO | M ALTO | M3 VOL. |
|---|---|---|---|---|
| 1 | 3.07 | 0.50 | 0.05 | 0.08 |
| 2 | 2.46 | 0.50 | 0.05 | 0.06 |
| 3 | 3.07 | 0.50 | 0.05 | 0.08 |

**TOTAL** 0.22 m3

**RESIDENTE DE OBRA**
**ING. GLORIA MARTINEZ RODRIGUEZ**

**CONSTRUCTORA PROURVIKA S.A.DE C.V**
**ING. IVAN SILVA RUIZ**

Este programa y/o proyecto de inversión es de carácter público, no es patrocinado ni promovido por partido político alguno, por partido político alguno, y sus recursos provienen de los impuestos que pagan todos los contribuyentes. Está prohibido el uso de este programa y/o proyecto de inversión con fines políticos, electorales, de lucro y otros distintos a los establecidos. Quien haga uso indebido de los recursos de este programa y/o proyecto de inversión, deberá ser denunciado y sancionado de acuerdo con la ley aplicable y ante la autoridad competente.

"ESTA OBRA FUE REALIZADA CON RECURSOS PUBLICOS FEDERALES"
"ESTE PROGRAMA ES PUBLICO, AJENO A CUALQUIER PARTIDO POLITICO,QUEDA PROHIBIDO EL USO PARA FINES DISTINTOS A LOS ESTABLECIDOS EN EL PROGRAMA"

# G E N E R A D O R

**PROURVIKA S.A DE C.V**

**M U N I C I P I O  D E  C H I H U A H U A**

**OBRA:** CONSTRUCCION DE CUARTOS EN DISTINTOS PUNTOS DE LA CIUDAD, ZONA 1.

**FECHA:** 16 DE NOVIEMBRE 2016

**PERIODO:** 10/11/2016 AL 16/11/2016

**BENEFICIARIO:** MARBELLA ALMEIDA CARRILLO

**No. CONTRATO:** 200/2016

**DOMICILIO:** C.RIO COLORADO # 25904 COL. RIVERAS DE SACRAMENTO

**No. ESTIMACION:** 1 (CONVENIO)

| CLAVE | CONCEPTO : | VOLUMEN TOTAL DE CONCEPTO | |
|---|---|---|---|
| EXT. 07 | Fabricado y colocado de concreto vibrado y curado incluyendo todos los materiales y manos de obra, desperdicios, herramienta, equipo, cimbra y descimbra, mano de obra y todo lo necesario para su correca ejecucion P.U.O.T de fc=200 kg/cm2 | 0.64 | m3 |

**ZAPATA CORRIDA**

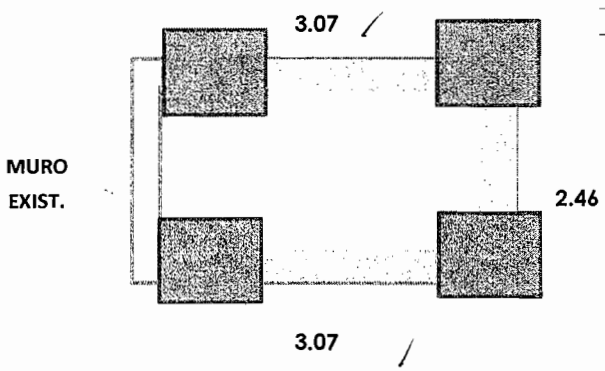


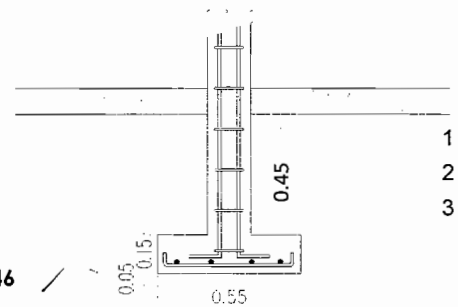


| | M LARGO | M ANCHO | M ALTO | M3 VOL. |
|---|---|---|---|---|
| 1 | 3.07 | 0.50 | 0.15 | 0.23 |
| 2 | 2.46 | 0.50 | 0.15 | 0.18 |
| 3 | 3.07 | 0.50 | 0.15 | 0.23 |

**TOTAL 0.64 m3**

**RESIDENTE DE OBRA**
**ING. GLORIA MARTINEZ RODRIGUEZ**

**CONSTRUCTORA PROURVIKA S.A.DE C.V**
**ING. IVAN SILVA RUIZ**

Este programa y/o proyecto de inversión es de carácter público, no es patrocinado ni promovido por partido político alguno, por partido político alguno, y sus recursos provienen de los impuestos que pagan todos los contribuyentes. Está prohibido el uso de este programa y/o proyecto de inversión con fines políticos, electorales, de lucro y otros distintos a los establecidos. Quien haga uso indebido de los recursos de este programa y/o proyecto de inversión, deberá ser denunciado y sancionado de acuerdo con la ley aplicable y ante la autoridad competente.

"ESTA OBRA FUE REALIZADA CON RECURSOS PUBLICOS FEDERALES"
"ESTE PROGRAMA ES PUBLICO, AJENO A CUALQUIER PARTIDO POLITICO,QUEDA PROHIBIDO EL USO PARA FINES DISTINTOS A LOS ESTABLECIDOS EN EL PROGRAMA"

# G E N E R A D O R

**PROURVIKA S.A DE C.V**

**M U N I C I P I O  D E  C H I H U A H U A**

**OBRA:** CONSTRUCCION DE CUARTOS EN DISTINTOS PUNTOS DE LA CIUDAD, ZONA 1.

**FECHA:** 16 DE NOVIEMBRE 2016
**PERIODO:** 10/11/2016 AL 16/11/2016

**BENEFICIARIO:** MARBELLA ALMEIDA CARRILLO
**DOMICILIO:** C.RIO COLORADO # 25904 COL. RIVERAS DE SACRAMENTO

**No. CONTRATO:** 200/2016
**No. ESTIMACION:** 1 (CONVENIO)

| CLAVE | CONCEPTO : | VOLUMEN TOTAL DE CONCEPTO | |
|---|---|---|---|
| EXT. 08 | Suministro y colocacion de acero de refuerzo inclute : habiilitado, colocado de parrilla en el sitio, todos los materiales, desperdicios, alambre recocido para amarres, herramientas, equipo, mano de obra y todo lo necesraio para su correcta ejecucion P.U.O.T, en diametros mayores a 3/8" | 28.91 | kg |

**ZAPATA CORRIDA**

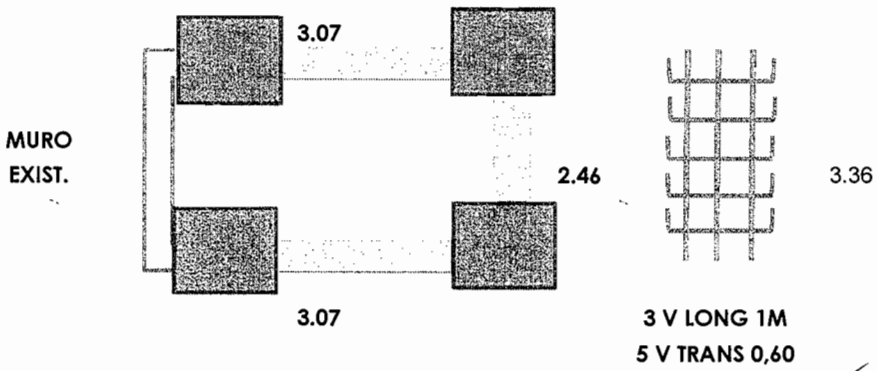


| | M LARGO | factor | peso kg |
|---|---|---|---|
| 1 | 3.07 | 3.36 | 10.32 |
| 2 | 2.46 | 3.36 | 8.27 |
| 3 | 3.07 | 3.36 | 10.32 |

**TOTAL** **28.91 kg**

**RESIDENTE DE OBRA**
**ING. GLORIA MARTINEZ RODRIGUEZ**

**CONSTRUCTORA PROURVIKA S.A.DE C.V**
**ING. IVAN SILVA RUIZ**

Este programa y/o proyecto de inversión es de carácter público, no es patrocinado ni promovido por partido político alguno, por partido político alguno, y sus recursos provienen de los impuestos que pagan todos los contribuyentes. Está prohibido el uso de este programa y/o proyecto de inversión con fines políticos, electorales, de lucro y otros distintos a los establecidos. Quien haga uso indebido de los recursos de este programa y/o proyecto de inversión, deberá ser denunciado y sancionado de acuerdo con la ley aplicable y ante la autoridad competente.

"ESTA OBRA FUE REALIZADA CON RECURSOS PUBLICOS FEDERALES"
"ESTE PROGRAMA ES PUBLICO, AJENO A CUALQUIER PARTIDO POLITICO,QUEDA PROHIBIDO EL USO PARA FINES DISTINTOS A LOS ESTABLECIDOS EN EL PROGRAMA"

# T E S T I G O  F O T O G R A F I C O

PROURVIKA S.A DE C.V

MUNICIPIO DE CHIHUAHUA

**OBRA:** CONSTRUCCION DE CUARTOS EN DISTINTOS PUNTOS DE LA CIUDAD, ZONA 1.

**BENEFICIARIO:** MARBELLA ALMEIDA CARRILLO

**DOMICILIO :** C.RIO COLORADO # 25904 COL. RIVERAS DE SACRAMENTO

**FECHA:** 16 DE NOVIEMBRE 2016

**PERIODO:** 10/11/2016 AL 16/11/2016

**No. CONTRATO:** 200/2016

**No. ESTIMACION:** 1 (CONVENIO)

## Testigo fotografico cuarto adosado

RESIDENTE DE OBRA
ING. GLORIA MARTINEZ RODRIGUEZ

CONSTRUCTORA PROURVIKA S.A.DE C.V
ING. IVAN SILVA RUIZ

Este programa y/o proyecto de inversión es de carácter público, no es patrocinado ni promovido por partido político alguno, por partido político alguno, y sus recursos provienen de los impuestos que pagan todos los contribuyentes. Está prohibido el uso de este programa y/o proyecto de inversión con fines políticos, electorales, de lucro y otros distintos a los establecidos. Quien haga uso indebido de los recursos de este programa y/o proyecto de inversión, deberá ser denunciado y sancionado de acuerdo con la ley aplicable y ante la autoridad competente.

"ESTA OBRA FUE REALIZADA CON RECURSOS PUBLICOS FEDERALES"

"ESTE PROGRAMA ES PUBLICO, AJENO A CUALQUIER PARTIDO POLITICO,QUEDA PROHIBIDO EL USO PARA FINES DISTINTOS A LOS ESTABLECIDOS EN EL PROGRAMA"

# G E N E R A D O R

**PROURVIKA S.A DE C.V**

**M U N I C I P I O  D E  C H I H U A H U A**

**OBRA:** CONSTRUCCION DE CUARTOS EN DISTINTOS PUNTOS DE LA CIUDAD, ZONA 1.

**FECHA:** 16 DE NOVIEMBRE 2016
**PERIODO:** 10/11/2016 AL 16/11/2016

**BENEFICIARIO:** TERESA MARMOLEJO HIDALGO
**DOMICILIO:** C.RIO ODRA # 1423 COL. RIVERAS DE SACRAMENTO

**No. CONTRATO:** 200/2016
**No. ESTIMACION:** 1 (CONVENIO)

| CLAVE | CONCEPTO : | VOLUMEN TOTAL DE CONCEPTO | |
|---|---|---|---|
| EXT.03 | Excavacion a mano para desplante de estructuras, en material B, en seco incluye: afloje y extraccion de material con amacice o limpieza de plantillas o taludes, remocion, acarreo hasta 10 mts. Dentro de la misma y traspaleos verticales para su extraccion. Hasta dos metros de profundidad, incluye la compactacion del fondo de la excavaciòn al 90% de su PVSM. | 3.18 | m3 |

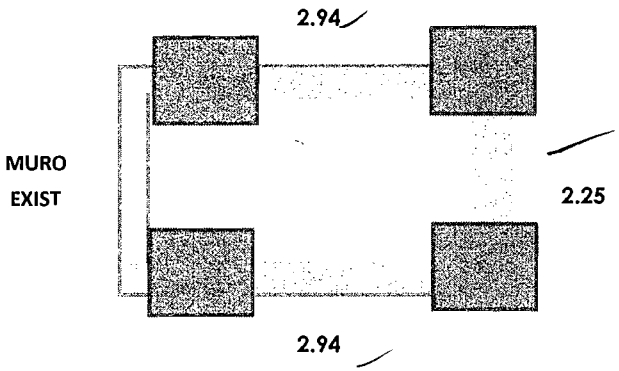


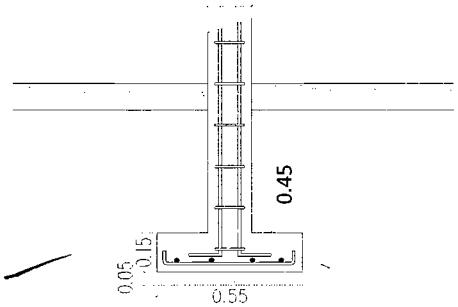


| | M LARGO | M ANCHO | M ALTO | M3 VOL. |
|---|---|---|---|---|
| 1 | 2.94 | 0.60 | 0.65 | 1.15 |
| 2 | 2.25 | 0.60 | 0.65 | 0.88 |
| 3 | 2.94 | 0.60 | 0.65 | 1.15 |

**TOTAL 3.18 m3**

**RESIDENTE DE OBRA**
**ING. GLORIA MARTINEZ RODRIGUEZ**

**CONSTRUCTORA PROURVIKA S.A.DE C.V**
**ING. IVAN SILVA RUIZ**

Este programa y/o proyecto de inversión es de carácter público, no es patrocinado ni promovido por partido político alguno, por partido político alguno, y sus recursos provienen de los impuestos que pagan todos los contribuyentes. Está prohibido el uso de este programa y/o proyecto de inversión con fines políticos, electorales, de lucro y otros distintos a los establecidos. Quien haga uso indebido de los recursos de este programa y/o proyecto de inversión, deberá ser denunciado y sancionado de acuerdo con la ley aplicable y ante la autoridad competente.

" ESTA OBRA FUE REALIZADA CON RECURSOS PUBLICOS FEDERALES"
"ESTE PROGRAMA ES PUBLICO, AJENO A CUALQUIER PARTIDO POLITICO,QUEDA PROHIBIDO EL USO PARA FINES DISTINTOS A LOS ESTABLECIDOS EN EL PROGRAMA"

# G E N E R A D O R

**PROURVIKA S.A DE C.V**

**M U N I C I P I O  D E  C H I H U A H U A**

**OBRA:** CONSTRUCCION DE CUARTOS EN DISTINTOS PUNTOS DE LA CIUDAD, ZONA 1.

**BENEFICIARIO:** TERESA MARMOLEJO HIDALGO

**DOMICILIO:** C.RIO ODRA # 1423 COL. RIVERAS DE SACRAMENTO

**FECHA:** 16 DE NOVIEMBRE 2016

**PERIODO:** 10/11/2016 AL 16/11/2016

**No. CONTRATO:** 200/2016

**No. ESTIMACION:** 1 (CONVENIO)

| CLAVE | CONCEPTO : | VOLUMEN TOTAL DE CONCEPTO | |
|---|---|---|---|
| EXT. 04 | Relleno en zanjas, compactado al 90 % prueba proctor, con material producto de la excavacion | 1.68 | m3 |

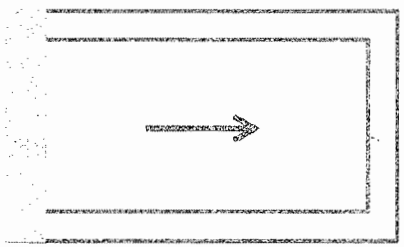

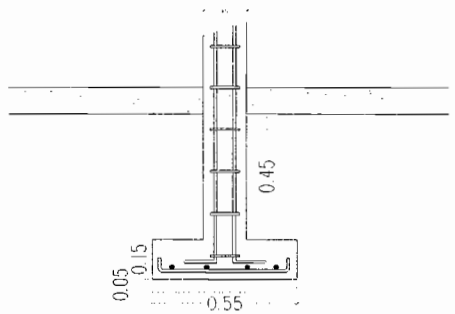


| | AREA | ESPESOR | |
|---|---|---|---|
| vol excavacion | | | 3.18 |
| vol zapata | | | -0.64 |
| vol plantilla | | | -0.22 |
| vol rodapie | 4.26 | 0.15 | -0.64 |

**TOTAL** **1.68 m3**

**RESIDENTE DE OBRA**
**ING. GLORIA MARTINEZ RODRIGUEZ**

**CONSTRUCTORA PROURVIKA S.A.DE C.V**
**ING. IVAN SILVA RUIZ**

Este programa y/o proyecto de inversión es de carácter público, no es patrocinado ni promovido por partido político alguno, por partido político alguno, y sus recursos provienen de los impuestos que pagan todos los contribuyentes. Está prohibido el uso de este programa y/o proyecto de inversión con fines políticos, electorales, de lucro y otros distintos a los establecidos. Quien haga uso indebido de los recursos de este programa y/o proyecto de inversión, deberá ser denunciado y sancionado de acuerdo con la ley aplicable y ante la autoridad competente.

" ESTA OBRA FUE REALIZADA CON RECURSOS PUBLICOS FEDERALES"
"ESTE PROGRAMA ES PUBLICO, AJENO A CUALQUIER PARTIDO POLITICO,QUEDA PROHIBIDO EL USO PARA FINES DISTINTOS A LOS ESTABLECIDOS EN EL PROGRAMA"

# G E N E R A D O R

**PROURVIKA S.A DE C.V**

**M U N I C I P I O  D E  C H I H U A H U A**

**OBRA:** CONSTRUCCION DE CUARTOS EN DISTINTOS PUNTOS DE LA CIUDAD, ZONA 1.

**FECHA:** 16 DE NOVIEMBRE 2016

**PERIODO:** 10/11/2016 AL 16/11/2016

**BENEFICIARIO:** TERESA MARMOLEJO HIDALGO

**No. CONTRATO:** 200/2016

**DOMICILIO:** C.RIO ODRA # 1423 COL. RIVERAS DE SACRAMENTO

**No. ESTIMACION:** 1 (CONVENIO)

| CLAVE | CONCEPTO : | VOLUMEN TOTAL DE CONCEPTO | |
|---|---|---|---|
| EXT.05 | Muros de tabique rojo recocido o block, hasta 6.00 metros de altura, junteado con mortero cemento-arena 1:5 incluye todos los materiales y mano de obra, rodapie de block de 15x20x40 cms relleno de concreto f'c=100kg/cm2 | 4.26 | m2 |

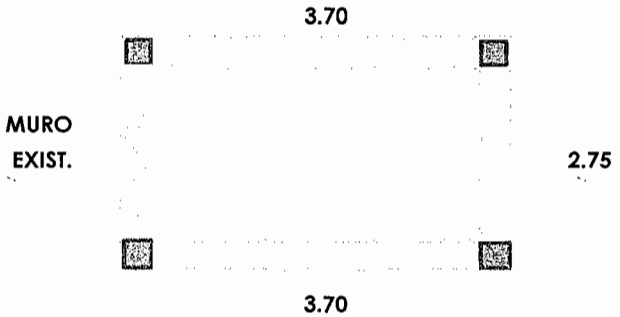


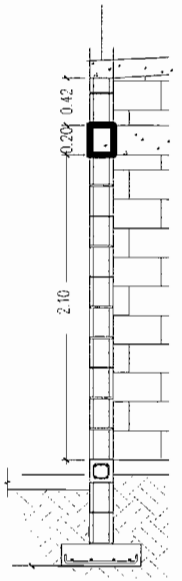


| MURO | M LARGO | M ALTO | M2 REA MURO |
|---|---|---|---|
| 1 | 3.70 | 0.42 | 1.55 |
| 2 | 2.75 | 0.42 | 1.16 |
| 3 | 3.70 | 0.42 | 1.55 |

**TOTAL** **4.26 m2**

**RESIDENTE DE OBRA**
**ING. GLORIA MARTINEZ RODRIGUEZ**

**CONSTRUCTORA PROURVIKA S.A.DE C.V**
**ING. IVAN SILVA RUIZ**

Este programa y/o proyecto de inversión es de carácter público, no es patrocinado ni promovido por partido político alguno, por partido político alguno, y sus recursos provienen de los impuestos que pagan todos los contribuyentes. Está prohibido el uso de este programa y/o proyecto de inversión con fines políticos, electorales, de lucro y otros distintos a los establecidos. Quien haga uso indebido de los recursos de este programa y/o proyecto de inversión, deberá ser denunciado y sancionado de acuerdo con la ley aplicable y ante la autoridad competente.

" ESTA OBRA FUE REALIZADA CON RECURSOS PUBLICOS FEDERALES"
"ESTE PROGRAMA ES PUBLICO, AJENO A CUALQUIER PARTIDO POLITICO,QUEDA PROHIBIDO EL USO PARA FINES DISTINTOS A LOS ESTABLECIDOS EN EL PROGRAMA"

# G E N E R A D O R

**PROURVIKA S.A DE C.V**

**M U N I C I P I O  D E  C H I H U A H U A**

**OBRA:** CONSTRUCCION DE CUARTOS EN DISTINTOS PUNTOS DE LA CIUDAD, ZONA 1.

**FECHA:** 16 DE NOVIEMBRE 2016
**PERIODO:** 10/11/2016 AL 16/11/2016

**BENEFICIARIO:** TERESA MARMOLEJO HIDALGO
**DOMICILIO:** C.RIO ODRA # 1423 COL. RIVERAS DE SACRAMENTO

**No. CONTRATO:** 200/2016
**No. ESTIMACION:** 1 (CONVENIO)

| CLAVE | CONCEPTO : | VOLUMEN TOTAL DE CONCEPTO | |
|---|---|---|---|
| EXT. 06 | Fabricado y colocado de concreto vibrado y curado incluyendo todos los materiales y manos de obra, desperdicios, herramienta, equipo, cimbra y descimbra, mano de obra y todo lo necesario para su correca ejecucion P.U.O.T de fc=100 kg/cm2 | 0.22 | m3 |

**PLANTILLA DE 5cm DE ESPESOR**

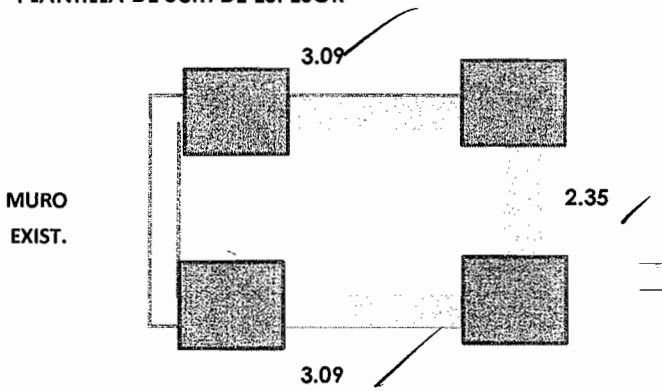


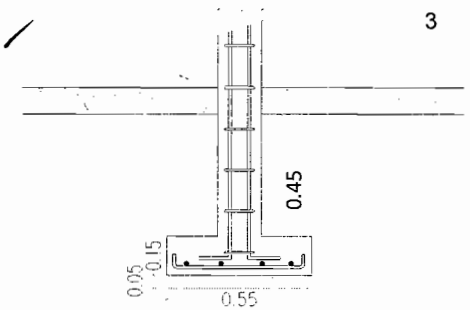


| | M LARGO | M ANCHO | M ALTO | M3 VOL. |
|---|---|---|---|---|
| 1 | 3.09 | 0.50 | 0.05 | 0.08 |
| 2 | 2.35 | 0.50 | 0.05 | 0.06 |
| 3 | 3.09 | 0.50 | 0.05 | 0.08 |

**TOTAL** 0.22 m3

**RESIDENTE DE OBRA**
**ING. GLORIA MARTINEZ RODRIGUEZ**

**CONSTRUCTORA PROURVIKA S.A.DE C.V**
**ING. IVAN SILVA RUIZ**

Este programa y/o proyecto de inversión es de carácter público, no es patrocinado ni promovido por partido político alguno, por partido político alguno, y sus recursos provienen de los impuestos que pagan todos los contribuyentes. Está prohibido el uso de este programa y/o proyecto de inversión con fines políticos, electorales, de lucro y otros distintos a los establecidos. Quien haga uso indebido de los recursos de este programa y/o proyecto de inversión, deberá ser denunciado y sancionado de acuerdo con la ley aplicable y ante la autoridad competente.

" ESTA OBRA FUE REALIZADA CON RECURSOS PUBLICOS FEDERALES"
"ESTE PROGRAMA ES PUBLICO, AJENO A CUALQUIER PARTIDO POLITICO,QUEDA PROHIBIDO EL USO PARA FINES DISTINTOS A LOS ESTABLECIDOS EN EL PROGRAMA"

# G E N E R A D O R

**PROURVIKA S.A DE C.V**

**M U N I C I P I O  D E  C H I H U A H U A**

**OBRA:** CONSTRUCCION DE CUARTOS EN DISTINTOS PUNTOS DE LA CIUDAD, ZONA 1.

**BENEFICIARIO:** TERESA MARMOLEJO HIDALGO

**DOMICILIO:** C.RIO ODRA # 1423 COL. RIVERAS DE SACRAMENTO

**FECHA:** 16 DE NOVIEMBRE 2016

**PERIODO:** 10/11/2016 AL 16/11/2016

**No. CONTRATO:** 200/2016

**No. ESTIMACION:** 1 (CONVENIO)

| CLAVE | CONCEPTO : | VOLUMEN TOTAL DE CONCEPTO | |
|---|---|---|---|
| EXT. 07 | Fabricado y colocado de concreto vibrado y curado incluyendo todos los materiales y manos de obra, desperdicios, herramienta, equipo, cimbra y descimbra, mano de obra y todo lo necesario para su correca ejecucion P.U.O.T de fc=200 kg/cm2 | 0.64 | m3 |

**ZAPATA CORRIDA**

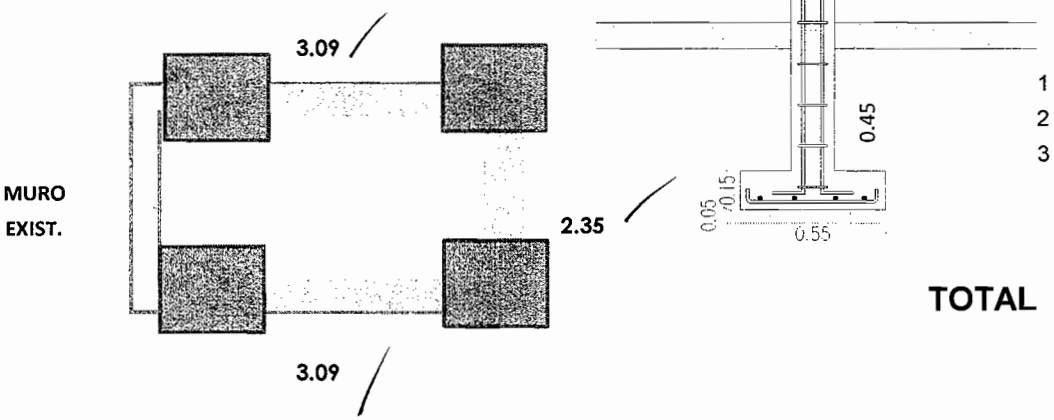


| | M LARGO | M ANCHO | M ALTO | M3 VOL. |
|---|---|---|---|---|
| 1 | 3.09 | 0.50 | 0.15 | 0.23 |
| 2 | 2.35 | 0.50 | 0.15 | 0.18 |
| 3 | 3.09 | 0.50 | 0.15 | 0.23 |

**TOTAL** **0.64 m3**

**RESIDENTE DE OBRA**
**ING. GLORIA MARTINEZ RODRIGUEZ**

**CONSTRUCTORA PROURVIKA S.A.DE C.V**
**ING. IVAN SILVA RUIZ**

Este programa y/o proyecto de inversión es de carácter público, no es patrocinado ni promovido por partido político alguno, por partido político alguno, y sus recursos provienen de los impuestos que pagan todos los contribuyentes. Está prohibido el uso de este programa y/o proyecto de inversión con fines políticos, electorales, de lucro y otros distintos a los establecidos. Quien haga uso indebido de los recursos de este programa y/o proyecto de inversión, deberá ser denunciado y sancionado de acuerdo con la ley aplicable y ante la autoridad competente.

" ESTA OBRA FUE REALIZADA CON RECURSOS PUBLICOS FEDERALES"
"ESTE PROGRAMA ES PUBLICO, AJENO A CUALQUIER PARTIDO POLITICO,QUEDA PROHIBIDO EL USO PARA FINES DISTINTOS A LOS ESTABLECIDOS EN EL PROGRAMA"

# G E N E R A D O R

**PROURVIKA S.A DE C.V**

**M U N I C I P I O  D E  C H I H U A H U A**

**OBRA:** CONSTRUCCION DE CUARTOS EN DISTINTOS PUNTOS DE LA CIUDAD, ZONA 1.

**FECHA:** 16 DE NOVIEMBRE 2016
**PERIODO:** 10/11/2016 AL 16/11/2016

**BENEFICIARIO:** TERESA MARMOLEJO HIDALGO
**DOMICILIO:** C.RIO ODRA # 1423 COL. RIVERAS DE SACRAMENTO

**No. CONTRATO:** 200/2016
**No. ESTIMACION:** 1 (CONVENIO)

| CLAVE | CONCEPTO : | VOLUMEN TOTAL DE CONCEPTO | |
|---|---|---|---|
| EXT. 08 | Suministro y colocacion de acero de refuerzo inclute : habiilitado, colocado de parrilla en el sitio, todos los materiales, desperdicios, alambre recocido para amarres, herramientas, equipo, mano de obra y todo lo necesraio para su correcta ejecucion P.U.O.T, en diametros mayores a 3/8" | 28.66 | kg |

**ZAPATA CORRIDA**

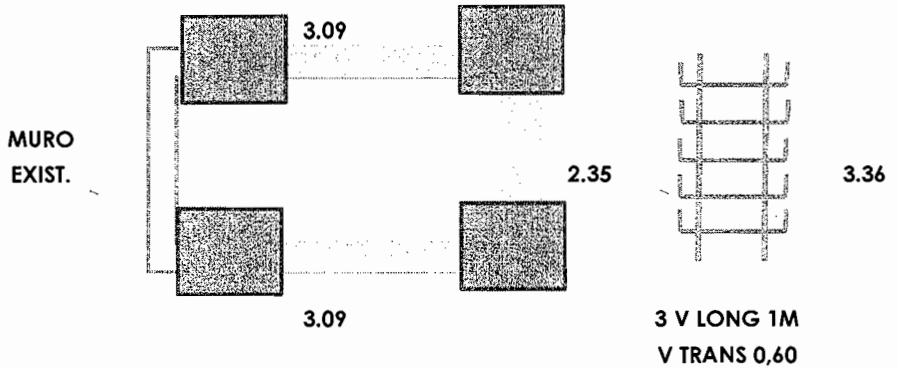


6m(0,56kg/m)=3,36kg/m

| | M LARGO | factor | peso kg |
|---|---|---|---|
| 1 | 3.09 | 3.36 | 10.38 |
| 2 | 2.35 | 3.36 | 7.90 |
| 3 | 3.09 | 3.36 | 10.38 |

**TOTAL 28.66 kg**

**RESIDENTE DE OBRA**
**ING. GLORIA MARTINEZ RODRIGUEZ**

**CONSTRUCTORA PROURVIKA S.A.DE C.V**
**ING. IVAN SILVA RUIZ**

Este programa y/o proyecto de inversión es de carácter público, no es patrocinado ni promovido por partido político alguno, por partido político alguno, y sus recursos provienen de los impuestos que pagan todos los contribuyentes. Está prohibido el uso de este programa y/o proyecto de inversión con fines políticos, electorales, de lucro y otros distintos a los establecidos. Quien haga uso indebido de los recursos de este programa y/o proyecto de inversión, deberá ser denunciado y sancionado de acuerdo con la ley aplicable y ante la autoridad competente.

" ESTA OBRA FUE REALIZADA CON RECURSOS PUBLICOS FEDERALES"
"ESTE PROGRAMA ES PUBLICO, AJENO A CUALQUIER PARTIDO POLITICO,QUEDA PROHIBIDO EL USO PARA FINES DISTINTOS A LOS ESTABLECIDOS EN EL PROGRAMA"

# T E S T I G O  F O T O G R A F I C O

**PROURVIKA S.A DE C.V**

**M U N I C I P I O  D E  C H I H U A H U A**

**OBRA:** CONSTRUCCION DE CUARTOS EN DISTINTOS PUNTOS DE LA CIUDAD, ZONA 1.

**FECHA:** 16 DE NOVIEMBRE 2016
**PERIODO:** 10/11/2016 AL 16/11/2016

**BENEFICIARIO:** TERESA MARMOLEJO HIDALGO
**DOMICILIO :** C.RIO ODRA # 1423 COL. RIVERAS DE SACRAMENTO

**No. CONTRATO:** 200/2016
**No. ESTIMACION:** 1 (CONVENIO)

## Testigo fotografico cuarto adosado

FOTOGRAFÍA Rodolfo.

RESIDENTE DE OBRA
ING. GLORIA MARTINEZ RODRIGUEZ

CONSTRUCTORA PROURVIKA S.A.DE C.V
ING. IVAN SILVA RUIZ

Este programa y/o proyecto de inversión es de carácter público, no es patrocinado ni promovido por partido político alguno, por partido político alguno, y sus recursos provienen de los impuestos que pagan todos los contribuyentes. Está prohibido el uso de este programa y/o proyecto de inversión con fines políticos, electorales, de lucro y otros distintos a los establecidos. Quien haga uso indebido de los recursos de este programa y/o proyecto de inversión, deberá ser denunciado y sancionado de acuerdo con la ley aplicable y ante la autoridad competente.

" ESTA OBRA FUE REALIZADA CON RECURSOS PUBLICOS FEDERALES"
"ESTE PROGRAMA ES PUBLICO, AJENO A CUALQUIER PARTIDO POLITICO,QUEDA PROHIBIDO EL USO PARA FINES DISTINTOS A LOS ESTABLECIDOS EN EL PROGRAMA"

# G E N E R A D O R

**PROURVIKA S.A DE C.V**

**M U N I C I P I O  D E  C H I H U A H U A**

**OBRA:** CONSTRUCCION DE CUARTOS EN DISTINTOS PUNTOS DE LA CIUDAD, ZONA 1.

**FECHA:** 16 DE NOVIEMBRE 2016

**PERIODO:** 10/11/2016 AL 16/11/2016

**BENEFICIARIO:** ADRIANA OAXACA VAZQUEZ

**No. CONTRATO:** 200/2016

**DOMICILIO:** C.RIO VAAL # 1606 COL. RIVERAS DE SACRAMENTO

**No. ESTIMACION:** 1 (CONVENIO)

| CLAVE | CONCEPTO : | VOLUMEN TOTAL DE CONCEPTO | |
|---|---|---|---|
| EXT. 03 | Excavacion a mano para desplante de estructuras, en material B, en seco incluye: afloje y extraccion de material con amacice o limpieza de plantillas o taludes, remocion, acarreo hasta 10 mts. Dentro de la misma y traspaleos verticales para su extraccion. Hasta dos metros de profundidad, incluye la compactacion del fondo de la excavaciòn al 90% de su PVSM. | 3.23 | m3 |

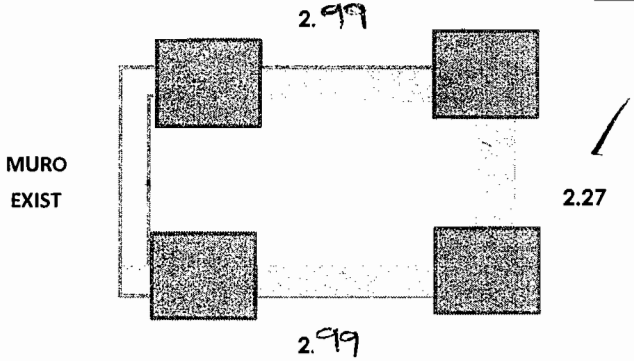


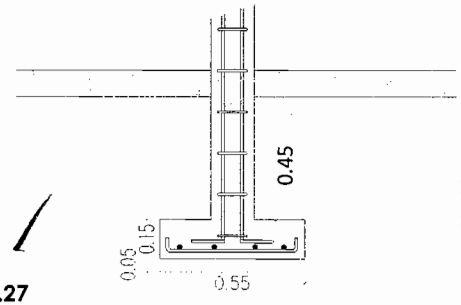


| | M LARGO | M ANCHO | M ALTO | M3 VOL. |
|---|---|---|---|---|
| 1 | 2.99 | 0.60 | 0.65 | 1.17 |
| 2 | 2.27 | 0.60 | 0.65 | 0.89 |
| 3 | 2.99 | 0.60 | 0.65 | 1.17 |

**TOTAL 3.23 m3**

**RESIDENTE DE OBRA**
**ING. GLORIA MARTINEZ RODRIGUEZ**

**CONSTRUCTORA PROURVIKA S.A.DE C.V**
**ING. IVAN SILVA RUIZ**

Este programa y/o proyecto de inversión es de carácter público, no es patrocinado ni promovido por partido político alguno, por partido político alguno, y sus recursos provienen de los impuestos que pagan todos los contribuyentes. Está prohibido el uso de este programa y/o proyecto de inversión con fines políticos, electorales, de lucro y otros distintos a los establecidos. Quien haga uso indebido de los recursos de este programa y/o proyecto de inversión, deberá ser denunciado y sancionado de acuerdo con la ley aplicable y ante la autoridad competente.

"ESTA OBRA FUE REALIZADA CON RECURSOS PUBLICOS FEDERALES"
"ESTE PROGRAMA ES PUBLICO, AJENO A CUALQUIER PARTIDO POLITICO,QUEDA PROHIBIDO EL USO PARTA FINES DISTINTOS A LOS ESTABLECIDOS EN EL PROGRAMA"

# G E N E R A D O R

**PROURVIKA S.A DE C.V**

**M U N I C I P I O  D E  C H I H U A H U A**

**OBRA:** CONSTRUCCION DE CUARTOS EN DISTINTOS PUNTOS DE LA CIUDAD, ZONA 1.

**BENEFICIARIO:** ADRIANA OAXACA VAZQUEZ

**DOMICILIO:** C.RIO VAAL # 1606 COL. RIVERAS DE SACRAMENTO

**FECHA:** 16 DE NOVIEMBRE 2016

**PERIODO:** 10/11/2016 AL 16/11/2016

**No. CONTRATO:** 200/2016

**No. ESTIMACION:** 1 (CONVENIO)

| CLAVE | CONCEPTO : | VOLUMEN TOTAL DE CONCEPTO | |
|---|---|---|---|
| EXT. 04 | Relleno en zanjas, compactado al 90 % prueba proctor, con material producto de la excavacion | 1. 70 | M3 |

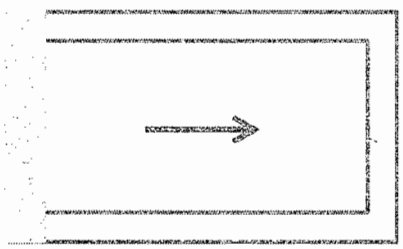

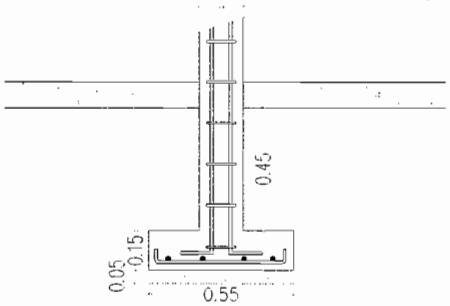


| | AREA | ESPESOR | |
|---|---|---|---|
| vol excavacion | | | 3. 23 |
| vol zapata | | | -0.66 |
| vol plantilla | | | -0.22 |
| vol rodapie | 4.32 | 0.15 | -0.65 |

**TOTAL** **1. 70 M3**

**RESIDENTE DE OBRA**
**ING. GLORIA MARTINEZ RODRIGUEZ**

**CONSTRUCTORA PROURVIKA S.A.DE C.V**
**ING. IVAN SILVA RUIZ**

Este programa y/o proyecto de inversión es de carácter público, no es patrocinado ni promovido por partido político alguno, por partido político alguno, y sus recursos provienen de los impuestos que pagan todos los contribuyentes. Está prohibido el uso de este programa y/o proyecto de inversión con fines políticos, electorales, de lucro y otros distintos a los establecidos. Quien haga uso indebido de los recursos de este programa y/o proyecto de inversión, deberá ser denunciado y sancionado de acuerdo con la ley aplicable y ante la autoridad competente.

"ESTA OBRA FUE REALIZADA CON RECURSOS PUBLICOS FEDERALES"
"ESTE PROGRAMA ES PUBLICO, AJENO A CUALQUIER PARTIDO POLITICO,QUEDA PROHIBIDO EL USO PARTA FINES DISTINTOS A LOS ESTABLECIDOS EN EL PROGRAMA"

# G E N E R A D O R

**PROURVIKA S.A DE C.V**

**M U N I C I P I O  D E  C H I H U A H U A**

**OBRA:** CONSTRUCCION DE CUARTOS EN DISTINTOS PUNTOS DE LA CIUDAD, ZONA 1.

**BENEFICIARIO:** ADRIANA OAXACA VAZQUEZ

**DOMICILIO:** C.RIO VAAL # 1606 COL. RIVERAS DE SACRAMENTO

**FECHA:** 16 DE NOVIEMBRE 2016

**PERIODO:** 10/11/2016 AL 16/11/2016

**No. CONTRATO:** 200/2016

**No. ESTIMACION:** 1 (CONVENIO)

| CLAVE | CONCEPTO : | VOLUMEN TOTAL DE CONCEPTO | |
|---|---|---|---|
| EXT.05 | Muros de tabique rojo recocido o block, hasta 6.00 metros de altura, junteado con mortero cemento-arena 1:5 incluye todos los materiales y mano de obra, rodapie de block de 15x20x40 cms relleno de concreto f'c=100kg/cm2 | 4.32 | m2 |

MURO EXIST.

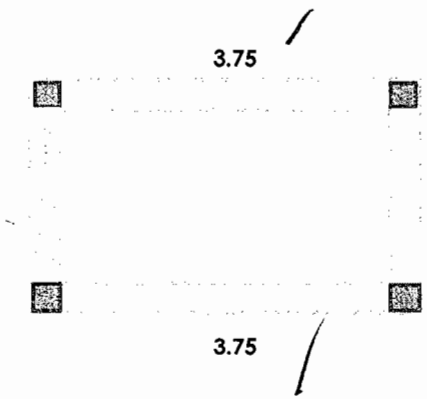


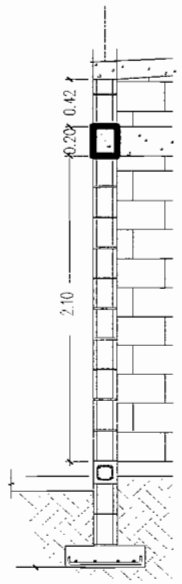


| MURO | M LARGO | M ALTO | M2 REA MURO |
|---|---|---|---|
| 1 | 3.75 | 0.42 | 1.58 |
| 2 | 2.77 | 0.42 | 1.16 |
| 3 | 3.75 | 0.42 | 1.58 |

**TOTAL 4.32 m2**

**RESIDENTE DE OBRA**
**ING. GLORIA MARTINEZ RODRIGUEZ**

**CONSTRUCTORA PROURVIKA S.A.DE C.V**
**ING. IVAN SILVA RUIZ**

Este programa y/o proyecto de inversión es de carácter público, no es patrocinado ni promovido por partido político alguno, por partido político alguno, y sus recursos provienen de los impuestos que pagan todos los contribuyentes. Está prohibido el uso de este programa y/o proyecto de inversión con fines políticos, electorales, de lucro y otros distintos a los establecidos. Quien haga uso indebido de los recursos de este programa y/o proyecto de inversión, deberá ser denunciado y sancionado de acuerdo con la ley aplicable y ante la autoridad competente.

"ESTA OBRA FUE REALIZADA CON RECURSOS PUBLICOS FEDERALES"
"ESTE PROGRAMA ES PUBLICO, AJENO A CUALQUIER PARTIDO POLITICO,QUEDA PROHIBIDO EL USO PARTA FINES DISTINTOS A LOS ESTABLECIDOS EN EL PROGRAMA"

# G E N E R A D O R

**PROURVIKA S.A DE C.V**

**M U N I C I P I O  D E  C H I H U A H U A**

**OBRA:** CONSTRUCCION DE CUARTOS EN DISTINTOS PUNTOS DE LA CIUDAD, ZONA 1.

**FECHA:** 16 DE NOVIEMBRE 2016

**PERIODO:** 10/11/2016 AL 16/11/2016

**BENEFICIARIO:** ADRIANA OAXACA VAZQUEZ

**No. CONTRATO:** 200/2016

**DOMICILIO:** C.RIO VAAL # 1606 COL. RIVERAS DE SACRAMENTO

**No. ESTIMACION:** 1 (CONVENIO)

| CLAVE | CONCEPTO : | VOLUMEN TOTAL DE CONCEPTO | |
|---|---|---|---|
| EXT.06 | Fabricado y colocado de concreto vibrado y curado incluyendo todos los materiales y manos de obra, desperdicios, herramienta, equipo, cimbra y descimbra, mano de obra y todo lo necesario para su correca ejecucion P.U.O.T de fc=100 kg/cm2 | 0.22 | m3 |

**PLANTILLA DE 5cm DE ESPESOR**

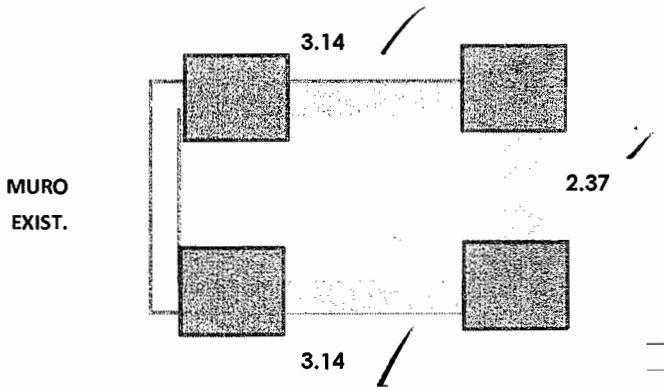


| | M LARGO | M ANCHO | M ALTO | M3 VOL. |
|---|---|---|---|---|
| 1 | 3.14 | 0.50 | 0.05 | 0.08 |
| 2 | 2.37 | 0.50 | 0.05 | 0.06 |
| 3 | 3.14 | 0.50 | 0.05 | 0.08 |

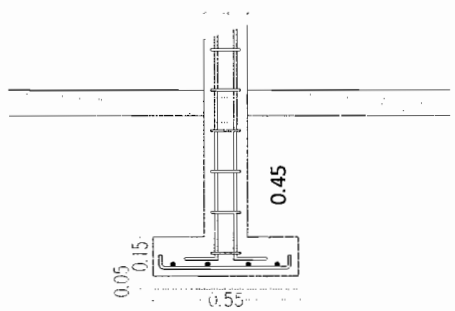


**TOTAL** 0.22 m3

**RESIDENTE DE OBRA**
**ING. GLORIA MARTINEZ RODRIGUEZ**

**CONSTRUCTORA PROURVIKA S.A.DE C.V**
**ING. IVAN SILVA RUIZ**

Este programa y/o proyecto de inversión es de carácter público, no es patrocinado ni promovido por partido político alguno, por partido político alguno, y sus recursos provienen de los impuestos que pagan todos los contribuyentes. Está prohibido el uso de este programa y/o proyecto de inversión con fines políticos, electorales, de lucro y otros distintos a los establecidos. Quien haga uso indebido de los recursos de este programa y/o proyecto de inversión, deberá ser denunciado y sancionado de acuerdo con la ley aplicable y ante la autoridad competente.

"ESTA OBRA FUE REALIZADA CON RECURSOS PUBLICOS FEDERALES"
"ESTE PROGRAMA ES PUBLICO, AJENO A CUALQUIER PARTIDO POLITICO,QUEDA PROHIBIDO EL USO PARTA FINES DISTINTOS A LOS ESTABLECIDOS EN EL PROGRAMA"

# G E N E R A D O R

**PROURVIKA S.A DE C.V**

**M U N I C I P I O  D E  C H I H U A H U A**

**OBRA:** CONSTRUCCION DE CUARTOS EN DISTINTOS PUNTOS DE LA CIUDAD, ZONA 1.

**FECHA:** 16 DE NOVIEMBRE 2016
**PERIODO:** 10/11/2016 AL 16/11/2016

**BENEFICIARIO:** ADRIANA OAXACA VAZQUEZ
**DOMICILIO:** C.RIO VAAL # 1606 COL. RIVERAS DE SACRAMENTO

**No. CONTRATO:** 200/2016
**No. ESTIMACION:** 1 (CONVENIO)

| CLAVE | CONCEPTO : | VOLUMEN TOTAL DE CONCEPTO | |
|---|---|---|---|
| EXT. 07 | Fabricado y colocado de concreto vibrado y curado incluyendo todos los materiales y manos de obra, desperdicios, herramienta, equipo, cimbra y descimbra, mano de obra y todo lo necesario para su correca ejecucion P.U.O.T de fc=200 kg/cm2 | 0.66 | m3 |

**ZAPATA CORRIDA**

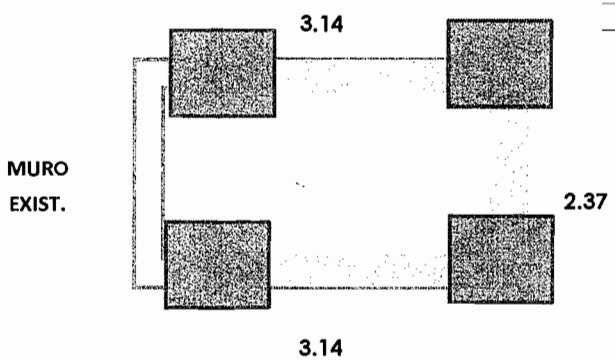


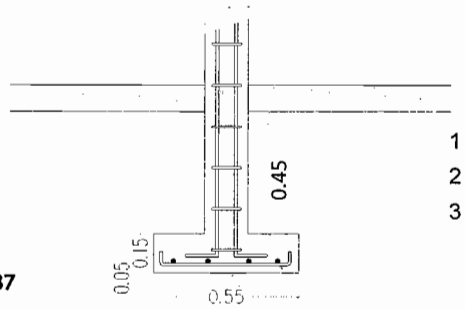


| | M LARGO | M ANCHO | M ALTO | M3 VOL. |
|---|---|---|---|---|
| 1 | 3.14 | 0.50 | 0.15 | 0.24 |
| 2 | 2.37 | 0.50 | 0.15 | 0.18 |
| 3 | 3.14 | 0.50 | 0.15 | 0.24 |

**TOTAL 0.66 m3**

**RESIDENTE DE OBRA**
**ING. GLORIA MARTINEZ RODRIGUEZ**

**CONSTRUCTORA PROURVIKA S.A.DE C.V**
**ING. IVAN SILVA RUIZ**

Este programa y/o proyecto de inversión es de carácter público, no es patrocinado ni promovido por partido político alguno, por partido político alguno, y sus recursos provienen de los impuestos que pagan todos los contribuyentes. Está prohibido el uso de este programa y/o proyecto de inversión con fines políticos, electorales, de lucro y otros distintos a los establecidos. Quien haga uso indebido de los recursos de este programa y/o proyecto de inversión, deberá ser denunciado y sancionado de acuerdo con la ley aplicable y ante la autoridad competente.

"ESTA OBRA FUE REALIZADA CON RECURSOS PUBLICOS FEDERALES"
"ESTE PROGRAMA ES PUBLICO, AJENO A CUALQUIER PARTIDO POLITICO,QUEDA PROHIBIDO EL USO PARTA FINES DISTINTOS A LOS ESTABLECIDOS EN EL PROGRAMA"

# G E N E R A D O R

**PROURVIKA S.A DE C.V**

**M U N I C I P I O  D E  C H I H U A H U A**

**OBRA:** CONSTRUCCION DE CUARTOS EN DISTINTOS PUNTOS DE LA CIUDAD, ZONA 1.

**FECHA:** 16 DE NOVIEMBRE 2016
**PERIODO:** 10/11/2016 AL 16/11/2016

**BENEFICIARIO:** ADRIANA OAXACA VAZQUEZ
**DOMICILIO:** C.RIO VAAL # 1606 COL. RIVERAS DE SACRAMENTO

**No. CONTRATO:** 200/2016
**No. ESTIMACION:** 1 (CONVENIO)

| CLAVE | CONCEPTO : | VOLUMEN TOTAL DE CONCEPTO | |
|---|---|---|---|
| EXT. 08 | Suministro y colocacion de acero de refuerzo inclute : habiilitado, colocado de parrilla en el sitio, todos los materiales, desperdicios, alambre recocido para amarres, herramientas, equipo, mano de obra y todo lo necesraio para su correcta ejecucion P.U.O.T, en diametros mayores a 3/8" | 29.06 | kg |

**ZAPATA CORRIDA**

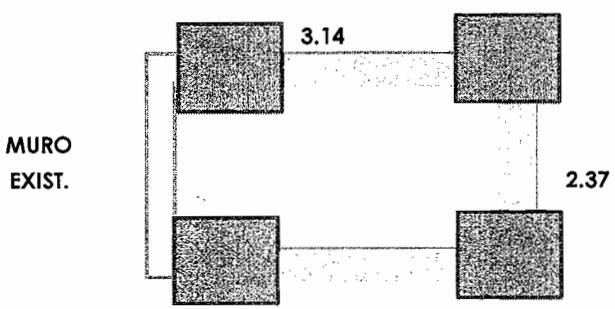


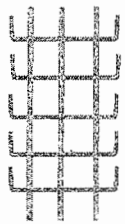

3.36

3 V LONG 1M
5 V TRANS 0,60 = 6m

6m(0,56kg/m)=3,36kg/m

| | M LARGO | factor | peso kg |
|---|---|---|---|
| 1 | 3.14 | 3.36 | 10.55 |
| 2 | 2.37 | 3.36 | 7.96 |
| 3 | 3.14 | 3.36 | 10.55 |

**TOTAL 29.06 kg**

**RESIDENTE DE OBRA**
**ING. GLORIA MARTINEZ RODRIGUEZ**

**CONSTRUCTORA PROURVIKA S.A.DE C.V**
**ING. IVAN SILVA RUIZ**

Este programa y/o proyecto de inversión es de carácter público, no es patrocinado ni promovido por partido político alguno, por partido político alguno, y sus recursos provienen de los impuestos que pagan todos los contribuyentes. Está prohibido el uso de este programa y/o proyecto de inversión con fines políticos, electorales, de lucro y otros distintos a los establecidos. Quien haga uso indebido de los recursos de este programa y/o proyecto de inversión, deberá ser denunciado y sancionado de acuerdo con la ley aplicable y ante la autoridad competente.

"ESTA OBRA FUE REALIZADA CON RECURSOS PUBLICOS FEDERALES"
"ESTE PROGRAMA ES PUBLICO, AJENO A CUALQUIER PARTIDO POLITICO,QUEDA PROHIBIDO EL USO PARTA FINES DISTINTOS A LOS ESTABLECIDOS EN EL PROGRAMA"

# T E S T I G O  F O T O G R A F I C O

**PROURVIKA S.A DE C.V**

**M U N I C I P I O  D E  C H I H U A H U A**

**OBRA:** CONSTRUCCION DE CUARTOS EN DISTINTOS PUNTOS DE LA CIUDAD, ZONA 1.

**BENEFICIARIO:** ADRIANA OAXACA VAZQUEZ

**DOMICILIO :** C.RIO VAAL # 1606 COL. RIVERAS DE SACRAMENTO

**FECHA:** 16 DE NOVIEMBRE 2016

**PERIODO:** 10/11/2016 AL 16/11/2016

**No. CONTRATO:** 200/2016

**No. ESTIMACION:** 1 (CONVENIO)

## Testigo fotografico cuarto adosado

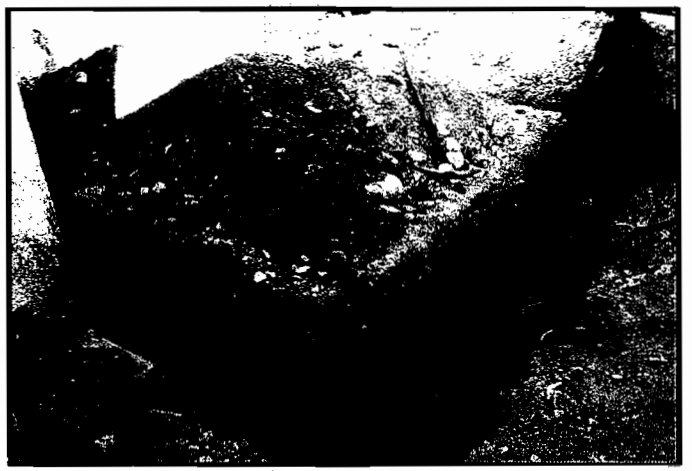

RESIDENTE DE OBRA
ING. GLORIA MARTINEZ RODRIGUEZ

CONSTRUCTORA PROURVIKA S.A.DE C.V
ING. IVAN SILVA RUIZ

Este programa y/o proyecto de inversión es de carácter público, no es patrocinado ni promovido por partido político alguno, por partido político alguno, y sus recursos provienen de los impuestos que pagan todos los contribuyentes. Está prohibido el uso de este programa y/o proyecto de inversión con fines políticos, electorales, de lucro y otros distintos a los establecidos. Quien haga uso indebido de los recursos de este programa y/o proyecto de inversión, deberá ser denunciado y sancionado de acuerdo con la ley aplicable y ante la autoridad competente.

"ESTA OBRA FUE REALIZADA CON RECURSOS PUBLICOS FEDERALES"
"ESTE PROGRAMA ES PUBLICO, AJENO A CUALQUIER PARTIDO POLITICO,QUEDA PROHIBIDO EL USO PARTA FINES DISTINTOS A LOS ESTABLECIDOS EN EL PROGRAMA"

# GENERADOR

**PROURVIKA S.A DE C.V**

**M U N I C I P I O  D E  C H I H U A H U A**

**OBRA:** CONSTRUCCION DE CUARTOS EN DISTINTOS PUNTOS DE LA CIUDAD, ZONA 1.

**BENEFICIARIO:** SANTIAGO ISRAEL TORRES GONZALEZ

**DOMICILIO :** C.RIO AMARILLO # 1423 COL. RIVERAS DE SACRAMENTO

**FECHA:** 16 DE NOVIEMBRE 2016

**PERIODO:** 10/11/2016 AL 16/11/2016

**No. CONTRATO:** 200/2016

**No. ESTIMACION:** 1 (CONVENIO)

| CLAVE | CONCEPTO : | VOLUMEN TOTAL DE CONCEPTO | |
|---|---|---|---|
| EXT. 03 | Excavacion a mano para desplante de estructuras, en material B, en seco incluye: afloje y extraccion de material con amacice o limpieza de plantillas o taludes, remocion, acarreo hasta 10 mts. Dentro de la misma y traspaleos verticales para su extraccion. Hasta dos metros de profundidad, incluye la compactacion del fondo de la excavaciòn al 90% de su PVSM. | 2.10 | M3 |

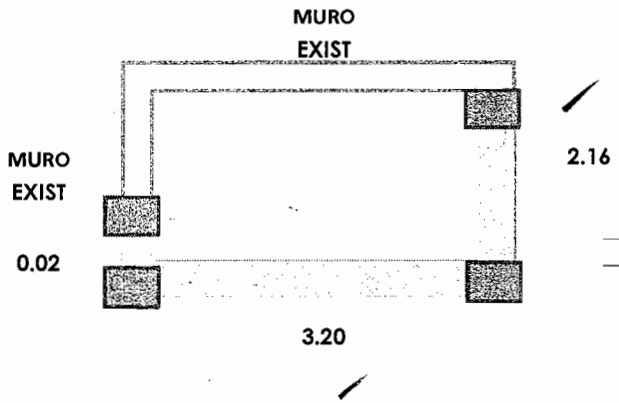


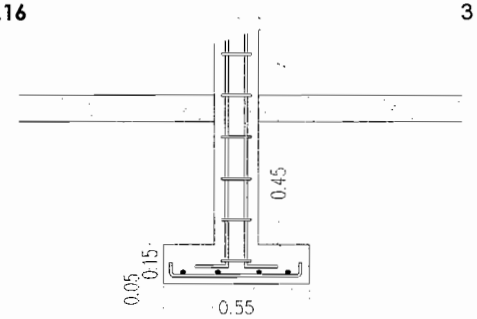


| | M LARGO | M ANCHO | M ALTO | M3 VOL. |
|---|---|---|---|---|
| 1 | 2.16 | 0.60 | 0.65 | 0.84 |
| 2 | 3.20 | 0.60 | 0.65 | 1.25 |
| 3 | 0.02 | 0.60 | 0.65 | 0.01 |

**TOTAL** **2.10 M3**

**RESIDENTE DE OBRA**
**ING. GLORIA MARTINEZ RODRIGUEZ**

**CONSTRUCTORA PROURVIKA S.A.DE C.V**
**ING. IVAN SILVA RUIZ**

Este programa y/o proyecto de inversión es de carácter público, no es patrocinado ni promovido por partido político alguno, por partido político alguno, y sus recursos provienen de los impuestos que pagan todos los contribuyentes. Está prohibido el uso de este programa y/o proyecto de inversión con fines políticos, electorales, de lucro y otros distintos a los establecidos. Quien haga uso indebido de los recursos de este programa y/o proyecto de inversión, deberá ser denunciado y sancionado de acuerdo con la ley aplicable y ante la autoridad competente.

"ESTA OBRA FUE REALIZADA CON RECURSOS PUBLICOS FEDERALES"
"ESTE PROGRAMA ES PUBLICO, AJENO A CUALQUIER PARTIDO POLITICO,QUEDA PROHIBIDO EL USO PARTA FINES DISTINTOS A LOS ESTABLECIDOS EN EL PROGRAMA"

# G E N E R A D O R

MUNICIPIO DE CHIHUAHUA

MUNICIPIO DE CHIHUAHUA

**OBRA:** CONSTRUCCION DE CUARTOS EN DISTINTOS PUNTOS DE LA CIUDAD, ZONA 1.

**FECHA:** 16 DE NOVIEMBRE 2016

**PERIODO:** 10/11/2016 AL 16/11/2016

**BENEFICIARIO:** SANTIAGO ISRAEL TORRES GONZALEZ

**No. CONTRATO:** 200/2016

**DOMICILIO:** C.RIO AMARILLO # 1423 COL. RIVERAS DE SACRAMENTO

**No. ESTIMACION:** 1 (CONVENIO)

| CLAVE | CONCEPTO : | VOLUMEN TOTAL DE CONCEPTO | |
|---|---|---|---|
| EXT. 04 | Relleno en zanjas, compactado al 90 % prueba proctor, con material producto de la excavacion | 1.03 | m3 |

| | AREA | ESPESOR | |
|---|---|---|---|
| vol excavacion | | | 2.10 |
| vol zapata | | | -0.44 |
| vol plantilla | | | -0.15 |
| vol rodapie | 3.20 | 0.15 | -0.48 |

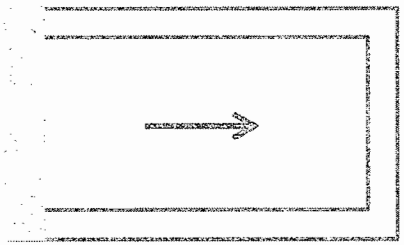

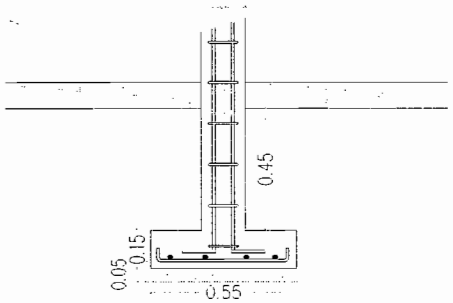


**TOTAL** 1.03 m3

**RESIDENTE DE OBRA**
**ING. GLORIA MARTINEZ RODRIGUEZ**

**CONSTRUCTORA PROURVIKA S.A.DE C.V**
**ING. IVAN SILVA RUIZ**

Este programa y/o proyecto de inversión es de carácter público, no es patrocinado ni promovido por partido político alguno, por partido político alguno, y sus recursos provienen de los impuestos que pagan todos los contribuyentes. Está prohibido el uso de este programa y/o proyecto de inversión con fines políticos, electorales, de lucro y otros distintos a los establecidos. Quien haga uso indebido de los recursos de este programa y/o proyecto de inversión, deberá ser denunciado y sancionado de acuerdo con la ley aplicable y ante la autoridad competente.

"ESTA OBRA FUE REALIZADA CON RECURSOS PUBLICOS FEDERALES"
"ESTE PROGRAMA ES PUBLICO, AJENO A CUALQUIER PARTIDO POLITICO,QUEDA PROHIBIDO EL USO PARTA FINES DISTINTOS A LOS ESTABLECIDOS EN EL PROGRAMA"

# G E N E R A D O R

**PROURVIKA S.A DE C.V**

**M U N I C I P I O  D E  C H I H U A H U A**

**OBRA:** CONSTRUCCION DE CUARTOS EN DISTINTOS PUNTOS DE LA CIUDAD, ZONA 1.

**FECHA:** 16 DE NOVIEMBRE 2016
**PERIODO:** 10/11/2016 AL 16/11/2016

**BENEFICIARIO:** SANTIAGO ISRAEL TORRES GONZALEZ
**DOMICILIO:** C.RIO AMARILLO # 1423 COL. RIVERAS DE SACRAMENTO

**No. CONTRATO:** 200/2016
**No. ESTIMACION:** 1 (CONVENIO)

| CLAVE | CONCEPTO : | VOLUMEN TOTAL DE CONCEPTO | |
|---|---|---|---|
| EXT.05 | Muros de tabique rojo recocido o block, hasta 6.00 metros de altura, junteado con mortero cemento-arena 1:5 incluye todos los materiales y mano de obra, rodapie de block de 15x20x40 cms relleno de concreto f'c=100kg/cm2 | 3.20 | M2 |

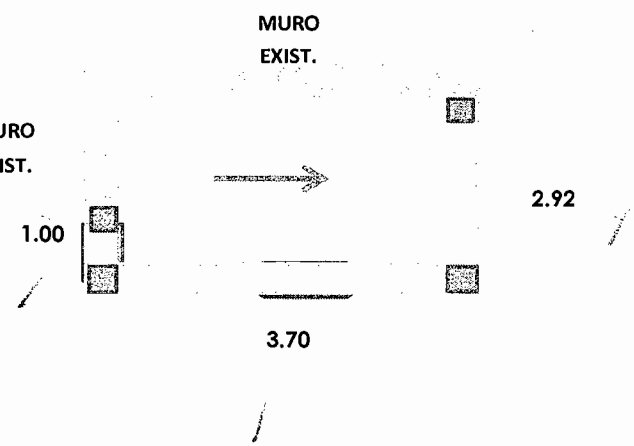


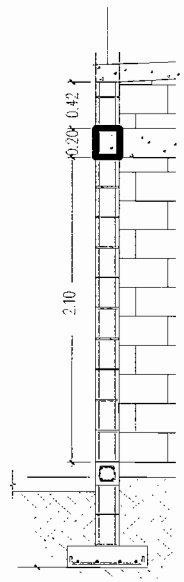


| MURO | M LARGO | M ALTO | M2 ÁREA MURO |
|---|---|---|---|
| 1 | 1.00 | 0.42 | 0.42 |
| 2 | 2.92 | 0.42 | 1.23 |
| 3 | 3.70 | 0.42 | 1.55 |

**TOTAL 3.20 M2**

**RESIDENTE DE OBRA**
**ING. GLORIA MARTINEZ RODRIGUEZ**

**CONSTRUCTORA PROURVIKA S.A.DE C.V**
**ING. IVAN SILVA RUIZ**

Este programa y/o proyecto de inversión es de carácter público, no es patrocinado ni promovido por partido político alguno, por partido político alguno, y sus recursos provienen de los impuestos que pagan todos los contribuyentes. Está prohibido el uso de este programa y/o proyecto de inversión con fines políticos, electorales, de lucro y otros distintos a los establecidos. Quien haga uso indebido de los recursos de este programa y/o proyecto de inversión, deberá ser denunciado y sancionado de acuerdo con la ley aplicable y ante la autoridad competente.

"ESTA OBRA FUE REALIZADA CON RECURSOS PUBLICOS FEDERALES"
"ESTE PROGRAMA ES PUBLICO, AJENO A CUALQUIER PARTIDO POLITICO,QUEDA PROHIBIDO EL USO PARTA FINES DISTINTOS A LOS ESTABLECIDOS EN EL PROGRAMA"

# G E N E R A D O R

**PROURVIKA S.A DE C.V**

**M U N I C I P I O  D E  C H I H U A H U A**

**OBRA:** CONSTRUCCION DE CUARTOS EN DISTINTOS PUNTOS DE LA CIUDAD, ZONA 1.

**BENEFICIARIO:** SANTIAGO ISRAEL TORRES GONZALEZ

**DOMICILIO:** C.RIO AMARILLO # 1423 COL. RIVERAS DE SACRAMENTO

**FECHA:** 16 DE NOVIEMBRE 2016

**PERIODO:** 10/11/2016 AL 16/11/2016

**No. CONTRATO:** 200/2016

**No. ESTIMACION:** 1 (CONVENIO)

| CLAVE | CONCEPTO : | VOLUMEN TOTAL DE CONCEPTO | |
|---|---|---|---|
| EXT.06 | Fabricado y colocado de concreto vibrado y curado incluyendo todos los materiales y manos de obra, desperdicios, herramienta, equipo, cimbra y descimbra, mano de obra y todo lo necesario para su correca ejecucion P.U.O.T de fc=100 kg/cm2 | 0.15 | m3 |

**PLANTILLA DE 5cm DE ESPESOR**

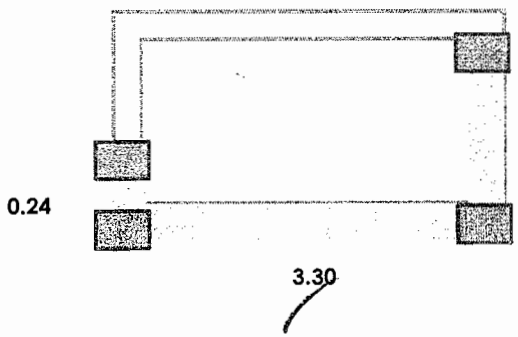


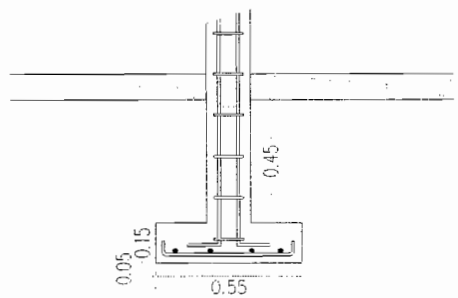


| | M LARGO | M ANCHO | M ALTO | M3 VOL. |
|---|---|---|---|---|
| 1 | 2.31 | 0.50 | 0.05 | 0.06 |
| 2 | 3.30 | 0.50 | 0.05 | 0.08 |
| 3 | 0.24 | 0.50 | 0.05 | 0.01 |

**TOTAL 0.15 m3**

**RESIDENTE DE OBRA**
**ING. GLORIA MARTINEZ RODRIGUEZ**

**CONSTRUCTORA PROURVIKA S.A.DE C.V**
**ING. IVAN SILVA RUIZ**

Este programa y/o proyecto de inversión es de carácter público, no es patrocinado ni promovido por partido político alguno, por partido político alguno, y sus recursos provienen de los impuestos que pagan todos los contribuyentes. Está prohibido el uso de este programa y/o proyecto de inversión con fines políticos, electorales, de lucro y otros distintos a los establecidos. Quien haga uso indebido de los recursos de este programa y/o proyecto de inversión, deberá ser denunciado y sancionado de acuerdo con la ley aplicable y ante la autoridad competente.

"ESTA OBRA FUE REALIZADA CON RECURSOS PUBLICOS FEDERALES"
"ESTE PROGRAMA ES PUBLICO, AJENO A CUALQUIER PARTIDO POLITICO,QUEDA PROHIBIDO EL USO PARTA FINES DISTINTOS A LOS ESTABLECIDOS EN EL PROGRAMA"

# G E N E R A D O R

**PROURVIKA S.A DE C.V**

**M U N I C I P I O  D E  C H I H U A H U A**

**OBRA:** CONSTRUCCION DE CUARTOS EN DISTINTOS PUNTOS DE LA CIUDAD, ZONA 1.

**BENEFICIARIO:** SANTIAGO ISRAEL TORRES GONZALEZ

**DOMICILIO:** C.RIO AMARILLO # 1423 COL. RIVERAS DE SACRAMENTO

**FECHA:** 16 DE NOVIEMBRE 2016

**PERIODO:** 10/11/2016 AL 16/11/2016

**No. CONTRATO:** 200/2016

**No. ESTIMACION:** 1 (CONVENIO)

| CLAVE | CONCEPTO : | VOLUMEN TOTAL DE CONCEPTO | |
|---|---|---|---|
| EXT. 07 | Fabricado y colocado de concreto vibrado y curado incluyendo todos los materiales y manos de obra, desperdicios, herramienta, equipo, cimbra y descimbra, mano de obra y todo lo necesario para su correca ejecucion P.U.O.T de fc=200 kg/cm2 | 0.44 | M3 |

**ZAPATA CORRIDA**

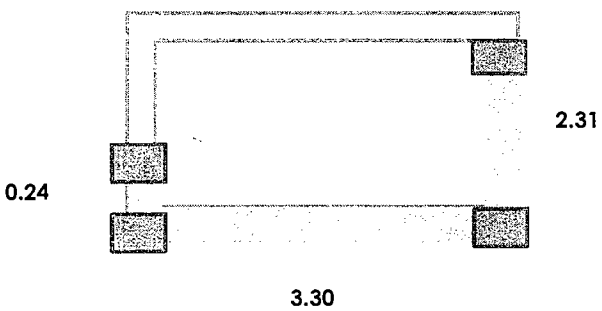


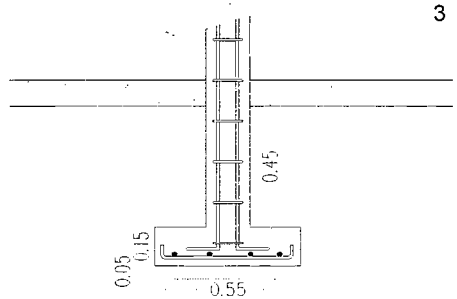


| | M LARGO | M ANCHO | M ALTO | M3 VOL. |
|---|---|---|---|---|
| 1 | 2.31 | 0.50 | 0.15 | 0.17 |
| 2 | 3.30 | 0.50 | 0.15 | 0.25 |
| 3 | 0.24 | 0.50 | 0.15 | ~~0.00~~ 0.02 |

**TOTAL** 0.44 **M3**

**RESIDENTE DE OBRA**
**ING. GLORIA MARTINEZ RODRIGUEZ**

**CONSTRUCTORA PROURVIKA S.A.DE C.V**
**ING. IVAN SILVA RUIZ**

Este programa y/o proyecto de inversión es de carácter público, no es patrocinado ni promovido por partido político alguno, por partido político alguno, y sus recursos provienen de los impuestos que pagan todos los contribuyentes. Está prohibido el uso de este programa y/o proyecto de inversión con fines políticos, electorales, de lucro y otros distintos a los establecidos. Quien haga uso indebido de los recursos de este programa y/o proyecto de inversión, deberá ser denunciado y sancionado de acuerdo con la ley aplicable y ante la autoridad competente.

"ESTA OBRA FUE REALIZADA CON RECURSOS PUBLICOS FEDERALES"
"ESTE PROGRAMA ES PUBLICO, AJENO A CUALQUIER PARTIDO POLITICO,QUEDA PROHIBIDO EL USO PARTA FINES DISTINTOS A LOS ESTABLECIDOS EN EL PROGRAMA"

# G E N E R A D O R

**PROURVIKA S.A DE C.V**

**M U N I C I P I O  D E  C H I H U A H U A**

**OBRA:** CONSTRUCCION DE CUARTOS EN DISTINTOS PUNTOS DE LA CIUDAD, ZONA 1.

**BENEFICIARIO:** SANTIAGO ISRAEL TORRES GONZALEZ

**DOMICILIO:** C.RIO AMARILLO # 1423 COL. RIVERAS DE SACRAMENTO

**FECHA:** 16 DE NOVIEMBRE 2016

**PERIODO:** 10/11/2016 AL 16/11/2016

**No. CONTRATO:** 200/2016

**No. ESTIMACION:** 1 (CONVENIO)

| CLAVE | CONCEPTO : | VOLUMEN TOTAL DE CONCEPTO | |
|---|---|---|---|
| EXT. 08 | Suministro y colocacion de acero de refuerzo inclute : habiilitado, colocado de parrilla en el sitio, todos los materiales, desperdicios, alambre recocido para amarres, herramientas, equipo, mano de obra y todo lo necesraio para su correcta ejecucion P.U.O.T, en diametros mayores a 3/8" | 19.66 | kg |

**ZAPATA CORRIDA**

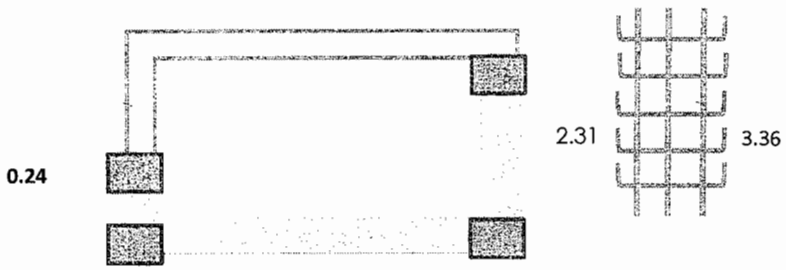


| | M LARGO | factor | peso kg |
|---|---|---|---|
| 1 | 2.31 | 3.36 | 7.76 |
| 2 | 3.30 | 3.36 | 11.09 |
| 3 | 0.24 | 3.36 | 0.81 |

**TOTAL 19.66 kg**

= 6m

**3 V LONG 1M**

**5 V TRANS 0,60**

**6m(0,56kg/m)=3,36kg/m**

**RESIDENTE DE OBRA**
**ING. GLORIA MARTINEZ RODRIGUEZ**

**CONSTRUCTORA PROURVIKA S.A.DE C.V**
**ING. IVAN SILVA RUIZ**

Este programa y/o proyecto de inversión es de carácter público, no es patrocinado ni promovido por partido político alguno, por partido político alguno, y sus recursos provienen de los impuestos que pagan todos los contribuyentes. Está prohibido el uso de este programa y/o proyecto de inversión con fines políticos, electorales, de lucro y otros distintos a los establecidos. Quien haga uso indebido de los recursos de este programa y/o proyecto de inversión, deberá ser denunciado y sancionado de acuerdo con la ley aplicable y ante la autoridad competente.

"ESTA OBRA FUE REALIZADA CON RECURSOS PUBLICOS FEDERALES"
"ESTE PROGRAMA ES PUBLICO, AJENO A CUALQUIER PARTIDO POLITICO,QUEDA PROHIBIDO EL USO PARTA FINES DISTINTOS A LOS ESTABLECIDOS EN EL PROGRAMA"

# T E S T I G O  F O T O G R A F I C O

**PROURVIKA S.A DE C.V**

**M U N I C I P I O  D E  C H I H U A H U A**

**OBRA:** **CONSTRUCCION DE CUARTOS EN DISTINTOS PUNTOS DE LA CIUDAD, ZONA 1.**

**BENEFICIARIO:** SANTIAGO ISRAEL TORRES GONZALEZ

**DOMICILIO :** **C.RIO AMARILLO # 1423 COL. RIVERAS DE SACRAMENTO**

**FECHA:** 16 DE NOVIEMBRE 2016

**PERIODO:** 10/11/2016 AL 16/11/2016

**No. CONTRATO:** **200/2016**

**No. ESTIMACION:** **1 (CONVENIO)**

## Testigo fotografico cuarto adosado

**RESIDENTE DE OBRA**
**ING. GLORIA MARTINEZ RODRIGUEZ**

**CONSTRUCTORA PROURVIKA S.A.DE C.V**
**ING. IVAN SILVA RUIZ**

Este programa y/o proyecto de inversión es de carácter público, no es patrocinado ni promovido por partido político alguno. por partido político alguno, y sus recursos provienen de los impuestos que pagan todos los contribuyentes. Está prohibido el uso de este programa y/o proyecto de inversión con fines políticos, electorales, de lucro y otros distintos a los establecidos. Quien haga uso indebido de los recursos de este programa y/o proyecto de inversión, deberá ser denunciado y sancionado de acuerdo con la ley aplicable y ante la autoridad competente.

"ESTA OBRA FUE REALIZADA CON RECURSOS PUBLICOS FEDERALES"
"ESTE PROGRAMA ES PUBLICO, AJENO A CUALQUIER PARTIDO POLITICO,QUEDA PROHIBIDO EL USO PARTA FINES DISTINTOS A LOS ESTABLECIDOS EN EL PROGRAMA"

# G E N E R A D O R

**PROURVIKA S.A DE C.V**

**M U N I C I P I O  D E  C H I H U A H U A**

**OBRA:** CONSTRUCCION DE CUARTOS EN DISTINTOS PUNTOS DE LA CIUDAD, ZONA 1.

**FECHA:** 16 DE NOVIEMBRE 2016
**PERIODO:** 10/11/2016 AL 16/11/2016

**BENEFICIARIO:** JOSE ALFREDO ROMERO RODRIGUEZ
**DOMICILIO:** C.RIO ZAIRE # 2403 COL. RIVERAS DE SACRAMENTO

**No. CONTRATO:** 200/2016
**No. ESTIMACION:** 1 (CONVENIO)

| CLAVE | CONCEPTO : | VOLUMEN TOTAL DE CONCEPTO | |
|---|---|---|---|
| EXT. 03 | Excavacion a mano para desplante de estructuras, en material B, en seco incluye: afloje y extraccion de material con amacice o limpieza de plantillas o taludes, remocion, acarreo hasta 10 mts. Dentro de la misma y traspaleos verticales para su extraccion. Hasta dos metros de profundidad, incluye la compactacion del fondo de la excavaciòn al 90% de su PVSM. | 2.83 | m3 |

MURO EXIST

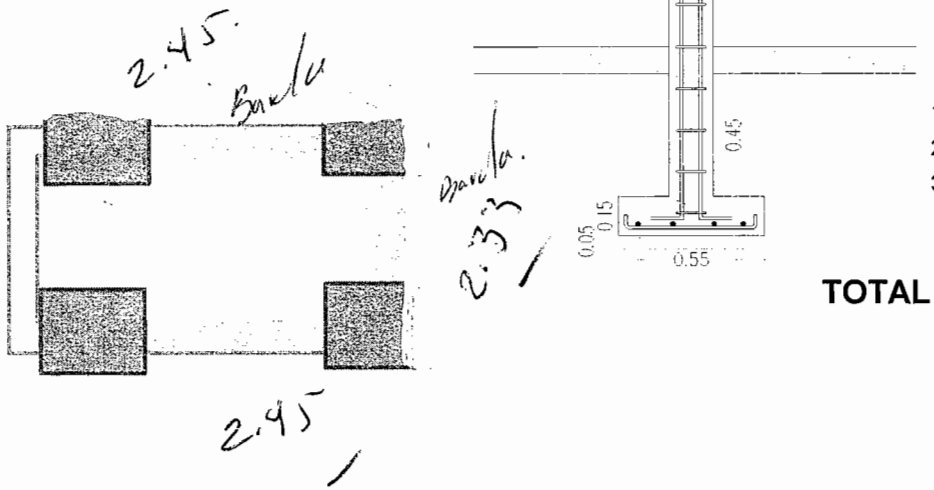


| | M LARGO | M ANCHO | M ALTO | M3 VOL. |
|---|---|---|---|---|
| 1 | 2.45 | 0.60 | 0.65 | 0.96 |
| 2 | 2.45 | 0.60 | 0.65 | 0.96 |
| 3 | 2.33 | 0.60 | 0.65 | 0.91 |

**TOTAL** 2.83 **m3**

**RESIDENTE DE OBRA**
**ING. GLORIA MARTINEZ RODRIGUEZ**

**CONSTRUCTORA PROURVIKA S.A.DE C.V**
**ING. IVAN SILVA RUIZ**

Este programa y/o proyecto de inversión es de carácter público, no es patrocinado ni promovido por partido político alguno, por partido político alguno, y sus recursos provienen de los impuestos que pagan todos los contribuyentes. Está prohibido el uso de este programa y/o proyecto de inversión con fines políticos, electorales, de lucro y otros distintos a los establecidos. Quien haga uso indebido de los recursos de este programa y/o proyecto de inversión, deberá ser denunciado y sancionado de acuerdo con la ley aplicable y ante la autoridad competente.

"ESTA OBRA FUE REALIZADA CON RECURSOS PUBLICOS FEDERALES"
"ESTE PROGRAMA ES PUBLICO, AJENO A CUALQUIER PARTIDO POLITICO,QUEDA PROHIBIDO EL USO PARTA FINES DISTINTOS A LOS ESTABLECIDOS EN EL PROGRAMA"

# G E N E R A D O R

**PROURVIKA S.A DE C.V**

**M U N I C I P I O  D E  C H I H U A H U A**

**OBRA:** CONSTRUCCION DE CUARTOS EN DISTINTOS PUNTOS DE LA CIUDAD, ZONA 1.

**FECHA:** 16 DE NOVIEMBRE 2016
**PERIODO:** 10/11/2016 AL 16/11/2016

**BENEFICIARIO:** JOSE ALFREDO ROMERO RODRIGUEZ
**DOMICILIO:** C.RIO ZAIRE # 2403 COL. RIVERAS DE SACRAMENTO

**No. CONTRATO:** 200/2016
**No. ESTIMACION:** 1 (CONVENIO)

| CLAVE | CONCEPTO : | VOLUMEN TOTAL DE CONCEPTO | |
|---|---|---|---|
| EXT. 04 | Relleno en zanjas, compactado al 90 % prueba proctor, con material producto de la excavacion | 1.41 | m3 |

| | AREA | ESPESOR | |
|---|---|---|---|
| vol excavacion | | | 2.83 |
| vol zapata | | | -0.59 |
| vol plantilla | | | -0.20 |
| vol rodapie | 4.20 | 0.15 | -0.63 |

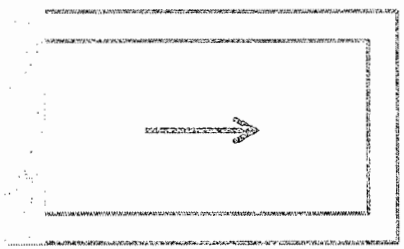

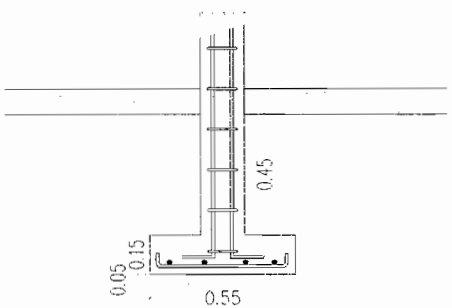


**TOTAL** 1.41 **m3**

**RESIDENTE DE OBRA**
**ING. GLORIA MARTINEZ RODRIGUEZ**

**CONSTRUCTORA PROURVIKA S.A.DE C.V**
**ING. IVAN SILVA RUIZ**

Este programa y/o proyecto de inversión es de carácter público, no es patrocinado ni promovido por partido político alguno, por partido político alguno, y sus recursos provienen de los impuestos que pagan todos los contribuyentes. Está prohibido el uso de este programa y/o proyecto de inversión con fines políticos, electorales, de lucro y otros distintos a los establecidos. Quien haga uso indebido de los recursos de este programa y/o proyecto de inversión, deberá ser denunciado y sancionado de acuerdo con la ley aplicable y ante la autoridad competente.

"ESTA OBRA FUE REALIZADA CON RECURSOS PUBLICOS FEDERALES"
"ESTE PROGRAMA ES PUBLICO, AJENO A CUALQUIER PARTIDO POLITICO,QUEDA PROHIBIDO EL USO PARTA FINES DISTINTOS A LOS ESTABLECIDOS EN EL PROGRAMA"

# G E N E R A D O R

**PROURVIKA S.A DE C.V**

**M U N I C I P I O  D E  C H I H U A H U A**

**OBRA:** CONSTRUCCION DE CUARTOS EN DISTINTOS PUNTOS DE LA CIUDAD, ZONA 1.

**FECHA:** 16 DE NOVIEMBRE 2016
**PERIODO:** 10/11/2016 AL 16/11/2016

**BENEFICIARIO:** JOSE ALFREDO ROMERO RODRIGUEZ
**DOMICILIO:** C.RIO ZAIRE # 2403 COL. RIVERAS DE SACRAMENTO

**No. CONTRATO:** 200/2016
**No. ESTIMACION:** 1 (CONVENIO)

| CLAVE | CONCEPTO : | VOLUMEN TOTAL DE CONCEPTO | |
|---|---|---|---|
| EXT.05 | Muros de tabique rojo recocido o block, hasta 6.00 metros de altura, junteado con mortero cemento-arena 1:5 incluye todos los materiales y mano de obra, rodapie de block de 15x20x40 cms relleno de concreto f'c=100kg/cm2 | 4.20 | M2 |

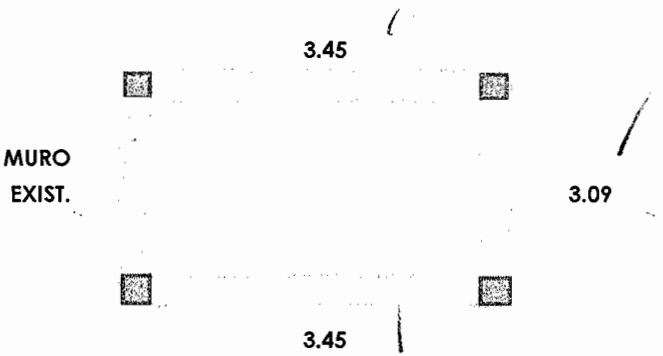


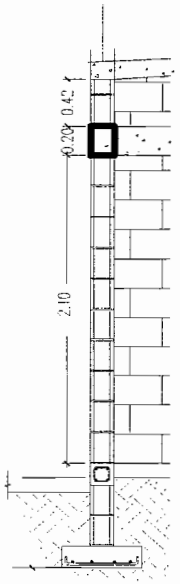


| MURO | M LARGO | M ALTO | M2 REA MURO |
|---|---|---|---|
| 1 | 3.45 | 0.42 | 1.45 |
| 2 | 3.09 | 0.42 | 1.30 |
| 3 | 3.45 | 0.42 | 1.45 |

**TOTAL** **4.20 M2**

**RESIDENTE DE OBRA**
**ING. GLORIA MARTINEZ RODRIGUEZ**

**CONSTRUCTORA PROURVIKA S.A.DE C.V**
**ING. IVAN SILVA RUIZ**

Este programa y/o proyecto de inversión es de carácter público, no es patrocinado ni promovido por partido político alguno, por partido político alguno, y sus recursos provienen de los impuestos que pagan todos los contribuyentes. Está prohibido el uso de este programa y/o proyecto de inversión con fines políticos, electorales, de lucro y otros distintos a los establecidos. Quien haga uso indebido de los recursos de este programa y/o proyecto de inversión, deberá ser denunciado y sancionado de acuerdo con la ley aplicable y ante la autoridad competente.

"ESTA OBRA FUE REALIZADA CON RECURSOS PUBLICOS FEDERALES"
"ESTE PROGRAMA ES PUBLICO, AJENO A CUALQUIER PARTIDO POLITICO,QUEDA PROHIBIDO EL USO PARTA FINES DISTINTOS A LOS ESTABLECIDOS EN EL PROGRAMA"

# G E N E R A D O R

**PROURVIKA S.A DE C.V**

**M U N I C I P I O  D E  C H I H U A H U A**

**OBRA:** CONSTRUCCION DE CUARTOS EN DISTINTOS PUNTOS DE LA CIUDAD, ZONA 1.

**BENEFICIARIO:** JOSE ALFREDO ROMERO RODRIGUEZ

**DOMICILIO:** C.RIO ZAIRE # 2403 COL. RIVERAS DE SACRAMENTO

**FECHA:** 16 DE NOVIEMBRE 2016

**PERIODO:** 10/11/2016 AL 16/11/2016

**No. CONTRATO:** 200/2016

**No. ESTIMACION:** 1 (CONVENIO)

| CLAVE | CONCEPTO : | VOLUMEN TOTAL DE CONCEPTO | |
|---|---|---|---|
| EXT.06 | Fabricado y colocado de concreto vibrado y curado incluyendo todos los materiales y manos de obra, desperdicios, herramienta, equipo, cimbra y descimbra, mano de obra y todo lo necesario para su correca ejecucion P.U.O.T de fc=100 kg/cm2 | 0.20 | m3 |

**PLANTILLA DE 5cm DE ESPESOR**

MURO EXIST.

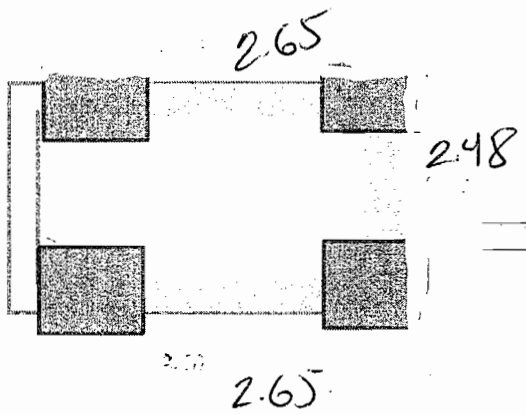


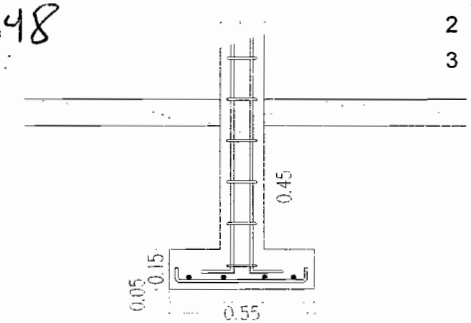


| | M LARGO | M ANCHO | M ALTO | M3 VOL. |
|---|---|---|---|---|
| 1 | 2.65 | 0.50 | 0.05 | 0.07 |
| 2 | 2.65 | 0.50 | 0.05 | 0.07 |
| 3 | 2.48 | 0.50 | 0.05 | 0.06 |

**TOTAL** 0.20 m3

**RESIDENTE DE OBRA**
**ING. GLORIA MARTINEZ RODRIGUEZ**

**CONSTRUCTORA PROURVIKA S.A.DE C.V**
**ING. IVAN SILVA RUIZ**

Este programa y/o proyecto de inversión es de carácter público, no es patrocinado ni promovido por partido político alguno, por partido político alguno, y sus recursos provienen de los impuestos que pagan todos los contribuyentes. Está prohibido el uso de este programa y/o proyecto de inversión con fines políticos, electorales, de lucro y otros distintos a los establecidos. Quien haga uso indebido de los recursos de este programa y/o proyecto de inversión, deberá ser denunciado y sancionado de acuerdo con la ley aplicable y ante la autoridad competente.

"ESTA OBRA FUE REALIZADA CON RECURSOS PUBLICOS FEDERALES"
"ESTE PROGRAMA ES PUBLICO, AJENO A CUALQUIER PARTIDO POLITICO,QUEDA PROHIBIDO EL USO PARTA FINES DISTINTOS A LOS ESTABLECIDOS EN EL PROGRAMA"

# G E N E R A D O R

**PROURVIKA S.A DE C.V**

**M U N I C I P I O  D E  C H I H U A H U A**

**OBRA:** CONSTRUCCION DE CUARTOS EN DISTINTOS PUNTOS DE LA CIUDAD, ZONA 1.

**FECHA:** 16 DE NOVIEMBRE 2016
**PERIODO:** 10/11/2016 AL 16/11/2016

**BENEFICIARIO:** JOSE ALFREDO ROMERO RODRIGUEZ
**DOMICILIO:** C.RIO ZAIRE # 2403 COL. RIVERAS DE SACRAMENTO

**No. CONTRATO:** 200/2016
**No. ESTIMACION:** 1 (CONVENIO)

| CLAVE | CONCEPTO : | VOLUMEN TOTAL DE CONCEPTO | |
|---|---|---|---|
| EXT. 07 | Fabricado y colocado de concreto vibrado y curado incluyendo todos los materiales y manos de obra, desperdicios, herramienta, equipo, cimbra y descimbra, mano de obra y todo lo necesario para su correca ejecucion P.U.O.T de fc=200 kg/cm2 | 0.59 | m3 |

**ZAPATA CORRIDA**

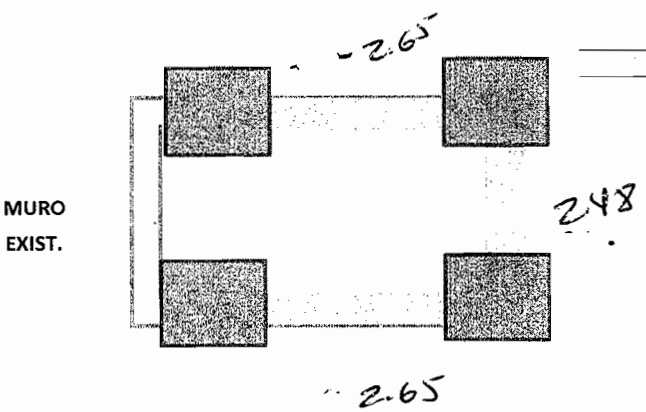


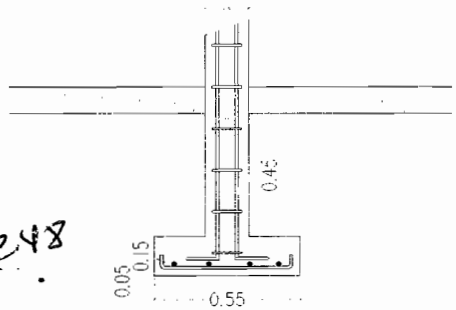


| | M LARGO | M ANCHO | M ALTO | M3 VOL. | |
|---|---|---|---|---|---|
| 1 | 2.65 | 50 | 0.15 | 0.20 | |
| 2 | 2.48 | 0.50 | 0.15 | | 0.19 |
| 3 | 2.65 | 0.50 | 0.15 | 0.20 | |

**TOTAL** 0.59 **m3**

**RESIDENTE DE OBRA**
**ING. GLORIA MARTINEZ RODRIGUEZ**

**CONSTRUCTORA PROURVIKA S.A.DE C.V**
**ING. IVAN SILVA RUIZ**

Este programa y/o proyecto de inversión es de carácter público, no es patrocinado ni promovido por partido político alguno, por partido político alguno, y sus recursos provienen de los impuestos que pagan todos los contribuyentes. Está prohibido el uso de este programa y/o proyecto de inversión con fines políticos, electorales, de lucro y otros distintos a los establecidos. Quien haga uso indebido de los recursos de este programa y/o proyecto de inversión, deberá ser denunciado y sancionado de acuerdo con la ley aplicable y ante la autoridad competente.

"ESTA OBRA FUE REALIZADA CON RECURSOS PUBLICOS FEDERALES"
"ESTE PROGRAMA ES PUBLICO, AJENO A CUALQUIER PARTIDO POLITICO,QUEDA PROHIBIDO EL USO PARTA FINES DISTINTOS A LOS ESTABLECIDOS EN EL PROGRAMA"

# G E N E R A D O R

**PROURVIKA S.A DE C.V**

**M U N I C I P I O  D E  C H I H U A H U A**

**OBRA:** CONSTRUCCION DE CUARTOS EN DISTINTOS PUNTOS DE LA CIUDAD, ZONA 1.

**FECHA:** 16 DE NOVIEMBRE 2016
**PERIODO:** 10/11/2016 AL 16/11/2016

**BENEFICIARIO:** JOSE ALFREDO ROMERO RODRIGUEZ
**DOMICILIO:** C.RIO ZAIRE # 2403 COL. RIVERAS DE SACRAMENTO

**No. CONTRATO:** 200/2016
**No. ESTIMACION:** 1 (CONVENIO)

| CLAVE | CONCEPTO : | VOLUMEN TOTAL DE CONCEPTO | |
|---|---|---|---|
| EXT. 08 | Suministro y colocacion de acero de refuerzo inclute : habiilitado, colocado de parrilla en el sitio, todos los materiales, desperdicios, alambre recocido para amarres, herramientas, equipo, mano de obra y todo lo necesraio para su correcta ejecucion P.U.O.T, en diametros mayores a 3/8" | 26.13 | kg |

**ZAPATA CORRIDA**

MURO EXIST.

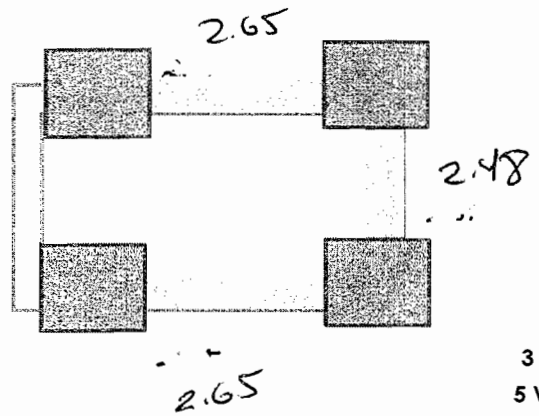


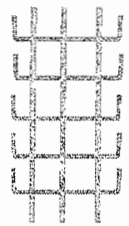

3.36

**3 V LONG 1M**
**5 V TRANS 0,60** = **6m**

**6m(0,56kg/m)=3,36kg/m**

| | M LARGO | factor | peso kg |
|---|---|---|---|
| 1 | 2.65 | 3.36 | 8.90 |
| 2 | 2.48 | 3.36 | 8.33 |
| 3 | 2.65 | 3.36 | 8.90 |

**TOTAL** 26.13 **kg**

**RESIDENTE DE OBRA**
**ING. GLORIA MARTINEZ RODRIGUEZ**

**CONSTRUCTORA PROURVIKA S.A.DE C.V**
**ING. IVAN SILVA RUIZ**

Este programa y/o proyecto de inversión es de carácter público, no es patrocinado ni promovido por partido político alguno, por partido político alguno, y sus recursos provienen de los impuestos que pagan todos los contribuyentes. Está prohibido el uso de este programa y/o proyecto de inversión con fines políticos, electorales, de lucro y otros distintos a los establecidos. Quien haga uso indebido de los recursos de este programa y/o proyecto de inversión, deberá ser denunciado y sancionado de acuerdo con la ley aplicable y ante la autoridad competente.

"ESTA OBRA FUE REALIZADA CON RECURSOS PUBLICOS FEDERALES"
"ESTE PROGRAMA ES PUBLICO, AJENO A CUALQUIER PARTIDO POLITICO,QUEDA PROHIBIDO EL USO PARTA FINES DISTINTOS A LOS ESTABLECIDOS EN EL PROGRAMA"

# T E S T I G O  F O T O G R A F I C O

**PROURVIKA S.A DE C.V**

**M U N I C I P I O  D E  C H I H U A H U A**

**OBRA:** **CONSTRUCCION DE CUARTOS EN DISTINTOS PUNTOS DE LA CIUDAD, ZONA 1.**

**BENEFICIARIO:** JOSE ALFREDO ROMERO RODRIGUEZ

**DOMICILIO :** **C.RIO ZAIRE # 2403 COL. RIVERAS DE SACRAMENTO**

**FECHA:** 16 DE NOVIEMBRE 2016

**PERIODO:** 10/11/2016 AL 16/11/2016

**No. CONTRATO: 200/2016**

**No. ESTIMACION: 1 (CONVENIO)**

## Testigo fotografico cuarto adosado

**RESIDENTE DE OBRA**
**ING. GLORIA MARTINEZ RODRIGUEZ**

**CONSTRUCTORA PROURVIKA S.A.DE C.V**
**ING. IVAN SILVA RUIZ**

Este programa y/o proyecto de inversión es de carácter público, no es patrocinado ni promovido por partido político alguno, por partido político alguno, y sus recursos provienen de los impuestos que pagan todos los contribuyentes. Está prohibido el uso de este programa y/o proyecto de inversión con fines políticos, electorales, de lucro y otros distintos a los establecidos. Quien haga uso indebido de los recursos de este programa y/o proyecto de inversión, deberá ser denunciado y sancionado de acuerdo con la ley aplicable y ante la autoridad competente.

"ESTA OBRA FUE REALIZADA CON RECURSOS PUBLICOS FEDERALES"
"ESTE PROGRAMA ES PUBLICO, AJENO A CUALQUIER PARTIDO POLITICO,QUEDA PROHIBIDO EL USO PARTA FINES DISTINTOS A LOS ESTABLECIDOS EN EL PROGRAMA"

# GENERADOR

**PROURVIKA S.A DE C.V**

**M U N I C I P I O  D E  C H I H U A H U A**

**OBRA:** CONSTRUCCION DE CUARTOS EN DISTINTOS PUNTOS DE LA CIUDAD, ZONA 1.

**BENEFICIARIO:** LUCILA GONZALEZ VILLA

**DOMICILIO :** C.RIO ROJO # 1406 COL. RIVERAS DE SACRAMENTO

**FECHA:** 16 DE NOVIEMBRE 2016

**PERIODO:** 10/11/2016 AL 16/11/2016

**No. CONTRATO:** 200/2016

**No. ESTIMACION:** 1 (CONVENIO)

| CLAVE | CONCEPTO : | VOLUMEN TOTAL DE CONCEPTO | |
|---|---|---|---|
| EXT. 03 | Excavacion a mano para desplante de estructuras, en material B, en seco incluye: afloje y extraccion de material con amacice o limpieza de plantillas o taludes, remocion, acarreo hasta 10 mts. Dentro de la misma y traspaleos verticales para su extraccion. Hasta dos metros de profundidad, incluye la compactacion del fondo de la excavaciòn al 90% de su PVSM. | 2.31 | M3 |

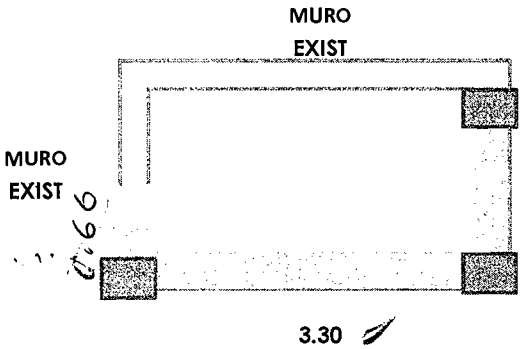


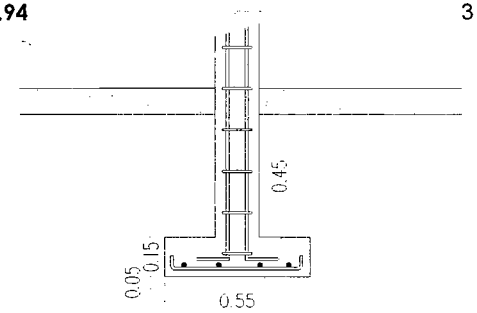


| | M LARGO | M ANCHO | M ALTO | M3 VOL. |
|---|---|---|---|---|
| 1 | 1.94 | 0.60 | 0.65 | 0.76 |
| 2 | 3.30 | 0.60 | 0.65 | 1.29 |
| 3 | 0.66 | 0.60 | 0.65 | 0.26 |

**TOTAL** 2.31 **M3**

**RESIDENTE DE OBRA**
**ING. GLORIA MARTINEZ RODRIGUEZ**

**CONSTRUCTORA PROURVIKA S.A.DE C.V**
**ING. IVAN SILVA RUIZ**

Este programa y/o proyecto de inversión es de carácter público, no es patrocinado ni promovido por partido político alguno, por partido político alguno, y sus recursos provienen de los impuestos que pagan todos los contribuyentes. Está prohibido el uso de este programa y/o proyecto de inversión con fines políticos, electorales, de lucro y otros distintos a los establecidos. Quien haga uso indebido de los recursos de este programa y/o proyecto de inversión, deberá ser denunciado y sancionado de acuerdo con la ley aplicable y ante la autoridad competente.

"ESTA OBRA FUE REALIZADA CON RECURSOS PUBLICOS FEDERALES"
"ESTE PROGRAMA ES PUBLICO, AJENO A CUALQUIER PARTIDO POLITICO,QUEDA PROHIBIDO EL USO PARTA FINES DISTINTOS A LOS ESTABLECIDOS EN EL PROGRAMA"

# G E N E R A D O R

**PROURVIKA S.A DE C.V**

**M U N I C I P I O  D E  C H I H U A H U A**

**OBRA:** CONSTRUCCION DE CUARTOS EN DISTINTOS PUNTOS DE LA CIUDAD, ZONA 1.

**FECHA:** 16 DE NOVIEMBRE 2016
**PERIODO:** 10/11/2016 AL 16/11/2016

**BENEFICIARIO:** LUCILA GONZALEZ VILLA
**DOMICILIO:** C.RIO ROJO # 1406 COL. RIVERAS DE SACRAMENTO

**No. CONTRATO:** 200/2016
**No. ESTIMACION:** 1 (CONVENIO)

| CLAVE | CONCEPTO : | VOLUMEN TOTAL DE CONCEPTO | |
|---|---|---|---|
| EXT. 04 | Relleno en zanjas, compactado al 90 % prueba proctor, con material producto de la excavacion | 1.24 | m3 |

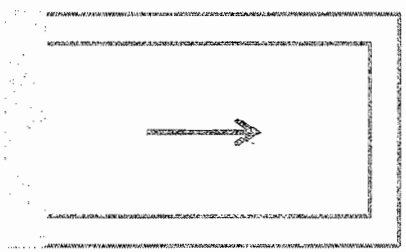

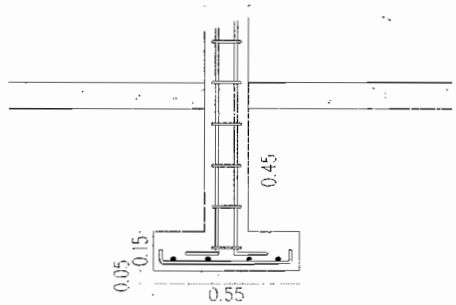


| | AREA | ESPESOR |
|---|---|---|
| vol excavacion | | 2.31 |
| vol zapata | | -0.46 |
| vol plantilla | | -0.15 |
| vol rodapie | .15x3.05 | -0.46 |

**TOTAL** 1.24 m3

**RESIDENTE DE OBRA**
**ING. GLORIA MARTINEZ RODRIGUEZ**

**CONSTRUCTORA PROURVIKA S.A.DE C.V**
**ING. IVAN SILVA RUIZ**

Este programa y/o proyecto de inversión es de carácter público, no es patrocinado ni promovido por partido político alguno, por partido político alguno, y sus recursos provienen de los impuestos que pagan todos los contribuyentes. Está prohibido el uso de este programa y/o proyecto de inversión con fines políticos, electorales, de lucro y otros distintos a los establecidos. Quien haga uso indebido de los recursos de este programa y/o proyecto de inversión, deberá ser denunciado y sancionado de acuerdo con la ley aplicable y ante la autoridad competente.

"ESTA OBRA FUE REALIZADA CON RECURSOS PUBLICOS FEDERALES"
"ESTE PROGRAMA ES PUBLICO, AJENO A CUALQUIER PARTIDO POLITICO,QUEDA PROHIBIDO EL USO PARTA FINES DISTINTOS A LOS ESTABLECIDOS EN EL PROGRAMA"

# G E N E R A D O R

**PROURVIKA S.A DE C.V**

**M U N I C I P I O  D E  C H I H U A H U A**

**OBRA:** CONSTRUCCION DE CUARTOS EN DISTINTOS PUNTOS DE LA CIUDAD, ZONA 1.

**FECHA:** 16 DE NOVIEMBRE 2016
**PERIODO:** 10/11/2016 AL 16/11/2016
**No. CONTRATO:** 200/2016
**No. ESTIMACION:** 1 (CONVENIO)

**BENEFICIARIO:** LUCILA GONZALEZ VILLA
**DOMICILIO:** C.RIO ROJO # 1406 COL. RIVERAS DE SACRAMENTO

| CLAVE | CONCEPTO : | VOLUMEN TOTAL DE CONCEPTO | |
|---|---|---|---|
| EXT.05 | Muros de tabique rojo recocido o block, hasta 6.00 metros de altura, junteado con mortero cemento-arena 1:5 incluye todos los materiales y mano de obra, rodapie de block de 15x20x40 cms relleno de concreto f'c=100kg/cm2 | 3.05 | M2 |

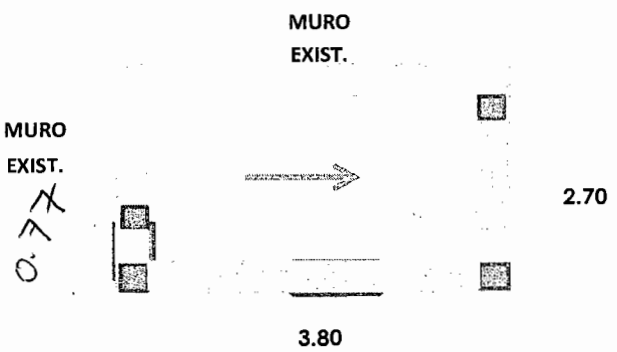


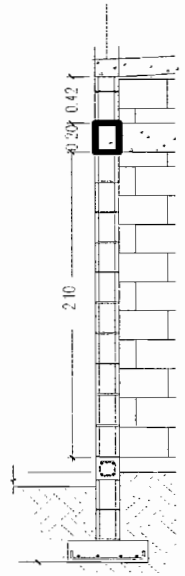


| MURO | M LARGO | M ALTO | M2 ÁREA MURO |
|---|---|---|---|
| 1 | 0.77 | 0.42 | 0.32 |
| 2 | 2.70 | 0.42 | 1.13 |
| 3 | 3.80 | 0.42 | 1.60 |

**TOTAL** 3.05 **M2**

**RESIDENTE DE OBRA**
**ING. GLORIA MARTINEZ RODRIGUEZ**

**CONSTRUCTORA PROURVIKA S.A.DE C.V**
**ING. IVAN SILVA RUIZ**

Este programa y/o proyecto de inversión es de carácter público, no es patrocinado ni promovido por partido político alguno, por partido político alguno, y sus recursos provienen de los impuestos que pagan todos los contribuyentes. Está prohibido el uso de este programa y/o proyecto de inversión con fines políticos, electorales, de lucro y otros distintos a los establecidos. Quien haga uso indebido de los recursos de este programa y/o proyecto de inversión, deberá ser denunciado y sancionado de acuerdo con la ley aplicable y ante la autoridad competente.

"ESTA OBRA FUE REALIZADA CON RECURSOS PUBLICOS FEDERALES"
"ESTE PROGRAMA ES PUBLICO, AJENO A CUALQUIER PARTIDO POLITICO,QUEDA PROHIBIDO EL USO PARTA FINES DISTINTOS A LOS ESTABLECIDOS EN EL PROGRAMA"

# G E N E R A D O R

**PROURVIKA S.A DE C.V**

**M U N I C I P I O  D E  C H I H U A H U A**

**OBRA:** **CONSTRUCCION DE CUARTOS EN DISTINTOS PUNTOS DE LA CIUDAD, ZONA 1.**

**BENEFICIARIO:** LUCILA GONZALEZ VILLA

**DOMICILIO:** **C.RIO ROJO # 1406 COL. RIVERAS DE SACRAMENTO**

**FECHA:** 16 DE NOVIEMBRE 2016

**PERIODO:** 10/11/2016 AL 16/11/2016

**No. CONTRATO:** **200/2016**

**No. ESTIMACION:** **1 (CONVENIO)**

| CLAVE | CONCEPTO : | VOLUMEN TOTAL DE CONCEPTO | |
|---|---|---|---|
| EXT.06 | Fabricado y colocado de concreto vibrado y curado incluyendo todos los materiales y manos de obra, desperdicios, herramienta, equipo, cimbra y descimbra, mano de obra y todo lo necesario para su correca ejecucion P.U.O.T de fc=100 kg/cm2 | 0.15 | m3 |

**PLANTILLA DE 5cm DE ESPESOR**

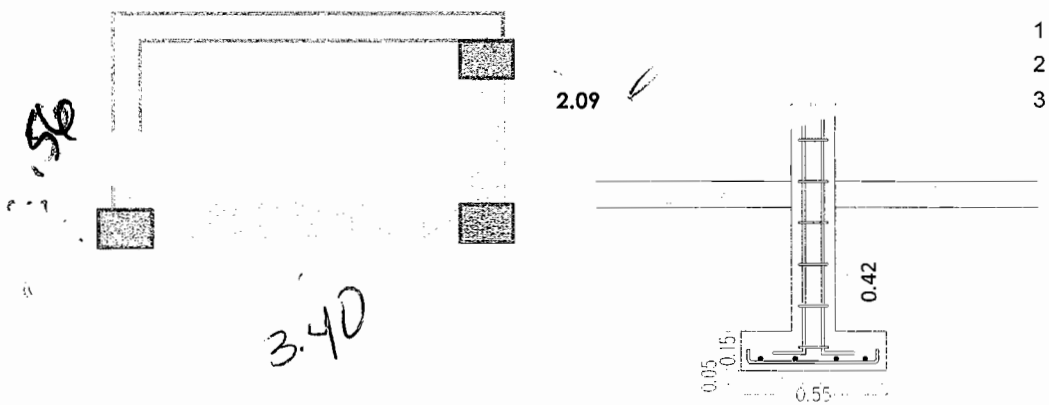


| | M LARGO | M ANCHO | M ALTO | M3 VOL. |
|---|---|---|---|---|
| 1 | 2.09 | 0.50 | 0.05 | 0.05 |
| 2 | 3.40 | 0.50 | 0.05 | 0.09 |
| 3 | 0.56 | 0.50 | 0.05 | 0.01 |

**TOTAL** 0.15 m3

**RESIDENTE DE OBRA**
**ING. GLORIA MARTINEZ RODRIGUEZ**

**CONSTRUCTORA PROURVIKA S.A.DE C.V**
**ING. IVAN SILVA RUIZ**

Este programa y/o proyecto de inversión es de carácter público, no es patrocinado ni promovido por partido político alguno, por partido político alguno, y sus recursos provienen de los impuestos que pagan todos los contribuyentes. Está prohibido el uso de este programa y/o proyecto de inversión con fines políticos, electorales, de lucro y otros distintos a los establecidos. Quien haga uso indebido de los recursos de este programa y/o proyecto de inversión, deberá ser denunciado y sancionado de acuerdo con la ley aplicable y ante la autoridad competente.

"ESTA OBRA FUE REALIZADA CON RECURSOS PUBLICOS FEDERALES"
"ESTE PROGRAMA ES PUBLICO, AJENO A CUALQUIER PARTIDO POLITICO,QUEDA PROHIBIDO EL USO PARTA FINES DISTINTOS A LOS ESTABLECIDOS EN EL PROGRAMA"

# G E N E R A D O R

**PROURVIKA S.A DE C.V**

**M U N I C I P I O  D E  C H I H U A H U A**

**OBRA:** CONSTRUCCION DE CUARTOS EN DISTINTOS PUNTOS DE LA CIUDAD, ZONA 1.

**BENEFICIARIO:** LUCILA GONZALEZ VILLA

**DOMICILIO:** C.RIO ROJO # 1406 COL. RIVERAS DE SACRAMENTO

**FECHA:** 16 DE NOVIEMBRE 2016

**PERIODO:** 10/11/2016 AL 16/11/2016

**No. CONTRATO:** 200/2016

**No. ESTIMACION:** 1 (CONVENIO)

| CLAVE | CONCEPTO : | VOLUMEN TOTAL DE CONCEPTO | |
|---|---|---|---|
| EXT. 07 | Fabricado y colocado de concreto vibrado y curado incluyendo todos los materiales y manos de obra, desperdicios, herramienta, equipo, cimbra y descimbra, mano de obra y todo lo necesario para su correca ejecucion P.U.O.T de fc=200 kg/cm2 | 0.46 | M3 |

**ZAPATA CORRIDA**

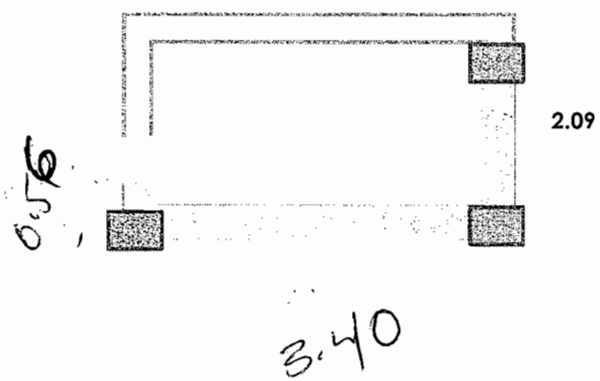


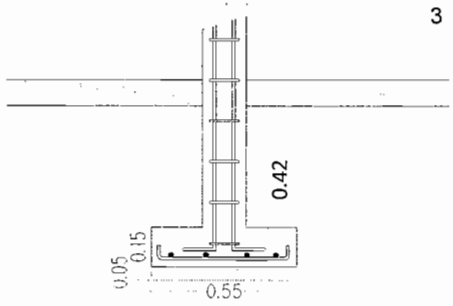


| | M LARGO | M ANCHO | M ALTO | M3 VOL. |
|---|---|---|---|---|
| 1 | 2.09 | 0.50 | 0.15 | 0.16 |
| 2 | 3.40 | 0.50 | 0.15 | 0.26 |
| 3 | 0.56 | 0.50 | 0.15 | 0.04 |

**TOTAL** 0.46 **M3**

**RESIDENTE DE OBRA**
**ING. GLORIA MARTINEZ RODRIGUEZ**

**CONSTRUCTORA PROURVIKA S.A.DE C.V**
**ING. IVAN SILVA RUIZ**

Este programa y/o proyecto de inversión es de carácter público, no es patrocinado ni promovido por partido político alguno, por partido político alguno, y sus recursos provienen de los impuestos que pagan todos los contribuyentes. Está prohibido el uso de este programa y/o proyecto de inversión con fines políticos, electorales, de lucro y otros distintos a los establecidos. Quien haga uso indebido de los recursos de este programa y/o proyecto de inversión, deberá ser denunciado y sancionado de acuerdo con la ley aplicable y ante la autoridad competente.

"ESTA OBRA FUE REALIZADA CON RECURSOS PUBLICOS FEDERALES"
"ESTE PROGRAMA ES PUBLICO, AJENO A CUALQUIER PARTIDO POLITICO,QUEDA PROHIBIDO EL USO PARTA FINES DISTINTOS A LOS ESTABLECIDOS EN EL PROGRAMA"

# G E N E R A D O R

**PROURVIKA S.A DE C.V**

**M U N I C I P I O  D E  C H I H U A H U A**

**OBRA:** CONSTRUCCION DE CUARTOS EN DISTINTOS PUNTOS DE LA CIUDAD, ZONA 1.

**BENEFICIARIO:** LUCILA GONZALEZ VILLA

**DOMICILIO:** C.RIO ROJO # 1406 COL. RIVERAS DE SACRAMENTO

**FECHA:** 16 DE NOVIEMBRE 2016

**PERIODO:** 10/11/2016 AL 16/11/2016

**No. CONTRATO:** 200/2016

**No. ESTIMACION:** 1 (CONVENIO)

| CLAVE | CONCEPTO : | VOLUMEN TOTAL DE CONCEPTO | |
|---|---|---|---|
| EXT. 08 | Suministro y colocacion de acero de refuerzo inclute : habiilitado, colocado de parrilla en el sitio, todos los materiales, desperdicios, alambre recocido para amarres, herramientas, equipo, mano de obra y todo lo necesraio para su correcta ejecucion P.U.O.T, en diametros mayores a 3/8" | 20.32 | kg |

**ZAPATA CORRIDA**

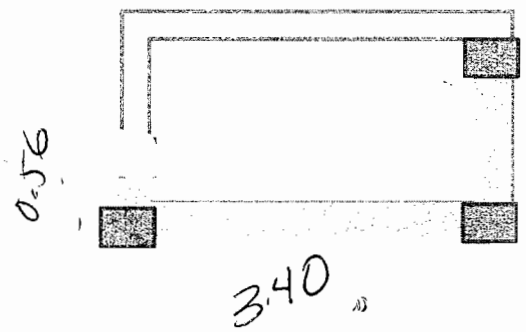


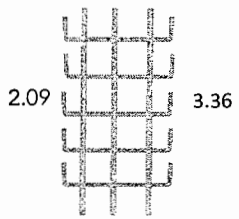


| | M LARGO | factor | peso kg |
|---|---|---|---|
| 1 | 2.09 | 3.36 | 7.02 |
| 2 | 3.40 | 3.36 | 11.42 |
| 3 | 0.56 | 3.36 | 1.88 |

**TOTAL** 20.32 **kg**

**3 V LONG 1M**

**5 V TRANS 0,60**

= 6m

**6m(0,56kg/m)=3,36kg/m**

**RESIDENTE DE OBRA**
**ING. GLORIA MARTINEZ RODRIGUEZ**

**CONSTRUCTORA PROURVIKA S.A.DE C.V**
**ING. IVAN SILVA RUIZ**

Este programa y/o proyecto de inversión es de carácter público, no es patrocinado ni promovido por partido político alguno, por partido político alguno, y sus recursos provienen de los impuestos que pagan todos los contribuyentes. Está prohibido el uso de este programa y/o proyecto de inversión con fines políticos, electorales, de lucro y otros distintos a los establecidos. Quien haga uso indebido de los recursos de este programa y/o proyecto de inversión, deberá ser denunciado y sancionado de acuerdo con la ley aplicable y ante la autoridad competente.

"ESTA OBRA FUE REALIZADA CON RECURSOS PUBLICOS FEDERALES"
"ESTE PROGRAMA ES PUBLICO, AJENO A CUALQUIER PARTIDO POLITICO,QUEDA PROHIBIDO EL USO PARTA FINES DISTINTOS A LOS ESTABLECIDOS EN EL PROGRAMA"

# T E S T I G O  F O T O G R A F I C O

**PROURVIKA S.A DE C.V**

**M U N I C I P I O  D E  C H I H U A H U A**

**OBRA:** **CONSTRUCCION DE CUARTOS EN DISTINTOS PUNTOS DE LA CIUDAD, ZONA 1.**

**BENEFICIARIO:** LUCILA GONZALEZ VILLA

**DOMICILIO :** **C.RIO ROJO # 1406 COL. RIVERAS DE SACRAMENTO**

**FECHA:** 16 DE NOVIEMBRE 2016

**PERIODO:** 10/11/2016 AL 16/11/2016

**No. CONTRATO: 200/2016**

**No. ESTIMACION: 1 (CONVENIO)**

## Testigo fotografico cuarto adosado

**RESIDENTE DE OBRA**
**ING. GLORIA MARTINEZ RODRIGUEZ**

**CONSTRUCTORA PROURVIKA S.A.DE C.V**
**ING. IVAN SILVA RUIZ**

Este programa y/o proyecto de inversión es de carácter público, no es patrocinado ni promovido por partido político alguno, por partido político alguno, y sus recursos provienen de los impuestos que pagan todos los contribuyentes. Está prohibido el uso de este programa y/o proyecto de inversión con fines políticos, electorales, de lucro y otros distintos a los establecidos. Quien haga uso indebido de los recursos de este programa y/o proyecto de inversión, deberá ser denunciado y sancionado de acuerdo con la ley aplicable y ante la autoridad competente.

"ESTA OBRA FUE REALIZADA CON RECURSOS PUBLICOS FEDERALES"
"ESTE PROGRAMA ES PUBLICO, AJENO A CUALQUIER PARTIDO POLITICO,QUEDA PROHIBIDO EL USO PARTA FINES DISTINTOS A LOS ESTABLECIDOS EN EL PROGRAMA"

# G E N E R A D O R

**PROURVIKA S.A DE C.V**

**M U N I C I P I O  D E  C H I H U A H U A**

**OBRA:** CONSTRUCCION DE CUARTOS EN DISTINTOS PUNTOS DE LA CIUDAD, ZONA 1.

**FECHA:** 16 DE NOVIEMBRE 2016
**PERIODO:** 10/11/2016 AL 16/11/2016

**BENEFICIARIO:** FELICITAS MERAZ ROMO
**DOMICILIO:** C. DESIERTO DE SONORA # 1723 COL. SAHUAROS

**No. CONTRATO:** 200/2016
**No. ESTIMACION:** 1 (CONVENIO)

| CLAVE | CONCEPTO : | VOLUMEN TOTAL DE CONCEPTO | |
|---|---|---|---|
| EXT. 03 | Excavacion a mano para desplante de estructuras, en material B, en seco incluye: afloje y extraccion de material con amacice o limpieza de plantillas o taludes, remocion, acarreo hasta 10 mts. Dentro de la misma y traspaleos verticales para su extraccion. Hasta dos metros de profundidad, incluye la compactacion del fondo de la excavaciòn al 90% de su PVSM. | 2.78 | m3 |

**MURO EXIST.**

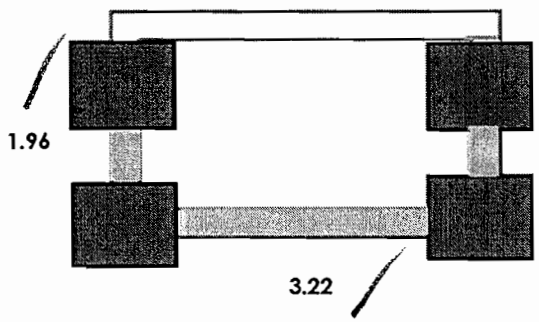


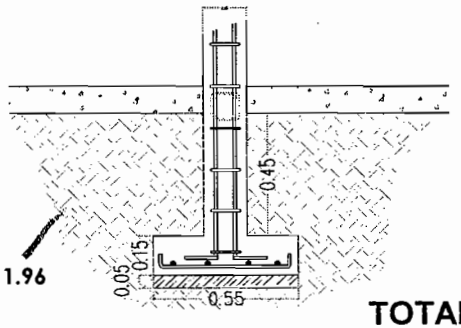


| | M LARGO | M ANCHO | M ALTO | M3 VOL. |
|---|---|---|---|---|
| 1 | 1.96 | 0.60 | 0.65 | 0.76 |
| 2 | 1.96 | 0.60 | 0.65 | 0.76 |
| 3 | 3.22 | 0.60 | 0.65 | 1.26 |

**TOTAL 2.78 m3**

**RESIDENTE DE OBRA**
**ING. GLORIA MARTINEZ RODRIGUEZ**

**CONSTRUCTORA PROURVIKA S.A.DE C.V**
**ING. IVAN SILVA RUIZ**

Este programa y/o proyecto de inversión es de carácter público, no es patrocinado ni promovido por partido político alguno, por partido político alguno, y sus recursos provienen de los impuestos que pagan todos los contribuyentes. Está prohibido el uso de este programa y/o proyecto de inversión con fines políticos, electorales, de lucro y otros distintos a los establecidos. Quien haga uso indebido de los recursos de este programa y/o proyecto de inversión, deberá ser denunciado y sancionado de acuerdo con la ley aplicable y ante la autoridad competente.

"ESTA OBRA FUE REALIZADA CON RECURSOS PUBLICOS FEDERALES"
"ESTE PROGRAMA ES PUBLICO, AJENO A CUALQUIER PARTIDO POLITICO.QUEDA PROHIBIDO EL USO PARTA FINES DISTINTOS A LOS ESTABLECIDOS EN EL PROGRAMA"

# G E N E R A D O R

**PROURVIKA S.A DE C.V**

**M U N I C I P I O  D E  C H I H U A H U A**

**OBRA:** CONSTRUCCION DE CUARTOS EN DISTINTOS PUNTOS DE LA CIUDAD, ZONA 1.

**FECHA:** 16 DE NOVIEMBRE 2016
**PERIODO:** 10/11/2016 AL 16/11/2016

**BENEFICIARIO:** FELICITAS MERAZ ROMO
**DOMICILIO:** C. DESIERTO DE SONORA # 1723 COL. SAHUAROS

**No. CONTRATO:** 200/2016
**No. ESTIMACION:** 1 (CONVENIO)

| CLAVE | CONCEPTO : | VOLUMEN TOTAL DE CONCEPTO | |
|---|---|---|---|
| Fxt-04 | Relleno en zanjas, compactado al 90 % prueba proctor, con material producto de la excavacion | 1.45 | M |

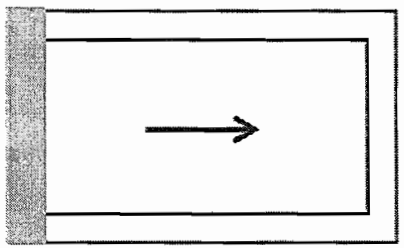

| | AREA | ESPESOR | |
|---|---|---|---|
| **vol excavacion** | | | 2.78 |
| vol zapata | | | -0.57 |
| vol plantilla | | | -0.18 |
| vol rodapie | 3.85 | 0.15 | -0.58 |

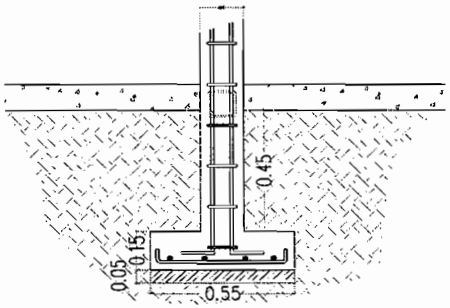


**TOTAL** **1.45 M**

**RESIDENTE DE OBRA**
**ING. GLORIA MARTINEZ RODRIGUEZ**

**CONSTRUCTORA PROURVIKA S.A.DE C.V**
**ING. IVAN SILVA RUIZ**

Este programa y/o proyecto de inversión es de carácter público, no es patrocinado ni promovido por partido político alguno, por partido político alguno, y sus recursos provienen de los impuestos que pagan todos los contribuyentes. Está prohibido el uso de este programa y/o proyecto de inversión con fines políticos, electorales, de lucro y otros distintos a los establecidos. Quien haga uso indebido de los recursos de este programa y/o proyecto de inversión, deberá ser denunciado y sancionado de acuerdo con la ley aplicable y ante la autoridad competente.

"ESTA OBRA FUE REALIZADA CON RECURSOS PUBLICOS FEDERALES"
"ESTE PROGRAMA ES PUBLICO, AJENO A CUALQUIER PARTIDO POLITICO.QUEDA PROHIBIDO EL USO PARTA FINES DISTINTOS A LOS ESTABLECIDOS EN EL PROGRAMA"

# G E N E R A D O R

**PROURVIKA S.A DE C.V**

**M U N I C I P I O  D E  C H I H U A H U A**

**OBRA:** CONSTRUCCION DE CUARTOS EN DISTINTOS PUNTOS DE LA CIUDAD, ZONA 1.

**FECHA:** 16 DE NOVIEMBRE 2016
**PERIODO:** 10/11/2016 AL 16/11/2016
**No. CONTRATO:** 200/2016
**No. ESTIMACION:** 1 (CONVENIO)

**BENEFICIARIO:** FELICITAS MERAZ ROMO
**DOMICILIO:** C. DESIERTO DE SONORA # 1723 COL. SAHUAROS

| CLAVE | CONCEPTO : | VOLUMEN TOTAL DE CONCEPTO | |
|---|---|---|---|
| EXT.05 | Rodapie de block de 15 cms de espesor, relleno de concreto f"c=100 kg/cm2 | 3.85 | M2 |

**MURO EXIST.**

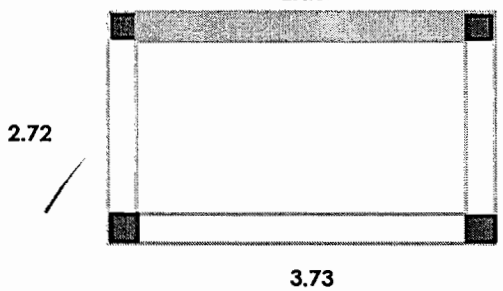


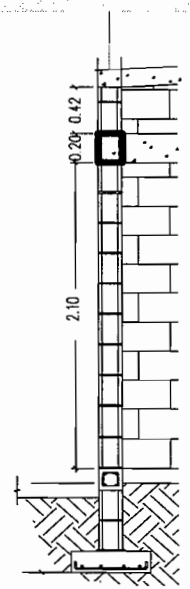


| MURO | M LARGO | M ALTO | M2 REA MURO |
|---|---|---|---|
| 1 | 2.72 | 0.42 | 1.14 |
| 2 | 2.72 | 0.42 | 1.14 |
| 3 | 3.73 | 0.42 | 1.57 |

**TOTAL** **3.85 M2**

**RESIDENTE DE OBRA**
**ING. GLORIA MARTINEZ RODRIGUEZ**

**CONSTRUCTORA PROURVIKA S.A.DE C.V**
**ING. IVAN SILVA RUIZ**

Este programa y/o proyecto de inversión es de carácter público, no es patrocinado ni promovido por partido político alguno, por partido político alguno, y sus recursos provienen de los impuestos que pagan todos los contribuyentes. Está prohibido el uso de este programa y/o proyecto de inversión con fines políticos, electorales, de lucro y otros distintos a los establecidos. Quien haga uso indebido de los recursos de este programa y/o proyecto de inversión, deberá ser denunciado y sancionado de acuerdo con la ley aplicable y ante la autoridad competente.

"ESTA OBRA FUE REALIZADA CON RECURSOS PUBLICOS FEDERALES"
"ESTE PROGRAMA ES PUBLICO, AJENO A CUALQUIER PARTIDO POLITICO.QUEDA PROHIBIDO EL USO PARTA FINES DISTINTOS A LOS ESTABLECIDOS EN EL PROGRAMA"

# G E N E R A D O R

**PROURVIKA S.A DE C.V**

**M U N I C I P I O  D E  C H I H U A H U A**

**OBRA:** CONSTRUCCION DE CUARTOS EN DISTINTOS PUNTOS DE LA CIUDAD, ZONA 1.

**FECHA:** 16 DE NOVIEMBRE 2016
**PERIODO:** 10/11/2016 AL 16/11/2016

**BENEFICIARIO:** FELICITAS MERAZ ROMO
**DOMICILIO:** C. DESIERTO DE SONORA # 1723 COL. SAHUAROS

**No. CONTRATO:** 200/2016
**No. ESTIMACION:** 1 (CONVENIO)

| CLAVE | CONCEPTO : | VOLUMEN TOTAL DE CONCEPTO | |
|---|---|---|---|
| EXT.06 | Fabricado y colocado de concreto vibrado y curado incluyendo todos los materiales y manos de obra, desperdicios, herramienta, equipo, cimbra y descimbra, mano de obra y todo lo necesario para su correca ejecucion P.U.O.T de fc=100 kg/cm2 | 0.18 | m3 |

**PLANTILLA DE 5cm DE ESPESOR**

**MURO EXIST.**

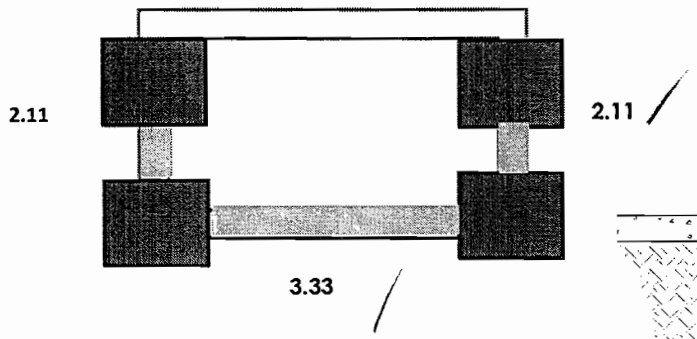


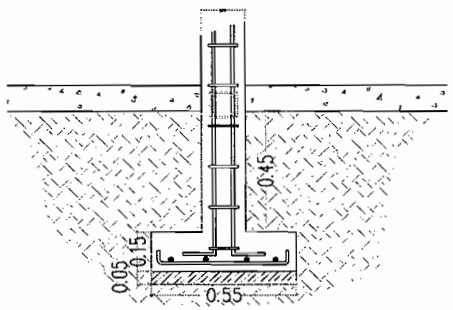


| | M LARGO | M ANCHO | M ALTO | M3 VOL. |
|---|---|---|---|---|
| 1 | 2.11 | 0.50 | 0.05 | 0.05 |
| 2 | 2.11 | 0.50 | 0.05 | 0.05 |
| 3 | 3.33 | 0.50 | 0.05 | 0.08 |

**TOTAL 0.18 m3**

**RESIDENTE DE OBRA**
**ING. GLORIA MARTINEZ RODRIGUEZ**

**CONSTRUCTORA PROURVIKA S.A.DE C.V**
**ING. IVAN SILVA RUIZ**

Este programa y/o proyecto de inversión es de carácter público, no es patrocinado ni promovido por partido político alguno, por partido político alguno, y sus recursos provienen de los impuestos que pagan todos los contribuyentes. Está prohibido el uso de este programa y/o proyecto de inversión con fines políticos, electorales, de lucro y otros distintos a los establecidos. Quien haga uso indebido de los recursos de este programa y/o proyecto de inversión, deberá ser denunciado y sancionado de acuerdo con la ley aplicable y ante la autoridad competente.

"ESTA OBRA FUE REALIZADA CON RECURSOS PUBLICOS FEDERALES"
"ESTE PROGRAMA ES PUBLICO, AJENO A CUALQUIER PARTIDO POLITICO,QUEDA PROHIBIDO EL USO PARTA FINES DISTINTOS A LOS ESTABLECIDOS EN EL PROGRAMA"

# G E N E R A D O R

**PROURVIKA S.A DE C.V**

**M U N I C I P I O  D E  C H I H U A H U A**

**OBRA:** CONSTRUCCION DE CUARTOS EN DISTINTOS PUNTOS DE LA CIUDAD, ZONA 1.

**FECHA:** 16 DE NOVIEMBRE 2016
**PERIODO:** 10/11/2016 AL 16/11/2016
**No. CONTRATO:** 200/2016
**No. ESTIMACION:** 1 (CONVENIO)

**BENEFICIARIO:** FELICITAS MERAZ ROMO
**DOMICILIO:** C. DESIERTO DE SONORA # 1723 COL. SAHUAROS

| CLAVE | CONCEPTO : | VOLUMEN TOTAL DE CONCEPTO | |
|---|---|---|---|
| EXT. 07 | Fabricado y colocado de concreto vibrado y curado incluyendo todos los materiales y manos de obra, desperdicios, herramienta, equipo, cimbra y descimbra, mano de obra y todo lo necesario para su correca ejecucion P.U.O.T de fc=200 kg/cm2 | 0.57 | m3 |

**ZAPATA CORRIDA**

**MURO EXIST.**

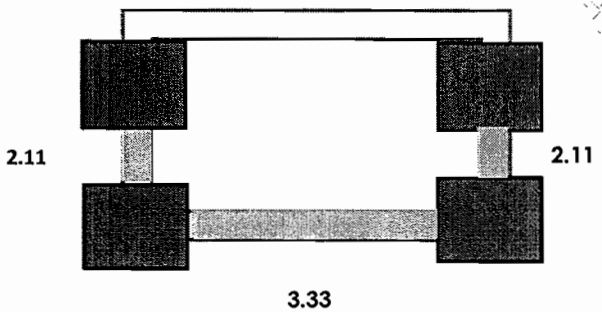


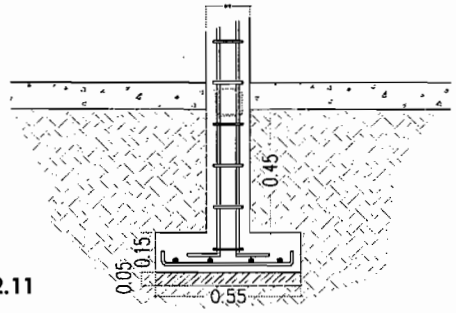


| | M LARGO | M ANCHO | M ALTO | M3 VOL. |
|---|---|---|---|---|
| 1 | 2.11 | 0.50 | 0.15 | 0.16 |
| 2 | 2.11 | 0.50 | 0.15 | 0.16 |
| 3 | 3.33 | 0.50 | 0.15 | 0.25 |

**TOTAL 0.57 m3**

RESIDENTE DE OBRA
ING. GLORIA MARTINEZ RODRIGUEZ

CONSTRUCTORA PROURVIKA S.A.DE C.V
ING. IVAN SILVA RUIZ

Este programa y/o proyecto de inversión es de carácter público, no es patrocinado ni promovido por partido político alguno, por partido político alguno, y sus recursos provienen de los impuestos que pagan todos los contribuyentes. Está prohibido el uso de este programa y/o proyecto de inversión con fines políticos, electorales, de lucro y otros distintos a los establecidos. Quien haga uso indebido de los recursos de este programa y/o proyecto de inversión, deberá ser denunciado y sancionado de acuerdo con la ley aplicable y ante la autoridad competente.

"ESTA OBRA FUE REALIZADA CON RECURSOS PUBLICOS FEDERALES"
"ESTE PROGRAMA ES PUBLICO, AJENO A CUALQUIER PARTIDO POLITICO.QUEDA PROHIBIDO EL USO PARTA FINES DISTINTOS A LOS ESTABLECIDOS EN EL PROGRAMA"

# G E N E R A D O R

**PROURVIKA S.A DE C.V**

**M U N I C I P I O  D E  C H I H U A H U A**

**OBRA:** CONSTRUCCION DE CUARTOS EN DISTINTOS PUNTOS DE LA CIUDAD, ZONA 1.

**FECHA:** 16 DE NOVIEMBRE 2016
**PERIODO:** 10/11/2016 AL 16/11/2016

**BENEFICIARIO:** FELICITAS MERAZ ROMO
**DOMICILIO:** C. DESIERTO DE SONORA # 1723 COL. SAHUAROS

**No. CONTRATO:** 200/2016
**No. ESTIMACION:** 1 (CONVENIO)

| CLAVE | CONCEPTO : | VOLUMEN TOTAL DE CONCEPTO | |
|---|---|---|---|
| EXT. 08 | Suministro y colocacion de acero de refuerzo inclute : habiilitado, colocado de parrilla en el sitio, todos los materiales, desperdicios, alambre recocido para amarres, herramientas, equipo, mano de obra y todo lo necesraio para su correcta ejecucion P.U.O.T, en diametros mayores a 3/8" | 25.37 | kg |

**ZAPATA CORRIDA**

**MURO EXIST.**

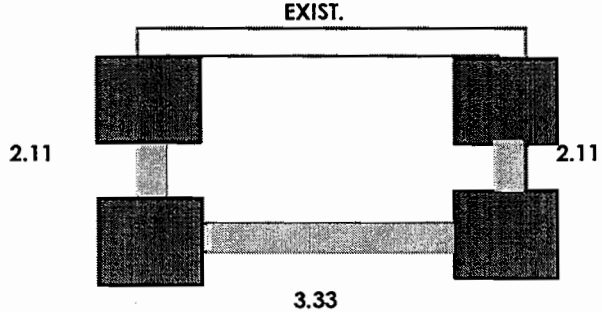


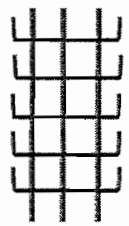

3.36

**3 V LONG 1M**
**5 V TRANS 0,60** = **6m**

**6m(0,56kg/m)=3,36kg/m**

| | M LARGO | factor | peso kg |
|---|---|---|---|
| 1 | 2.11 | 3.36 | 7.09 |
| 2 | 2.11 | 3.36 | 7.09 |
| 3 | 3.33 | 3.36 | 11.19 |

**TOTAL 25.37 kg**

**RESIDENTE DE OBRA**
**ING. GLORIA MARTINEZ RODRIGUEZ**

**CONSTRUCTORA PROURVIKA S.A.DE C.V**
**ING. IVAN SILVA RUIZ**

Este programa y/o proyecto de inversión es de caracter público, no es patrocinado ni promovido por partido político alguno, por partido político alguno, y sus recursos provienen de los impuestos que pagan todos los contribuyentes. Está prohibido el uso de este programa y/o proyecto de inversión con fines políticos, electorales, de lucro y otros distintos a los establecidos. Quien haga uso indebido de los recursos de este programa y/o proyecto de inversión, deberá ser denunciado y sancionado de acuerdo con la ley aplicable y ante la autoridad competente.

"ESTA OBRA FUE REALIZADA CON RECURSOS PUBLICOS FEDERALES"
"ESTE PROGRAMA ES PUBLICO, AJENO A CUALQUIER PARTIDO POLITICO,QUEDA PROHIBIDO EL USO PARTA FINES DISTINTOS A LOS ESTABLECIDOS EN EL PROGRAMA"

# T E S T I G O  F O T O G R A F I C O

**PROURVIKA S.A DE C.V**

**M U N I C I P I O  D E  C H I H U A H U A**

**OBRA:** CONSTRUCCION DE CUARTOS EN DISTINTOS PUNTOS DE LA CIUDAD, ZONA 1.

**FECHA:** 16 DE NOVIEMBRE 2016
**PERIODO:** 10/11/2016 AL 16/11/2016

**BENEFICIARIO:** FELICITAS MERAZ ROMO
**DOMICILIO :** C. DESIERTO DE SONORA # 1723 COL. SAHUAROS

**No. CONTRATO:** 200/2016
**No. ESTIMACION:** 1 (CONVENIO)

## Testigo fotografico cuarto adosado

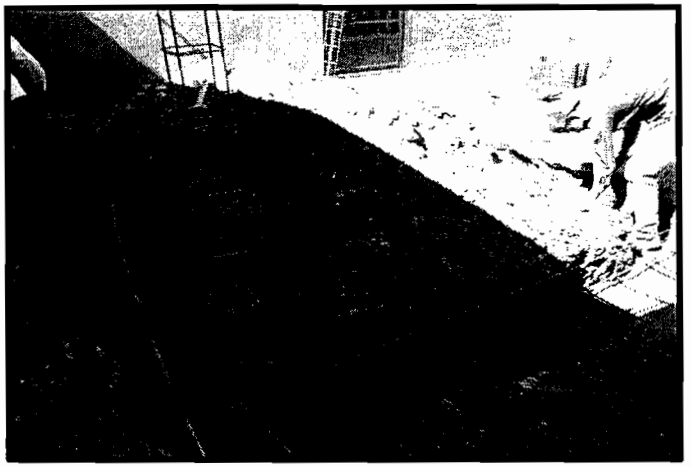

**RESIDENTE DE OBRA**
**ING. GLORIA MARTINEZ RODRIGUEZ**

**CONSTRUCTORA PROURVIKA S.A.DE C.V**
**ING. IVAN SILVA RUIZ**

Este programa y/o proyecto de inversión es de carácter público, no es patrocinado ni promovido por partido político alguno, por partido político alguno, y sus recursos provienen de los impuestos que pagan todos los contribuyentes. Está prohibido el uso de este programa y/o proyecto de inversión con fines políticos, electorales, de lucro y otros distintos a los establecidos. Quien haga uso indebido de los recursos de este programa y/o proyecto de inversión, deberá ser denunciado y sancionado de acuerdo con la ley aplicable y ante la autoridad competente.

"ESTA OBRA FUE REALIZADA CON RECURSOS PUBLICOS FEDERALES"
"ESTE PROGRAMA ES PUBLICO, AJENO A CUALQUIER PARTIDO POLITICO,QUEDA PROHIBIDO EL USO PARTA FINES DISTINTOS A LOS ESTABLECIDOS EN EL PROGRAMA"

# G E N E R A D O R

**PROURVIKA S.A DE C.V**

**M U N I C I P I O  D E  C H I H U A H U A**

**OBRA:** CONSTRUCCION DE CUARTOS EN DISTINTOS PUNTOS DE LA CIUDAD, ZONA 1.

**FECHA:** 16 DE NOVIEMBRE 2016

**PERIODO:** 10/11/2016 AL 16/11/2016

**BENEFICIARIO:** JOEL VELGARA PEÑA

**No. CONTRATO:** 200/2016

**DOMICILIO:** C.RIO ZAIRE # 2422 COL. RIVERAS DE SACRAMENTO

**No. ESTIMACION:** 1 (CONVENIO)

| CLAVE | CONCEPTO : | VOLUMEN TOTAL DE CONCEPTO | |
|---|---|---|---|
| EXT. 03 | Excavacion a mano para desplante de estructuras, en material B, en seco incluye: afloje y extraccion de material con amacice o limpieza de plantillas o taludes, remocion, acarreo hasta 10 mts. Dentro de la misma y traspaleos verticales para su extraccion. Hasta dos metros de profundidad, incluye la compactacion del fondo de la excavaciòn al 90% de su PVSM. | 2.76 | m3 |

MURO EXIST

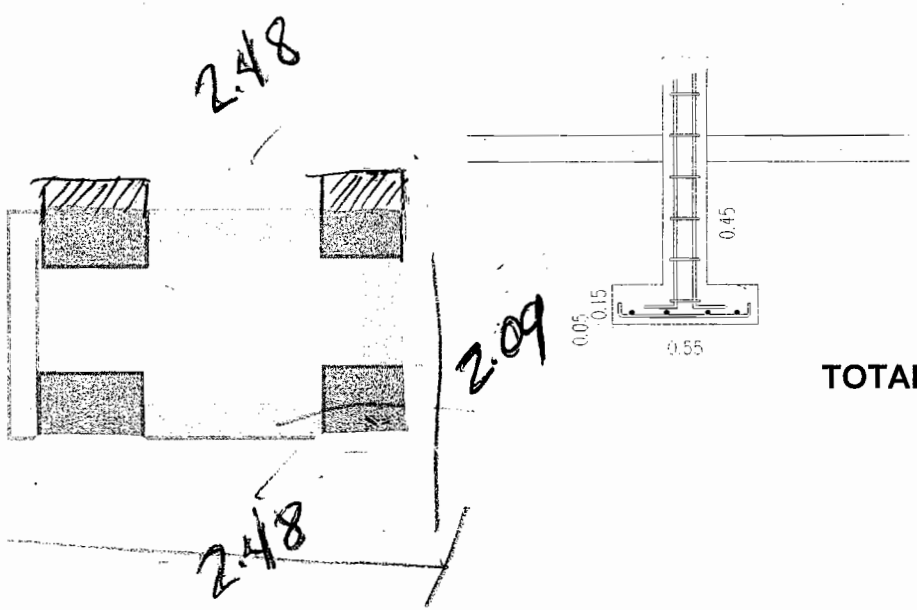


| | M LARGO | M ANCHO | M ALTO | M3 VOL. |
|---|---|---|---|---|
| 1 | 2.48 | 0.60 | 0.65 | 0.97 |
| 2 | 2.09 | 0.60 | 0.65 | 0.82 |
| 3 | 2.48 | 0.60 | 0.65 | 0.97 |

**TOTAL** 2.76m3

**RESIDENTE DE OBRA**
**ING. GLORIA MARTINEZ RODRIGUEZ**

**CONSTRUCTORA PROURVIKA S.A.DE C.V**
**ING. IVAN SILVA RUIZ**

Este programa y/o proyecto de inversión es de carácter público, no es patrocinado ni promovido por partido político alguno, por partido político alguno, y sus recursos provienen de los impuestos que pagan todos los contribuyentes. Está prohibido el uso de este programa y/o proyecto de inversión con fines políticos, electorales, de lucro y otros distintos a los establecidos. Quien haga uso indebido de los recursos de este programa y/o proyecto de inversión, deberá ser denunciado y sancionado de acuerdo con la ley aplicable y ante la autoridad competente.

"ESTA OBRA FUE REALIZADA CON RECURSOS PUBLICOS FEDERALES"
"ESTE PROGRAMA ES PUBLICO, AJENO A CUALQUIER PARTIDO POLITICO,QUEDA PROHIBIDO EL USO PARTA FINES DISTINTOS A LOS ESTABLECIDOS EN EL PROGRAMA"

# G E N E R A D O R

**PROURVIKA S.A DE C.V**

**M U N I C I P I O  D E  C H I H U A H U A**

**OBRA:** CONSTRUCCION DE CUARTOS EN DISTINTOS PUNTOS DE LA CIUDAD, ZONA 1.

**FECHA:** 16 DE NOVIEMBRE 2016

**PERIODO:** 10/11/2016 AL 16/11/2016

**BENEFICIARIO:** JOEL VELGARA PEÑA

**No. CONTRATO:** 200/2016

**DOMICILIO:** C.RIO ZAIRE # 2422 COL. RIVERAS DE SACRAMENTO

**No. ESTIMACION:** 1 (CONVENIO)

| CLAVE | CONCEPTO : | VOLUMEN TOTAL DE CONCEPTO | |
|---|---|---|---|
| EXT. 04 | Relleno en zanjas, compactado al 90 % prueba proctor, con material producto de la excavacion | 1.37 | m3 |

| | AREA | ESPESOR |
|---|---|---|
| vol excavacion | | 2.76 |
| vol zapata | | -0.57 |
| vol plantilla | | -0.20 |
| vol rodapie | 4.12 | 0.15 -0.62 |

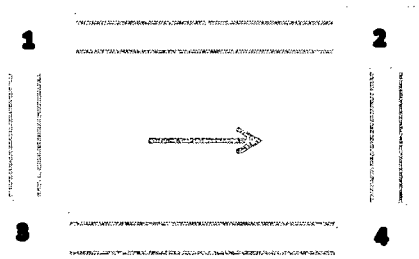


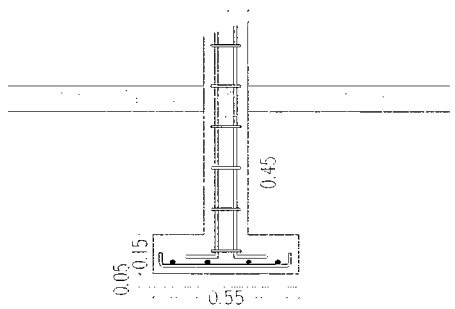


**TOTAL** 1.37 m3

**RESIDENTE DE OBRA**
**ING. GLORIA MARTINEZ RODRIGUEZ**

**CONSTRUCTORA PROURVIKA S.A.DE C.V**
**ING. IVAN SILVA RUIZ**

Este programa y/o proyecto de inversión es de carácter público, no es patrocinado ni promovido por partido político alguno, por partido político alguno, y sus recursos provienen de los impuestos que pagan todos los contribuyentes. Está prohibido el uso de este programa y/o proyecto de inversión con fines políticos, electorales, de lucro y otros distintos a los establecidos. Quien haga uso indebido de los recursos de este programa y/o proyecto de inversión, deberá ser denunciado y sancionado de acuerdo con la ley aplicable y ante la autoridad competente.

"ESTA OBRA FUE REALIZADA CON RECURSOS PUBLICOS FEDERALES"
"ESTE PROGRAMA ES PUBLICO, AJENO A CUALQUIER PARTIDO POLITICO,QUEDA PROHIBIDO EL USO PARTA FINES DISTINTOS A LOS ESTABLECIDOS EN EL PROGRAMA"

# G E N E R A D O R

**PROURVIKA S.A DE C.V**

**M U N I C I P I O  D E  C H I H U A H U A**

**OBRA:** CONSTRUCCION DE CUARTOS EN DISTINTOS PUNTOS DE LA CIUDAD, ZONA 1.

**FECHA:** 16 DE NOVIEMBRE 2016
**PERIODO:** 10/11/2016 AL 16/11/2016

**BENEFICIARIO:** JOEL VELGARA PEÑA
**DOMICILIO:** C.RIO ZAIRE # 2422 COL. RIVERAS DE SACRAMENTO

**No. CONTRATO:** 200/2016
**No. ESTIMACION:** 1 (CONVENIO)

| CLAVE | CONCEPTO : | VOLUMEN TOTAL DE CONCEPTO | |
|---|---|---|---|
| EXT.05 | Muros de tabique rojo recocido o block, hasta 6.00 metros de altura, junteado con mortero cemento-arena 1:5 incluye todos los materiales y mano de obra, rodapie de block de 15x20x40 cms relleno de concreto f'c=100kg/cm2 | 4.12 | M2 |

MURO EXIST.

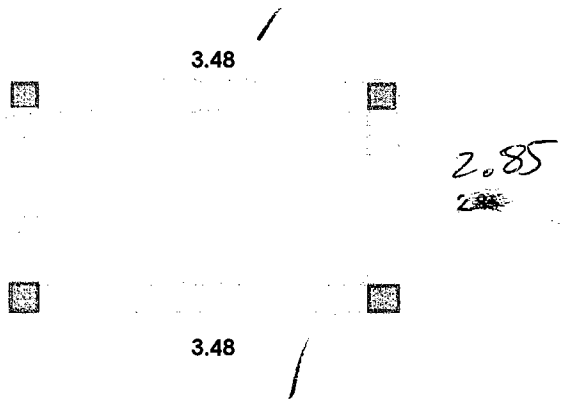


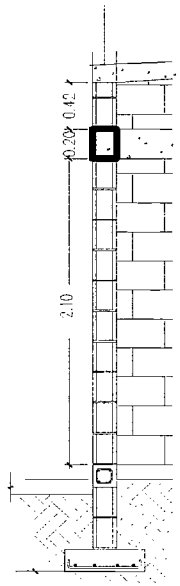


| MURO | M LARGO | M ALTO | M2 REA MURO |
|---|---|---|---|
| 1 | 3.48 | 0.42 | 1.46 |
| 2 | 2.85 | 0.42 | 1.20 |
| 3 | 3.48 | 0.42 | 1.46 |

**TOTAL** **4.12 M2**

**RESIDENTE DE OBRA**
**ING. GLORIA MARTINEZ RODRIGUEZ**

**CONSTRUCTORA PROURVIKA S.A.DE C.V**
**ING. IVAN SILVA RUIZ**

Este programa y/o proyecto de inversión es de carácter público, no es patrocinado ni promovido por partido político alguno, por partido político alguno, y sus recursos provienen de los impuestos que pagan todos los contribuyentes. Está prohibido el uso de este programa y/o proyecto de inversión con fines políticos, electorales, de lucro y otros distintos a los establecidos. Quien haga uso indebido de los recursos de este programa y/o proyecto de inversión, deberá ser denunciado y sancionado de acuerdo con la ley aplicable y ante la autoridad competente.

"ESTA OBRA FUE REALIZADA CON RECURSOS PUBLICOS FEDERALES"
"ESTE PROGRAMA ES PUBLICO, AJENO A CUALQUIER PARTIDO POLITICO,QUEDA PROHIBIDO EL USO PARTA FINES DISTINTOS A LOS ESTABLECIDOS EN EL PROGRAMA"

# G E N E R A D O R

**PROURVIKA S.A DE C.V**

**M U N I C I P I O  D E  C H I H U A H U A**

**OBRA:** CONSTRUCCION DE CUARTOS EN DISTINTOS PUNTOS DE LA CIUDAD, ZONA 1.

**FECHA:** 16 DE NOVIEMBRE 2016
**PERIODO:** 10/11/2016 AL 16/11/2016

**BENEFICIARIO:** JOEL VELGARA PEÑA
**DOMICILIO:** C.RIO ZAIRE # 2422 COL. RIVERAS DE SACRAMENTO

**No. CONTRATO:** 200/2016
**No. ESTIMACION:** 1 (CONVENIO)

| CLAVE | CONCEPTO : | VOLUMEN TOTAL DE CONCEPTO | |
|---|---|---|---|
| EXT.06 | Fabricado y colocado de concreto vibrado y curado incluyendo todos los materiales y manos de obra, desperdicios, herramienta, equipo, cimbra y descimbra, mano de obra y todo lo necesario para su correca ejecucion P.U.O.T de fc=100 kg/cm2 | 0.20 | m3 |

**PLANTILLA DE 5cm DE ESPESOR**

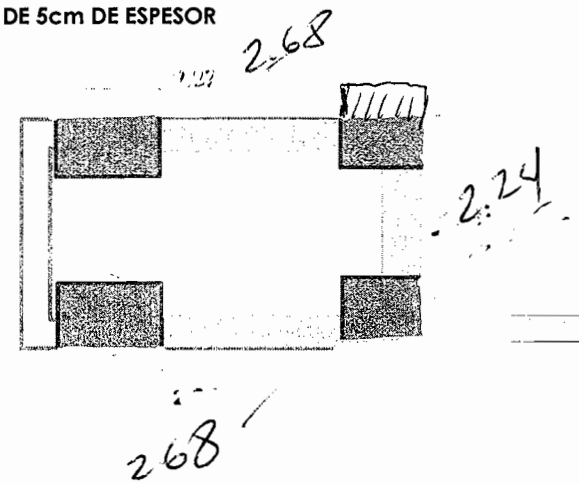


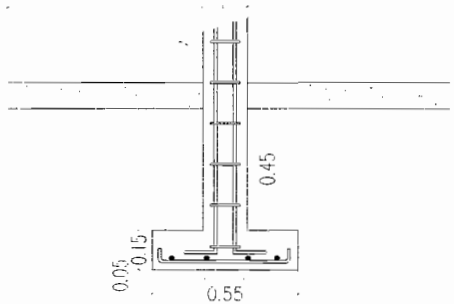


| | M LARGO | M ANCHO | M ALTO | M3 VOL. |
|---|---|---|---|---|
| 1 | 2.68 | 0.50 | 0.05 | 0.07 |
| 2 | 2.24 | 0.50 | 0.05 | 0.06 |
| 3 | 2.68 | 0.50 | 0.05 | 0.07 |

**TOTAL** 0.20 **m3**

**RESIDENTE DE OBRA**
**ING. GLORIA MARTINEZ RODRIGUEZ**

**CONSTRUCTORA PROURVIKA S.A.DE C.V**
**ING. IVAN SILVA RUIZ**

Este programa y/o proyecto de inversión es de carácter público, no es patrocinado ni promovido por partido político alguno, por partido político alguno, y sus recursos provienen de los impuestos que pagan todos los contribuyentes. Está prohibido el uso de este programa y/o proyecto de inversión con fines políticos, electorales, de lucro y otros distintos a los establecidos. Quien haga uso indebido de los recursos de este programa y/o proyecto de inversión, deberá ser denunciado y sancionado de acuerdo con la ley aplicable y ante la autoridad competente.

"ESTA OBRA FUE REALIZADA CON RECURSOS PUBLICOS FEDERALES"
"ESTE PROGRAMA ES PUBLICO, AJENO A CUALQUIER PARTIDO POLITICO,QUEDA PROHIBIDO EL USO PARTA FINES DISTINTOS A LOS ESTABLECIDOS EN EL PROGRAMA"

# G E N E R A D O R

**PROURVIKA S.A DE C.V**

**M U N I C I P I O  D E  C H I H U A H U A**

**OBRA:** CONSTRUCCION DE CUARTOS EN DISTINTOS PUNTOS DE LA CIUDAD, ZONA 1.

**FECHA:** 16 DE NOVIEMBRE 2016

**PERIODO:** 10/11/2016 AL 16/11/2016

**BENEFICIARIO:** JOEL VELGARA PEÑA

**No. CONTRATO:** 200/2016

**DOMICILIO:** C.RIO ZAIRE # 2422 COL. RIVERAS DE SACRAMENTO

**No. ESTIMACION:** 1 (CONVENIO)

| CLAVE | CONCEPTO : | VOLUMEN TOTAL DE CONCEPTO | |
|---|---|---|---|
| EXT. 07 | Fabricado y colocado de concreto vibrado y curado incluyendo todos los materiales y manos de obra, desperdicios, herramienta, equipo, cimbra y descimbra, mano de obra y todo lo necesario para su correca ejecucion P.U.O.T de fc=200 kg/cm2 | 0.57 | m3 |

**ZAPATA CORRIDA**

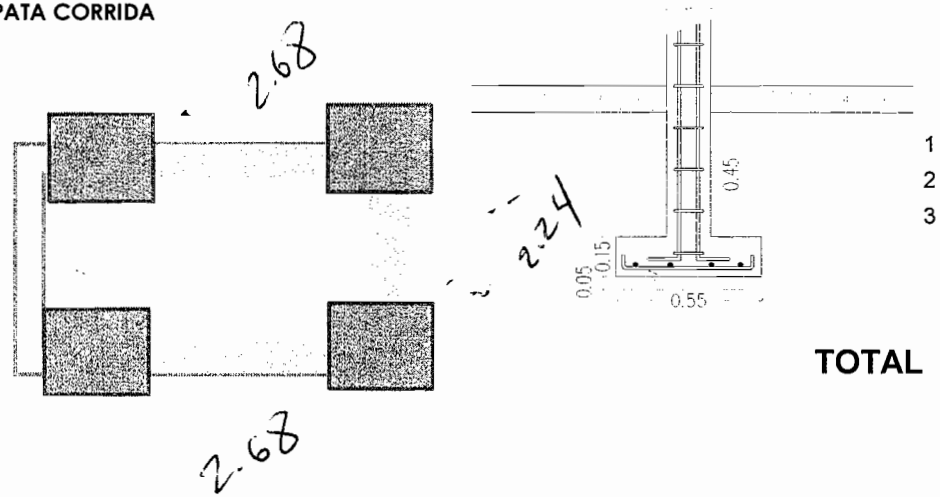


| | M LARGO | M ANCHO | M ALTO | M3 VOL. |
|---|---|---|---|---|
| 1 | 2.68 | 0.50 | 0.15 | 0.20 |
| 2 | 2.24 | 0.50 | 0.15 | 0.17 |
| 3 | 2.68 | 0.50 | 0.15 | 0.20 |

**TOTAL** 0.57 m3

**RESIDENTE DE OBRA**
**ING. GLORIA MARTINEZ RODRIGUEZ**

**CONSTRUCTORA PROURVIKA S.A.DE C.V**
**ING. IVAN SILVA RUIZ**

Este programa y/o proyecto de inversión es de carácter público, no es patrocinado ni promovido por partido político alguno, por partido político alguno, y sus recursos provienen de los impuestos que pagan todos los contribuyentes. Está prohibido el uso de este programa y/o proyecto de inversión con fines políticos, electorales, de lucro y otros distintos a los establecidos. Quien haga uso indebido de los recursos de este programa y/o proyecto de inversión, deberá ser denunciado y sancionado de acuerdo con la ley aplicable y ante la autoridad competente.

"ESTA OBRA FUE REALIZADA CON RECURSOS PUBLICOS FEDERALES"
"ESTE PROGRAMA ES PUBLICO, AJENO A CUALQUIER PARTIDO POLITICO,QUEDA PROHIBIDO EL USO PARTA FINES DISTINTOS A LOS ESTABLECIDOS EN EL PROGRAMA"

# G E N E R A D O R

**PROURVIKA S.A DE C.V**

**M U N I C I P I O  D E  C H I H U A H U A**

**OBRA:** CONSTRUCCION DE CUARTOS EN DISTINTOS PUNTOS DE LA CIUDAD, ZONA 1.

**FECHA:** 16 DE NOVIEMBRE 2016
**PERIODO:** 10/11/2016 AL 16/11/2016

**BENEFICIARIO:** JOEL VELGARA PEÑA
**DOMICILIO:** C.RIO ZAIRE # 2422 COL. RIVERAS DE SACRAMENTO

**No. CONTRATO:** 200/2016
**No. ESTIMACION:** 1 (CONVENIO)

| CLAVE | CONCEPTO : | VOLUMEN TOTAL DE CONCEPTO | |
|---|---|---|---|
| EXT. 08 | Suministro y colocacion de acero de refuerzo inclute : habiilitado, colocado de parrilla en el sitio, todos los materiales, desperdicios, alambre recocido para amarres, herramientas, equipo, mano de obra y todo lo necesraio para su correcta ejecucion P.U.O.T, en diametros mayores a 3/8" | 25.53 | kg |

**ZAPATA CORRIDA**

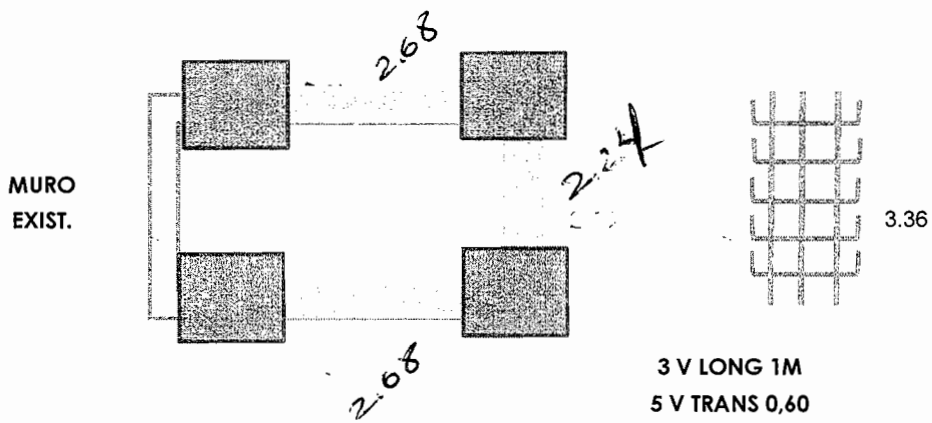


| | M LARGO | factor | peso kg |
|---|---|---|---|
| 1 | 2.68 | 3.36 | 9.0 |
| 2 | 2.24 | 3.36 | 7.53 |
| 3 | 2.68 | 3.36 | 9.0 |

**TOTAL** 25.53 kg

**3 V LONG 1M**
**5 V TRANS 0,60** = 6m

**6m(0,56kg/m)=3,36kg/m**

**RESIDENTE DE OBRA**
**ING. GLORIA MARTINEZ RODRIGUEZ**

**CONSTRUCTORA PROURVIKA S.A.DE C.V**
**ING. IVAN SILVA RUIZ**

Este programa y/o proyecto de inversión es de carácter público, no es patrocinado ni promovido por partido político alguno, por partido político alguno, y sus recursos provienen de los impuestos que pagan todos los contribuyentes. Está prohibido el uso de este programa y/o proyecto de inversión con fines políticos, electorales, de lucro y otros distintos a los establecidos. Quien haga uso indebido de los recursos de este programa y/o proyecto de inversión, deberá ser denunciado y sancionado de acuerdo con la ley aplicable y ante la autoridad competente.

"ESTA OBRA FUE REALIZADA CON RECURSOS PUBLICOS FEDERALES"
"ESTE PROGRAMA ES PUBLICO, AJENO A CUALQUIER PARTIDO POLITICO,QUEDA PROHIBIDO EL USO PARTA FINES DISTINTOS A LOS ESTABLECIDOS EN EL PROGRAMA"

# T E S T I G O  F O T O G R A F I C O

**PROURVIKA S.A DE C.V**

**M U N I C I P I O  D E  C H I H U A H U A**

**OBRA:** **CONSTRUCCION DE CUARTOS EN DISTINTOS PUNTOS DE LA CIUDAD, ZONA 1.**

**BENEFICIARIO:** JOEL VELGARA PEÑA

**DOMICILIO :** **C.RIO ZAIRE # 2422 COL. RIVERAS DE SACRAMENTO**

**FECHA:** 16 DE NOVIEMBRE 2016

**PERIODO:** 10/11/2016 AL 16/11/2016

**No. CONTRATO: 200/2016**

**No. ESTIMACION: 1 (CONVENIO)**

## Testigo fotografico cuarto adosado

**RESIDENTE DE OBRA**
**ING. GLORIA MARTINEZ RODRIGUEZ**

**CONSTRUCTORA PROURVIKA S.A.DE C.V**
**ING. IVAN SILVA RUIZ**

Este programa y/o proyecto de inversión es de carácter público, no es patrocinado ni promovido por partido político alguno, por partido político alguno, y sus recursos provienen de los impuestos que pagan todos los contribuyentes Está prohibido el uso de este programa y/o proyecto de inversión con fines políticos, electorales, de lucro y otros distintos a los establecidos. Quien haga uso indebido de los recursos de este programa y/o proyecto de inversión, deberá ser denunciado y sancionado de acuerdo con la ley aplicable y ante la autoridad competente.

"ESTA OBRA FUE REALIZADA CON RECURSOS PUBLICOS FEDERALES"
"ESTE PROGRAMA ES PUBLICO, AJENO A CUALQUIER PARTIDO POLITICO,QUEDA PROHIBIDO EL USO PARTA FINES DISTINTOS A LOS ESTABLECIDOS EN EL PROGRAMA"

# ESTUDIOS Y CONTROL DEL NORESTE S.A. DE C.V.

GEOTECNIA ,MECANICA DE SUELOS Y CONTROL DE CALIDAD EN MATERIALES DE CONSTRUCCION

## INFORME DE ENSAYE DE AGREGADOS PARA CONCRETO Y/O MORTERO

**OBRA:** CUARTOS ADOSADOS ZONA 1

**LOCALIZACION:** MATERIALES GALLEGOS AVE. INDUSTRIAS Y CALLE MINA LLUVIA DE ORO COL. EL PORVENIR

**COMPAÑIA** CONSTRUCTORA PROURVIKA, S.A. DE C.V.

ENSAYE No **1**
FECHA DE RECIBO: **26-oct-16**
FECHA DE INFORME: **29-oct-16**
USO DEL MATERIAL:

GRAVA ARENA DE RIO.

PARA USARSE CON TAMAÑO MAXIMO DE **3/4"** y Malla numero

| AGREGADOS | ARENA | GRAVA |
|---|---|---|
| ENSAYE NUMERO | | |
| PESO VOL SUELTO (kg/m3) | 1320 | 1471 |
| PESO VOL. COMPACTO (kg/m3) | 1430 | 1572 |
| DENSIDAD APARENTE | 2.21 | 2.29 |
| ABSORCION(%) | 6.5 | 3.4 |
| MATERIA ORGANICA (SIN LAVADO) | PASA | |
| MATERIA ORGANICA (CON LAVADO) | PASA | |
| | | |
| % DE GRAVA EN LA ARENA | | |
| % DE ARENA EN LA GRAVA | | 0 |
| % DE CONTRACCION LINEAL | | |
| % DE EQUIVALENTE DE ARENA | | |

COMPOSICION GRANULOMETRICA

| MALLAS | RETENIDO ACUMULADO | MALLAS | RETENIDO ACUMULADO |
|---|---|---|---|
| | | 3/8" | 0 |
| | | No.4 | 5 |
| 1 1/2 | 0 | No. 8 | 18 |
| 1" | 3 | No. 16 | 45 |
| 3/4" | 17 | No. 30 | 71 |
| 3/8 | 70 | No. 50 | 86 |
| 4 | 87 | No. 100 | 94 |
| 8 | 100 | No. 200 | 96 |
| | | M. F. | 2.9 |
| T. MAX. | | T. MAX. | |

GRAFICAS DE COMPOSICION GRANULOMETRICA

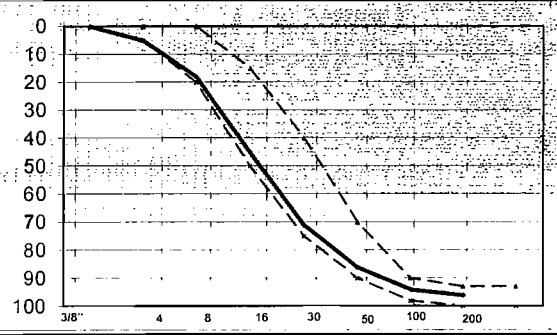


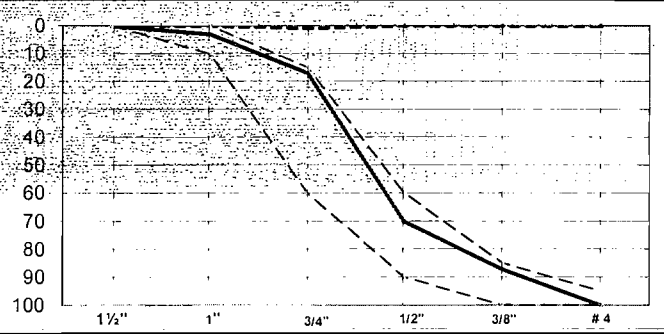


ARENA MALLAS GRAVA

OBSERVACIONES

**LOS RESULTADOS OBTENIDOS EN EL ANALISIS DE LOS AGREGADOS NOS INDICAN QUE PUEDEN SER UTILIZADOS EN LA ELABORACION DE CONCRETO, SIGUIENDO LAS RECOMENDACIONES DE DOSIFICACION.**

JEFE DE CONTROL DE CALIDAD

ING. ALONSO VALENZUELA ESTRADA

# ESTUDIOS Y CONTROL DEL NORESTE S.A. de C.V.

GEOTECNIA, MECANICA DE SUELOS Y CONTROL DE CALIDAD EN MATERIALES DE CONSTRUCCION.

## INFORME DE CONTROL DE LA CALIDAD DEL CONCRETO FRESCO Y ENDURECIDO

Informe No. 8

Archivo INGESI-001

Fecha de Emisión del Informe 2016-11-28

Resultado del Ensaye a la Compresión, en Cilindros Moldeados de Concreto de: ■ 15x30 cm ☐ 10x20 cm

**DATOS GENERALES**

Obra: CUARTOS ADOSADOS ZONA 1

Cliente: CONSTRUCTORA PROURVIKA, S.A. DE C.V.

atencion: ING. IVAN SILVA

**NORMAS APLICADAS**

NMX-C-155-ONNCCE
NMX-C-403-ONNCCE
NMX-C-161-ONNCCE
NMX-C-156-ONNCCE
NMX-C-159-ONNCCE
NMX-C-160-ONNCCE
NMX-C-083-ONNCCE
NMX-C-109-ONNCCE

*Normas acreditadas.

**DATOS DEL CONCRETO**

Concreto Mezclado en: GCC — Resistencia de Proyecto, (kgf/cm²): 200

Revenimiento de Proyecto, (cm): 14.0 — Agregado T. Max (cm): 2.0 — Aditivo: SIN

**RESULTADOS DEL ENSAYE**

| Cilindro No. | Fecha del Muestreo | Edad de Ensaye (Dias) | Fecha de Ensaye | Revenimiento Obtenido (cm) | Area (cm²) | Carga Máxima Obtenida | | Esfuerzo Máximo Obtenido | | Esfuerzo Máximo obtenido % |
|---|---|---|---|---|---|---|---|---|---|---|
| | | | | | | N | kgf | kPa | kgf/cm² | |
| 22 | 2016-11-21 | 7 | 2016-11-28 | 14 | 174.73 | 296,640 | 30,248 | 1,731 | 173 | 87% |
| | | | | | | | | | | |
| | | | | | | | | | | |
| Ubicación de colado | ZAPATAS<br>CALLE RIO RINH 2427<br>CALLE RIO ODRA 1625<br>CALLE RIO EBRO 2202 | | | | | | | RESULTADO A 28 DIAS | | NA |

Correspondencia entre unidades
1 N es igual a 0.10197 kgf
1 N/cm² es igual a 10 kPa

OBSERVACIONES

LA RESISTENCIA OBTENIDA SE CONSIDERA SATISFACTORIA

Signatario Autorizado
Ing. Alonso valenzuela estrada

FOR-208 REVISION 07

LA RELACION ENTRE RESISTENCIAS TEMPRANAS Y A 28 DIAS DEBERAN TOMARSE SOLO COMO UNA POSIBLE TENDENCIA A OBTENER A LOS 28 DIAS LA RESISTENCIA MINIMA ESPECIFICADA

LOS RESULTADOS SOLO ESTAN RELACIONADOS CON LOS ITEMS ENSAYADOS. ESTE INFORME NO PUEDE SER REPRODUCIDO SIN LA AUTORIZACION POR ESCRITO DE ESTUDIOS Y CONTROL DEL NORESTE S. A. DE C.V.

# ESTUDIOS Y CONTROL DEL NORESTE S.A. de C.V.

GEOTECNIA, MECANICA DE SUELOS Y CONTROL DE CALIDAD EN MATERIALES DE CONSTRUCCION.

## INFORME DE CONTROL DE LA CALIDAD DEL CONCRETO FRESCO Y ENDURECIDO

Informe No. 4

Archivo INGESI-001

Fecha de Emision del Informe 2016-12-03

Resultado del Ensaye a la Compresión, en Cilindros Moldeados de Concreto de ■ 15x30 cm ☐ 10x20 cm

**DATOS GENERALES**

| | |
|---|---|
| Obra | CUARTOS ADOSADOS ZONA 1 |
| Cliente | CONSTRUCTORA PROURVIKA, S.A. DE C.V. |
| atención: | ING. IVAN SILVA |

**NORMAS APLICADAS**

| | | |
|---|---|---|
| NMX-C-155-ONNCCE | NMX-C-161-ONNCCE | NMX-C-159-ONNCCE |
| NMX-C-403-ONNCCE | NMX-C-156-ONNCCE | NMX-C-160-ONNCCE |
| | | NMX-C-083-ONNCCE |
| | | NMX-C-109-ONNCCE |

*Normas acreditadas.

**DATOS DEL CONCRETO**

| | | | | | |
|---|---|---|---|---|---|
| Concreto Mezclado en | H.O. | Resistencia de Proyecto, (kgf/cm²) | 200 | | |
| Revenimiento de Proyecto, (cm) | 10.0 | Agregado T Max (cm) | 2 0 | Aditivo | SIN |

**RESULTADOS DEL ENSAYE**

| Cilindro No. | Fecha del Muestreo | Edad de Ensaye (Dias) | Fecha de Ensaye | Revenimiento Obtenido (cm) | Área (cm²) | Carga Máxima Obtenida | | Esfuerzo Máximo Obtenido | | Esfuerzo Máximo obtenido % |
|---|---|---|---|---|---|---|---|---|---|---|
| | | | | | | N | kgf | kPa | kgf/cm² | |
| 10 | 2016-11-05 | 7 | 2016-11-12 | 12 | 176.71 | 266,670 | 26,173 | 1,481 | 148 | 74% |
| 11 | 2016-11-05 | 28 | 2016-12-03 | 12 | 176.71 | 371,820 | 37,914 | 2,146 | 215 | 107% |
| 12 | 2016-11-05 | 28 | 2016-12-03 | 12 | 176.71 | 360,010 | 36,710 | 2,077 | 208 | 104% |
| | | | | | | | | | | |
| Ubicación de colado | ZAPATA<br>CALLE RIO RUSO 1406 LUCIA GONZALES VILLA<br>CALLE RIO CAUCA 1806 MARIA ELIZABETH REY CHAVEZ<br>CALLE RIO CAUCA 1625 ALMA CINTHIA BORJES DURAN | | | | | | | RESULTADO A 28 DIAS | | 106% |

Correspondencia entre unidades
1 N es igual a 0.10197 kgf
1 N/cm² es igual a 10 kPa

OBSERVACIONES

LA RESISTENCIA OBTENIDA SE CONSIDERA SATISFACTORIA AL EVALUARLA CONFORME A LOS CRITERIOS DE LA NORMA NMX-C-155-ONNCCE

Signatario Autorizado
Ing Alonso valenzuela estrada

FOR-208 REVISION 07

LA RELACION ENTRE RESISTENCIAS TEMPRANAS Y A 28 DIAS DEBERAN TOMARSE SOLO COMO UNA POSIBLE TENDENCIA A OBTENER A LOS 28 DIAS LA RESISTENCIA MINIMA ESPECIFICADA

LOS RESULTADOS SOLO ESTAN RELACIONADOS CON LOS ITEMS ENSAYADOS. ESTE INFORME NO PUEDE SER REPRODUCIDO SIN LA AUTORIZACION POR ESCRITO DE ESTUDIOS Y CONTROL DEL NORESTE S.A. DE C.V.

# ESTUDIOS Y CONTROL DEL NORESTE S.A. de C.V.

GEOTECNIA, MECANICA DE SUELOS Y CONTROL DE CALIDAD EN MATERIALES DE CONSTRUCCION

## INFORME DE CONTROL DE LA CALIDAD DEL CONCRETO FRESCO Y ENDURECIDO

Informe No. 3

Archivo INGESI-001

Fecha de Emisión del Informe 2016-12-01

Resultado del Ensaye a la Compresión, en Cilindros Moldeados de Concreto de ■ 15x30 cm ☐ 10x20 cm

**DATOS GENERALES**

| | |
|---|---|
| Obra | CUARTOS ADOSADOS ZONA 1 |
| Cliente | CONSTRUCTORA PROURVIKA, S.A. DE C.V. |
| atencion: | ING. IVAN SILVA |

**NORMAS APLICADAS**

| | | |
|---|---|---|
| NMX-C-155-ONNCCE | NMX-C-161-ONNCCE | NMX-C-159-ONNCCE |
| NMX-C-403-ONNCCE | NMX-C-156-ONNCCE | NMX-C-160-ONNCCE |
| | | NMX-C-083-ONNCCE |
| | | NMX-C-109-ONNCCE |

*Normas acreditadas

**DATOS DEL CONCRETO**

Concreto Mezclado en H.O. Resistencia de Proyecto, (kgf/cm$^2$) 200

Revenimiento de Proyecto, (cm) 10.0 Agregado T Max (cm) 2 0 Aditivo SIN

**RESULTADOS DEL ENSAYE**

| Cilindro No. | Fecha del Muestreo | Edad de Ensaye (Dias) | Fecha de Ensaye | Revenimiento Obtenido (cm) | Área (cm$^2$) | Carga Máxima Obtenida | | Esfuerzo Máximo Obtenido | | Esfuerzo Máximo obtenido % |
|---|---|---|---|---|---|---|---|---|---|---|
| | | | | | | N | kgf | kPa | kgf/cm$^2$ | |
| 7 | 2016-11-03 | 7 | 2016-11-10 | 12 | 176.71 | 279,980 | 28,550 | 1,616 | 162 | 81% |
| 8 | 2016-11-03 | 28 | 2016-12-01 | 12 | 176.71 | 383,340 | 39,089 | 2,212 | 221 | 111% |
| 9 | 2016-11-03 | 28 | 2016-12-01 | 12 | 176.71 | 379,960 | 38,745 | 2,193 | 219 | 110% |
| | | | | | | | | | | |
| Ubicación de colado | ZAPATA: CALLE RIO ZAIRE 2403 JOSE ALFREDO ROMERO CALLE RIO ZAIRE 2422 JOEL VALENZUELA PEÑA CALLE RIO AMARILLO 1423 SANTIAGO TORRES GONZALEZ | | | | | | | RESULTADO A 28 DIAS | | 110% |

Correspondencia entre unidades
1 N es igual a 0,10197 kgf
1 N/cm$^2$ es igual a 10 kPa

OBSERVACIONES

LA RESISTENCIA OBTENIDA SE CONSIDERA SATISFACTORIA AL EVALUARLA CONFORME A LOS CRITERIOS DE LA NORMA NMX-C-155-ONNCCE

Alonso Valenzuela Estrada

Signatario Autorizado
Ing. Alonso valenzuela estrada

FOR-208 REVISION 07

LA RELACION ENTRE RESISTENCIAS TEMPRANAS Y A 28 DIAS DEBERAN TOMARSE SOLO COMO UNA POSIBLE TENDENCIA A OBTENER A LOS 28 DIAS LA RESISTENCIA MINIMA ESPECIFICADA

LOS RESULTADOS SOLO ESTAN RELACIONADOS CON LOS ITEMS ENSAYADOS. ESTE INFORME NO PUEDE SER REPRODUCIDO SIN LA AUTORIZACION POR ESCRITO DE ESTUDIOS Y CONTROL DEL NORESTE S.A. DE C.V.

# ESTUDIOS Y CONTROL DEL NORESTE S.A. de C.V.

GEOTECNIA, MECANICA DE SUELOS Y CONTROL DE CALIDAD EN MATERIALES DE CONSTRUCCION.

## INFORME DE CONTROL DE LA CALIDAD DEL CONCRETO FRESCO Y ENDURECIDO

Informe No. 1

Archivo INGESI-001

Fecha de Emisión del Informe 2016-11-22

Resultado del Ensaye a la Compresión, en Cilindros Moldeados de Concreto de: ■ 15x30 cm ☐ 10x20 cm

**DATOS GENERALES**

**CUARTOS ADOSADOS ZONA 1**

Obra

Cliente CONSTRUCTORA PROURVIKA, S.A. DE C.V.

atencion: ING. IVAN SILVA

**NORMAS APLICADAS**

NMX-C-155-ONNCCE
NMX-C-403-ONNCCE
NMX-C-161-ONNCCE
NMX-C-156-ONNCCE
NMX-C-159-ONNCCE
NMX-C-160-ONNCCE
NMX-C-083-ONNCCE
NMX-C-109-ONNCCE

*Normas acreditadas.

**DATOS DEL CONCRETO**

Concreto Mezclado en: EN OBRA — Resistencia de Proyecto, (kgf/cm²): 200

Revenimiento de Proyecto, (cm): 10.0 — Agregado T Max (cm): 2.0 — Aditivo: SIN

**RESULTADOS DEL ENSAYE**

| Cilindro No. | Fecha del Muestreo | Edad de Ensaye (Dias) | Fecha de Ensaye | Revenimiento Obtenido (cm) | Área (cm²) | Carga Máxima Obtenida | | Esfuerzo Máximo Obtenido | | Esfuerzo Máximo obtenido % |
|---|---|---|---|---|---|---|---|---|---|---|
| | | | | | | N | kgf | kPa | kgf/cm² | |
| 1 | 2016-10-25 | 7 | 2016-11-01 | 10 | 176.71 | 295,500 | 30,132 | 1,705 | 171 | 85% |
| 2 | 2016-10-25 | 28 | 2016-11-22 | 10 | 176.71 | 371,820 | 37,914 | 2,146 | 215 | 107% |
| 3 | 2016-10-25 | 28 | 2016-11-22 | 10 | 176.71 | 379,960 | 38,745 | 2,193 | 219 | 110% |
| | | | | | | | | | | |
| Ubicación de colado | ZAPATAS<br>CALLE RIO NEUQUEN 1620 IVONNE RODRIGUEZ<br>CALLE RIO NEUQUEN 1802 SILVANA PALAFOX<br>CALLE RIO NEUQUEN 1811 ESPERANZA RIOS | | | | | | | RESULTADO A 28 DIAS | | 108% |

Correspondencia entre unidades
1 N es igual a 0,10197 kgf
1 N/cm² es igual a 10 kPa

OBSERVACIONES

LA RESISTENCIA OBTENIDA SE CONSIDERA SATISFACTORIA AL EVALUARLA CONFORME A LOS CRITERIOS DE LA NORMA NMX-C-155-ONNCCE. MUESTRA ELABORADA POR EL CLIENTE

Alonso Valenzuela Estrada

Signatario Autorizado
Ing Alonso valenzuela estrada

FOR-208 REVISION 07

LA RELACION ENTRE RESISTENCIAS TEMPRANAS Y A 28 DIAS DEBERAN TOMARSE SOLO COMO UNA PROBABILIDAD EN EL ALCANCE A OBTENER A LOS 28 DIAS LA RESISTENCIA MINIMA ESPECIFICADA

LOS RESULTADOS SOLO ESTAN RELACIONADOS CON LOS ITEMS ENSAYADOS. ESTE INFORME NO PUEDE SER REPRODUCIDO SIN LA AUTORIZACION POR ESCRITO DE ESTUDIOS Y CONTROL DEL NORESTE S.A. DE C.V.