Cobra

Folio Fiscal
61eb53f0-30b2-4b1a-b871-f5df83853c7a

Serie: A	Folio: 142

Número de Certificado del Emisor
00001000000401526865

Lugar y Fecha de Emisión
CHIHUAHUA , 2016-12-12T13:38:01

CONSTRUCCIONES Y PERFORACIONES CAVA SA DE CV
CPC110621E8A
DEL FORTIN 6805 CAVA
LOS GIRASOLES CHIHUAHUA CHIHUAHUA
CHIHUAHUA , MEXICO C.P. 31376
Rég. Fiscal: PERSONA MORAL GENERAL DE LEY

FACTURA

Lugar y Fecha de Certificación
México Distrito Federal, 2016-12-12T14:38:04

Proveedor de Certificación de CFDI
AURORIAN S.A. DE C.V.
www.konesh.com.mx
Número Certificado del SAT: 00001000000202809550

Nombre del Cliente
MUNICIPIO DE CHIHUAHUA

RFC del Cliente
MCI651010V22

Dirección del Cliente
MINA 408
CENTRO CHIHUAHUA CHIHUAHUA
CHIHUAHUA MEXICO C.P. 31000

CANT./UNIDAD	CLAVE	CONCEPTO	P.UNITARIO	IMPORTE
1.00 No Aplica		PAGO DE ESTIMACION NUMERO 1 (UNO) DE LA OBRA RERENTE A: CONSTRUCCION DE CUARTOS EN DISTINTOS PUNTOS DE LA CIUDAD, ZONA 2, EN LA CIUDAD DE CHIHUAHUA, CHIH., SEGUN CONTRATO No. 201/2016 // ALCANCE DE LA ESTIMACION 1 =$324,710.19 / AMORTIZACION DEL ANTICIPO = $77,936.25 / SUBTOTAL =$246,773.94 // RETENCIONES PACTADAS EN CONTRATO / 0.5% DER. INSP. Y VIGILANCIA SFP = $1,623.55 / SUMA RETENCIONES = $1,623.55 // NETO A RECIBIR =$284,634.22	$ 246,773.94	$ 246,773.94

IMPORTE EN LETRAS
DOSCIENTOS OCHENTA Y SEIS MIL DOSCIENTOS CINCUENTA Y SIETE PESOS 77/100 M.N.

SELLO DIGITAL DEL EMISOR
YADAO3WNhozTvil21SBlyigNJQxNZfTd00fHyWefyOgfX+r7vMAwoJbhrJFI/RBmUZGqIQqw4AykkLwXO/8ksp9X3jYKxDOTlckb8oEA9rs0g
xUuC0BvXw2hr0p11A9d3tEu0LboLwx65FjhQb7zEFx076kijihrdDZfjQxDxqQTDFY4G2P+EzmEdJVIR7egdRrrrLWpwMmbqurlawrmK+2dMUVSaurm4FJ+NACbb/UlsZl+HbbC8U2fxyfEx3FKQH8

SELLO DIGITAL DEL SAT
aYZABMnYOpGnq9E1HtRtzRkYucf9wlojqwvoM0eoEfKUU+tRnTA/mNSeVFh3GDMba3J7/uOCbFIDLfO0EWmD6npcFoJcOBVY06JW8yI6jwAo
y8IEcec9JQBVyTDvhqygl0j2AQp+5JxA3sVL2fso6lk1T9bJu4DI7ddTOfD0ao=

CADENA ORIGINAL DEL COMPLEMENTO DE CERTIFICACIÓN DIGITAL DEL SAT
||1.0|61eb53f0-30b2-4b1a-b871-f5df83853c7a|2016-12-12T14:38:04|YADAO3WNhozTvil21SBlyigNJQxNZfTd00fHyWefyOgfX+r7vMAwoJbhrJFI/RBmUZGqIQqw4AykkLwXO/8ksp9
X3jYKxDOTlckb8oEA9rs0gxUuC0BvXw2hr0p11A9d3tEu0LboLwx65FjhQb7zEFx076kijihrdDZfjQxDxqQTDFY4G2P+EzmEdJVIR7egdRrrrLWpwMmbqurlawmK+2dMUVSaurm4FJ+NACbb/UlsZ

Forma de Pago: Pago en una sola exhibición
Método de Pago: 99
Condiciones de Pago: credito

SUBTOTAL	$ 246,773.94
Total de impuestos retenidos	$ 39,483.83
Total de impuestos locales retenidos	$ 0.00
IVA 16.00%	$ 39,483.83
TOTAL	$ 286,257.77

Este documento es una representación impresa de un CFDI

SHCP SAT Servicio de Administración Tributaria gob.mx

Verificación de Comprobantes Fiscales Digitales por Internet

A través de esta opción, Usted podrá verificar si el comprobante fue Certificado por el SAT

Folio Fiscal

RFC Emisor

RFC Receptor

Proporcione los dígitos de la imagen Verificar CFDI

RFC del Emisor	Nombre o Razón Social del Emisor	RFC del Receptor	Nombre o Razón Social del Receptor
CPC110621E8A	CONSTRUCCIONES Y PERFORACIONES CAVA SA DE CV	MCI651010V22	MUNICIPIO DE CHIHUAHUA
Folio Fiscal	**Fecha de Expedición**	**Fecha Certificación SAT**	**PAC que Certificó**
61EB53F0-30B2-4B1A-B871-F5DF83853C7A	2016-12-12T13:38:01	2016-12-12T14:38:04	AUR100128NN3
Total del CFDI	**Efecto del Comprobante**	**Estado CFDI**	
$286,257.77	ingreso	Vigente	

Imprimir

DIRECCIÓN DE OBRAS PÚBLICAS MUNICIPALES

AYUNTAMIENTO CHIHUAHUA 2013 - 2016

RESUMEN DE ESTIMACION

PROGRAMA:	0	CONTRATO No.	201/2016	CONTRATADOS
OBRA:	CONSTRUCCION DE CUARTOS EN DISTINTOS PUNTOS DE LA CIUDAD, ZONA 2	ESTIMACIÓN No.	1 (UNO)	$ 3,278,452.89 CON IVA
		PERÍODO EJEC.	7 DE SEPTIEMBRE AL 30 DE SEPTIEMBRE 2016.	
UBICACIÓN:	DISTINTOS PUNTOS DE LA CIUDAD DE CHIHUAHUA	IMPORTE ESTIMADO (CON IVA)	$	376,663.82 CON IVA
CONTRATISTA:	CONSTRUCCIONES Y PERFORACIONES CAVA, S.A. DE C.V.	ACUMULADO ANTERIOR (CON IVA)		
RFC	CPC110621E8A	IMPORTE ACUMULADO (CON IVA)	$	376,663.82 CON IVA

	TIPO DE OBRA	IMPORTE	OBSERVACIONES
	NORMALES	$ **222,211.01**	
	EXCEDENTES	$ -	
	EXTRAS	$ **102,499.18**	
	IMPORTE TOTAL ESTIMACION (SIN IVA)	$ **324,710.19**	

DESCUENTOS

0.5% SFP.	$	**1,623.55**
	$	**0.00**
	$	**0.00**
SUMA DESCUENTOS	$	**1,623.55**

RESUMEN

SUMA ESTA ESTIMACION	$	**324,710.19**
AMORT ANTICIPO	$	**77,936.25**
SUB-TOTAL	$	**246,773.94**
I.V.A.	$	**39,483.83**
TOTAL	$	**286,257.77**

(CON LETRA)

(DOSCIENTOS OCHENTA Y SEIS MIL DOSCIENTOS CINCUENTA Y SIETE PESOS 77/100 M.N.)

DESCUENTOS	$	**1,623.55**
SALDO NETO A RECIBIR	$	**284,634.22**

AUTORIZO

ING. MANUEL ESCOBEDO HERNÁNDEZ
RESIDENTE D.O.P.M

ELABORO

CONSTRUCCIONES Y PERFORACIONES CAVA, S.A. DE C.V.
CONTRATISTA

Vo. Bo.

ING. XOCHITL PEREZ BLANCO
SUBDIRECTOR DE OBRA PUBLICA E INFRAESTRUCTURA

REVISO

ING. ENRIQUE VILLAREAL ALEMAN
JEFE DEL DEPTO. DE CONSTRUCCIÓN

Vo. Bo.

ING. RAMON DAVID RAMOS ARMENTA
DIRECTOR DE OBRAS PÚBLICAS Y MANTENIMIENTO

CHIHUAHUA, CHIH., 1/OCTUBRE/2016.

RECIBIMOS DEL MUNICIPIO DE CHIHUAHUA/DIR. OBRAS PUBLICAS MUNICIPALES, LA CANTIDAD DE: $ **284,634.22**
(DOSCIENTOS OCHENTA Y CUATRO MIL SEISCIENTOS TREINTA Y CUATRO PESOS 22/100 M.N.) COMO PAGO A LA
ESTIMACIÓN NUM. 1 (UNO) CONTRATO No. 201/2016 POR LA CANTIDAD DE : $ 3,471,233.41 INCLUYE CONVENIO
TRES MILLONES CUATROCIENTOS SETENTA Y UN MIL DOSCIENTOS TREINTA Y TRES PESOS 41/100 MN. POR TRABAJOS EN LA OBRA:

CONSTRUCCION DE CUARTOS EN DISTINTOS PUNTOS DE LA CIUDAD, ZONA 2

ALCANCE DE LA ESTIMACION	$	**324,710.19**
AMORTIZACION DEL ANTICIPO	$	**77,936.25**
SUBTOTAL	$	**246,773.94**
IVA	$	**39,483.83**
TOTAL	$	**286,257.77**

RETENCIONES PACTADA EN CONTRATO	
INSP. VIG. Y CONT. DE SERV. 0.5%	1,623.55
	0.00
	0.00
SUMA	**1,623.55**

RESUMEN FINANCIERO DE LA OBRA

1.- CONTRATO

		CONTRATO
IMPORTE CONTRATADO	$	3,278,452.89
CONVENIO MODIFICATORIO	$	192,780.52
ESTIMACION ACUMULADA ANTERIOR	$	192,780.52
ESTA ESTIMACION	$	376,663.82
ACUMULADO HASTA EST ESTIMACION	$	569,444.34
POR EJERCER	$	2,901,789.07

2.- AMORTIZACION DEL ANTICIPO

		CONTRATO
IMPORTE DE ANTICIPO	$	786,887.28
ACUMULADO ANTERIOR	$	-
ESTA ESTIMACION	$	90,406.05
ACUMULADO ACTUAL	$	90,406.05
POR AMORTIZAR	$	696,481.23

3.- RETENCIONES PACTADAS EN CONTRATO

		0.5% SFP.
ACUMULADO ANTERIOR	$	830.95
ESTA ESTIMACION	$	1,623.55
ACUMULADO ACTUAL	$	2,454.50

R E C I B I M O S

CONSTRUCCIONES Y PERFORACIONES CAVA, S.A. DE C.V.
CPC110621E8A

OBRA:	CONSTRUCCION DE CUARTOS EN DISTINTOS PUNTOS DE LA CIUDAD, ZONA 2
MUNICIPIO:	DISTINTOS PUNTOS DE LA CIUDAD DE CHIHUAHUA
CONTRATISTA:	CONSTRUCCIONES Y PERFORACIONES CAVA, S.A. DE C.V.
PERÍODO:	7 DE SEPTIEMBRE AL 30 DE SEPTIEMBRE 2016.
ESTIMACIÓN No.	1 (UNO)
No. CONTRATO:	201/2016

RESUMEN DE LA ESTIMACIÓN POR PARTIDAS

No.	DESCRIPCION DE LAS PARTIDAS		IMPORTE
	NORMALES	$	**222,211.01**
	EXCEDENTES	$	**-**
	EXTRAS	$	**102,499.18**

SUBTOTAL	$	324,710.19
I.V.A.	$	51,953.63
TOTAL	$	376,663.82

POR EL CONTRATISTA

CONSTRUCCIONES Y PERFORACIONES CAVA, S.A. DE C.V.

ING. MANUEL ESCOBEDO HERNÁNDEZ

OBRA:	CONSTRUCCION DE CUARTOS EN DISTINTOS PUNTOS DE LA CIUDAD, ZONA 2
MUNICIPIO:	DISTINTOS PUNTOS DE LA CIUDAD DE CHIHUAHUA
CONTRATISTA:	CONSTRUCCIONES Y PERFORACIONES CAVA, S.A. DE C.V.
PERIODO:	7 DE SEPTIEMBRE AL 30 DE SEPTIEMBRE 2016.
ESTIMACIÓN No.	1 (UNO)
No. CONTRATO:	201/2016

CONCEPTOS		PROYECTO		VOLUMENES				
No.	DESCRIPCIÓN	UNIDAD	VOLUMEN	ACUM. TOTAL	ACUM. ANTERIOR	VOL. ESTIMADO	PRECIO UNITARIO	IMPORTE
	OBRA NORMAL							$ 222,211.01
1	***PRELIMINARES***							$ 21,791.46
1.1	Trazo y nivelación de terreno natural con manguera y estableciendo referencias. incluye: limpiezas del área de trabajo, deshierbe, acarreo de material producto de esta actividad a tiro libre fuera de la obra, mano de obra, herramienta, maquinaria, equipo y todo lo necesario para su correcta ejecución.	m2	900.00	556.31	-	556.31	$ 8.62	$ 4,795.39
1.3	Excavación con pico y pala para desplantar zapatas aisladas de cimentación en material tipo "B" hasta 2.00 m de profundidad en una sección de 0.65 x 0.65 m y una altura de 0.65 m. incluye: afine de talud y del fondo de excavación, limpiezas en el área de trabajo, acarreo de sobrantes producto de la excavación a tiro fuera de la obra, mano de obra, herramienta, maquinaria y todo lo necesario para su correcta instalación.	m3	82.50	140.22	-	140.22	$ 121.21	$ 16,996.07
2	***CIMENTACION***							$ 45,737.38
2.3	Dala de desplante de 0.15 x 0.20 m a base de estructura electro soldada 15 x 20-4 armada con 4 varillas corrugadas de grado 60 de ¼" de diámetro con estribos lisos de grado 50 con sección 10.1 x 15 cm con una separación a cada 15.8 cm electro soldados de f´y= 6,000 kg/cm2 con concreto hidráulico hecho en obra de f´c= 200 kg/cm2 acabado común. Incluye: herramientas, materiales, acarreos, cimbrado, habilitado de acero (cortes, traslapes, dobleces, amarres), preparación del concreto colado, vibrado, descimbrado, curado y todo lo necesario para su correcta ejecución.	m	960.00	333.12	-	333.12	$ 137.30	$ 45,737.38
3	***ALBANILERIA***							$ 154,682.17
3.1	Muro de block macizo de la región con medidas de 0.15 x 0.20 x 0.40 m, junteado con un máximo de 10 mm de espesor, con mortero cemento arena en proporción 1:4 colocado a plomo y regla con un máximo de desplome del 0.40%. Incluye: mano de obra, equipo, herramientas, materiales, andamiaje, acarreos, desperdicios, limpieza y todo lo necesario para su correcta ejecución.	m2	1,689.00	414.48	-	414.48	$ 227.63	$ 94,348.08

POR EL CONTRATISTA:

ING. VICENTE CAMBOS PUERTAS
CONSTRUCCIONES Y PERFORACIONES CAVA S.A. DE C.V.

POR LA OFICINA DE CONSTRUCCIÓN

ING. MANUEL ESCOBEDO HERNANDEZ

OBRA:	CONSTRUCCION DE CUARTOS EN DISTINTOS PUNTOS DE LA CIUDAD, ZONA 2
MUNICIPIO:	DISTINTOS PUNTOS DE LA CIUDAD DE CHIHUAHUA
CONTRATISTA:	CONSTRUCCIONES Y PERFORACIONES CAVA, S.A. DE C.V.
PERIODO:	7 DE SEPTIEMBRE AL 30 DE SEPTIEMBRE 2016.
ESTIMACIÓN No.	1 (UNO)
No. CONTRATO:	201/2016

CONCEPTOS		PROYECTO		VOLUMENES			PRECIO UNITARIO	IMPORTE
No.	DESCRIPCIÓN	UNIDAD	VOLUMEN	ACUM. TOTAL	ACUM. ANTERIOR	VOL. ESTIMADO		
3.3	Castillos de 0.15 x 0.15 m a base de concreto hidráulico hecho en obra de f´c= 200 kg/cm2 T.M.A. con estructura electro soldada 15 x 15-A, grado 60 de 1/4" de diámetro con estribos lisos de grado 50 con sección 10.1 x 10.1 cm y una separación a cada 15.8 cm de fy = 6,000 kg/cm2, acabado común. Incluye: materiales, mano de obra, herramientas, equipo, acarreos, andamiaje, cimbrado, habilitado de acero (cortes, traslapes, dobleces, amarres), preparación del concreto, colado, vibrado, descimbrado, curado, limpiezas en el área de trabajo y todo lo necesario para su correcta ejecución.	m	1,015.50	223.80	-	223.80	$ 120.86	$ 27,048.47
3.4	Cadena de cerramiento de 0.15 x 0.20 m de concreto hidráulico hecho en obra de f´c= 200 kg/cm2 T.M.A, armado con estructura electro soldada de 15 x 20-4 grado 60 de 1/4" de diámetro con estribos lisos de grado 50 con sección 10.1 x 15 cm con una separación a cada 15.8 cm electro soldados de f´y = 6,000 kg/cm2, acabado común. Incluye: acarreos de materiales, andamiaje, cimbrado, habilitado de acero (cortes, traslapes, dobleces, amarres), preparación del concreto, colado, vibrado, descimbrado, curado, limpiezas en el área de trabajo y todo lo necesario para su correcta ejecución.	m	960.00	216.52	-	216.52	$ 153.73	$ 33,285.62
8	***EXTRAS***							**$ 102,499.18**
EX-03	Colocación de plantilla de concreto simple de 5 centimetros de espesor con concreto f´c= 100 kg/cm2 T.M.A. de 3/4". hecho en obra.	m2	0.00	232.85	-	232.85	$ 177.26	$ 41,274.99
EX-04	Construcción de zapata corrida de 55 x 15 centímetros con concreto F'C=200KG/CM2 hecho en obra, armado con acero de refuerzo f´y= 4,200 kg/cm2 de 3/8" de diámetro con 4 varillas longitudinalmente y una varilla de 3/8" transversal a cada 30cm. incluye: el habilitado, armado, cimbrado, colado, descimbrado, curado con agua y relleno de aproches con material producto de excavación, mano de obra, herramienta, equipo, limpiezas y todo lo necesario para su correcta instalación.	ml	0.00	14.38	-	14.38	$ 406.12	$ 5,840.01
EX-05	Fabricacion de Rodapie de block macizo de la región con medidas de 0.15 x 0.20 x 0.40 m, junteado con un máximo de 10 mm de espesor, con mortero cemento arena en proporción 1:4 colocado a plomo y regla con un máximo de desplome del 0.40%. Relleno de concreto f'c=150kg/cm2 hecho en obra: Incluye: mano de obra, equipo, herramientas, materiales, andamiaje, acarreos, desperdicios, limpieza y todo lo necesario para su correcta ejecución.	m2	0.00	141.72	-	141.72	$ 390.80	$ 55,384.18
							SUBTOTAL	**$ 324,710.19**
							IVA	**$ 51,953.63**
							TOTAL	**$ 376,663.82**

POR EL CONTRATISTA:

ING. VICENTE CAMPOS PUERTAS
CONSTRUCCIONES Y PERFORACIONES CAVA S.A. DE C.V.

POR LA OFICINA DE CONSTRUCCIÓN

ING. MANUEL ESCOBEDO HERNANDEZ

TRAZO

4.66	X	2.50			=			**11.65 M2**

EXCAVACION

LONGITUD		ANCHO		ALTURA				
5.06	X	0.55	X	0.65	=	1.81		
1.95	X	0.55	X	0.65	=	0.70		
1.95	X	0.55	X	0.65	=	0.70		
0.00	X	0.55	X	0.00	=	0.00		**3.20 M3**

ZAPATA CORRIDA

5.06	+	1.95	+	1.95	+	0.00	=	**8.96 ML**

RODAPIE

4.36	X	0.40	=	1.74				
2.20	X	0.40	=	0.88				
2.20	X	0.40	=	0.88				
0.00	X	0.40	=	0.00			=	**3.50 M2**

DALA DE DESPLANTE

0.00	+	0.00	+	0.00	+	0.00	=	**0.00 ML**

CASTILLOS

0.00	+	0.00	+	0.00	+	0.00	=	**0.00 ML**

MURO

0.00	+	0.00	+	0.00	+	0.00
=		0.00	X	2.10	H	
=				0.00		
-2.10	X	1.00	=	-2.10		
-1.00	X	1.00	=	-1.00		**-3.10 M2**

DALA DE CERRAMIENTO

0.00	+	0.00	+	0.00	+	0.00	=	**0.00 ML**

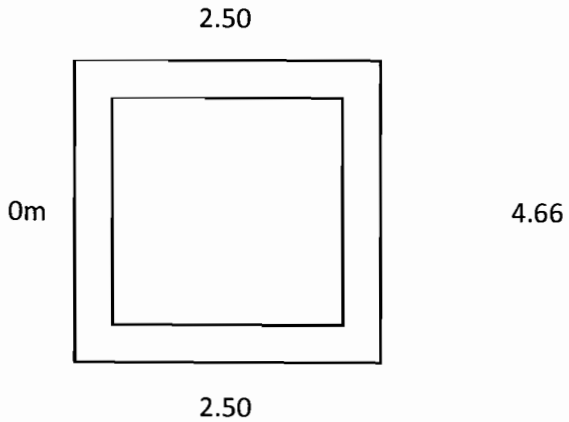

GENERADOR

Ing. Manuel Escobedo Hernandez
Residente D.O.P.M.

Ing. Vicente Campos Puertas
CONSTRUCCIONES Y PERFORACIONES CAVA SA DE CV

	CONSTRUCCION DE CUARTOS EN DISTINTOS PUNTOS DE LA CIUDAO,ZONA 2 CONSTRUCCIONES Y PERFORACIONES CAVA S.A DE C.V		CONTRATO DE OBRA PUBLICA 201/2016 ACOTACION METROS ESCALAS INDICADAS		1
	PROPIEDAD:	Luz armida Navarrete Dominguez	COLONIA	FECHA	CUARTO
	UBICACIÓN	Mina Corralitos 3936	El Porvenir	NOV.2016	

TRAZO

4.15	X	3.00			=			**12.45 M2**

EXCAVACION

LONGITUD		ANCHO		ALTURA				
3.30	X	0.55	X	0.85	=	1.54		
3.30	X	0.55	X	0.85	=	1.54		
3.45	X	0.55	X	0.85	=	1.61		
0.00	X	0.55	X	0.00	=	0.00		**4.70 M3**

ZAPATA CORRIDA

3.30	+	3.30	+	3.45	+	0.00	=	**10.05 ML**

RODAPIE

3.85	X	0.40	=	1.54				
3.85	X	0.40	=	1.54				
2.70	X	0.40	=	1.08				
0.45	X	0.40	=	0.18			=	**4.34 M2**

DALA DE DESPLANTE

3.00	+	0.60	+	3.85	+	3.85	=	**11.30 ML**

CASTILLOS

2.50	+	2.50	+	2.50	+	2.50	=	**10.00 ML**

MURO

3.85	+	3.85	+	2.70	+	0.45		
=		10.85	X	2.10	H			
=				22.79				
-2.10	X	1.00	=	-2.10				
-1.00	X	1.00	=	-1.00				**19.69 M2**

DALA DE CERRAMIENTO

3.00	+	0.60	+	3.85	+	3.85	=	**11.30 ML**

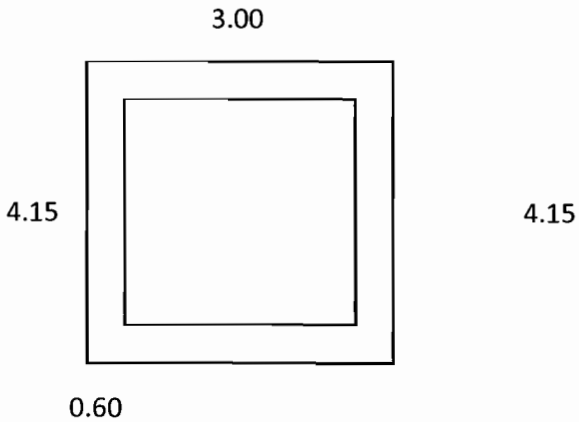

GENERADOR

Ing. Manuel Escobedo Hernandez
Residente D.O.P.M.

Ing. Vicente Campos Puertas
CONSTRUCCIONES Y PERFORACIONES CAVA SA DE CV

CONSTRUCCION DE CUARTOS EN DISTINTOS PUNTOS DE LA CIUDAD,ZONA 2 CONSTRUCCIONES Y PERFORACIONES CAVA S.A DE C.V		CONTRATO DE OBRA PUBLICA 201/2016 ACOTACION METROS ESCALAS INDICADAS		CONSTRUCCIONES Y PERFORACIONES CAVA	2
PROPIEDAD:	Sara Aracely Coronado Toquinto	COLONIA	FECHA		
UBICACIÓN	Mina La Calera 3530	El Porvenir	NOV.2016		CUARTO

TRAZO

4.00	X	3.10			=			**12.40 M2**

EXCAVACION

LONGITUD		ANCHO		ALTURA				
3.30	X	0.55	X	0.55	=	1.00		
3.30	X	0.55	X	0.55	=	1.00		
3.30	X	0.55	X	0.55	=	1.00		
0.00	X	0.55	X	0.00	=	0.00		**2.99 M3**

ZAPATA CORRIDA

3.20	+	3.20	+	3.30	+	0.00	=	**9.70 ML**

RODAPIE

2.80	X	0.40	=	1.12				
2.80	X	0.40	=	1.12				
3.70	X	0.40	=	1.48				
0.00	X	0.40	=	0.00			=	**3.72 M2**

DALA DE DESPLANTE

3.10	+	3.10	+	3.70	+	0.00	=	**9.90 ML**

CASTILLOS

3.05	+	3.05	+	3.05	+	0.00	=	**9.15 ML**

MURO

2.80	+	2.80	+	3.70	+	0.00
=		9.30	X	2.10	H	
=				19.53		
-2.10	X	1.00	=	-2.10		
-1.00	X	1.00	=	-1.00		**16.43 M2**

DALA DE CERRAMIENTO

2.80	+	2.80	+	3.70	+	0.00	=	**9.30 ML**

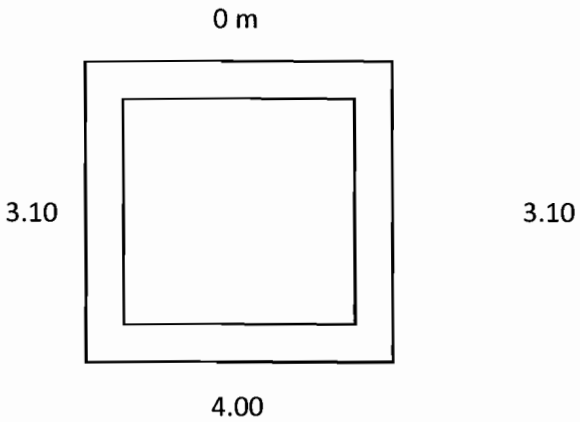

GENERADOR

Ing. Manuel Escobedo Hernandez
Residente DOPM

Ing. Vicente Campos Puertas
CONSTRUCCIONES Y PERFORACIONES CAVA SA DE CV

CONSTRUCCION DE CUARTOS EN DISTINTOS PUNTOS DE LA CIUDAD,ZONA 2 CONSTRUCCIONES Y PERFORACIONES CAVA S.A DE C.V			CONTRATO DE OBRA PUBLICA 201/2016 ACOTACION METROS ESCALAS INDICADAS		CONSTRUCCIONES Y PERFORACIONES CAVA	3
PROPIEDAD:	Reyna Isabel Favela Castillo		COLONIA	FECHA		
UBICACIÓN	Mina de Dolores	17562	El Porvenir	NOV.2016		CUARTO

TRAZO

3.00	X	4.00			=			**12.00 M2**

EXCAVACION

LONGITUD		ANCHO		ALTURA				
4.35	X	0.55	X	0.50	=	1.20		
4.20	X	0.55	X	0.50	=	1.16		
2.40	X	0.55	X	0.50	=	0.66		
0.00	X	0.55	X	0.35	=	0.00		**3.01 M3**

ZAPATA CORRIDA

4.35	+	4.20	+	2.40	+	0.00	=	**10.95 ML**

RODAPIE

3.85	X	0.40	=	1.54				
3.70	X	0.40	=	1.48				
2.70	X	0.40	=	1.08				
0.00	X	0.40	=	0.00			=	**4.10 M2**

DALA DE DESPLANTE

4.15	+	4.00	+	2.70	+	0.00	=	**10.85 ML**

CASTILLOS

2.50	+	2.50	+	2.50	+	2.50	=	**10.00 ML**

MURO

3.85	+	3.70	+	2.70	+	0.00		
=		10.25	X	2.10	H			
=				21.53				
-2.10	X	1.00	=	-2.10				
-1.00	X	1.00	=	-1.00				**18.43 M2**

DALA DE CERRAMIENTO

4.15	+	4.00	+	2.70	+	0.80	=	**11.65 ML**

PTA.PASILLO

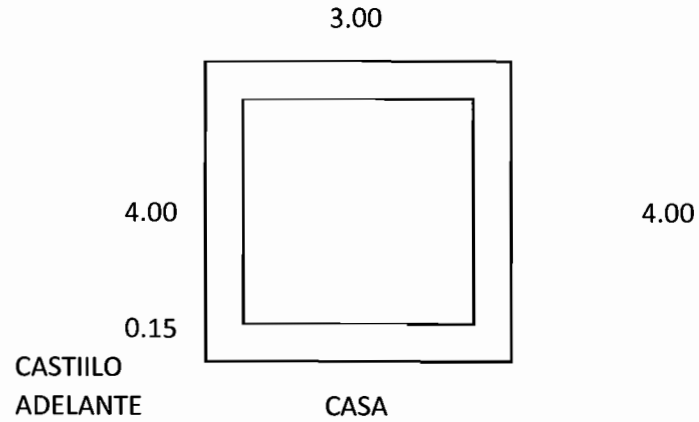

GENERADOR

Ing. Manuel Escobedo Hernandez
Residente D.G.P.M.

Ing. Vicente Campos Puertas
CONSTRUCCIONES Y PERFORACIONES CAVA SA DE CV

	CONSTRUCCION DE CUARTOS EN DISTINTOS PUNTOS DE LA CIUDAD,ZONA 2 CONSTRUCCIONES Y PERFORACIONES CAVA S.A DE C.V		CONTRATO DE OBRA PUBLICA 201/2016 ACOTACION METROS ESCALAS INDICADAS		4
	PROPIEDAD:	Erenira Cristian Holguin Reyes	COLONIA	FECHA	
	UBICACIÓN	Mina de Moris 3720	El Porvenir	NOV.2016	CUARTO

TRAZO

4.00	X	3.05			=			**12.20 M2**

EXCAVACION

LONGITUD		ANCHO		ALTURA				
4.40	X	0.70	X	0.70	=	2.16		
2.85	X	0.70	X	0.70	=	1.40		
2.85	X	0.70	X	0.70	=	1.40		
0.00	X	0.70	X	0.00	=	0.00		**4.95 M3**

ZAPATA CORRIDA

3.20	+	3.20	+	3.60	+	0.00	=	**10.00 ML**

RODAPIE

3.70	X	0.40	=	1.48				
2.75	X	0.40	=	1.10				
2.75	X	0.40	=	1.10				
0.00	X	0.40	=	0.00			=	**3.68 M2**

DALA DE DESPLANTE

4.00	+	2.90	+	2.90	+	0.00	=	**9.80 ML**

CASTILLOS

2.50	+	2.50	+	2.50	+	2.50	=	**10.00 ML**

MURO

3.70	+	2.75	+	2.75	+	0.00		
=		9.20	X	2.10	H			
=				19.32				
-2.10	X	1.00	=	-2.10				
-1.00	X	1.00	=	-1.00				**16.22 M2**

DALA DE CERRAMIENTO

4.00	+	2.90	+	2.90	+	0.00	=	**9.80 ML**

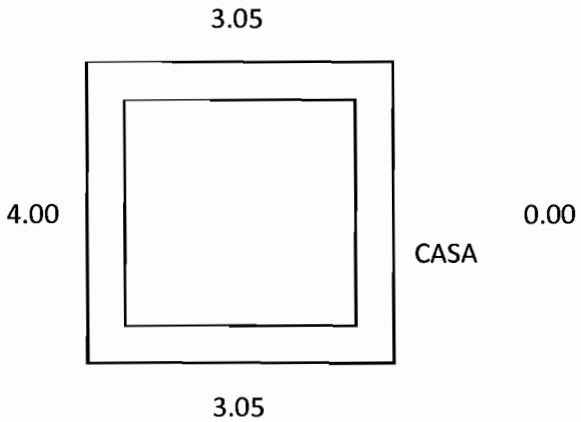

GENERADOR

Ing. Manuel Escobedo Hernandez
Residente D.O.P.M.

Ing. Vicente Campos Puertas
CONSTRUCCIONES Y PERFORACIONES CAVA SA DE CV

CONSTRUCCION DE CUARTOS EN DISTINTOS PUNTOS DE LA CIUDAD,ZONA 2 CONSTRUCCIONES Y PERFORACIONES CAVA S.A DE C.V			CONTRATO DE OBRA PUBLICA 201/2016 ACOTACION METROS ESCALAS INDICADAS		5
PROPIEDAD:	Manuela Mendoza Carmona		COLONIA	FECHA	
UBICACIÓN	Mina san Carlos	17552	El Porvenir	NOV.2016	CUARTO

TRAZO

4.45	X	2.90			=			**12.91 M2**

EXCAVACION

LONGITUD		ANCHO		ALTURA				
4.65	X	0.55	X	0.87	=	2.23		
2.70	X	0.55	X	0.87	=	1.29		
2.70	X	0.55	X	0.87	=	1.29		
0.00	X	0.55	X	0.00	=	0.00		**4.81 M3**

ZAPATA CORRIDA

4.65	+	2.70	+	2.70	+	0.00	=	**10.05 ML**

RODAPIE

4.15	X	0.40	=	1.66				
2.60	X	0.40	=	1.04				
2.60	X	0.40	=	1.04				
0.00	X	0.40	=	0.00			=	**3.74 M2**

DALA DE DESPLANTE

4.45	+	2.60	+	2.60	+	0.00	=	**9.65 ML**

CASTILLOS

2.50	+	2.50	+	2.50	+	2.50	=	**10.00 ML**

MURO

4.15	+	2.60	+	2.60	+	0.00		
=		9.35	X	2.10	H			
=				19.64				
-2.10	X	1.00	=	-2.10				
-1.00	X	1.00	=	-1.00				**16.54 M2**

DALA DE CERRAMIENTO

4.45	+	2.60	+	2.60	+	0.00	=	**9.65 ML**

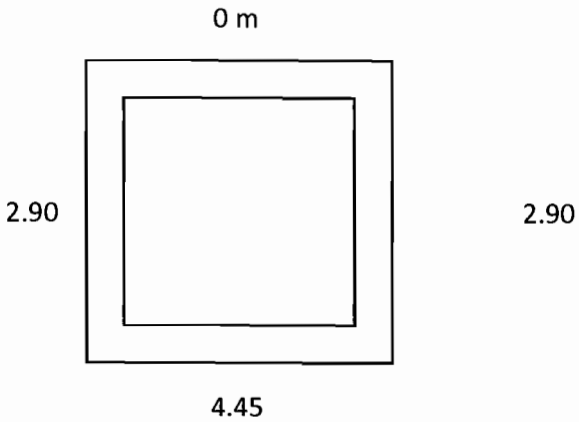

GENERADOR

Ing. Manuel Escobedo Hernandez
Residente D.D.O.P.M.

Ing. Vicente Campos Puertas
CONSTRUCCIONES Y PERFORACIONES CAVA SA DE CV

CONSTRUCCION DE CUARTOS EN DISTINTOS PUNTOS DE LA CIUDAD,ZONA 2 CONSTRUCCIONES Y PERFORACIONES CAVA S.A DE C.V			CONTRATO DE OBRA PUBLICA 201/2016 ACOTACION METROS ESCALAS INDICADAS		CONSTRUCCIONES Y PERFORACIONES CAVA	6
PROPIEDAD:	Virginia Guadalupe Ortiz Marquez		COLONIA	FECHA		
UBICACIÓN	Mina Arroyo Hondo	3308	El Porvenir	NOV.2016		CUARTO

TRAZO

4.00	X	3.00			=			**12.00 M2**

EXCAVACION

LONGITUD		ANCHO		ALTURA				
2.30	X	0.55	X	0.60	=	0.76		
4.40	X	0.55	X	0.60	=	1.45		
2.60	X	0.55	X	0.60	=	0.86		
0.00	X	0.55	X	0.00	=	0.00		**3.07 M3**

ZAPATA CORRIDA

0.00	+	0.00	+	0.00	+	0.00	=	**0.00 ML**

RODAPIE

0.00	X	0.40	=	0.00				
0.00	X	0.40	=	0.00				
0.00	X	0.40	=	0.00				
0.00	X	0.40	=	0.00			=	**0.00 M2**

DALA DE DESPLANTE

0.00	+	0.00	+	0.00	+	0.00	=	**0.00 ML**

CASTILLOS

0.00	+	0.00	+	0.00	+	0.00	=	**0.00 ML**

MURO

0.00	+	0.00	+	0.00	+	0.00		
=		0.00	X	2.10	H			
=				0.00				
-2.10	X	1.00	=	-2.10				
-1.00	X	1.00	=	-1.00				**-3.10 M2**

DALA DE CERRAMIENTO

0.00	+	0.00	+	0.00	+	0.00	=	**0.00 ML**

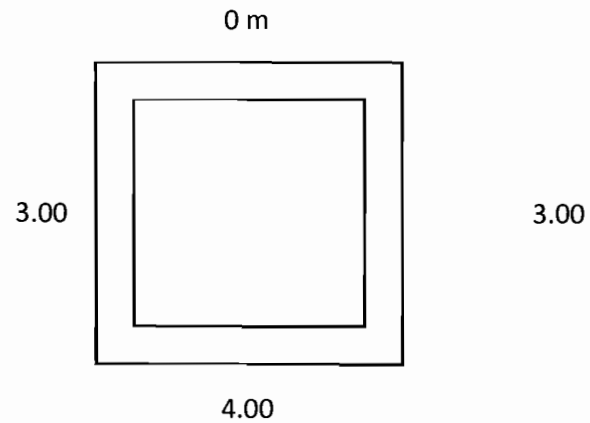

GENERADOR

Ing. Manuel Escobedo Hernandez
Residente DO.P.M.

Ing. Vicente Campos Puertas
CONSTRUCCIONES Y PERFORACIONES CAVA SA DE CV

	CONSTRUCCION DE CUARTOS EN DISTINTOS PUNTOS DE LA CIUDAD,ZONA 2 CONSTRUCCIONES Y PERFORACIONES CAVA S.A DE C.V		CONTRATO DE OBRA PUBLICA 201/2016 ACOTACION METROS ESCALAS INDICADAS		7
	PROPIEDAD:	Petra Alicia Ortiz Corral	COLONIA	FECHA	
	UBICACIÓN	Mina Moctezuma 3729	El Porvenir	NOV.2016	CUARTO

TRAZO

4.00	X	3.00			=			**12.00 M2**

EXCAVACION

LONGITUD		ANCHO		ALTURA				
4.20	X	0.55	X	0.80	=	1.85		
2.65	X	0.55	X	0.80	=	1.17		
2.65	X	0.55	X	0.80	=	1.17		
0.00	X	0.55	X	0.00	=	0.00		**4.18 M3**

ZAPATA CORRIDA

4.20	+	2.65	+	2.65	+	0.00	=	**9.50 ML**

RODAPIE

3.70	X	0.40	=	1.48				
2.70	X	0.40	=	1.08				
2.70	X	0.40	=	1.08				
0.00	X	0.40	=	0.00			=	**3.64 M2**

DALA DE DESPLANTE

4.00	+	2.85	+	2.85	+	0.00	=	**9.70 ML**

CASTILLOS

0.00	+	0.00	+	0.00	+	0.00	=	**0.00 ML**

MURO

3.70	+	2.70	+	2.70	+	0.00		
=		9.10	X	2.10	H			
=				19.11				
-2.10	X	1.00	=	-2.10				
-1.00	X	1.00	=	-1.00				**16.01 M2**

DALA DE CERRAMIENTO

0.00	+	0.00	+	0.00	+	0.00	=	**0.00 ML**

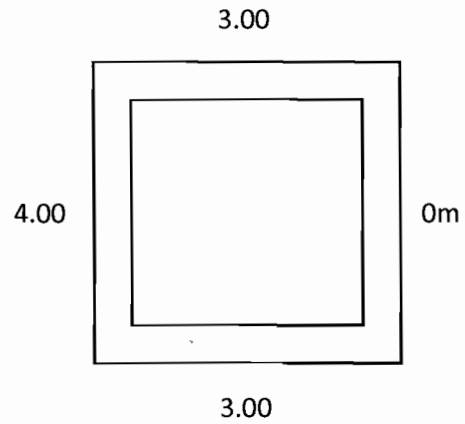

GENERADOR

Ing. Manuel Escobedo Hernandez
Residente D.O.P.V.

Ing. Vicente Campos Puertas
CONSTRUCCIONES Y PERFORACIONES CAVA SA DE CV

	CONSTRUCCION DE CUARTOS EN DISTINTOS PUNTOS DE LA CIUDAD,ZONA 2 CONSTRUCCIONES Y PERFORACIONES CAVA S.A DE C.V		CONTRATO DE OBRA PUBLICA 201/2016 ACOTACION METROS ESCALAS INDICADAS		8
	PROPIEDAD:	Ruth Yadira Cordova Sierra	COLONIA	FECHA	
	UBICACIÓN	Mina Arroyo Hondo 3720	El Porvenir	NOV.2016	CUARTO

TRAZO

4.00	X	3.00			=			**12.00 M2**

EXCAVACION

LONGITUD		ANCHO		ALTURA				
3.20	X	0.55	X	0.42	=	0.74		
3.20	X	0.55	X	0.42	=	0.74		
3.30	X	0.55	X	0.42	=	0.76		
0.00	X	0.55	X	0.00	=	0.00		**2.24 M3**

ZAPATA CORRIDA

0.00	+	0.00	+	0.00	+	0.00	=	**0.00 ML**

RODAPIE

0.00	X	0.40	=	0.00				
0.00	X	0.40	=	0.00				
0.00	X	0.40	=	0.00				
0.00	X	0.00	=	0.00			=	**0.00 M2**

DALA DE DESPLANTE

0.00	+	0.00	+	0.00	+	0.00	=	**0.00 ML**

CASTILLOS

0.00	+	0.00	+	0.00	+	0.00	=	**0.00 ML**

MURO

0.00	+	0.00	+	0.00	+	0.00	
=		0.00	X	2.10	H		
=				0.00			
-2.10	X	1.00	=	-2.10			
-1.00	X	1.00	=	-1.00			**-3.10 M2**

DALA DE CERRAMIENTO

0.00	+	0.00	+	0.00	+	0.00	=	**0.00 ML**

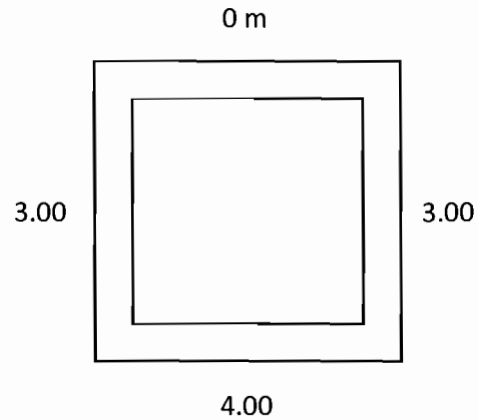

GENERADOR

Ing. Manuel Escobedo Hernandez
Residente DOSPM

Ing. Vicente Campos Puertas
CONSTRUCCIONES Y PERFORACIONES CAVA SA DE CV

CONSTRUCCION DE CUARTOS EN DISTINTOS PUNTOS DE LA CIUDAD,ZONA 2 CONSTRUCCIONES Y PERFORACIONES CAVA S.A DE C.V			CONTRATO DE OBRA PUBLICA 201/2016 ACOTACION METROS ESCALAS INDICADAS		9
PROPIEDAO:	Silvina Chavez Palma		COLONIA	FECHA	
UBICACIÓN	Mina Arroyo Hondo	3716	El Porvenir	NOV.2016	CUARTO

TRAZO

4.00	X	3.00			=			**12.00 M2**

EXCAVACION

LONGITUD		ANCHO		ALTURA				
3.20	X	0.55	X	1.00	=	1.76		
3.20	X	0.55	X	1.00	=	1.76		
3.30	X	0.55	X	1.00	=	1.82		
3.30	X	0.55	X	0.00	=	0.00		**5.34 M3**

ZAPATA CORRIDA

4.40	+	4.40	+	2.60	+	2.60	=	**14.00 ML**

RODAPIE

2.70	X	0.60	=	1.62				
2.70	X	0.60	=	1.62				
3.70	X	0.60	=	2.22				
0.00	X	0.00	=	0.00			=	**5.46 M2**

DALA DE DESPLANTE

0.00	+	0.00	+	0.00	+	0.00	=	**0.00 ML**

CASTILLOS

0.00	+	0.00	+	0.00	+	0.00	=	**0.00 ML**

MURO

0.00	+	0.00	+	0.00	+	0.00		
=		0.00	X	2.10	H			
=				0.00				
-2.10	X	1.00	=	-2.10				
-1.00	X	1.00	=	-1.00				**-3.10 M2**

DALA DE CERRAMIENTO

0.00	+	0.00	+	0.00	+	0.00	=	**0.00 ML**

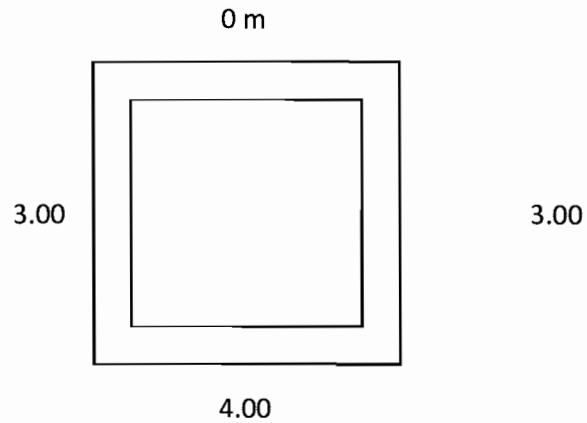

GENERADOR

Ing. Manuel Escobedo Hernandez
Residente D.O.P.M.

Ing. Vicente Campos Puertas
CONSTRUCCIONES Y PERFORACIONES CAVA SA DE CV

CONSTRUCCION DE CUARTOS EN DISTINTOS PUNTOS DE LA CIUDAD,ZONA 2 CONSTRUCCIONES Y PERFORACIONES CAVA S.A DE C.V			CONTRATO DE OBRA PUBLICA 201/2016 ACOTACION METROS ESCALAS INDICADAS		10
PROPIEDAD:	Remedios Ramos Primero		COLONIA	FECHA	
UBICACIÓN	Mina Agua Caliente	3901	El Porvenir	NOV.2016	CUARTO

TRAZO

4.00	X	3.00			=			**12.00 M2**

EXCAVACION

LONGITUD		ANCHO		ALTURA				
3.20	X	0.55	X	0.35	=	0.62		
3.20	X	0.55	X	0.35	=	0.62		
3.30	X	0.55	X	0.35	=	0.64		
0.00	X	0.55	X	0.35	=	0.00		**1.87 M3**

ZAPATA CORRIDA

0.00	+	0.00	+	0.00	+	0.00	=	**0.00 ML**

RODAPIE

0.00	X	0.40	=	0.00				
0.00	X	0.40	=	0.00				
0.00	X	0.40	=	0.00				
0.00	X	0.40	=	0.00			=	**0.00 M2**

DALA DE DESPLANTE

0.00	+	0.00	+	0.00	+	0.00	=	**0.00 ML**

CASTILLOS

0.00	+	0.00	+	0.00	+	0.00	=	**0.00 ML**

MURO

0.00	+	0.00	+	0.00	+	0.00		
=		0.00	X	2.10	H			
=				0.00				
-2.10	X	1.00	=	-2.10				
-1.00	X	1.00	=	-1.00				**-3.10 M2**

DALA DE CERRAMIENTO

0.00	+	0.00	+	0.00	+	0.00	=	**0.00 ML**

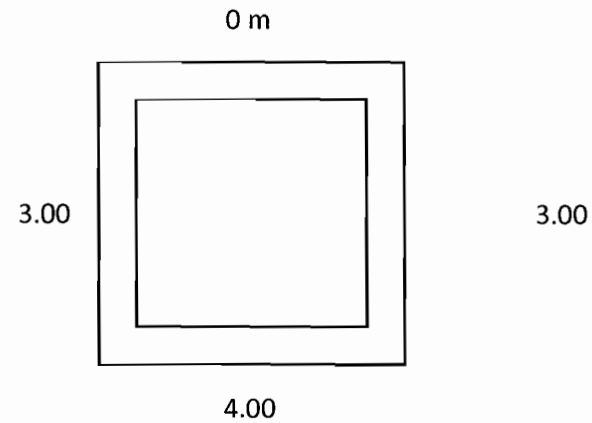

GENERADOR

Ing. Manuel Escobedo Hernández
Residente (CIPM)

Ing. Vicente Campos Puertas
CONSTRUCCIONES Y PERFORACIONES CAVA SA DE CV

	CONSTRUCCION DE CUARTOS EN DISTINTOS PUNTOS DE LA CIUDAD,ZONA 2 CONSTRUCCIONES Y PERFORACIONES CAVA S.A DE C.V		CONTRATO DE OBRA PUBLICA 201/2016 ACOTACION METROS ESCALAS INDICADAS		11
	PROPIEDAD:	Lorena Elizabeth Aldaco Ortiz	COLONIA	FECHA	
	UBICACIÓN	Mina la Calera 3714	El Porvenir	NOV.2016	CUARTO

TRAZO

3.55	X	3.75			=			**13.31 M2**

EXCAVACION

LONGITUD		ANCHO		ALTURA				
3.95	X	0.55	X	0.80	=	1.74		
3.95	X	0.55	X	0.80	=	1.74		
2.85	X	0.55	X	0.80	=	1.25		
0.00	X	0.55	X	0.80	=	0.00		**4.73 M3**

ZAPATA CORRIDA

0.00	+	0.00	+	0.00	+	0.00	=	**0.00 ML**

RODAPIE

0.00	X	0.40	=	0.00				
0.00	X	0.40	=	0.00				
0.00	X	0.40	=	0.00				
0.00	X	0.40	=	0.00			=	**0.00 M2**

DALA DE DESPLANTE

0.00	+	0.00	+	0.00	+	0.00	=	**0.00 ML**

CASTILLOS

0.00	+	0.00	+	0.00	+	0.00	=	**0.00 ML**

MURO

0.00	+	0.00	+	0.00	+	0.00		
=		0.00	X	2.10	H			
=				0.00				
-2.10	X	1.00	=	-2.10				
-1.00	X	1.00	=	-1.00				**-3.10 M2**

DALA DE CERRAMIENTO

0.00	+	0.00	+	0.00	+	0.00	=	**0.00 ML**

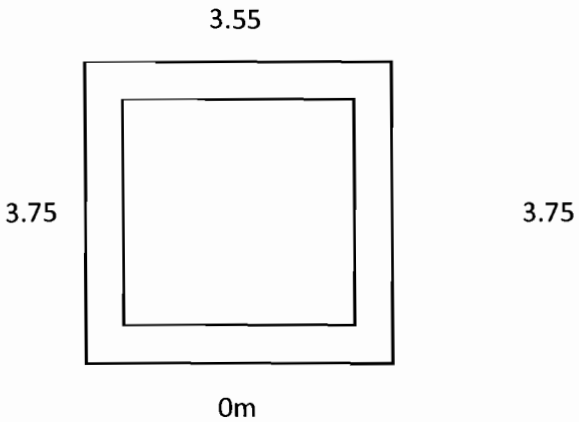

GENERADOR

Ing. Manuel Escobedo Hernández
Residente DOP.M.I

Ing. Vicente Campos Puertas
CONSTRUCCIONES Y PERFORACIONES CAVA SA DE CV

	CONSTRUCCION DE CUARTOS EN DISTINTOS PUNTOS DE LA CIUDAD,ZONA 2 CONSTRUCCIONES Y PERFORACIONES CAVA S.A DE C.V		CONTRATO DE OBRA PUBLICA 201/2016 ACOTACION METROS ESCALAS INDICADAS		12
	PROPIEDAD:	Ofelia Valencia Garcia	COLONIA	FECHA	
	UBICACIÓN	Mina san Vicente 3733	El Porvenir	NOV.2016	CUARTO

TRAZO

3.00	X	4.00			=			**12.00 M2**

EXCAVACION

LONGITUD		ANCHO		ALTURA				
4.40	X	0.55	X	0.80	=	1.94		
2.80	X	0.55	X	0.80	=	1.23		
2.80	X	0.55	X	0.80	=	1.23		
0.00	X	0.55	X	0.80	=	0.00		**4.40 M3**

ZAPATA CORRIDA

4.40	+	2.80	+	2.80	+	0.00	=	**10.00 ML**

RODAPIE

3.70	X	0.40	=	1.48				
2.70	X	0.40	=	1.08				
2.70	X	0.40	=	1.08				
0.00	X	0.40	=	0.00			=	**3.64 M2**

DALA DE DESPLANTE

4.00	+	2.80	+	2.80	+	0.00	=	**9.60 ML**

CASTILLOS

2.50	+	2.50	+	2.50	+	2.50	=	**10.00 ML**

MURO

3.70	+	2.70	+	2.70	+	0.00		
=		9.10	X	2.10	H			
=				19.11				
-2.10	X	1.00	=	-2.10				
-1.00	X	1.00	=	-1.00				**16.01 M2**

DALA DE CERRAMIENTO

4.00	+	2.80	+	2.80	+	0.00	=	**9.60 ML**

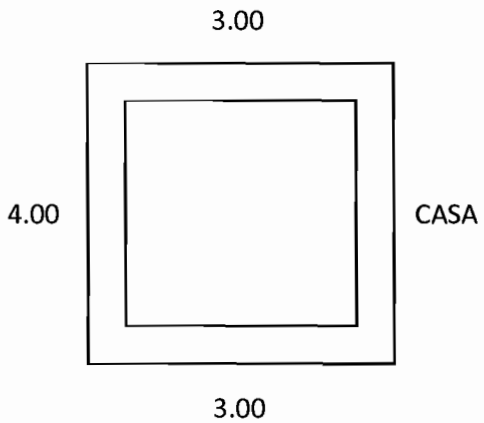

GENERADOR

Ing. Manuel Escobedo Hernandez
Residente DOP.M.

Ing. Vicente Campos Puertas
CONSTRUCCIONES Y PERFORACIONES CAVA SA DE CV

CONSTRUCCION DE CUARTOS EN DISTINTOS PUNTOS DE LA CIUDAD,ZONA 2 CONSTRUCCIONES Y PERFORACIONES CAVA S.A DE C.V			CONTRATO DE OBRA PUBLICA 201/2016 ACOTACION METROS ESCALAS INDICADAS		13
PROPIEDAD:	Rosalina Plomo Jimenez		COLONIA	FECHA	
UBICACIÓN	Mina los Arrieros	3714	El Porvenir	NOV.2016	CUARTO

TRAZO

3.00	X	4.00			=			**12.00 M2**

EXCAVACION

LONGITUD		ANCHO		ALTURA				
3.20	X	0.55	X	0.90	=	1.58		
3.20	X	0.55	X	0.90	=	1.58		
3.65	X	0.55	X	0.90	=	1.81		
0.00	X	0.55	X	0.00	=	0.00		**4.97 M3**

ZAPATA CORRIDA

3.20	+	3.20	+	3.65	+	2.60	=	**12.65 ML**

RODAPIE

2.70	X	0.40	=	1.08				
2.70	X	0.40	=	1.08				
3.75	X	0.40	=	1.50				
0.00	X	0.40	=	0.00			=	**3.66 M2**

DALA DE DESPLANTE

4.05	+	2.85	+	2.85	+	0.00	=	**9.75 ML**

CASTILLOS

2.50	+	2.50	+	2.50	+	2.50	=	**10.00 ML**

MURO

2.70	+	2.70	+	3.75	+	2.70		
=		11.85	X	2.10	H			
=				24.89				
-2.10	X	1.00	=	-2.10				
-1.00	X	1.00	=	-1.00				**21.79 M2**

DALA DE CERRAMIENTO

4.05	+	2.85	+	2.85	+	0.00	=	**9.75 ML**

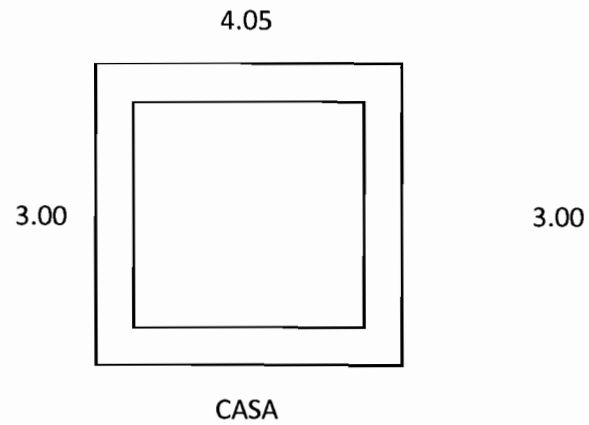

GENERADOR

Ing. Manuel Escobedo Hernandez
Residente D.O.P.M.

Ing. Vicente Campos Puertas
CONSTRUCCIONES Y PERFORACIONES CAVA SA DE CV

	CONSTRUCCION DE CUARTOS EN DISTINTOS PUNTOS DE LA CIUDAD,ZONA 2 CONSTRUCCIONES Y PERFORACIONES CAVA S.A DE C.V		CONTRATO DE OBRA PUBLICA 201/2016 ACOTACION METROS ESCALAS INDICADAS		14
	PROPIEDAD:	Angela Gonzalez Miranda	COLONIA	FECHA	
	UBICACIÓN	Mina los Arrieros 3716	El Porvenir	NOV.2016	CUARTO

TRAZO

2.75	X	4.30			=			**11.83 M2**

EXCAVACION

LONGITUD		ANCHO		ALTURA				
2.75	X	0.55	X	0.35	=	0.53		
2.75	X	0.55	X	0.35	=	0.53		
3.60	X	0.55	X	0.35	=	0.69		
0.00	X	0.55	X	0.35	=	0.00		**1.75 M3**

ZAPATA CORRIDA

2.75	+	2.75	+	3.60	+	0.00	=	**9.10 ML**

RODAPIE

2.45	X	0.40	=	0.98				
2.45	X	0.40	=	0.98				
4.00	X	0.40	=	1.60				
0.00	X	0.40	=	0.00			=	**3.56 M2**

DALA DE DESPLANTE

2.75	+	2.75	+	4.00	+	0.00	=	**9.50 ML**

CASTILLOS

2.50	+	2.50	+	2.50	+	2.50	=	**10.00 ML**

MURO

2.45	+	2.45	+	4.00	+	0.00		
=		8.90	X	2.10	H			
=				18.69				
-2.10	X	1.00	=	-2.10				
-1.00	X	1.00	=	-1.00				**15.59 M2**

DALA DE CERRAMIENTO

2.75	+	2.75	+	4.00	+	0.00	=	**9.50 ML**

CASA

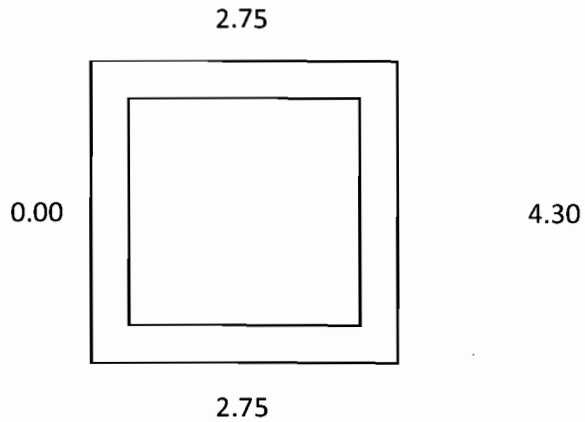

GENERADOR

Ing. Manuel Escobedo Hernandez
Residente D.O.P.M.

Ing. Vicente Campos Rugtas
CONSTRUCCIONES Y PERFORACIONES CAVA SA DE CV

CONSTRUCCION DE CUARTOS EN DISTINTOS PUNTDS DE LA CIUDAD,ZONA 2 CONSTRUCCIONES Y PERFORACIONES CAVA S.A DE C.V		CONTRATO DE OBRA PUBLICA 201/2016 ACOTACION METROS ESCALAS INDICADAS		15
PRDPIEDAD:	Concepcion Contreras Olivas	COLONIA	FECHA	
UBICACIÓN	Mina los Arrieros 3307	El Porvenir	NOV.2016	CUARTO

TRAZO

4.00	X	3.00			=			**12.00 M2**

EXCAVACION

LONGITUD		ANCHO		ALTURA				
4.20	X	0.55	X	0.86	=	1.99		
2.65	X	0.55	X	0.86	=	1.25		
2.65	X	0.55	X	0.86	=	1.25		
0.00	X	0.55	X	0.00	=	0.00		**4.49 M3**

ZAPATA CORRIDA

4.20	+	2.65	+	2.65	+	0.00	=	**9.50 ML**

RODAPIE

3.70	X	0.40	=	1.48				
2.70	X	0.40	=	1.08				
2.70	X	0.40	=	1.08				
0.00	X	0.40	=	0.00			=	**3.64 M2**

DALA DE DESPLANTE

4.00	+	2.70	+	2.70	+	0.00	=	**9.40 ML**

CASTILLOS

2.50	+	2.50	+	2.50	+	2.50	=	**10.00 ML**

MURO

3.70	+	2.70	+	2.70	+	0.00				
=		9.10	X	2.10	H					
=				19.11						
0.93	X	1.20	=	1.12		MURO	VENTANA	PUERTA	COMUNICACIÓN	
-1.00	X	1.00	=	-1.00						**19.23 M2**

DALA DE CERRAMIENTO

4.00	+	2.70	+	2.70	+	0.00	=	**9.40 ML**

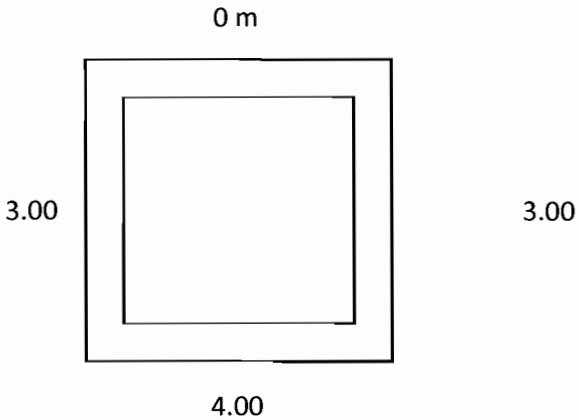

GENERADOR

Ing. Manuel Escobedo Hernandez
Residente D.O.P. M.I.

Ing. Vicente Campos Puertas
CONSTRUCCIONES Y PERFORACIONES CAVA SA DE CV

CONSTRUCCION DE CUARTOS EN DISTINTOS PUNTOS DE LA CIUDAD,ZONA 2 CONSTRUCCIONES Y PERFORACIONES CAVA S.A DE C.V			CONTRATO DE OBRA PUBLICA 201/2016 ACOTACION METROS ESCALAS INDICADAS		CONSTRUCCIONES Y PERFORACIONES CAVA	16
PROPIEOAD:	Julisa Echeverria Cano		COLONIA	FECHA		
UBICACIÓN	Mina Arroyo Hondo	3513	El Porvenir	NOV.2016		CUARTO

TRAZO

3.375	X	3.77			=			**12.72 M2**

EXCAVACION

LONGITUD		ANCHO		ALTURA				
3.17	X	0.55	X	0.68	=	1.19		
3.58	X	0.55	X	0.68	=	1.34		
3.37	X	0.55	X	0.68	=	1.26		
0.00	X	0.55	X	0.00	=	0.00		**3.78 M3**

ZAPATA CORRIDA

3.17	+	3.58	+	3.37	+	0.00	=	**10.12 ML**

RODAPIE

2.87	X	0.40	=	1.15				
3.28	X	0.40	=	1.31				
3.47	X	0.40	=	1.39				
0.00	X	0.40	=	0.00			=	**3.85 M2**

DALA DE DESPLANTE

0.00	+	0.00	+	0.00	+	0.00	=	**0.00 ML**

CASTILLOS

0.00	+	0.00	+	0.00	+	0.00	=	**0.00 ML**

MURO

0.00	+	0.00	+	0.00	+	0.00		
=		0.00	X	2.10	H			
=				0.00				
-2.10	X	1.00	=	-2.10				
-1.00	X	1.00	=	-1.00				**-3.10 M2**

DALA DE CERRAMIENTO

0.00	+	0.00	+	0.00	+	0.00	=	**0.00 ML**

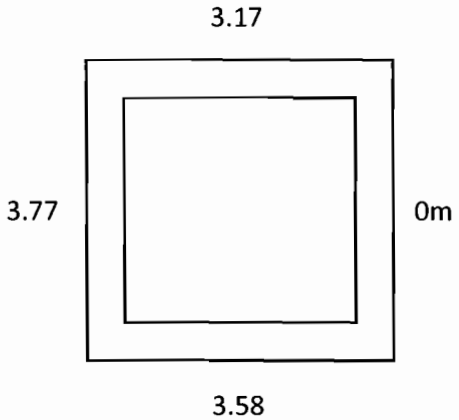

GENERADOR

Ing. Manuel Escobedo Hernandez
Residente D.O. P.M.

Ing. Vicente Campos Puertas
CONSTRUCCIONES Y PERFORACIONES CAVA SA DE CV

	CONSTRUCCION DE CUARTOS EN DISTINTOS PUNTOS DE LA CIUDAD,ZONA 2 CONSTRUCCIONES Y PERFORACIONES CAVA S.A DE C.V		CONTRATO DE OBRA PUBLICA 201/2016 ACOTACION METROS ESCALAS INDICADAS		17
	PROPIEDAD:	Marela Gutierrez Gutierrez	COLONIA	FECHA	
	UBICACIÓN	Desierto de Sonora 3522	El Porvenir	NOV.2016	CUARTO

TRAZO

0.00	X	3.00			=			**0.00 M2**

EXCAVACION

LONGITUD		ANCHO		ALTURA				
0.00	X	0.55	X	0.80	=	0.00		
0.00	X	0.55	X	0.80	=	0.00		
0.00	X	0.55	X	0.80	=	0.00		
0.00	X	0.55	X	0.00	=	0.00		**0.00 M3**

ZAPATA CORRIDA

0.00	+	0.00	+	0.00	+	0.00	=	**0.00 ML**

RODAPIE

0.00	X	0.40	=	0.00				
0.00	X	0.40	=	0.00				
0.00	X	0.40	=	0.00				
0.00	X	0.40	=	0.00			=	**0.00 M2**

DALA DE DESPLANTE

0.00	+	0.00	+	0.00	+	0.00	=	**0.00 ML**

CASTILLOS

0.00	+	0.00	+	0.00	+	0.00	=	**0.00 ML**

MURO

0.00	+	0.00	+	0.00	+	0.00		
=		0.00	X	2.10	H			
=				0.00				
-2.10	X	1.00	=	-2.10				
-1.00	X	1.00	=	-1.00				**-3.10 M2**

DALA DE CERRAMIENTO

0.00	+	0.00	+	0.00	+	0.00	=	**0.00 ML**

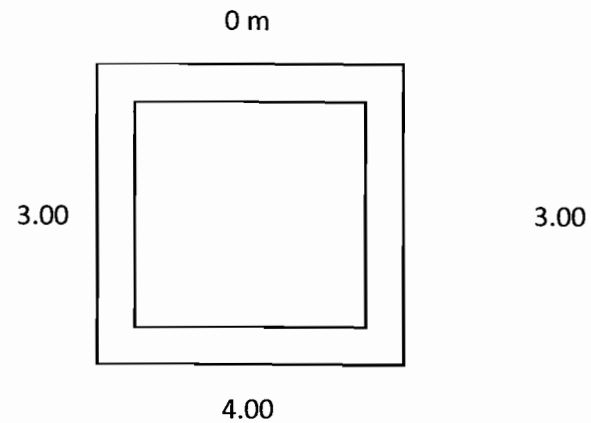

GENERADOR

Ing. Manuel Escobedo Hernandez
Residente D.O.P.M.

Ing. Vicente Campos Puertas
CONSTRUCCIONES Y PERFORACIONES CAVA SA DE CV

	CONSTRUCCION DE CUARTOS EN DISTINTOS PUNTOS DE LA CIUDAD,ZONA 2 CONSTRUCCIONES Y PERFORACIONES CAVA S.A DE C.V		CONTRATO DE OBRA PUBLICA 201/2016 ACOTACION METROS ESCALAS INDICADAS		18
	PROPIEDAD:	Sonia Graciela Perez Mendez	COLONIA	FECHA	
	UBICACIÓN	Guillermo Prieto Lujan 3506	El Porvenir	NOV.2016	CUARTO

TRAZO

4.10	X	2.90			=			**11.89 M2**

EXCAVACION

LONGITUD		ANCHO		ALTURA				
4.50	X	0.55	X	0.75	=	1.86		
2.55	X	0.55	X	0.75	=	1.05		
2.55	X	0.55	X	0.75	=	1.05		
0.00	X	0.55	X	0.75	=	0.00		**3.96 M3**

ZAPATA CORRIDA

4.50	+	2.70	+	2.70	+	0.00	=	**9.90 ML**

RODAPIE

3.80	X	0.40	=	1.52				
2.60	X	0.40	=	1.04				
2.60	X	0.40	=	1.04				
0.00	X	0.40	=	0.00			=	**3.60 M2**

DALA DE DESPLANTE

4.10	+	2.75	+	2.75	+	0.00	=	**9.60 ML**

CASTILLOS

2.50	+	2.50	+	2.50	+	2.50	=	**10.00 ML**

MURO

3.80	+	2.60	+	2.60	+	0.00		
=		9.00	X	2.10	H			
=				18.90				
-2.10	X	1.00	=	-2.10				
-1.00	X	1.00	=	-1.00				**15.80 M2**

DALA DE CERRAMIENTO

4.10	+	2.75	+	2.75	+	0.00	=	**9.60 ML**

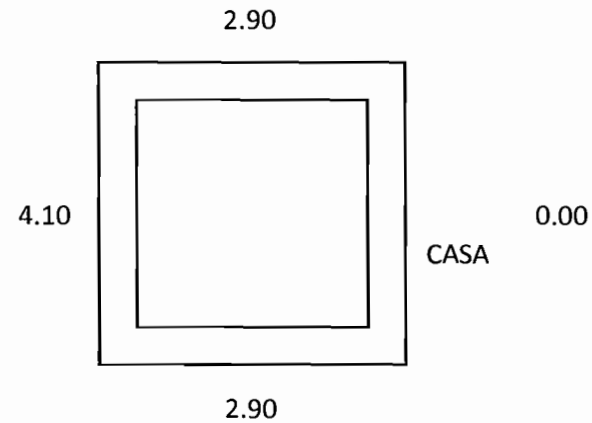

GENERADOR

Ing. Manuel Escobedo Hernández
Residente D.C.R.M.

Ing. Vicente Campos Puertas
CONSTRUCCIONES Y PERFORACIONES CAVA SA DE CV

CONSTRUCCION DE CUARTOS EN DISTINTOS PUNTOS DE LA CIUDAD,ZONA 2 CONSTRUCCIONES Y PERFORACIONES CAVA S.A DE C.V			CONTRATO DE OBRA PUBLICA 201/2016 ACOTACION METROS ESCALAS INDICADAS		19
PROPIEDAD:	Martha Zulema Gomez Ramirez		COLONIA	FECHA	
UBICACIÓN	Mina de Avalos	3704	El Porvenir	NOV.2016	CUARTO

TRAZO

2.69	X	4.64			=			**12.48 M2**

EXCAVACION

LONGITUD		ANCHO		ALTURA				
4.84	X	0.55	X	0.75	=	2.00		
4.84	X	0.55	X	0.75	=	2.00		
1.79	X	0.55	X	0.75	=	0.74		
0.00	X	0.55	X	0.75	=	0.00		**4.73 M3**

ZAPATA CORRIDA

4.84	+	4.84	+	1.79	+	0.00	=	**11.47 ML**

RODAPIE

4.34	X	0.40	=	1.74				
4.34	X	0.40	=	1.74				
2.39	X	0.40	=	0.96				
0.00	X	0.00	=	0.00			=	**4.43 M2**

DALA DE DESPLANTE

4.64	+	4.64	+	2.39	+	0.00	=	**11.67 ML**

CASTILLOS

2.50	+	2.50	+	2.50	+	2.50	=	**10.00 ML**

MURO

4.34	+	4.34	+	2.39	+	0.00		
=		11.07	X	2.10	H			
=				23.25				
-2.10	X	1.00	=	-2.10				
-1.00	X	1.00	=	-1.00				**20.15 M2**

DALA DE CERRAMIENTO

4.64	+	4.64	+	2.39	+	0.00	=	**11.67 ML**

CASA

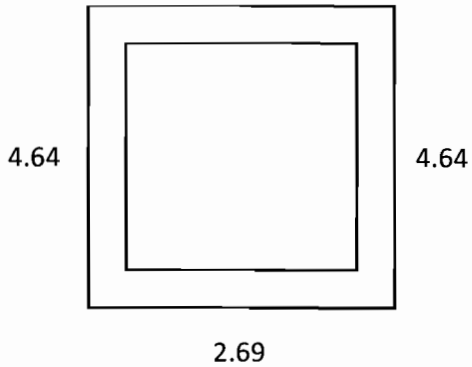

GENERADOR

Ing. Manuel Escobedo Hernandez
Residente D.O.P.M.

Ing. Vicente Campos Puertas
CONSTRUCCIONES Y PERFORACIONES CAVA SA DE CV

CONSTRUCCION DE CUARTOS EN DISTINTOS PUNTOS DE LA CIUDAD,ZONA 2 CONSTRUCCIONES Y PERFORACIONES CAVA S.A DE C.V		CONTRATO DE OBRA PUBLICA 201/2016 ACOTACION METROS ESCALAS INDICADAS		CONSTRUCCIONES Y PERFORACIONES CAVA	20
PROPIEDAD:	Gloria Isela Juanes Mendez	COLONIA	FECHA		
UBICACIÓN	Desierto de Sonora 3526	El Porvenir	NOV.2016		CUARTO

TRAZO

0.00	X	3.00			=			**0.00 M2**

EXCAVACION

LONGITUD		ANCHO		ALTURA				
0.00	X	0.55	X	0.35	=	0.00		
0.00	X	0.55	X	0.35	=	0.00		
0.00	X	0.55	X	0.35	=	0.00		
0.00	X	0.55	X	0.35	=	0.00		**0.00 M3**

ZAPATA CORRIDA

0.00	+	0.00	+	0.00	+	0.00	=	**0.00 ML**

RODAPIE

0.00	X	0.40	=	0.00				
0.00	X	0.40	=	0.00				
0.00	X	0.40	=	0.00				
0.00	X	0.40	=	0.00			=	**0.00 M2**

DALA DE DESPLANTE

0.00	+	0.00	+	0.00	+	0.00	=	**0.00 ML**

CASTILLOS

0.00	+	0.00	+	0.00	+	0.00	=	**0.00 ML**

MURO

0.00	+	0.00	+	0.00	+	0.00	
=		0.00	X	2.10	H		
=				0.00			
-2.10	X	1.00	=	-2.10			
-1.00	X	1.00	=	-1.00			**-3.10 M2**

DALA DE CERRAMIENTO

0.00	+	0.00	+	0.00	+	0.00	=	**0.00 ML**

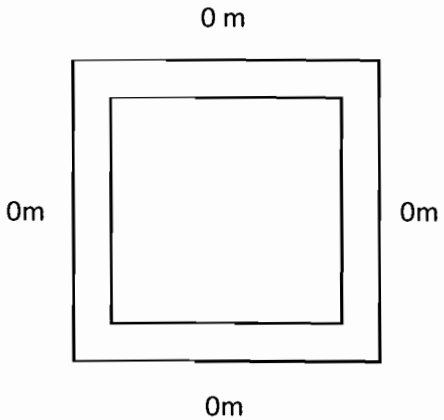

GENERADOR

Ing. Manuel Escobedo Hernandez
Residente D.O.P.M.

Ing. Vicente Campos Puertas
CONSTRUCCIONES Y PERFORACIONES CAVA SA DE CV

	CONSTRUCCION DE CUARTOS EN DISTINTOS PUNTOS DE LA CIUDAD,ZONA 2 CONSTRUCCIONES Y PERFORACIONES CAVA S.A DE C.V		CONTRATO DE OBRA PUBLICA 201/2016 ACOTACION METROS ESCALAS INDICADAS		21
	PROPIEDAD:	Melida Madrigal Ponce	COLONIA	FECHA	
	UBICACIÓN	Desierto de Sonora 3308	El Porvenir	NOV.2016	CUARTO

TRAZO

4.00	X	3.00			=			**12.00 M2**

EXCAVACION

LONGITUD		ANCHO		ALTURA				
3.20	X	0.55	X	0.70	=	1.23		
3.20	X	0.55	X	0.70	=	1.23		
3.30	X	0.55	X	0.70	=	1.27		
0.00	X	0.55	X	0.00	=	0.00		**3.73 M3**

ZAPATA CORRIDA

4.40	+	4.40	+	2.60	+	2.60	=	**14.00 ML**

RODAPIE

0.00	X	0.40	=	0.00				
0.00	X	0.40	=	0.00				
0.00	X	0.40	=	0.00				
0.00	X	0.40	=	0.00			=	**0.00 M2**

DALA DE DESPLANTE

0.00	+	0.00	+	0.00	+	0.00	=	**0.00 ML**

CASTILLOS

0.00	+	0.00	+	0.00	+	0.00	=	**0.00 ML**

MURO

0.00	+	0.00	+	0.00	+	0.00		
=		0.00	X	2.10	H			
=				0.00				
-2.10	X	1.00	=	-2.10				
-1.00	X	1.00	=	-1.00				**-3.10 M2**

DALA DE CERRAMIENTO

0.00	+	0.00	+	0.00	+	0.00	=	**0.00 ML**

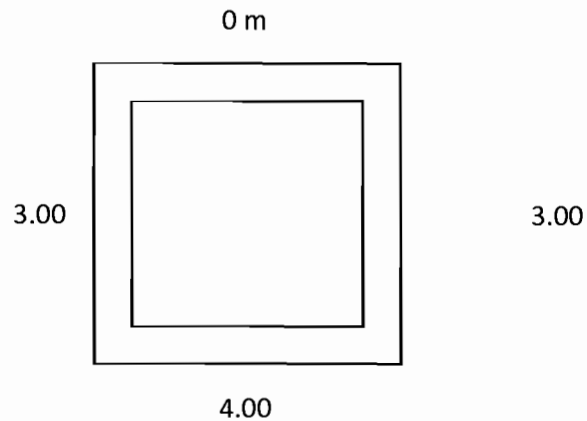

GENERADOR

Ing. Manuel Escobedo Hernandez
Residente D.O.P.M.

Ing. Vicente Campos Puertas
CONSTRUCCIONES Y PERFORACIONES CAVA SA DE CV

	CONSTRUCCION DE CUARTOS EN DISTINTOS PUNTOS DE LA CIUDAD,ZONA 2 CONSTRUCCIONES Y PERFORACIONES CAVA S.A DE C.V		CONTRATO DE OBRA PUBLICA 201/2016 ACOTACION METROS ESCALAS INDICADAS		22
	PROPIEOAD:	Maria del Carmen Fuentes Martinez	COLONIA	FECHA	
	UBICACIÓN	Mina Reforma 3727	El Porvenir	NOV.2016	CUARTO

TRAZO

4.00	X	3.00			=			**12.00 M2**

EXCAVACION

LONGITUD		ANCHO		ALTURA				
4.20	X	0.55	X	0.65	=	1.50		
4.20	X	0.55	X	0.65	=	1.50		
2.60	X	0.55	X	0.65	=	0.93		
0.00	X	0.55	X	0.65	=	0.00		**3.93 M3**

ZAPATA CORRIDA

4.20	+	4.20	+	2.60	+	0.00	=	**11.00 ML**

RODAPIE

3.70	X	0.40	=	1.48				
3.70	X	0.40	=	1.48				
2.70	X	0.40	=	1.08				
0.00	X	0.00	=	0.00			=	**4.04 M2**

DALA DE DESPLANTE

4.00	+	4.00	+	2.70	+	0.00	=	**10.70 ML**

CASTILLOS

2.50	+	2.50	+	2.50	+	2.50	=	**10.00 ML**

MURO

3.70	+	3.70	+	2.70	+	0.00
=		10.10	X	2.10	H	
=				21.21		
-2.10	X	1.00	=	-2.10		
-1.00	X	1.00	=	-1.00		**18.11 M2**

DALA DE CERRAMIENTO

4.00	+	4.00	+	2.70	+	0.00	=	**10.70 ML**

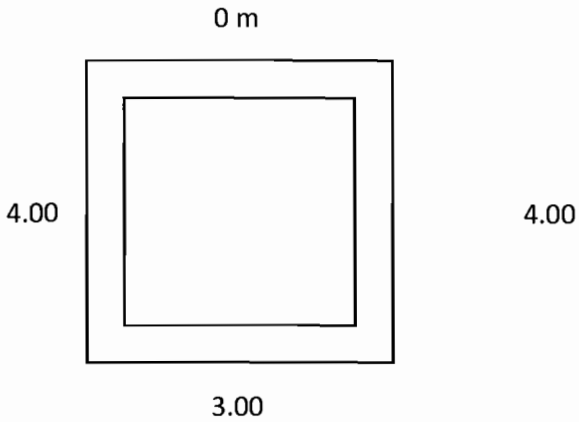

GENERADOR

Ing. Manuel Escobedo Hernandez
Residente D.O.P.M.

Ing. Vicente Campos Puertas
CONSTRUCCIONES Y PERFORACIONES CAVA SA DE CV

CONSTRUCCIDN DE CUARTOS EN DISTINTOS PUNTOS DE LA CIUDAD,ZONA 2 CONSTRUCCIONES Y PERFORACIONES CAVA S.A DE C.V			CONTRATO DE OBRA PUBLICA 201/2016 ACOTACION METROS ESCALAS INDICADAS		23
PROPIEDAD:	Blanca Estela Castañeda Molina		COLONIA	FECHA	
UBICACIÓN	Desierto de Sonora	3517	El Porvenir	NOV.2016	CUARTO

TRAZO

0.00	X	3.00			=			**0.00 M2**

EXCAVACION

LONGITUD		ANCHO		ALTURA				
0.00	X	0.55	X	0.35	=	0.00		
0.00	X	0.55	X	0.35	=	0.00		
0.00	X	0.55	X	0.35	=	0.00		
0.00	X	0.55	X	0.35	=	0.00		**0.00 M3**

ZAPATA CORRIDA

0.00	+	0.00	+	0.00	+	0.00	=	**0.00 ML**

RODAPIE

0.00	X	0.40	=	0.00				
0.00	X	0.40	=	0.00				
0.00	X	0.40	=	0.00				
0.00	X	0.40	=	0.00			=	**0.00 M2**

DALA DE DESPLANTE

0.00	+	0.00	+	0.00	+	0.00	=	**0.00 ML**

CASTILLOS

0.00	+	0.00	+	0.00	+	0.00	=	**0.00 ML**

MURO

0.00	+	0.00	+	0.00	+	0.00		
=		0.00	X	2.10	H			
=				0.00				
-2.10	X	1.00	=	-2.10				
-1.00	X	1.00	=	-1.00				**-3.10 M2**

DALA DE CERRAMIENTO

0.00	+	0.00	+	0.00	+	0.00	=	**0.00 ML**

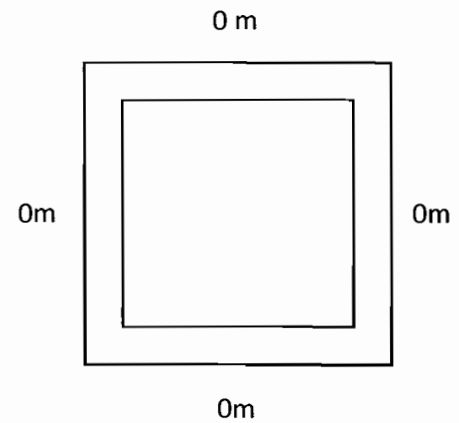

GENERADOR

Ing. Manuel Escobedo Hernandez
Residente D.O.P.M.

Ing. Vicente Campos Puertas
CONSTRUCCIONES Y PERFORACIONES CAVA SA DE CV

CONSTRUCCION DE CUARTOS EN DISTINTOS PUNTOS DE LA CIUDAD,ZONA 2 CONSTRUCCIONES Y PERFORACIONES CAVA S.A DE C.V		CONTRATO DE OBRA PUBLICA 201/2016		24
		ACOTACION METROS ESCALAS INDICADAS		
PROPIEDAO:	Wendy Rocio Alvarado Lopez	COLONIA	FECHA	
UBICACIÓN	Mina Corralitos 3713	El Porvenir	NOV.2016	CUARTO

TRAZO

4.00	X	3.00			=			**12.00 M2**

EXCAVACION

LONGITUD		ANCHO		ALTURA				
3.20	X	0.55	X	0.42	=	0.74		
3.20	X	0.55	X	0.42	=	0.74		
3.30	X	0.55	X	0.42	=	0.76		
0.00	X	0.55	X	0.42	=	0.00		**2.24 M3**

ZAPATA CORRIDA

0.00	+	0.00	+	0.00	+	0.00	=	**0.00 ML**

RODAPIE

0.00	X	0.40	=	0.00				
0.00	X	0.40	=	0.00				
0.00	X	0.40	=	0.00				
0.00	X	0.40	=	0.00			=	**0.00 M2**

DALA DE DESPLANTE

0.00	+	0.00	+	0.00	+	0.00	=	**0.00 ML**

CASTILLOS

0.00	+	0.00	+	0.00	+	0.00	=	**0.00 ML**

MURO

0.00	+	0.00	+	0.00	+	0.00	
=		0.00	X	2.10	H		
=				0.00			
-2.10	X	1.00	=	-2.10			
-1.00	X	1.00	=	-1.00			**-3.10 M2**

DALA DE CERRAMIENTO

0.00	+	0.00	+	0.00	+	0.00	=	**0.00 ML**

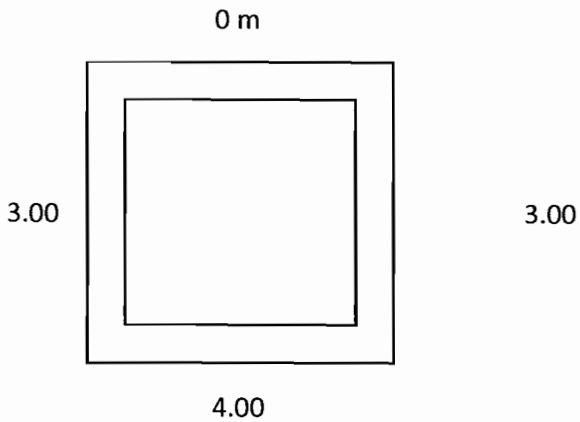

GENERADOR

Ing. Manuel Escobedo Hernandez
Residente D.O.P.M.

Ing. Vicente Campos Puertas
CONSTRUCCIONES Y PERFORACIONES CAVA SA DE CV

	CONSTRUCCION DE CUARTOS EN DISTINTOS PUNTOS DE LA CIUDAD,ZONA 2 CONSTRUCCIONES Y PERFORACIONES CAVA S.A DE C.V		CONTRATO DE OBRA PUBLICA 201/2016 ACOTACION METROS ESCALAS INDICADAS		25
	PROPIEDAD:	Roberto Escobar Hernandez	COLONIA	FECHA	
	UBICACIÓN	Luis R. Garza 14720	Chihuahua 2000 II Etapa	NOV.2016	CUARTO

TRAZO

4.00	X	3.00			=			**12.00 M2**

EXCAVACION

LONGITUD		ANCHO		ALTURA				
3.20	X	0.55	X	0.50	=	0.88		
3.20	X	0.55	X	0.50	=	0.88		
3.30	X	0.55	X	0.50	=	0.91		
0.00	X	0.55	X	0.00	=	0.00		**2.67 M3**

ZAPATA CORRIDA

0.00	+	0.00	+	0.00	+	0.00	=	**0.00 ML**

RODAPIE

0.00	X	0.40	=	0.00				
0.00	X	0.40	=	0.00				
0.00	X	0.40	=	0.00				
0.00	X	0.40	=	0.00			=	**0.00 M2**

DALA DE DESPLANTE

0.00	+	0.00	+	0.00	+	0.00	=	**0.00 ML**

CASTILLOS

0.00	+	0.00	+	0.00	+	0.00	=	**0.00 ML**

MURO

0.00	+	0.00	+	0.00	+	0.00		
=		0.00	X	2.10	H			
=				0.00				
-2.10	X	1.00	=	-2.10				
-1.00	X	1.00	=	-1.00				**-3.10 M2**

DALA DE CERRAMIENTO

0.00	+	0.00	+	0.00	+	0.00	=	**0.00 ML**

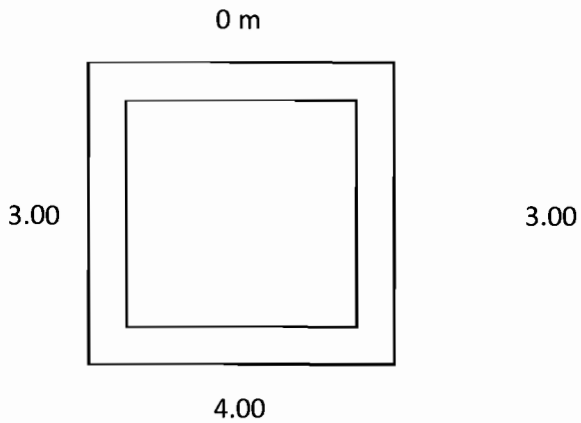

GENERADOR

Ing. Manuel Escobedo Hernandez
Residente D.O.P.M.

Ing. Vicente Campos Puertas
CONSTRUCCIONES Y PERFORACIONES CAVA SA DE CV

	CONSTRUCCION DE CUARTOS EN DISTINTOS PUNTOS DE LA CIUDAD,ZONA 2 CONSTRUCCIONES Y PERFORACIONES CAVA S.A DE C.V		CONTRATO DE OBRA PUBLICA 201/2016 ACOTACION METROS ESCALAS INDICADAS		26
	PROPIEDAD:	Enedina Aracely Acosta Villalobos	COLONIA	FECHA	
	UBICACIÓN	Mina del Oro 15932	Villas del Real	NOV.2016	CUARTO

TRAZO

4.00	X	3.00			=			**12.00 M2**

EXCAVACION

LONGITUD		ANCHO		ALTURA				
3.20	X	0.55	X	0.65	=	1.14		
3.20	X	0.55	X	0.65	=	1.14		
3.40	X	0.55	X	0.65	=	1.22		
0.00	X	0.55	X	0.65	=	0.00		**3.50 M3**

ZAPATA CORRIDA

3.20	+	3.20	+	3.40	+	0.00	=	**9.80 ML**

RODAPIE

2.70	X	0.40	=	1.08				
2.70	X	0.40	=	1.08				
3.70	X	0.40	=	1.48				
0.00	X	0.40	=	0.00			=	**3.64 M2**

DALA DE DESPLANTE

3.00	+	3.00	+	3.70	+	0.00	=	**9.70 ML**

CASTILLOS

2.50	+	2.50	+	2.50	+	2.50	=	**10.00 ML**

MURO

2.70	+	2.70	+	3.70	+	0.00		
=		9.10	X	2.10	H			
=				19.11				
-2.10	X	1.00	=	-2.10				
-1.00	X	1.00	=	-1.00				**16.01 M2**

DALA DE CERRAMIENTO

3.00	+	3.00	+	3.70	+	2.70	=	**12.40 ML**

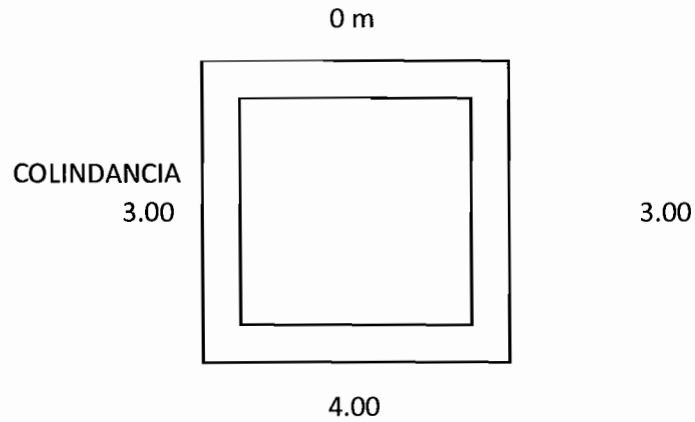

GENERADOR

Ing. Manuel Escobedo Hernandez
Residente DIO.P.M.

Ing. Vicente Campos Puertas
CONSTRUCCIONES Y PERFORACIONES CAVA SA DE CV

CONSTRUCCION DE CUARTOS EN DISTINTOS PUNTOS DE LA CIUDAD,ZONA 2 CONSTRUCCIONES Y PERFORACIONES CAVA S.A DE C.V			CONTRATO DE OBRA PUBLICA 201/2016 ACOTACION METROS ESCALAS INDICADAS		CONSTRUCCIONES Y PERFORACIONES CAVA	27
PROPIEDAD:	Sandra Espino Muela		COLONIA	FECHA		
UBICACIÓN	Mina de Vesubio	3718	Antorcha Popular	NOV.2016		CUARTO

TRAZO

4.00	X	3.00			=			**12.00 M2**

EXCAVACION

LONGITUD		ANCHO		ALTURA				
3.20	X	0.55	X	0.35	=	0.62		
3.20	X	0.55	X	0.35	=	0.62		
3.30	X	0.55	X	0.35	=	0.64		
0.00	X	0.55	X	0.35	=	0.00		**1.87 M3**

ZAPATA CORRIDA

0.00	+	0.00	+	0.00	+	0.00	=	**0.00 ML**

RODAPIE

0.00	X	0.40	=	0.00				
0.00	X	0.40	=	0.00				
0.00	X	0.40	=	0.00				
0.00	X	0.40	=	0.00			=	**0.00 M2**

DALA DE DESPLANTE

0.00	+	0.00	+	0.00	+	0.00	=	**0.00 ML**

CASTILLOS

0.00	+	0.00	+	0.00	+	0.00	=	**0.00 ML**

MURO

0.00	+	0.00	+	0.00	+	0.00		
=		0.00	X	2.10	H			
=				0.00				
-2.10	X	1.00	=	-2.10				
-1.00	X	1.00	=	-1.00				**-3.10 M2**

DALA DE CERRAMIENTO

0.00	+	0.00	+	0.00	+	0.00	=	**0.00 ML**

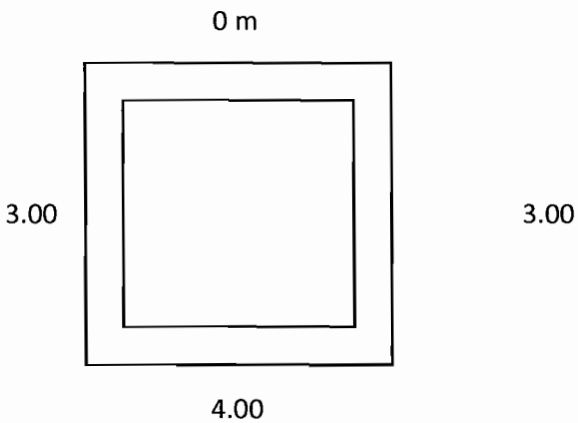

GENERADOR

Ing. Manuel Escobedo Hernandez
Residente D.O.P.M.

Ing. Vicente Campos Puertas
CONSTRUCCIONES Y PERFORACIONES CAVA SA DE CV

	CONSTRUCCION DE CUARTOS EN DISTINTOS PUNTOS DE LA CIUDAD,ZONA 2 CONSTRUCCIONES Y PERFORACIONES CAVA S.A DE C.V		CONTRATO DE OBRA PUBLICA 201/2016 ACOTACION METROS ESCALAS INDICADAS		CONSTRUCCIONES Y PERFORACIONES CAVA	28
	PROPIEDAD:	Maria Leon Vazquez	COLONIA	FECHA		
	UBICACIÓN	Mina Nueve Millas 3724	Antorcha Popular	NOV.2016		CUARTO

TRAZO

4.00	X	3.00			=			**12.00 M2**

EXCAVACION

LONGITUD		ANCHO		ALTURA				
3.20	X	0.55	X	0.50	=	0.88		
3.20	X	0.55	X	0.50	=	0.88		
3.30	X	0.55	X	0.50	=	0.91		
0.00	X	0.55	X	0.50	=	0.00		**2.67 M3**

ZAPATA CORRIDA

0.00	+	0.00	+	0.00	+	0.00	=	**0.00 ML**

RODAPIE

0.00	X	0.40	=	0.00				
0.00	X	0.40	=	0.00				
0.00	X	0.40	=	0.00				
0.00	X	0.40	=	0.00			=	**0.00 M2**

DALA DE DESPLANTE

0.00	+	0.00	+	0.00	+	0.00	=	**0.00 ML**

CASTILLOS

0.00	+	0.00	+	0.00	+	0.00	=	**0.00 ML**

MURO

0.00	+	0.00	+	0.00	+	0.00		
=		0.00	X	2.10	H			
=				0.00				
-2.10	X	1.00	=	-2.10				
-1.00	X	1.00	=	-1.00				**-3.10 M2**

DALA DE CERRAMIENTO

0.00	+	0.00	+	0.00	+	0.00	=	**0.00 ML**

CASA

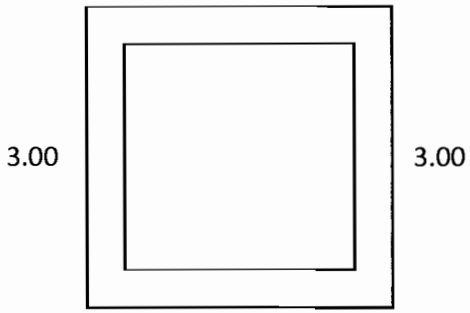

GENERADOR

Ing. Manuel Escobedo Hernandez
Residente D.O.P.M.A.

Ing. Vicente Campos Puertas
CONSTRUCCIONES Y PERFORACIONES CAVA SA DE CV

CONSTRUCCION DE CUARTOS EN DISTINTOS PUNTOS DE LA CIUDAD,ZONA 2 CONSTRUCCIONES Y PERFORACIONES CAVA S.A DE C.V		CONTRATO DE OBRA PUBLICA 201/2016		29
		ACOTACION METROS ESCALAS INDICADAS		
PROPIEDAD:	Norma Hernandez Quezada	COLONIA	FECHA	
UBICACIÓN	Mineral Lechuguilla 5133	El Mineral II	NOV.2016	CUARTO

TRAZO

0.00	X	3.00			=			**0.00 M2**

EXCAVACION

LONGITUD		ANCHO		ALTURA				
0.00	X	0.55	X	0.35	=	0.00		
0.00	X	0.55	X	0.35	=	0.00		
0.00	X	0.55	X	0.35	=	0.00		
0.00	X	0.55	X	0.35	=	0.00		**0.00 M3**

ZAPATA CORRIDA

0.00	+	0.00	+	0.00	+	0.00	=	**0.00 ML**

RODAPIE

0.00	X	0.40	=	0.00				
0.00	X	0.40	=	0.00				
0.00	X	0.40	=	0.00				
0.00	X	0.40	=	0.00			=	**0.00 M2**

DALA DE DESPLANTE

0.00	+	0.00	+	0.00	+	0.00	=	**0.00 ML**

CASTILLOS

0.00	+	0.00	+	0.00	+	0.00	=	**0.00 ML**

MURO

0.00	+	0.00	+	0.00	+	0.00		
=		0.00	X	2.10	H			
=				0.00				
-2.10	X	1.00	=	-2.10				
-1.00	X	1.00	=	-1.00				**-3.10 M2**

DALA DE CERRAMIENTO

0.00	+	0.00	+	0.00	+	0.00	=	**0.00 ML**

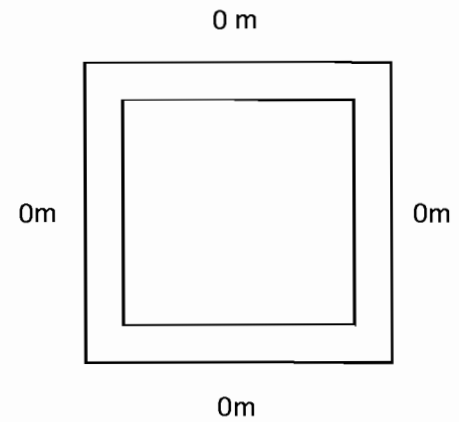

GENERADOR

Ing. Manuel Estobedo Hernandez
Residente D.O.P.M.

Ing. Vicente Campos Puertas
CONSTRUCCIONES Y PERFORACIONES CAVA SA DE CV

	CONSTRUCCION DE CUARTOS EN DISTINTOS PUNTOS DE LA CIUDAD,ZONA 2 CONSTRUCCIONES Y PERFORACIONES CAVA S.A DE C.V		CONTRATO DE OBRA PUBLICA 201/2016 ACOTACION METROS ESCALAS INDICADAS		CONSTRUCCIONES Y PERFORACIONES CAVA	30
	PROPIEDAD:	Mariela Gastelum Palma	COLONIA	FECHA		
	UBICACIÓN	Mineral Hercules 16339	Mineral	NOV.2016		CUARTO

TRAZO

4.00	X	3.00			=			**12.00 M2**

EXCAVACION

LONGITUD		ANCHO		ALTURA				
3.20	X	0.55	X	0.40	=	0.70		
3.20	X	0.55	X	0.40	=	0.70		
3.30	X	0.55	X	0.40	=	0.73		
0.00	X	0.55	X	0.40	=	0.00		**2.13 M3**

ZAPATA CORRIDA

4.40	+	4.40	+	2.60	+	2.60	=	**14.00 ML**

RODAPIE

2.70	X	0.40	=	1.08				
2.70	X	0.40	=	1.08				
3.70	X	0.40	=	1.48				
0.00	X	0.40	=	0.00			=	**3.64 M2**

DALA DE DESPLANTE

3.00	+	3.00	+	3.70	+	0.00	=	**9.70 ML**

CASTILLOS

0.00	+	0.00	+	0.00	+	0.00	=	**0.00 ML**

MURO

0.00	+	0.00	+	0.00	+	0.00		
=		0.00	X	2.10	H			
=				0.00				
-2.10	X	1.00	=	-2.10				
-1.00	X	1.00	=	-1.00				**-3.10 M2**

DALA DE CERRAMIENTO

0.00	+	0.00	+	0.00	+	0.00	=	**0.00 ML**

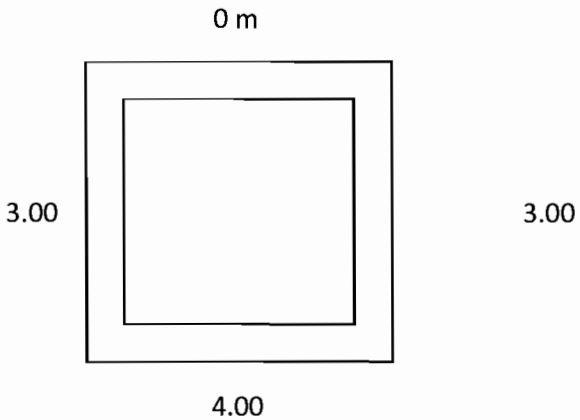

GENERADOR

Ing. Manuel Escobedo Hernández
Residente D.O.P.M.

Ing. Vicente Campos Puertas
CONSTRUCCIONES Y PERFORACIONES CAVA SA DE CV

CONSTRUCCION DE CUARTOS EN DISTINTOS PUNTOS DE LA CIUDAD,ZONA 2 CONSTRUCCIONES Y PERFORACIONES CAVA S.A DE C.V			CONTRATO DE OBRA PUBLICA 201/2016 ACOTACION METROS ESCALAS INDICADAS		31
PROPIEDAD:	Alma Delia Cordero Rivera		COLONIA	FECHA	
UBICACIÓN	Mineral La Quebrada	4908	El Mineral II	NOV.2016	CUARTO

TRAZO

4.00	X	3.00			=			**12.00 M2**

EXCAVACION

LONGITUD		ANCHO		ALTURA				
3.20	X	0.55	X	0.40	=	0.70		
3.20	X	0.55	X	0.40	=	0.70		
3.30	X	0.55	X	0.40	=	0.73		
0.00	X	0.55	X	0.40	=	0.00		**2.13 M3**

ZAPATA CORRIDA

4.40	+	4.40	+	2.60	+	2.60	=	**14.00 ML**

RODAPIE

2.70	X	0.40	=	1.08				
2.70	X	0.40	=	1.08				
3.70	X	0.40	=	1.48				
0.00	X	0.40	=	0.00			=	**3.64 M2**

DALA DE DESPLANTE

3.00	+	3.00	+	3.70	+	0.00	=	**9.70 ML**

CASTILLOS

0.00	+	0.00	+	0.00	+	0.00	=	**0.00 ML**

MURO

0.00	+	0.00	+	0.00	+	0.00		
=		0.00	X	2.10	H			
=				0.00				
-2.10	X	1.00	=	-2.10				
-1.00	X	1.00	=	-1.00				**-3.10 M2**

DALA DE CERRAMIENTO

0.00	+	0.00	+	0.00	+	0.00	=	**0.00 ML**

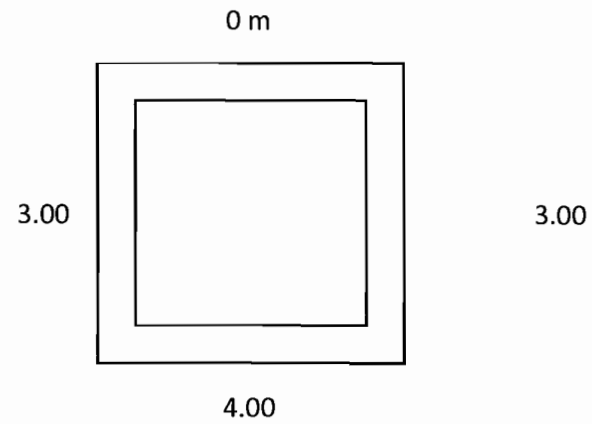

GENERADOR

Ing. Manuel Escobedo Hernandez
Residente D.O.P.M.

Ing. Vicente Campos Puertas
CONSTRUCCIONES Y PERFORACIONES CAVA SA DE CV

CDNSTRUCCION DE CUARTOS EN DISTINTOS PUNTOS OE LA CIUDAD,ZONA 2 CONSTRUCCIONES Y PERFORACIONES CAVA S.A DE C.V			CONTRATO DE OBRA PUBLICA 201/2016 ACOTACION METROS ESCALAS INDICADAS		32
PROPIEDAD:	Gloria lucero Chavez Chavez		COLONIA	FECHA	
UBICACIÓN	Mineral cerro Prieto	16350	El Mineral II	NOV.2016	CUARTO

TRAZO

4.00	X	3.00			=			**12.00 M2**

EXCAVACION

LONGITUD		ANCHO		ALTURA				
3.20	X	0.55	X	0.40	=	0.70		
3.20	X	0.55	X	0.40	=	0.70		
3.30	X	0.55	X	0.40	=	0.73		
0.00	X	0.55	X	0.40	=	0.00		**2.13 M3**

ZAPATA CORRIDA

4.40	+	4.40	+	2.60	+	2.60	=	**14.00 ML**

RODAPIE

2.70	X	0.40	=	1.08				
2.70	X	0.40	=	1.08				
3.70	X	0.40	=	1.48				
0.00	X	0.40	=	0.00			=	**3.64 M2**

DALA DE DESPLANTE

3.00	+	3.00	+	3.70	+	0.00	=	**9.70 ML**

CASTILLOS

0.00	+	0.00	+	0.00	+	0.00	=	**0.00 ML**

MURO

0.00	+	0.00	+	0.00	+	0.00		
=		0.00	X	2.10	H			
=				0.00				
-2.10	X	1.00	=	-2.10				
-1.00	X	1.00	=	-1.00				**-3.10 M2**

DALA DE CERRAMIENTO

0.00	+	0.00	+	0.00	+	0.00	=	**0.00 ML**

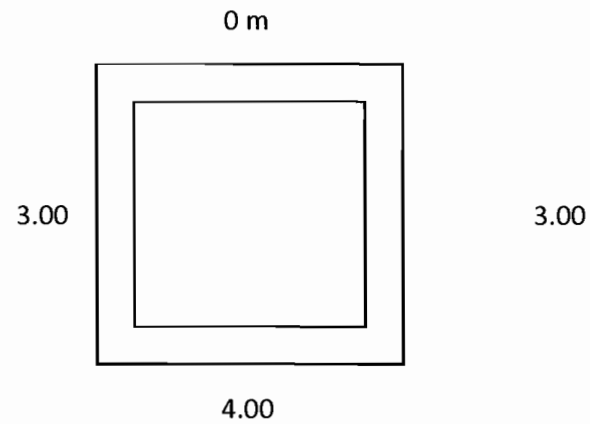

GENERADOR

Ing. Manuel Escobedo Hernandez
Residente D.O.P.M.

Ing. Vicente Campos Puertas
CONSTRUCCIONES Y PERFORACIONES CAVA SA DE CV

CONSTRUCCION DE CUARTOS EN DISTINTOS PUNTOS DE LA CIUDAD,ZONA 2 CONSTRUCCIONES Y PERFORACIONES CAVA S.A DE C.V			CONTRATO DE OBRA PUBLICA 201/2016 ACOTACION METROS ESCALAS INDICADAS		33
PROPIEDAO:	Sara Carlota Arzate Gonzalez		COLONIA	FECHA	
UBICACIÓN	Dolores Pimentel	16309	Pedro Dominfuez	NOV.2016	CUARTO

TRAZO

4.00	X	3.00			=			**12.00 M2**

EXCAVACION

LONGITUD		ANCHO		ALTURA				
3.20	X	0.55	X	0.40	=	0.70		
3.20	X	0.55	X	0.40	=	0.70		
3.30	X	0.55	X	0.40	=	0.73		
0.00	X	0.55	X	0.40	=	0.00		**2.13 M3**

ZAPATA CORRIDA

4.40	+	4.40	+	2.60	+	2.60	=	**14.00 ML**

RODAPIE

2.70	X	0.40	=	1.08				
2.70	X	0.40	=	1.08				
3.70	X	0.40	=	1.48				
0.00	X	0.40	=	0.00			=	**3.64 M2**

DALA DE DESPLANTE

3.00	+	3.00	+	3.70	+	0.00	=	**9.70 ML**

CASTILLOS

3.05	+	3.05	+	3.05	+	3.05	=	**12.20 ML**

MURO

2.70	+	2.70	+	3.70	+	0.00		
=		9.10	X	2.10	H			
=				19.11				
-2.10	X	1.00	=	-2.10				
-1.00	X	1.00	=	-1.00				**16.01 M2**

DALA DE CERRAMIENTO

3.00	+	3.00	+	3.70	+	0.00	=	**9.70 ML**

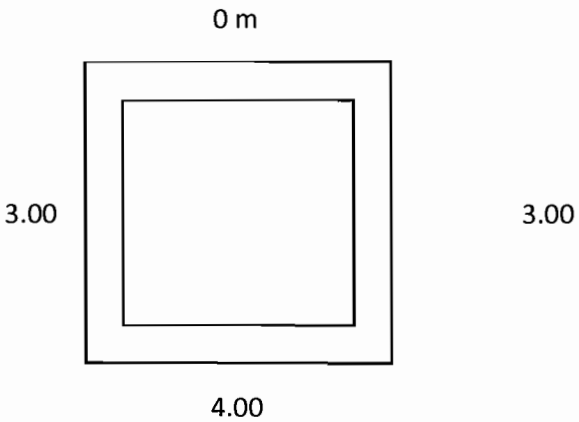

GENERADOR

Ing. Manuel Escobedo Hernandez
Residente D.O.P.M.

Ing. Vicente Campos Puertas
CONSTRUCCIONES Y PERFORACIONES CAVA SA DE CV

CONSTRUCCION DE CUARTOS EN DISTINTOS PUNTOS DE LA CIUDAD,ZONA 2 CONSTRUCCIONES Y PERFORACIONES CAVA S.A DE C.V			CONTRATO DE OBRA PUBLICA 201/2016		34
			ACOTACION METROS ESCALAS INDICADAS		
PROPIEDAD:	Maria Noelia Palma Muela		COLONIA	FECHA	
UBICACIÓN	Ignacio Rodriguez	16928	Ampliacion Nuevo Triunfo	NOV.2016	CUARTO

TRAZO

4.00	X	3.00			=			**12.00 M2**

EXCAVACION

LONGITUD		ANCHO		ALTURA				
3.20	X	0.55	X	0.40	=	0.70		
3.20	X	0.55	X	0.40	=	0.70		
3.30	X	0.55	X	0.40	=	0.73		
0.00	X	0.55	X	0.40	=	0.00		**2.13 M3**

ZAPATA CORRIDA

4.40	+	4.40	+	2.60	+	2.60	=	**14.00 ML**

RODAPIE

2.70	X	0.40	=	1.08				
2.70	X	0.40	=	1.08				
3.70	X	0.40	=	1.48				
0.00	X	0.40	=	0.00			=	**3.64 M2**

DALA DE DESPLANTE

3.00	+	3.00	+	3.70	+	0.00	=	**9.70 ML**

CASTILLOS

3.05	+	3.05	+	3.05	+	3.05	=	**12.20 ML**

MURO

2.70	+	2.70	+	3.70	+	0.00		
=		9.10	X	2.10	H			
=				19.11				
-2.10	X	1.00	=	-2.10				
-1.00	X	1.00	=	-1.00				**16.01 M2**

DALA DE CERRAMIENTO

3.00	+	3.00	+	3.70	+	0.00	=	**9.70 ML**

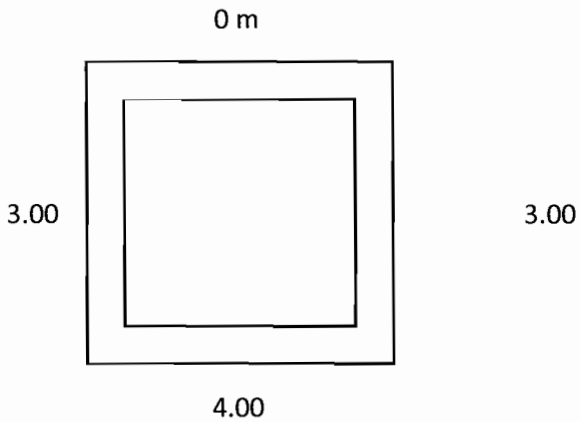

GENERADOR

Ing. Manuel Escobedo Hernandez
Residente D.O.P.M.

Ing. Vicente Campos Puertas
CONSTRUCCIONES Y PERFORACIONES CAVA SA DE CV

	CONSTRUCCION DE CUARTOS EN DISTINTOS PUNTOS DE LA CIUDAD,ZONA 2 CONSTRUCCIONES Y PERFORACIONES CAVA S.A OE C.V		CONTRATO DE OBRA PUBLICA 201/2016 ACOTACION METROS ESCALAS INDICADAS	CONSTRUCCIONES Y PERFORACIONES CAVA	35
	PROPIEDAD:	Silvia Galindo Renteria	COLONIA	FECHA	
	UBICACIÓN	Francisco Martinez 16109	Jose Francisco Ruiz Maseeu	NOV.2016	CUARTO

TRAZO

4.00	X	3.00			=			**12.00 M2**

EXCAVACION

LONGITUD		ANCHO		ALTURA				
3.20	X	0.55	X	0.40	=	0.70		
3.20	X	0.55	X	0.40	=	0.70		
3.30	X	0.55	X	0.40	=	0.73		
0.00	X	0.55	X	0.40	=	0.00		**2.13 M3**

ZAPATA CORRIDA

4.40	+	4.40	+	2.60	+	2.60	=	**14.00 ML**

RODAPIE

2.70	X	0.40	=	1.08				
2.70	X	0.40	=	1.08				
3.70	X	0.40	=	1.48				
0.00	X	0.40	=	0.00			=	**3.64 M2**

DALA DE DESPLANTE

3.00	+	3.00	+	3.70	+	0.00	=	**9.70 ML**

CASTILLOS

0.00	+	0.00	+	0.00	+	0.00	=	**0.00 ML**

MURO

0.00	+	0.00	+	0.00	+	0.00		
=		0.00	X	2.10	H			
=				0.00				
-2.10	X	1.00	=	-2.10				
-1.00	X	1.00	=	-1.00				**-3.10 M2**

DALA DE CERRAMIENTO

0.00	+	0.00	+	0.00	+	0.00	=	**0.00 ML**

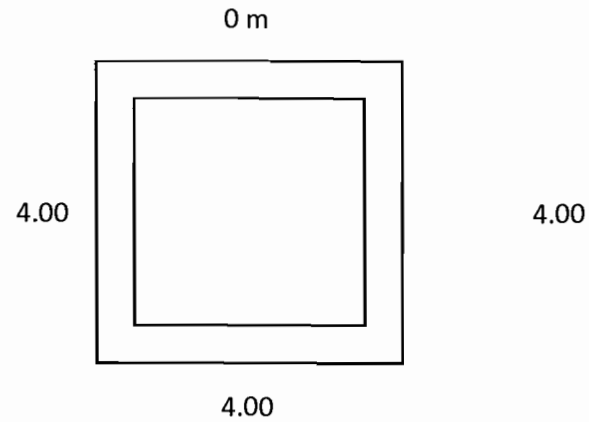

GENERADOR

Ing. Manuel Escobedo Hernandez
Residente D.O.P.M.

Ing. Vicente Campos Puertas
CONSTRUCCIONES Y PERFORACIONES CAVA SA DE CV

	CONSTRUCCION DE CUARTOS EN DISTINTOS PUNTOS DE LA CIUDAD,ZONA 2 CONSTRUCCIONES Y PERFORACIONES CAVA S.A DE C.V		CONTRATO DE OBRA PUBLICA 201/2016 ACOTACION METROS ESCALAS INDICADAS	CONSTRUCCIONES Y PERFORACIONES CAVA	36
	PROPIEDAD:	lorena Molina Chaparro	COLONIA	FECHA	
	UBICACIÓN	Agustin Armendariz 16143	Jose Francisco Ruiz Maseeu	NOV.2016	CUARTO

TRAZO

4.00	X	3.00			=			**12.00 M2**

EXCAVACION

LONGITUD		ANCHO		ALTURA				
3.20	X	0.55	X	0.40	=	0.70		
3.20	X	0.55	X	0.40	=	0.70		
3.30	X	0.55	X	0.40	=	0.73		
0.00	X	0.55	X	0.40	=	0.00		**2.13 M3**

ZAPATA CORRIDA

4.40	+	4.40	+	2.60	+	2.60	=	**14.00 ML**

RODAPIE

2.70	X	0.40	=	1.08				
2.70	X	0.40	=	1.08				
3.70	X	0.40	=	1.48				
0.00	X	0.40	=	0.00			=	**3.64 M2**

DALA DE DESPLANTE

3.00	+	3.00	+	3.70	+	0.00	=	**9.70 ML**

CASTILLOS

0.00	+	0.00	+	0.00	+	0.00	=	**0.00 ML**

MURO

0.00	+	0.00	+	0.00	+	0.00		
=		0.00	X	2.10	H			
=				0.00				
-2.10	X	1.00	=	-2.10				
-1.00	X	1.00	=	-1.00				**-3.10 M2**

DALA DE CERRAMIENTO

0.00	+	0.00	+	0.00	+	0.00	=	**0.00 ML**

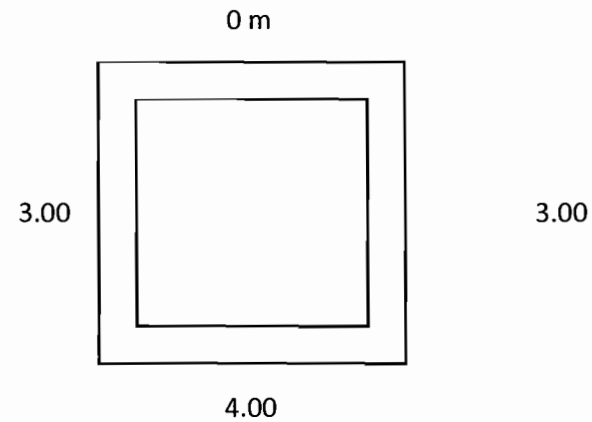

GENERADOR

Ing. Manuel Escobedo Hernandez
Residente D.O.P.V.

Ing. Vicente Campos Puertas
CONSTRUCCIONES Y PERFORACIONES CAVA SA DE CV

CONSTRUCCION DE CUARTOS EN DISTINTOS PUNTOS OE LA CIUDAD,ZONA 2 CONSTRUCCIONES Y PERFORACIONES CAVA S.A DE C.V			CONTRATO DE OBRA PUBLICA 201/2016		37
			ACOTACION METROS ESCALAS INDICADAS		
PROPIEDAD:	Gerardo Santiago		COLONIA	FECHA	
UBICACIÓN	Canada	16196	Ampliacion Nuevo Triunfo	NOV.2016	CUARTO

TRAZO

4.00	X	3.00			=			**12.00 M2**

EXCAVACION

LONGITUD		ANCHO		ALTURA				
3.20	X	0.55	X	0.40	=	0.70		
3.20	X	0.55	X	0.40	=	0.70		
3.30	X	0.55	X	0.40	=	0.73		
0.00	X	0.55	X	0.40	=	0.00		**2.13 M3**

ZAPATA CORRIDA

4.40	+	4.40	+	2.60	+	2.60	=	**14.00 ML**

RODAPIE

2.70	X	0.40	=	1.08				
2.70	X	0.40	=	1.08				
3.70	X	0.40	=	1.48				
0.00	X	0.40	=	0.00			=	**3.64 M2**

DALA DE DESPLANTE

3.00	+	3.00	+	3.70	+	0.00	=	**9.70 ML**

CASTILLOS

0.00	+	0.00	+	0.00	+	0.00	=	**0.00 ML**

MURO

0.00	+	0.00	+	0.00	+	0.00		
=		0.00	X	2.10	H			
=				0.00				
-2.10	X	1.00	=	-2.10				
-1.00	X	1.00	=	-1.00				**-3.10 M2**

DALA DE CERRAMIENTO

0.00	+	0.00	+	0.00	+	0.00	=	**0.00 ML**

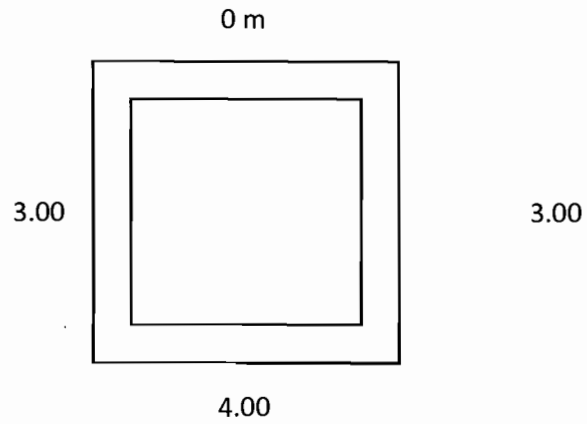

GENERADOR

Ing. Manuel Escobedo Hernandez
Residente D.O.P.M.

Ing. Vicente Campos Puertas
CONSTRUCCIONES Y PERFORACIONES CAVA SA DE CV

	CONSTRUCCION DE CUARTOS EN DISTINTOS PUNTOS DE LA CIUDAD,ZONA 2 CONSTRUCCIONES Y PERFORACIONES CAVA S.A DE C.V		CONTRATO DE OBRA PUBLICA 201/2016 ACOTACION METROS ESCALAS INDICADAS	CONSTRUCCIONES Y PERFORACIONES CAVA	38
	PROPIEDAD:	Guadalupe Castillo Chavez	COLONIA	FECHA	
	UBICACIÓN	ega Y Privada de Nombre de 4701	Ampliacion Nuevo Triunfo	NOV.2016	CUARTO

TRAZO

4.00	X	3.00			=			**12.00 M2**

EXCAVACION

LONGITUD		ANCHO		ALTURA				
3.20	X	0.55	X	0.40	=	0.70		
3.20	X	0.55	X	0.40	=	0.70		
3.30	X	0.55	X	0.40	=	0.73		
0.00	X	0.55	X	0.40	=	0.00		**2.13 M3**

ZAPATA CORRIDA

4.40	+	4.40	+	2.60	+	2.60	=	**14.00 ML**

RODAPIE

2.70	X	0.40	=	1.08				
2.70	X	0.40	=	1.08				
3.70	X	0.40	=	1.48				
0.00	X	0.40	=	0.00			=	**3.64 M2**

DALA DE DESPLANTE

3.00	+	3.00	+	3.70	+	0.00	=	**9.70 ML**

CASTILLOS

3.05	+	3.05	+	3.05	+	3.05	=	**12.20 ML**

MURO

2.70	+	2.70	+	3.70	+	0.00		
=		9.10	X	2.10	H			
=				19.11				
-2.10	X	1.00	=	-2.10				
-1.00	X	1.00	=	-1.00				**16.01 M2**

DALA DE CERRAMIENTO

3.00	+	3.00	+	3.70	+	0.00	=	**9.70 ML**

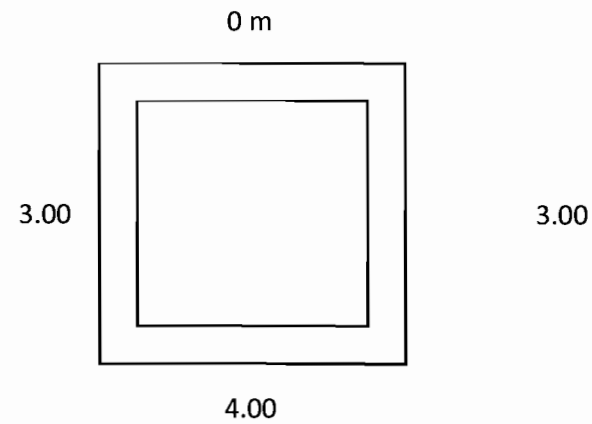

GENERADOR

Ing. Manuel Escobedo Hernandez
Residente D.O.P.M.

Ing. Vicente Campos Puertas
CONSTRUCCIONES Y PERFORACIONES CAVA SA DE CV

CONSTRUCCION DE CUARTOS EN DISTINTOS PUNTOS DE LA CIUDAD,ZONA 2 CONSTRUCCIONES Y PERFORACIONES CAVA S.A DE C.V			CONTRATO DE OBRA PUBLICA 201/2016 ACOTACION METROS ESCALAS INDICADAS		CONSTRUCCIONES Y PERFORACIONES CAVA	39
PROPIEDAD:	Lucina Sarabia Baca		COLONIA	FECHA		
UBICACIÓN	Hacienda de Guayana	16934	Ampliacion Nuevo Triunfo	NOV.2016		CUARTO

TRAZO

4.00	X	3.00			=			**12.00 M2**

EXCAVACION

LONGITUD		ANCHO		ALTURA				
3.20	X	0.55	X	0.40	=	0.70		
3.20	X	0.55	X	0.40	=	0.70		
3.30	X	0.55	X	0.40	=	0.73		
0.00	X	0.55	X	0.40	=	0.00		**2.13 M3**

ZAPATA CORRIDA

4.40	+	4.40	+	2.60	+	2.60	=	**14.00 ML**

RODAPIE

2.70	X	0.40	=	1.08				
2.70	X	0.40	=	1.08				
3.70	X	0.40	=	1.48				
0.00	X	0.40	=	0.00			=	**3.64 M2**

DALA DE DESPLANTE

3.00	+	3.00	+	3.70	+	0.00	=	**9.70 ML**

CASTILLOS

0.00	+	0.00	+	0.00	+	0.00	=	**0.00 ML**

MURO

0.00	+	0.00	+	0.00	+	0.00		
=		0.00	X	2.10	H			
=				0.00				
-2.10	X	1.00	=	-2.10				
-1.00	X	1.00	=	-1.00				**-3.10 M2**

DALA DE CERRAMIENTO

0.00	+	0.00	+	0.00	+	0.00	=	**0.00 ML**

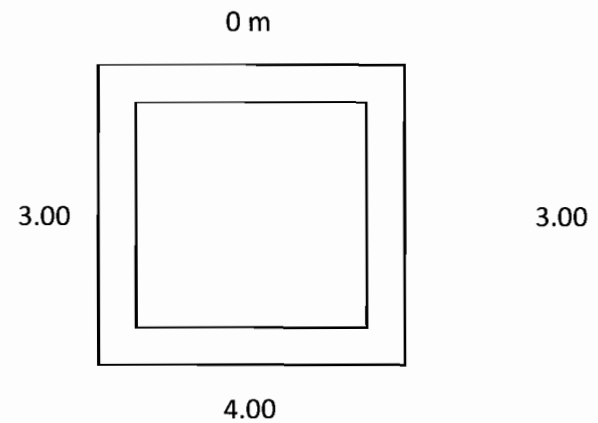

GENERADOR

Ing. Manuel Escobedo Hernandez
Residente D.D.P.M.

Ing. Vicente Campos Puertas
CONSTRUCCIONES Y PERFORACIONES CAVA SA DE CV

	CONSTRUCCIDN DE CUARTOS EN OISTINTOS PUNTOS DE LA CIUDAD,ZONA 2 CONSTRUCCIONES Y PERFORACIONES CAVA S.A DE C.V		CONTRATO DE OBRA PUBLICA 201/2016 ACOTACION METROS ESCALAS INDICADAS		CONSTRUCCIONES Y PERFORACIONES CAVA	40
	PROPIEOAO:	Margarita Espino Espino		COLONIA	FECHA	
	UBICACIÓN	Hacienda de Guayana	4505	Ampliacion Nuevo Triunfo	NOV.2016	CUARTO

TRAZO

4.00	X	3.00			=			**12.00 M2**

EXCAVACION

LONGITUD		ANCHO		ALTURA				
3.20	X	0.55	X	0.40	=	0.70		
3.20	X	0.55	X	0.40	=	0.70		
3.30	X	0.55	X	0.40	=	0.73		
0.00	X	0.55	X	0.40	=	0.00		**2.13 M3**

ZAPATA CORRIDA

4.40	+	4.40	+	2.60	+	2.60	=	**14.00 ML**

RODAPIE

2.70	X	0.40	=	1.08				
2.70	X	0.40	=	1.08				
3.70	X	0.40	=	1.48				
0.00	X	0.40	=	0.00			=	**3.64 M2**

DALA DE DESPLANTE

3.00	+	3.00	+	3.70	+	0.00	=	**9.70 ML**

CASTILLOS

0.00	+	0.00	+	0.00	+	0.00	=	**0.00 ML**

MURO

0.00	+	0.00	+	0.00	+	0.00		
=		0.00	X	2.10	H			
=				0.00				
-2.10	X	1.00	=	-2.10				
-1.00	X	1.00	=	-1.00				**-3.10 M2**

DALA DE CERRAMIENTO

0.00	+	0.00	+	0.00	+	0.00	=	**0.00 ML**

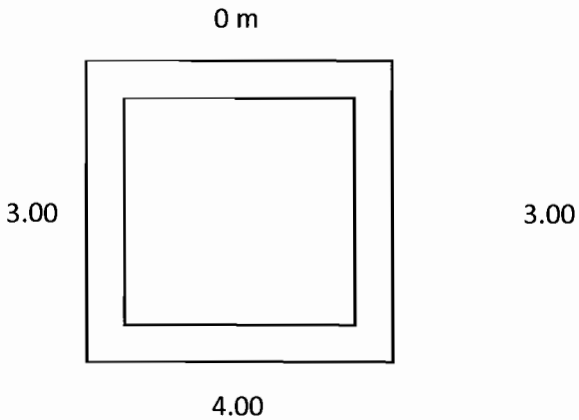

GENERADOR

Ing. Manuel Escobedo Hernandez
Residente D.O.P.M.

Ing. Vicente Campos Puertas
CONSTRUCCIONES Y PERFORACIONES CAVA SA DE CV

	CONSTRUCCION DE CUARTOS EN DISTINTOS PUNTOS DE LA CIUDAD,ZONA 2 CONSTRUCCIONES Y PERFORACIONES CAVA S.A DE C.V		CONTRATO DE OBRA PUBLICA 201/2016 ACOTACION METROS ESCALAS INDICADAS		CONSTRUCCIONES Y PERFORACIONES CAVA	41
	PROPIEDAD:	hermelinda Araujo martinez	COLONIA	FECHA		
	UBICACIÓN	Palo Alto 4502	Ampliacion Nuevo Triunfo	NOV.2016		CUARTO

TRAZO

0.00	X	3.00			=			**0.00 M2**

EXCAVACION

LONGITUD		ANCHO		ALTURA				
0.00	X	0.55	X	0.40	=	0.00		
0.00	X	0.55	X	0.40	=	0.00		
0.00	X	0.55	X	0.40	=	0.00		
0.00	X	0.55	X	0.40	=	0.00		**0.00 M3**

ZAPATA CORRIDA

0.00	+	0.00	+	0.00	+	0.00	=	**0.00 ML**

RODAPIE

0.00	X	0.40	=	0.00				
0.00	X	0.40	=	0.00				
0.00	X	0.40	=	0.00				
0.00	X	0.40	=	0.00			=	**0.00 M2**

DALA DE DESPLANTE

0.00	+	0.00	+	0.00	+	0.00	=	**0.00 ML**

CASTILLOS

0.00	+	0.00	+	0.00	+	0.00	=	**0.00 ML**

MURO

0.00	+	0.00	+	0.00	+	0.00		
=		0.00	X	2.10	H			
=				0.00				
-2.10	X	1.00	=	-2.10				
-1.00	X	1.00	=	-1.00				**-3.10 M2**

DALA DE CERRAMIENTO

0.00	+	0.00	+	0.00	+	0.00	=	**0.00 ML**

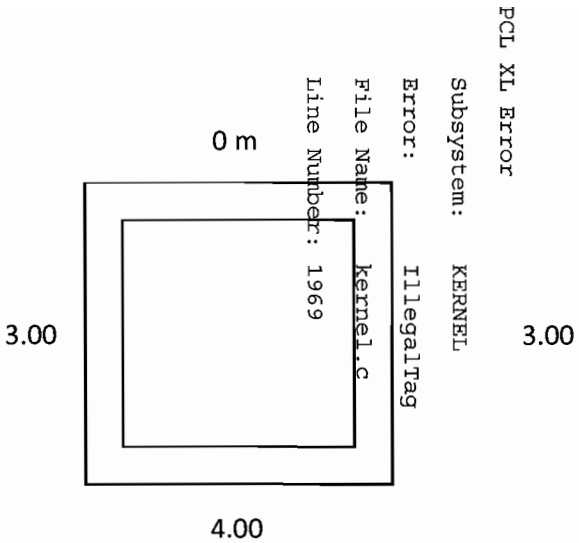

GENERADOR

Ing. Manuel Escobedo Hernandez
Residente D.O.P.M.

Ing. Vicente Campos Puertas
CONSTRUCCIONES Y PERFORACIONES CAVA SA DE CV

CONSTRUCCION DE CUARTOS EN DISTINTOS PUNTOS DE LA CIUDAD,ZONA 2 CONSTRUCCIONES Y PERFORACIONES CAVA S.A DE C.V			CONTRATO DE OBRA PUBLICA 201/2016 ACOTACION METROS ESCALAS INDICADAS		CONSTRUCCIONES Y PERFORACIONES CAVA	42
PROPIEDAD:	Norberto Beltra Perez		COLONIA	FECHA		
UBICACIÓN	Santo Domingo	4708	Ampliacion Nuevo Triunfo	NOV.2016		CUARTO

TRAZO

4.00	X	3.00			=			**12.00 M2**

EXCAVACION

LONGITUD		ANCHO		ALTURA				
3.20	X	0.55	X	0.40	=	0.70		
3.20	X	0.55	X	0.40	=	0.70		
3.30	X	0.55	X	0.40	=	0.73		
0.00	X	0.55	X	0.40	=	0.00		**2.13 M3**

ZAPATA CORRIDA

0.00	+	0.00	+	0.00	+	0.00	=	**0.00 ML**

RODAPIE

0.00	X	0.40	=	0.00				
0.00	X	0.40	=	0.00				
0.00	X	0.40	=	0.00				
0.00	X	0.40	=	0.00			=	**0.00 M2**

DALA DE DESPLANTE

0.00	+	0.00	+	0.00	+	0.00	=	**0.00 ML**

CASTILLOS

0.00	+	0.00	+	0.00	+	0.00	=	**0.00 ML**

MURO

0.00	+	0.00	+	0.00	+	0.00	
=		0.00	X	2.10	H		
=				0.00			
-2.10	X	1.00	=	-2.10			
-1.00	X	1.00	=	-1.00			**-3.10 M2**

DALA DE CERRAMIENTO

0.00	+	0.00	+	0.00	+	0.00	=	**0.00 ML**

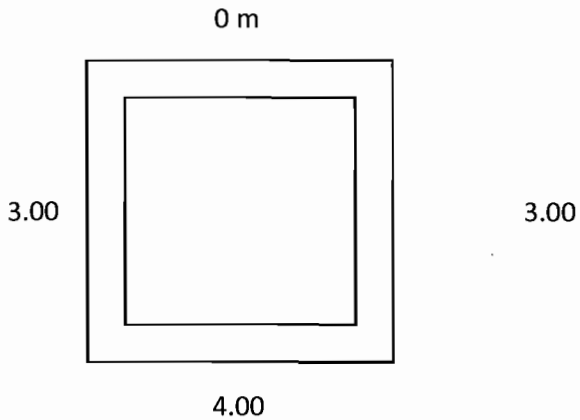

GENERADOR

Ing. Manuel Escobedo Hernandez
Residente D.O.P.M.

Ing. Vicente Campos Puertas
CONSTRUCCIONES Y PERFORACIONES CAVA SA DE CV

CONSTRUCCION DE CUARTOS EN DISTINTOS PUNTOS DE LA CIUDAD,ZONA 2 CONSTRUCCIONES Y PERFORACIONES CAVA S.A DE C.V			CONTRATO DE OBRA PUBLICA 201/2016 ACOTACION METROS/ESCALAS INDICADAS		CONSTRUCCIONES Y PERFORACIONES CAVA	43
PROPIEDAD:	Erendida Yescas Jimenez		COLONIA	FECHA		
UBICACIÓN	Hacienda Cieneguilla	16903	Ampliacion Nuevo Triunfo	NOV.2016		CUARTO

TRAZO

4.00	X	3.00			=			**12.00 M2**

EXCAVACION

LONGITUD		ANCHO		ALTURA				
4.40	X	0.55	X	0.60	=	1.45		
4.40	X	0.55	X	0.60	=	1.45		
2.30	X	0.55	X	0.60	=	0.76		
2.30	X	0.55	X	0.60	=	0.76		**4.42 M3**

ZAPATA CORRIDA

4.40	+	4.40	+	2.30	+	2.30	=	**13.40 ML**

RODAPIE

3.70	X	0.40	=	1.48				
3.70	X	0.40	=	1.48				
2.70	X	0.40	=	1.08				
2.70	X	0.40	=	1.08			=	**5.12 M2**

DALA DE DESPLANTE

4.00	+	4.00	+	2.70	+	2.70	=	**13.40 ML**

CASTILLOS

2.50	+	2.50	+	2.50	+	2.50	=	**10.00 ML**

MURO

3.70	+	3.70	+	2.70	+	2.70		
=		12.80	X	2.10	H			
=				26.88				
-2.10	X	1.00	=	-2.10				
-1.00	X	1.00	=	-1.00				**23.78 M2**

DALA DE CERRAMIENTO

4.00	+	4.00	+	2.70	+	2.70	=	**13.40 ML**

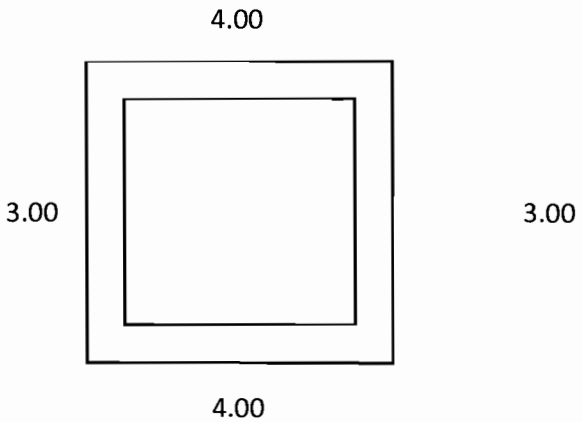

GENERADOR

Ing. Manuel Escobedo Hernandez
Residente D.O.P.M

Ing. Vicente Campos Puertas
CONSTRUCCIONES Y PERFORACIONES CAVA SA DE CV

CONSTRUCCION DE CUARTOS EN DISTINTOS PUNTOS DE LA CIUDAD,ZONA 2 CONSTRUCCIONES Y PERFORACIONES CAVA S.A DE C.V			CONTRATO DE OBRA PUBLICA 201/2016 ACOTACION METROS ESCALAS INDICADAS		CONSTRUCCIONES Y PERFORACIONES CAVA	44
PROPIEDAD:	Alondra Manuela Hernandez Reyes		COLONIA	FECHA		
UBICACIÓN	23 de Septiembre	15323	Nuevo Triunfo	NOV.2016		CUARTO

TRAZO

4.00	X	3.00			=			**12.00 M2**

EXCAVACION

LONGITUD		ANCHO		ALTURA				
3.20	X	0.55	X	0.45	=	0.79		
3.20	X	0.55	X	0.45	=	0.79		
3.30	X	0.55	X	0.45	=	0.82		
0.00	X	0.55	X	0.00	=	0.00		**2.40 M3**

ZAPATA CORRIDA

3.20	+	3.20	+	3.30	+	0.00	=	**9.70 ML**

RODAPIE

2.70	X	0.60	=	1.62				
2.70	X	0.60	=	1.62				
3.70	X	0.60	=	2.22				
0.00	X	0.00	=	0.00			=	**5.46 M2**

DALA DE DESPLANTE

3.00	+	3.00	+	3.70	+	0.00	=	**9.70 ML**

CASTILLOS

2.70	+	2.70	+	2.70	+	2.70	=	**10.80 ML**

MURO

2.70	+	2.70	+	3.70	+	0.00		
=		9.10	X	2.10	H			
=				19.11				
-2.10	X	1.00	=	-2.10				
-1.00	X	1.00	=	-1.00				**16.01 M2**

DALA DE CERRAMIENTO

3.00	+	3.00	+	3.70	+	0.00	=	**9.70 ML**

CASA

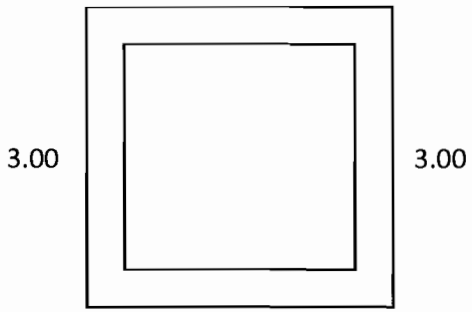

GENERADOR

Ing. Manuel Escobedo Hernandez
Residente D.O.P.M.

Ing. Vicente Campos Puertas
CONSTRUCCIONES Y PERFORACIONES CAVA SA DE CV

CONSTRUCCION DE CUARTOS EN DISTINTOS PUNTDS DE LA CIUDAD,ZONA 2 CONSTRUCCIONES Y PERFORACIONES CAVA S.A DE C.V		CONTRATO DE OBRA PUBLICA 201/2016		45
		ACOTACION METROS ESCALAS INDICADAS		
PROPIEDAD:	Beenice Montoya Sandoval	COLONIA	FECHA	
UBICACIÓN	Hacienda la Enrramada 4304	Nuevo Triunfo	NOV.2016	CUARTO

TRAZO

0.00	X	0.00			=			**0.00 M2**

EXCAVACION

LONGITUD		ANCHO		ALTURA				
0.00	X	0.55	X	0.40	=	0.00		
0.00	X	0.55	X	0.40	=	0.00		
0.00	X	0.55	X	0.40	=	0.00		
0.00	X	0.55	X	0.40	=	0.00		**0.00 M3**

ZAPATA CORRIDA

0.00	+	0.00	+	0.00	+	0.00	=	**0.00 ML**

RODAPIE

0.00	X	0.40	=	0.00				
0.00	X	0.40	=	0.00				
0.00	X	0.40	=	0.00				
0.00	X	0.40	=	0.00			=	**0.00 M2**

DALA DE DESPLANTE

0.00	+	0.00	+	0.00	+	0.00	=	**0.00 ML**

CASTILLOS

0.00	+	0.00	+	0.00	+	0.00	=	**0.00 ML**

MURO

0.00	+	0.00	+	0.00	+	0.00		
=		0.00	X	2.10	H			
=				0.00				
-2.10	X	0.00	=	0.00				
-1.00	X	0.00	=	0.00				**0.00 M2**

DALA DE CERRAMIENTO

0.00	+	0.00	+	0.00	+	0.00	=	**0.00 ML**

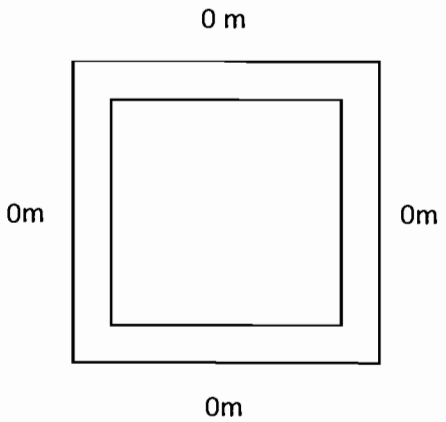

GENERADOR

Ing. Manuel Escobedo Hernandez
Residente D.O.P.M.

Ing. Vicente Campos Puertas
CONSTRUCCIONES Y PERFORACIONES CAVA SA DE CV

CONSTRUCCION DE CUARTOS EN DISTINTOS PUNTOS DE LA CIUDAD,ZONA 2 CONSTRUCCIONES Y PERFORACIONES CAVA S.A DE C.V			CONTRATO DE OBRA PUBLICA 201/2016		46
			ACOTACION METROS ESCALAS INDICADAS		
PROPIEDAD:	Flora Felix Aguilar		COLONIA	FECHA	
UBICACIÓN	De la Hacienda	16918	Nuevo Triunfo	NOV.2016	CUARTO

TRAZO

4.00	X	3.00			=			**12.00 M2**

47

EXCAVACION

LONGITUD		ANCHO		ALTURA				
4.20	X	0.55	X	0.40	=	0.92		
4.20	X	0.55	X	0.40	=	0.92		
2.30	X	0.55	X	0.40	=	0.51		
2.30	X	0.55	X	0.40	=	0.51		**2.86 M3**

ZAPATA CORRIDA

4.20	+	4.20	+	2.30	+	2.30	=	**13.00 ML**

RODAPIE

3.70	X	0.40	=	1.48				
3.70	X	0.40	=	1.48				
2.70	X	0.40	=	1.08				
2.70	X	0.40	=	1.08			=	**5.12 M2**

DALA DE DESPLANTE

4.00	+	4.00	+	2.70	+	2.70	=	**13.40 ML**

CASTILLOS

0.00	+	0.00	+	0.00	+	0.00	=	**0.00 ML**

MURO

0.00	+	0.00	+	0.00	+	0.00		
=		0.00	X	2.10	H			
=				0.00				
-2.10	X	0.00	=	0.00				
-1.00	X	0.00	=	0.00				**0.00 M2**

DALA DE CERRAMIENTO

0.00	+	0.00	+	0.00	+	0.00	=	**0.00 ML**

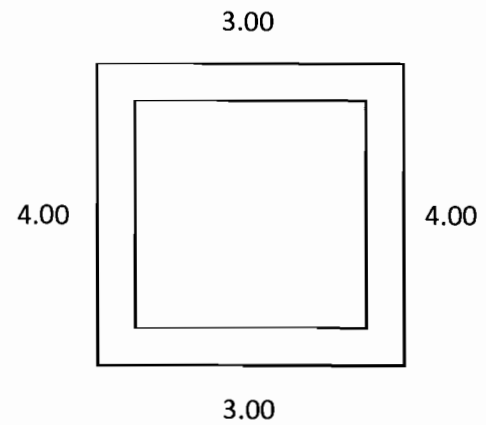

GENERADOR

Ing. Manuel Escobedo Hernandez
Residente D.C.P.M.

Ing. Vicente Campos Puertas
CONSTRUCCIONES Y PERFORACIONES CAVA SA DE CV

	CONSTRUCCION DE CUARTOS EN DISTINTOS PUNTOS DE LA CIUDAD,ZONA 2 CONSTRUCCIONES Y PERFDRACIONES CAVA S.A DE C.V		CONTRATO DE OBRA PUBLICA 201/2016 ACOTACION METROS ESCALAS INDICADAS	CONSTRUCCIONES Y PERFORACIONES CAVA	47
	PROPIEDAD:	Agustina Hernandez Alvarado	COLONIA	FECHA	
	UBICACIÓN	Doroteo Arango 16715 A	Nuevo Triunfo	NOV.2016	CUARTO

TRAZO

4.00	X	3.00			=			**12.00 M2**

EXCAVACION

LONGITUD		ANCHO		ALTURA				
3.20	X	0.55	X	0.40	=	0.70		
3.20	X	0.55	X	0.40	=	0.70		
3.30	X	0.55	X	0.40	=	0.73		
0.00	X	0.55	X	0.40	=	0.00		**2.13 M3**

ZAPATA CORRIDA

4.40	+	4.40	+	2.60	+	2.60	=	**14.00 ML**

RODAPIE

2.70	X	0.40	=	1.08				
2.70	X	0.40	=	1.08				
3.70	X	0.40	=	1.48				
0.00	X	0.40	=	0.00			=	**3.64 M2**

DALA DE DESPLANTE

3.00	+	3.00	+	3.70	+	0.00	=	**9.70 ML**

CASTILLOS

0.00	+	0.00	+	0.00	+	0.00	=	**0.00 ML**

MURO

0.00	+	0.00	+	0.00	+	0.00		
=		0.00	X	2.10	H			
=				0.00				
-2.10	X	1.00	=	-2.10				
-1.00	X	1.00	=	-1.00				**-3.10 M2**

DALA DE CERRAMIENTO

0.00	+	0.00	+	0.00	+	0.00	=	**0.00 ML**

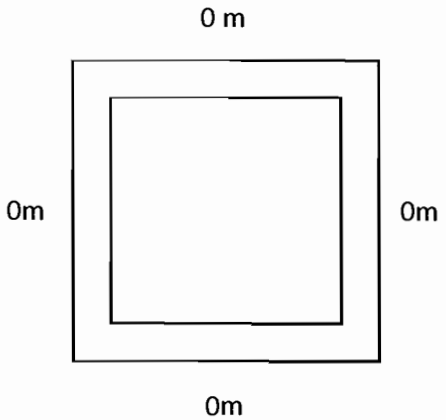

GENERADOR

Ing. Manuel Escobedo Hernandez
Residente D.O.P.M.

Ing. Vicente Campos Puertas
CONSTRUCCIONES Y PERFORACIONES CAVA SA DE CV

CONSTRUCCION DE CUARTOS EN DISTINTOS PUNTOS OE LA CIUDAO,ZONA 2 CONSTRUCCIONES Y PERFORACIONES CAVA S.A DE C.V			CONTRATO DE OBRA PUBLICA 201/2016 ACOTACION METROS ESCALAS INDICADAS		CONSTRUCCIONES Y PERFORACIONES CAVA	48
PROPIEDAD:	Luz Valeria Flores Granillo		COLONIA	FECHA		
UBICACIÓN	Doroteo Arango	13300	Nuevo Triunfo	NOV.2016		CUARTO

TRAZO

4.00	X	3.00			=			**12.00 M2**

EXCAVACION

LONGITUD		ANCHO		ALTURA				
3.20	X	0.55	X	0.40	=	0.70		
3.20	X	0.55	X	0.40	=	0.70		
3.30	X	0.55	X	0.40	=	0.73		
0.00	X	0.55	X	0.40	=	0.00		**2.13 M3**

ZAPATA CORRIDA

4.40	+	4.40	+	2.60	+	2.60	=	**14.00 ML**

RODAPIE

2.70	X	0.40	=	1.08				
2.70	X	0.40	=	1.08				
3.70	X	0.40	=	1.48				
0.00	X	0.40	=	0.00			=	**3.64 M2**

DALA DE DESPLANTE

3.00	+	3.00	+	3.70	+	0.00	=	**9.70 ML**

CASTILLOS

0.00	+	0.00	+	0.00	+	0.00	=	**0.00 ML**

MURO

0.00	+	0.00	+	0.00	+	0.00		
=		0.00	X	2.10	H			
=				0.00				
-2.10	X	1.00	=	-2.10				
-1.00	X	1.00	=	-1.00				**-3.10 M2**

DALA DE CERRAMIENTO

0.00	+	0.00	+	0.00	+	0.00	=	**0.00 ML**

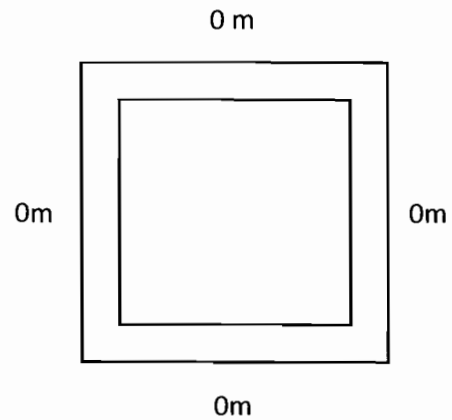

GENERADOR

Ing. Manuel Escobedo Hernandez
Residente D.O.P.M.

Ing. Vicente Campos Puertas
CONSTRUCCIONES Y PERFORACIONES CAVA SA DE CV

	CONSTRUCCION DE CUARTOS EN DISTINTOS PUNTOS DE LA CIUDAD,ZONA 2 CONSTRUCCIONES Y PERFORACIONES CAVA S.A DE C.V		CONTRATO DE OBRA PUBLICA 201/2016 ACOTACION METROS ESCALAS INDICADAS		CONSTRUCCIONES Y PERFORACIONES CAVA	49
	PROPIEOAD:	Martha Carolina Barrera Loya	COLONIA	FECHA		
	UBICACIÓN	Doroteo Arango 14303	Nuevo Triunfo	NOV.2016		CUARTO

TRAZO

4.00	X	3.00			=			**12.00 M2**

EXCAVACION

LONGITUD		ANCHO		ALTURA				
3.20	X	0.55	X	0.40	=	0.70		
3.20	X	0.55	X	0.40	=	0.70		
3.30	X	0.55	X	0.40	=	0.73		
0.00	X	0.55	X	0.40	=	0.00		**2.13 M3**

ZAPATA CORRIDA

4.40	+	4.40	+	2.60	+	2.60	=	**14.00 ML**

RODAPIE

2.70	X	0.40	=	1.08				
2.70	X	0.40	=	1.08				
3.70	X	0.40	=	1.48				
0.00	X	0.40	=	0.00			=	**3.64 M2**

DALA DE DESPLANTE

3.00	+	3.00	+	3.70	+	0.00	=	**9.70 ML**

CASTILLOS

0.00	+	0.00	+	0.00	+	0.00	=	**0.00 ML**

MURO

0.00	+	0.00	+	0.00	+	0.00		
=		0.00	X	2.10	H			
=				0.00				
-2.10	X	1.00	=	-2.10				
-1.00	X	1.00	=	-1.00				**-3.10 M2**

DALA DE CERRAMIENTO

0.00	+	0.00	+	0.00	+	0.00	=	**0.00 ML**

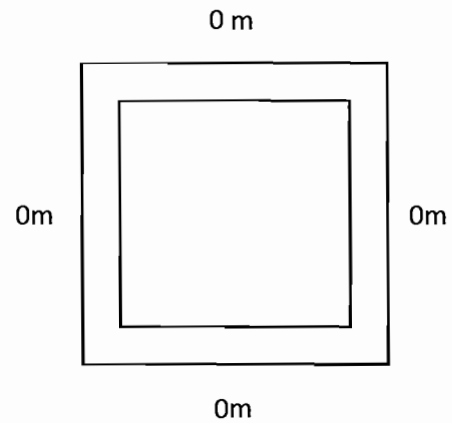

GENERADOR

Ing. Manuel Escobedo Hernandez
Residente D.O.P.M.

Ing. Vicente Campos Puertas
CONSTRUCCIONES Y PERFORACIONES CAVA SA DE CV

	CONSTRUCCIDN DE CUARTOS EN DISTINTOS PUNTOS DE LA CIUDAD,ZONA 2 CONSTRUCCIONES Y PERFORACIONES CAVA S.A DE C.V		CONTRATO DE OBRA PUBLICA 201/2016 ACOTACION METROS ESCALAS INDICADAS		CONSTRUCCIONES Y PERFORACIONES CAVA	50
	PROPIEDAD:	Leopoldina Lendey Espino	COLONIA	FECHA		
	UBICACIÓN	23 de Septiembre 14303	Nuevo Triunfo	NOV.2016		CUARTO

TRAZO

4.00	X	3.00			=			**12.00 M2**

EXCAVACION

LONGITUD		ANCHO		ALTURA				
3.20	X	0.55	X	0.40	=	0.70		
3.20	X	0.55	X	0.40	=	0.70		
3.30	X	0.55	X	0.40	=	0.73		
0.00	X	0.55	X	0.40	=	0.00		**2.13 M3**

ZAPATA CORRIDA

4.40	+	4.40	+	2.60	+	2.60	=	**14.00 ML**

RODAPIE

2.70	X	0.40	=	1.08				
2.70	X	0.40	=	1.08				
3.70	X	0.40	=	1.48				
0.00	X	0.40	=	0.00			=	**3.64 M2**

DALA DE DESPLANTE

3.00	+	3.00	+	3.70	+	0.00	=	**9.70 ML**

CASTILLOS

0.00	+	0.00	+	0.00	+	0.00	=	**0.00 ML**

MURO

0.00	+	0.00	+	0.00	+	0.00		
=		0.00	X	2.10	H			
=				0.00				
-2.10	X	1.00	=	-2.10				
-1.00	X	1.00	=	-1.00				**-3.10 M2**

DALA DE CERRAMIENTO

0.00	+	0.00	+	0.00	+	0.00	=	**0.00 ML**

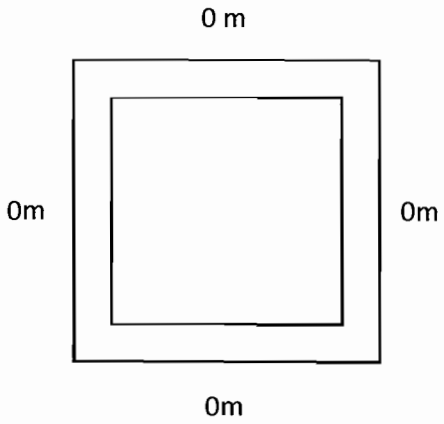

GENERADOR

Ing. Manuel Escobedo Hernandez
Residente D.D.P.M.

Ing. Vicente Campos Puertas
CONSTRUCCIONES Y PERFORACIONES CAVA SA DE CV

	CONSTRUCCION DE CUARTOS EN DISTINTOS PUNTOS DE LA CIUDAD,ZONA 2 CONSTRUCCIONES Y PERFORACIONES CAVA S.A DE C.V		CONTRATO DE OBRA PUBLICA 201/2016 ACOTACION METROS ESCALAS INDICADAS		51
	PROPIEDAD:	Maria Isabel Banda	COLONIA	FECHA	
	UBICACIÓN	colegio Militar 38	Nuevo Triunfo	NOV.2016	CUARTO

TRAZO

4.00	X	3.00			=			**12.00 M2**

EXCAVACION

LONGITUD		ANCHO		ALTURA				
3.20	X	0.55	X	0.40	=	0.70		
3.20	X	0.55	X	0.40	=	0.70		
3.30	X	0.55	X	0.40	=	0.73		
0.00	X	0.55	X	0.40	=	0.00		**2.13 M3**

ZAPATA CORRIDA

4.40	+	4.40	+	2.60	+	2.60	=	**14.00 ML**

RODAPIE

2.70	X	0.40	=	1.08				
2.70	X	0.40	=	1.08				
3.70	X	0.40	=	1.48				
0.00	X	0.40	=	0.00			=	**3.64 M2**

DALA DE DESPLANTE

3.00	+	3.00	+	3.70	+	0.00	=	**9.70 ML**

CASTILLOS

0.00	+	0.00	+	0.00	+	0.00	=	**0.00 ML**

MURO

0.00	+	0.00	+	0.00	+	0.00		
=		0.00	X	2.10	H			
=				0.00				
-2.10	X	1.00	=	-2.10				
-1.00	X	1.00	=	-1.00				**-3.10 M2**

DALA DE CERRAMIENTO

0.00	+	0.00	+	0.00	+	0.00	=	**0.00 ML**

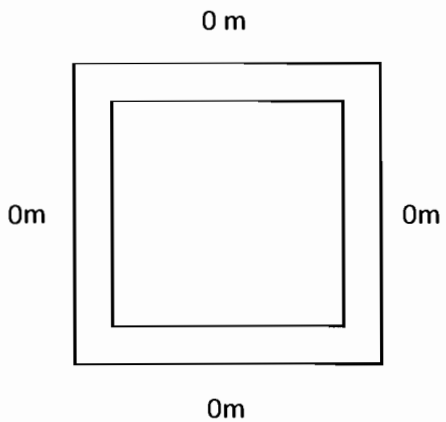

GENERADOR

Ing. Manuel Escobedo Hernandez
Residente D.O.P.M.

Ing. Vicente Campos Puertas
CONSTRUCCIONES Y PERFORACIONES CAVA SA DE CV

	CONSTRUCCIDN DE CUARTOS EN DISTINTOS PUNTOS DE LA CIUDAD,ZONA 2 CONSTRUCCIONES Y PERFORACIONES CAVA S.A DE C.V		CONTRATO DE OBRA PUBLICA 201/2016 ACOTACION METROS ESCALAS INDICADAS		52
	PROPIEDAD:	Melvis Fierro Banda	COLONIA	FECHA	
	UBICACIÓN	colegio Militar 34	Nuevo Triunfo	NOV.2016	CUARTO

TRAZO

4.00	X	3.00			=			**12.00 M2**

EXCAVACION

LONGITUD		ANCHO		ALTURA				
3.20	X	0.55	X	0.40	=	0.70		
3.20	X	0.55	X	0.40	=	0.70		
3.30	X	0.55	X	0.40	=	0.73		
0.00	X	0.55	X	0.40	=	0.00		**2.13 M3**

ZAPATA CORRIDA

4.40	+	4.40	+	2.60	+	2.60	=	**14.00 ML**

RODAPIE

2.70	X	0.40	=	1.08				
2.70	X	0.40	=	1.08				
3.70	X	0.40	=	1.48				
0.00	X	0.40	=	0.00			=	**3.64 M2**

DALA DE DESPLANTE

3.00	+	3.00	+	3.70	+	0.00	=	**9.70 ML**

CASTILLOS

0.00	+	0.00	+	0.00	+	0.00	=	**0.00 ML**

MURO

0.00	+	0.00	+	0.00	+	0.00		
=		0.00	X	2.10	H			
=				0.00				
-2.10	X	1.00	=	-2.10				
-1.00	X	1.00	=	-1.00				**-3.10 M2**

DALA DE CERRAMIENTO

0.00	+	0.00	+	0.00	+	0.00	=	**0.00 ML**

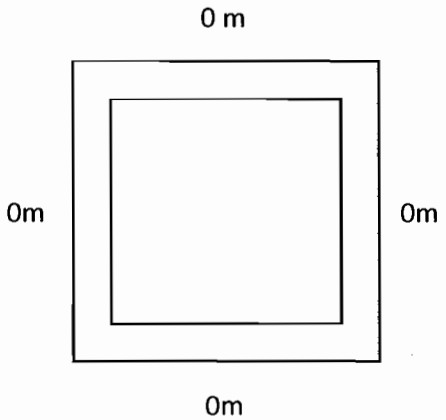

GENERADOR

Ing. Manuel Escobedo Hernandez
Residente D.O.P.M.

Ing. Vicente Campos Puertas
CONSTRUCCIONES Y PERFORACIONES CAVA SA DE CV

	CONSTRUCCION DE CUARTOS EN DISTINTOS PUNTOS DE LA CIUDAD,ZONA 2 CONSTRUCCIONES Y PERFORACIONES CAVA S.A DE C.V		CONTRATO DE OBRA PUBLICA 201/2016 ACOTACION METROS ESCALAS INDICADAS		53
	PROPIEDAD:	Maria Luisa Guzman Santoyo	COLONIA	FECHA	
	UBICACIÓN	Division del Norte 13300	Nuevo Triunfo	NOV.2016	CUARTO

TRAZO

4.00	X	3.00			=			**12.00 M2**

EXCAVACION

LONGITUD		ANCHO		ALTURA				
3.20	X	0.55	X	0.40	=	0.70		
3.20	X	0.55	X	0.40	=	0.70		
3.30	X	0.55	X	0.40	=	0.73		
0.00	X	0.55	X	0.40	=	0.00		**2.13 M3**

ZAPATA CORRIDA

4.40	+	4.40	+	2.60	+	2.60	=	**14.00 ML**

RODAPIE

2.70	X	0.40	=	1.08				
2.70	X	0.40	=	1.08				
3.70	X	0.40	=	1.48				
0.00	X	0.40	=	0.00			=	**3.64 M2**

DALA DE DESPLANTE

3.00	+	3.00	+	3.70	+	0.00	=	**9.70 ML**

CASTILLOS

0.00	+	0.00	+	0.00	+	0.00	=	**0.00 ML**

MURO

0.00	+	0.00	+	0.00	+	0.00		
=		0.00	X	2.10	H			
=				0.00				
-2.10	X	1.00	=	-2.10				
-1.00	X	1.00	=	-1.00				**-3.10 M2**

DALA DE CERRAMIENTO

0.00	+	0.00	+	0.00	+	0.00	=	**0.00 ML**

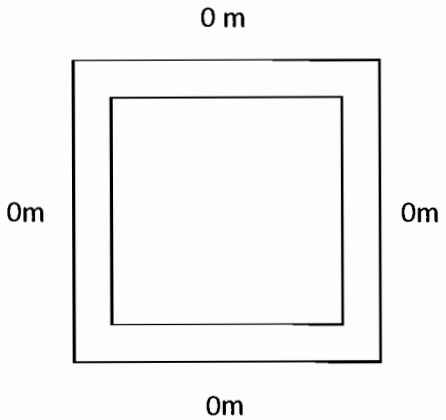

GENERADOR

Ing. Manuel Escobedo Hernandez
Residente D.O.P.M.

Ing. Vicente Campos Puertas
CONSTRUCCIONES Y PERFORACIONES CAVA SA DE CV

	CONSTRUCCION DE CUARTOS EN DISTINTOS PUNTOS DE LA CIUDAD,ZONA 2 CONSTRUCCIONES Y PERFORACIONES CAVA S.A DE C.V		CONTRATO DE OBRA PUBLICA 201/2016 ACOTACION METROS ESCALAS INDICADAS		54
	PROPIEDAD:	Moraima Cazarez Canizalez	COLONIA	FECHA	
	UBICACIÓN	Venceremos 4103	Nuevo Triunfo	NOV.2016	CUARTO

TRAZO

4.00	X	3.00			=			**12.00 M2**

EXCAVACION

LONGITUD		ANCHO		ALTURA				
3.20	X	0.55	X	0.40	=	0.70		
3.20	X	0.55	X	0.40	=	0.70		
3.30	X	0.55	X	0.40	=	0.73		
0.00	X	0.55	X	0.40	=	0.00		**2.13 M3**

ZAPATA CORRIDA

4.40	+	4.40	+	2.60	+	2.60	=	**14.00 ML**

RODAPIE

2.70	X	0.40	=	1.08				
2.70	X	0.40	=	1.08				
3.70	X	0.40	=	1.48				
0.00	X	0.40	=	0.00			=	**3.64 M2**

DALA DE DESPLANTE

3.00	+	3.00	+	3.70	+	0.00	=	**9.70 ML**

CASTILLOS

0.00	+	0.00	+	0.00	+	0.00	=	**0.00 ML**

MURO

0.00	+	0.00	+	0.00	+	0.00		
=		0.00	X	2.10	H			
=				0.00				
-2.10	X	1.00	=	-2.10				
-1.00	X	1.00	=	-1.00				**-3.10 M2**

DALA DE CERRAMIENTO

0.00	+	0.00	+	0.00	+	0.00	=	**0.00 ML**

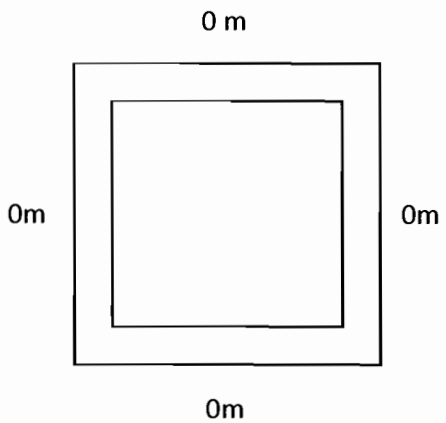

GENERADOR

Ing. Manuel Escobedo Hernandez
Residente D.O.P.M.

Ing. Vicente Campos Puertas
CONSTRUCCIONES Y PERFORACIONES CAVA SA DE CV

	CONSTRUCCION DE CUARTOS EN DISTINTOS PUNTOS DE LA CIUDAD,ZONA 2 CONSTRUCCIONES Y PERFORACIONES CAVA S.A DE C.V		CONTRATO DE OBRA PUBLICA 201/2016 ACOTACION METROS ESCALAS INDICADAS	CONSTRUCCIONES Y PERFORACIONES CAVA	55
	PROPIEDAD:	Ma. De La Luz Diaz Davila	COLONIA	FECHA	
	UBICACIÓN	Heroico Colegio Militar 13519	Nuevo Triunfo	NOV.2016	CUARTO

TRAZO

4.00	X	3.00			=			**12.00 M2**

EXCAVACION

LONGITUD		ANCHO		ALTURA				
3.40	X	0.55	X	0.50	=	0.94		
2.65	X	0.55	X	0.50	=	0.73		
2.65	X	0.55	X	0.50	=	0.73		
0.00	X	0.55	X	0.50	=	0.00		**2.39 M3**

ZAPATA CORRIDA

3.40	+	2.65	+	2.65	+	0.00	=	**8.70 ML**

RODAPIE

2.70	X	0.60	=	1.62				
2.70	X	0.60	=	1.62				
3.70	X	0.60	=	2.22				
0.00	X	0.60	=	0.00			=	**5.46 M2**

DALA DE DESPLANTE

4.00	+	2.85	+	2.85	+	0.00	=	**9.70 ML**

CASTILLOS

2.70	+	2.70	+	2.70	+	2.70	=	**10.80 ML**

MURO

2.70	+	2.70	+	3.70	+	0.00		
=		9.10	X	2.10	H			
=				19.11				
-2.10	X	1.00	=	-2.10				
-1.00	X	1.00	=	-1.00				**16.01 M2**

DALA DE CERRAMIENTO

4.00	+	2.85	+	2.85	+	0.00	=	**9.70 ML**

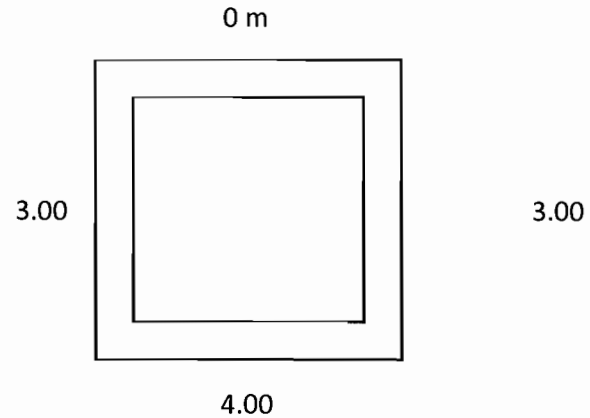

GENERADOR

Ing. Manuel Escobedo Hernandez
Residente D.O.P.M.

Ing. Vicente Campos Puertas
CONSTRUCCIONES Y PERFORACIONES CAVA SA DE CV

CONSTRUCCION DE CUARTOS EN DISTINTOS PUNTOS DE LA CIUDAD,ZONA 2 CONSTRUCCIONES Y PERFORACIONES CAVA S.A DE C.V			CONTRATO DE OBRA PUBLICA 201/2016 ACOTACION METROS ESCALAS INDICADAS	CONSTRUCCIONES Y PERFORACIONES CAVA	56
PROPIEDAD:	Maria Benigna Rodriguez Gaspar		COLONIA	FECHA	
UBICACIÓN	Ignacio Rodriguez	16908	Nuevo Triunfo	NOV.2016	CUARTO

TRAZO

3.90	X	3.30			=			**12.87 M2**

EXCAVACION

LONGITUD		ANCHO		ALTURA				
3.50	X	0.55	X	1.07	=	2.06		
3.50	X	0.55	X	0.40	=	0.77		
3.30	X	0.55	X	0.40	=	0.73		
0.00	X	0.55	X	0.40	=	0.00		**3.56 M3**

ZAPATA CORRIDA

3.50	+	3.50	+	3.30	+	0.00	=	**10.30 ML**

RODAPIE

3.00	X	0.60	=	1.80				
3.00	X	0.80	=	2.40				
3.60	X	0.80	=	2.88				
0.00	X	0.40	=	0.00			=	**7.08 M2**

DALA DE DESPLANTE

3.30	+	3.30	+	3.60	+	0.00	=	**10.20 ML**

CASTILLOS

2.90	+	2.90	+	2.70	+	2.70	=	**11.20 ML**

MURO

3.00	+	3.00	+	3.60	+	0.00		
=		9.60	X	2.10	H			
=				20.16				
-2.10	X	1.00	=	-2.10				
-1.00	X	1.00	=	-1.00				**17.06 M2**

DALA DE CERRAMIENTO

3.30	+	3.30	+	3.60	+	0.00	=	**10.20 ML**

57

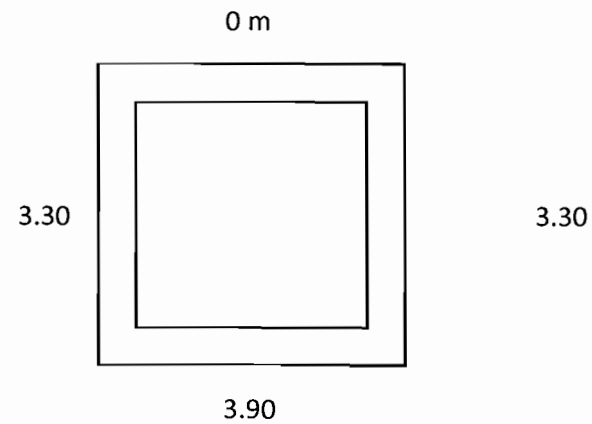

GENERADOR

Ing. Manuel Escobedo Hernandez
Residente D.O.P.M.

Ing. Vicente Campos Puertas
CONSTRUCCIONES Y PERFORACIONES CAVA SA DE CV

	CONSTRUCCION DE CUARTOS EN DISTINTOS PUNTOS DE LA CIUDAD,ZONA 2 CONSTRUCCIONES Y PERFORACIONES CAVA S.A DE C.V		CONTRATO DE OBRA PUBLICA 201/2016 ACOTACION METROS ESCALAS INDICADAS		CONSTRUCCIONES Y PERFORACIONES CAVA	57
	PROPIEDAD:	Lourdes Portillo Espinoza	COLONIA	FECHA		
	UBICACIÓN	Ignacio Rodriguez 16904	Nuevo Triunfo	NOV.2016		CUARTO

TRAZO

4.00	X	3.00			=			**12.00 M2**

EXCAVACION

LONGITUD		ANCHO		ALTURA				
3.20	X	0.55	X	0.40	=	0.70		
3.20	X	0.55	X	0.40	=	0.70		
3.30	X	0.55	X	0.40	=	0.73		
0.00	X	0.55	X	0.40	=	0.00		**2.13 M3**

ZAPATA CORRIDA

4.40	+	4.40	+	2.60	+	2.60	=	**14.00 ML**

RODAPIE

2.70	X	0.40	=	1.08				
2.70	X	0.40	=	1.08				
3.70	X	0.40	=	1.48				
0.00	X	0.40	=	0.00			=	**3.64 M2**

DALA DE DESPLANTE

3.00	+	3.00	+	3.70	+	0.00	=	**9.70 ML**

CASTILLOS

3.05	+	3.05	+	3.05	+	3.05	=	**12.20 ML**

MURO

2.70	+	2.70	+	3.70	+	0.00		
=		9.10	X	2.10	H			
=				19.11				
-2.10	X	1.00	=	-2.10				
-1.00	X	1.00	=	-1.00				**16.01 M2**

DALA DE CERRAMIENTO

3.00	+	3.00	+	3.70	+	0.00	=	**9.70 ML**

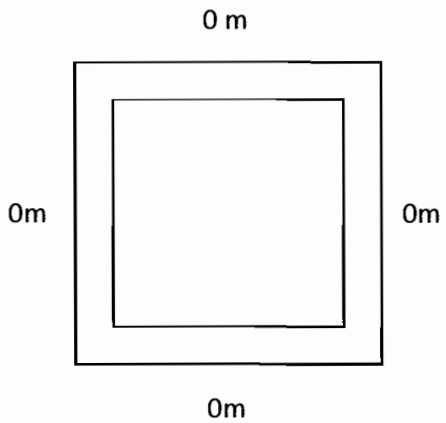

GENERADOR

Ing. Manuel Escobedo Hernandez
Residente D.O.R.M.

Ing. Vicente Campos Puertas
CONSTRUCCIONES Y PERFORACIONES CAVA SA DE CV

	CONSTRUCCION DE CUARTOS EN DISTINTOS PUNTOS DE LA CIUDAD,ZONA 2 CONSTRUCCIONES Y PERFORACIONES CAVA S.A DE C.V		CONTRATO DE OBRA PUBLICA 201/2016 ACOTACION METROS ESCALAS INDICADAS		58
	PROPIEDAD:	Yolanda Quezada Cera	COLONIA	FECHA	
	UBICACIÓN	Ignacio Rodriguez 16911	Nuevo Triunfo	NOV.2016	CUARTO

TRAZO

0.00	X	3.00			=			**0.00 M2**

EXCAVACION

LONGITUD		ANCHO		ALTURA				
0.00	X	0.55	X	0.40	=	0.00		
0.00	X	0.55	X	0.40	=	0.00		
0.00	X	0.55	X	0.40	=	0.00		
0.00	X	0.55	X	0.40	=	0.00		**0.00 M3**

ZAPATA CORRIDA

0.00	+	0.00	+	0.00	+	0.00	=	**0.00 ML**

RODAPIE

0.00	X	0.40	=	0.00				
0.00	X	0.40	=	0.00				
0.00	X	0.40	=	0.00				
0.00	X	0.40	=	0.00			=	**0.00 M2**

DALA DE DESPLANTE

0.00	+	0.00	+	0.00	+	0.00	=	**0.00 ML**

CASTILLOS

0.00	+	0.00	+	0.00	+	0.00	=	**0.00 ML**

MURO

0.00	+	0.00	+	0.00	+	0.00		
=		0.00	X	2.10	H			
=				0.00				
-2.10	X	1.00	=	-2.10				
-1.00	X	1.00	=	-1.00				**-3.10 M2**

DALA DE CERRAMIENTO

0.00	+	0.00	+	0.00	+	0.00	=	**0.00 ML**

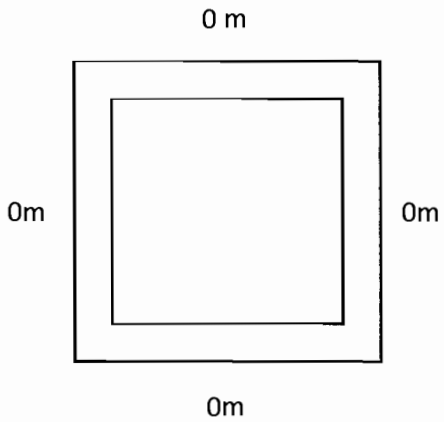

GENERADOR

Ing. Manuel Escobedo Hernandez
Residente D.O.P.M.

Ing. Vicente Campos Puertas
CONSTRUCCIONES Y PERFORACIONES CAVA SA DE CV

	CONSTRUCCION DE CUARTOS EN DISTINTOS PUNTOS DE LA CIUDAD,ZONA 2 CONSTRUCCIONES Y PERFORACIONES CAVA S.A DE C.V		CONTRATO DE OBRA PUBLICA 201/2016 ACOTACION METROS ESCALAS INDICADAS	CONSTRUCCIONES Y PERFORACIONES CAVA	59
	PROPIEDAD:	Brenda Isabel Nuñez Beltran	COLONIA	FECHA	
	UBICACIÓN	Cd. Delicias 216-a	Revolucion	NOV.2016	CUARTO

TRAZO

4.00	X	3.00			=			**12.00 M2**

EXCAVACION

LONGITUD		ANCHO		ALTURA				
3.20	X	0.55	X	0.40	=	0.70		
3.20	X	0.55	X	0.40	=	0.70		
3.30	X	0.55	X	0.40	=	0.73		
0.00	X	0.55	X	0.40	=	0.00		**2.13 M3**

ZAPATA CORRIDA

4.40	+	4.40	+	2.60	+	2.60	=	**14.00 ML**

RODAPIE

2.70	X	0.40	=	1.08				
2.70	X	0.40	=	1.08				
3.70	X	0.40	=	1.48				
0.00	X	0.40	=	0.00			=	**3.64 M2**

DALA DE DESPLANTE

3.00	+	3.00	+	3.70	+	0.00	=	**9.70 ML**

CASTILLOS

0.00	+	0.00	+	0.00	+	0.00	=	**0.00 ML**

MURO

0.00	+	0.00	+	0.00	+	0.00		
=		0.00	X	2.10	H			
=				0.00				
-2.10	X	1.00	=	-2.10				
-1.00	X	1.00	=	-1.00				**-3.10 M2**

DALA DE CERRAMIENTO

0.00	+	0.00	+	0.00	+	0.00	=	**0.00 ML**

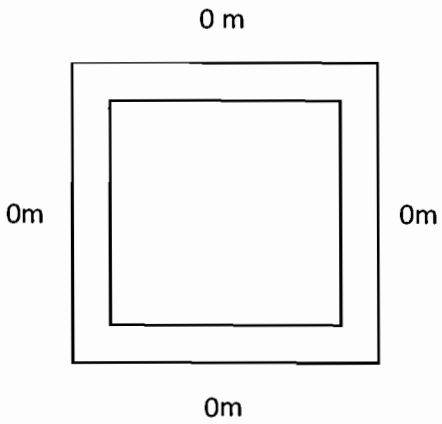

GENERADOR

Ing. Manuel Escobedo Hernandez
Residente D.O.P.M.

Ing. Vicente Campos Puertas
CONSTRUCCIONES Y PERFORACIONES CAVA SA DE CV

	CONSTRUCCION DE CUARTOS EN DISTINTOS PUNTOS DE LA CIUDAD,ZONA 2 CONSTRUCCIONES Y PERFORACIONES CAVA S.A DE C.V		CONTRATO DE OBRA PUBLICA 201/2016 ACOTACION METROS ESCALAS INDICADAS	CONSTRUCCIONES Y PERFORACIONES CAVA	60
	PROPIEDAD:	Arturo Molina Flores	COLONIA	FECHA	
	UBICACIÓN	Durango 159	Revolucion	NOV.2016	CUARTO

ESTIMACION 1

OBRA: CONSTRUCCION DE CUARTOS EN DISTINTOS PUNTOS DE LA CIUDAD, ZONA 2

CONTRATO: 201/2016

FOTOGRAFIAS

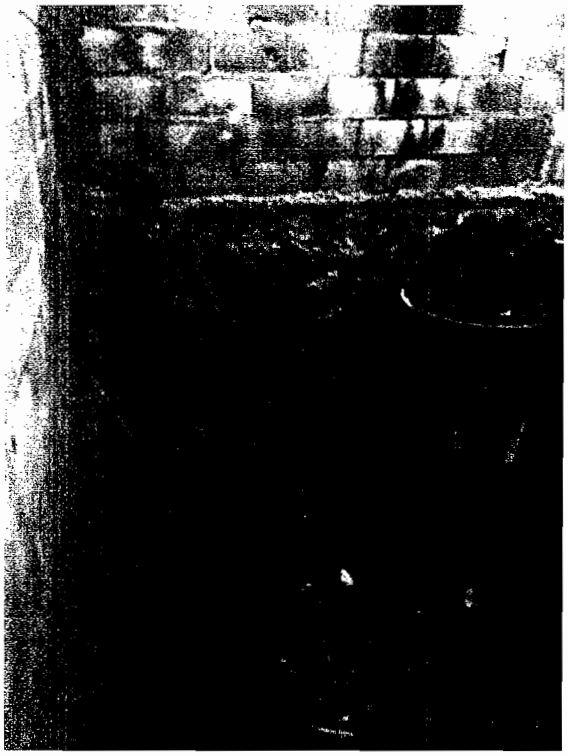

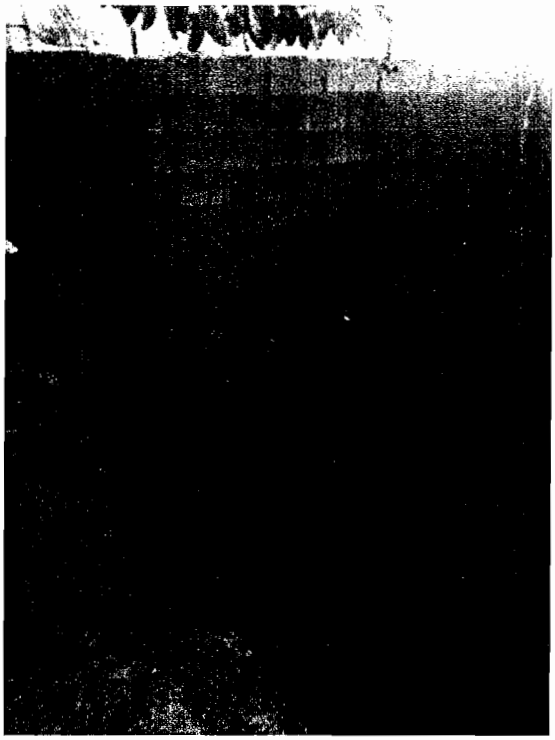

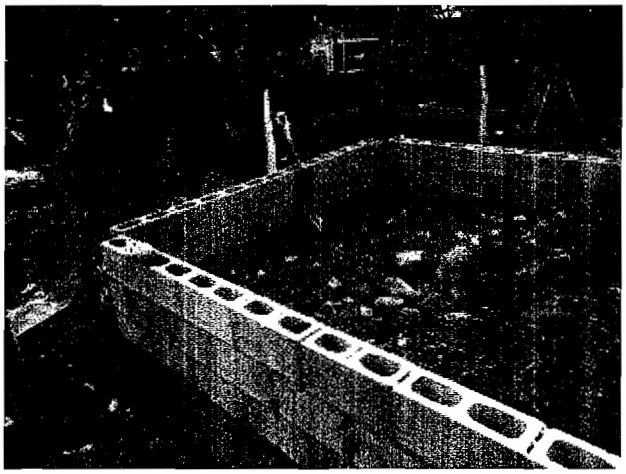

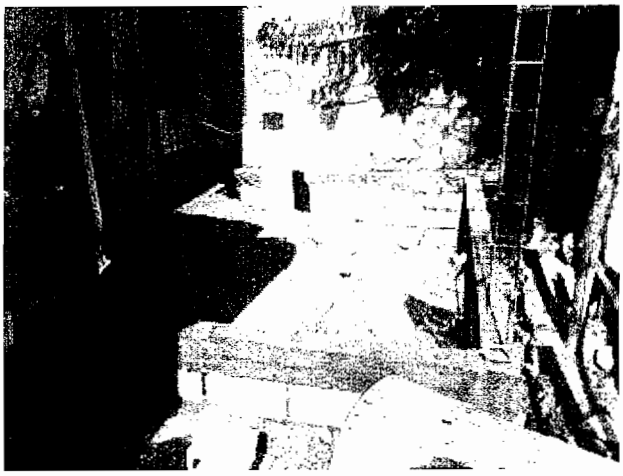

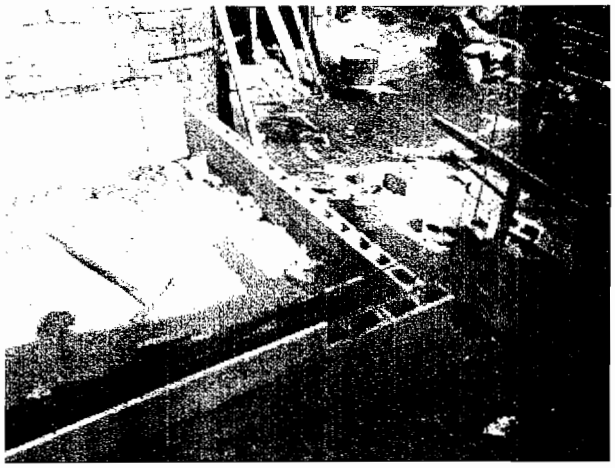

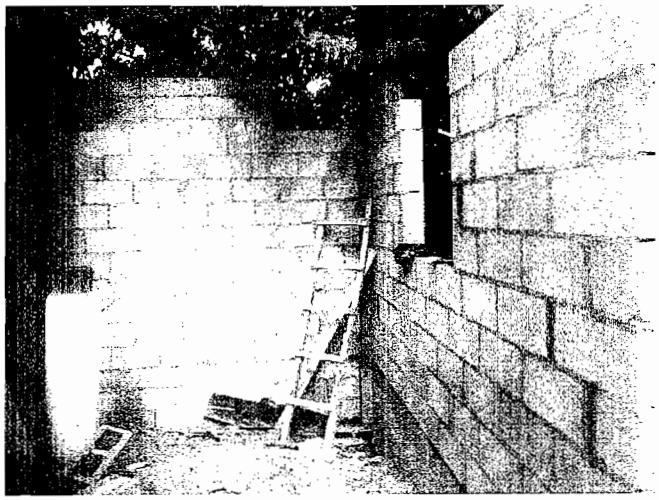

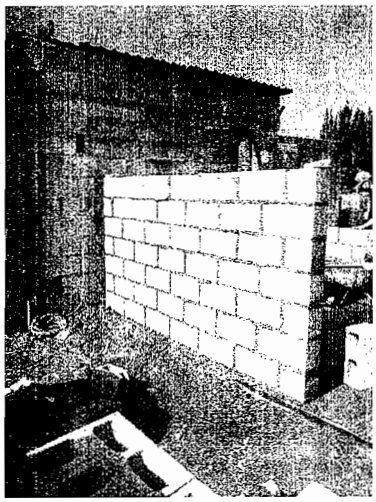

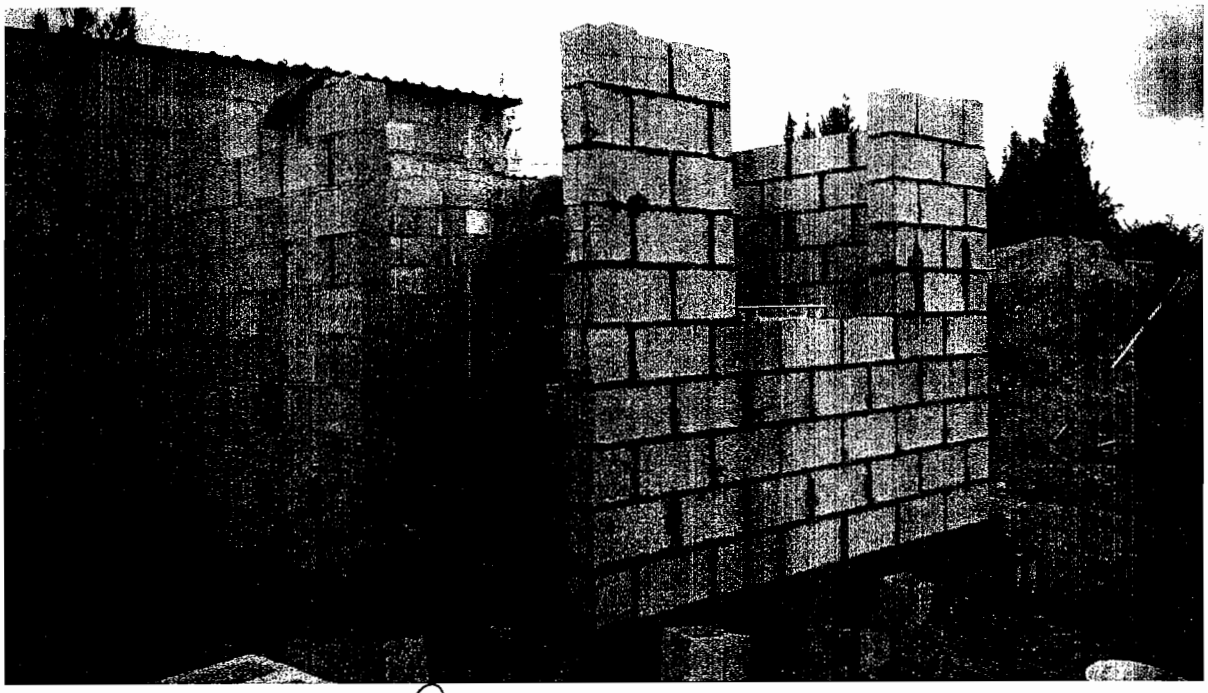

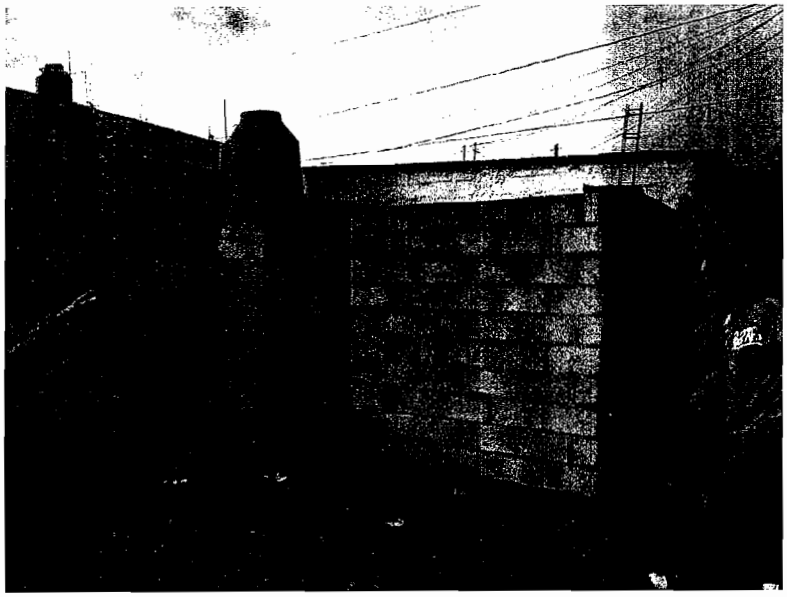

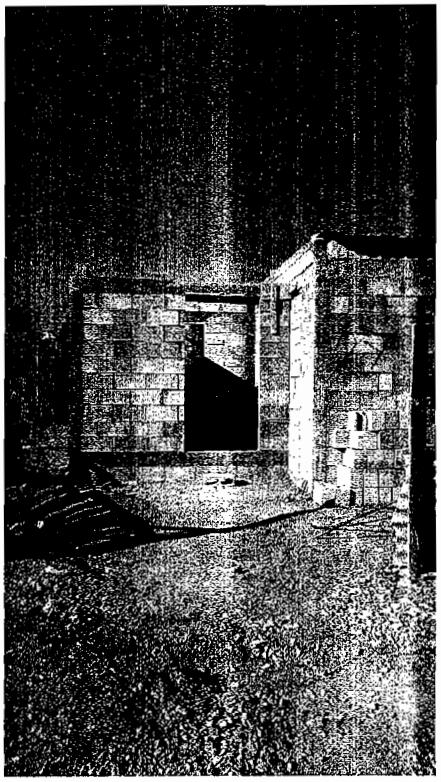

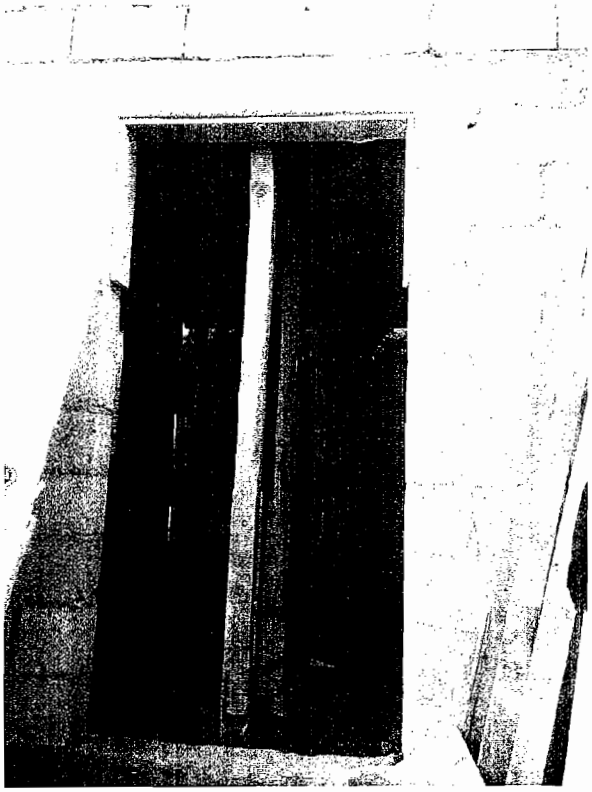

CONTRATISTA	RESIDENTE D.O.P.M.
ING. VICENTE CAMPOS PUERTAS	ING. MANUEL ESCOBEDO HERNANDEZ
CONSTRUCCIONES Y PERFORACIONES CAVA SA DE CV	