Constructora Prourvika S.A. de C. V.

R.F.C. CPR1108125Z8

Regimen Fiscal: REGIMEN GENERAL DE LEY

FACTURA

C 342

CONDICIONES DE PAGO	METODO DE PAGO	FORMA DE PAGO	Fecha y Hora de Emisión:	Lugar de Expedicion:
	03	Pago en una sola Exhibición	2016-12-16T12:04:53	CHIHUAHUA, MEXICO

DOMICILIO FISCAL

PERIFERICO VICENTE LOMBARDO TOLEDANO 1601 E COL. PLOMEROS CHIHUAHUA CHIHUAHUA
CHIHUAHUA MEXICO C.P.31370

Folio Fiscal

AC3E005E-A2F7-4909-B81D-AAD35B6EE292

FACTURADO A:

MUNICIPIO DE CHIHUAHUA R.F.C.: MCI651010V22

DOMICILIO: MINA 408 CENTRO
ESTADO: CHIHUAHUA
MUNICIPIO/DELEGACION: CHIHUAHUA PAIS: MEXICO
CIUDAD/LOCALIDAD: CHIHUAHUA CP 31000

No de Serie de Certificado del SAT
00001000000404341938

No de Serie del Certificado del CSD
00001000000400248443

Fecha y hora de certificación
2016-12-16T12:04:53

CANTIDAD	U. MEDIDA	DESCRIPCION	P. UNITARIO	IMPORTE
1.00	NO APLICA	ESTIMACIÓN No. 7 (SIETE) DE LOS TRABAJOS DE CONSTRUCCIÓN DE CUARTOS EN DISTINTOS PUNTOS DE LA CIUDAD ZONA 1, DEL CONTRATO No. 200/2016. ALCANCE DE LA ESTIMACIÓN.	$ 86,117.98	$ 86,117.98
1.00	NO APLICA	AMORTIZACIÓN DEL ANTICIPO.---------- RETENCIONES PACTADAS EN EL CONTRATO:---------- 0.5% DER. INSP. Y VIGILANCIA ----------$ 430.59 0.2% DIF----------$ 172.24 0.2% CMIC----------$ 172.24 0.2% I.C.I.C----------$ 172.24 SUMA----------$ 947.31 NETO A RECIBIR---------- $ 68,780.49	$ -26,007.81	$ -26,007.81

IMPORTE CON LETRA

SESENTA Y NUEVE MIL SETECIENTOS VEINTISIETE PESOS 80/100 M.N

OBSERVACIONES

*CAMBIO DE FACTURA UNICAMENTE ANTES DEL DIA ULTIMO DE CADA MES.
*EFECTOS FISCALES AL PAGO.
*LA REPRODUCCION NO AUTORIZADA DE ESE COMPROBANTE CONSTITUYE UN DELITO EN LOS TERMINOS DE LAS DISPOSICIONES FISCALES.

SUBTOTAL	$ 60,110.17
DESCUENTO	$
IVA 16.00 %	$ 9,617.63
TOTAL	$ 69,727.80

Sello digital del CFDI

aqxVFmjrVFGsfiZwwljPWjI3sHi8zzuBVqEk4v+V9bUS3F+B/j9xhxWgx1FI1D1Xt+iq5HjPgUkZmh2nUtlPuxIgQe6dp6pNy9oTDGB1N09GrS7UEqp9t8b6n/GHYwUI5+TKgeUT+ZSfCQ+VqSkQXTeIPgAw0ANWrVfRsBXmB0wlKg5+IyWOOkIrjuG98TnSVg7S560 3/UpJw+UU+2ivRejK8vLY50Hy0B8daV4cj+5H6PwamyuKPWbBJ8cZBXmPaLTfglbNX/CUfZ3i/7+NgnWQbr8rr0+Ls34/KnbfkNebBaxbDDALFh//dQ4mdDyraELPJ8xzmSDqVCG0YPIDw==

Sello del SAT

sIxaWSwJWxZSRF0SVejb7H9sY1mV5X3kV6WzPgooutJUJpeF7saqLQyNZSBPFLIMQ1dzfwPs1K1SBigVc/lm83HxZQgkR9VO020ayndNLjb5zISljhUrJz9fnNBXS0Qyzg/0iKbTGrr/ovr8rGhNTGAv9HBvvVqkWSZTw88lz1213meolychybwilbxXjXq+cZ5Bz6tRvj 8MCcQLxgB1wdDgjqGLT0FdSccRKmTZk3YgS6SFhkeeHuxCCSTeRELpKSdH9TO6YPFCgZxcSxQdhb62z60LfupXZ+aGkFKb2jk1/1pRP0q9WplgCcvohoOR5d9dOw1bbw06TfiM+9dpw==

Cadena original del complemento de certificación digital del SAT

||1.0|AC3E005E-A2F7-4909-B81D-AAD35B6EE292|2016-12-16T12:04:53|aqxVFmjrVFGsfiZwwljPWjI3sHi8zzuBVqEk4v+V9bUS3F+B/j9xhxWgx1FI1D1Xt+iq5HjPgUkZmh2nUtlPuxIgQe6dp6pNy9oTDGB1N09GrS7UEqp9t8b6n/GHYwUI5+TKgeUT+ZSfCQ+VqSkQXTeIPgAw0ANWrVfRsBXmB0wlKg5+IyWDOkIrjuG98ThSVg7S5603/UpJw+UU+2ivRejK8vLY50Hy0B8daV4cj+5H6PwamyuKPWbBJ8cZBXmPaLTfglbNX/CUfZ3i/7+NgnWQbr8rr0+Ls34/KnbfkNebBaxbDDALFh//dQ4mdDyraELPJ8xzmSDqVCG0YPIDw==|00001000000404341938||

Este documento es una representación impresa de un CFDI

SELLO DIGITAL DE CFDI GENERADO POR B1SOFT

B1SOFT

SHCP SAT Servicio de Administración Tributaria gob.mx

Verificación de Comprobantes Fiscales Digitales por Internet

A través de esta opción, Usted podrá verificar si el comprobante fue Certificado por el SAT

Folio Fiscal

RFC Emisor

RFC Receptor

Proporcione los dígitos de la imagen [redacted]

RFC del Emisor	Nombre o Razón Social del Emisor	RFC del Receptor	Nombre o Razón Social del Receptor
CPR110812578	Constructora Prourvika S.A. de C. V.	MCI651010V22	MUNICIPIO DE CHIHUAHUA
Folio Fiscal	**Fecha de Expedición**	**Fecha Certificación SAT**	**PAC que Certificó**
AC3E005E-A2F7-4909-B81D-AAD35B6EE292	2016-12-16T12:04:53	2016-12-16T12:04:53	STB080508339
Total del CFDI	**Efecto del Comprobante**	**Estado CFDI**	
$69,727.80	ingreso	Vigente	

[redacted]

DIRECCIÓN DE OBRAS PÚBLICAS

CHIHUAHUA
Juntos, una mejor ciudad
GOBIERNO MUNICIPAL 2016-2018

RESUMEN DE ESTIMACION

PROGRAMA:	FEDERAL-MUNICIPAL	CONTRATO No. 200/2016	CONTRATADOS (INCLUYE CONVENIO)
OBRA:	CONSTRUCCION DE CUARTOS EN DISTINTOS PUNTOS DE LA CIUDAD, ZONA 1	ESTIMACIÓN No. 7 (SIETE)	$ 3,010,159.61 CON IVA
		PERÍODO EJEC. 22 AL 28 DE DICIEMBRE DEL 2016	
UBICACIÓN:	CHIHUAHUA, CHIH.	IMPORTE ESTIMADO (CON IVA)	$ 99,896.86 CON IVA
CONTRATISTA:	CONSTRUCTORA PROURVIKA, S.A. DE C.V.	ACUMULADO ANTERIOR (CON IVA)	$ 2,819,670.40 CON IVA
RFC	CPR1108125Z8	IMPORTE ACUMULADO (CON IVA)	$ 2,919,567.26 CON IVA

	TIPO DE OBRA	IMPORTE	OBSERVACIONES
	OBRA NORMAL	$ -	
	OBRA EXCEDENTE	$ -	
	OBRA EXTRAORDINARIA	$ 86,117.98	
	IMPORTE TOTAL ESTIMACION (SIN IVA)	$ 86,117.98	

DESCUENTOS		
0.5% INSP. Y VIGILANCIA		430.59
0.2% DIF		172.24
0.2% CMIC	$	172.24
0.2% I.C.I.C.	$	172.24
SUMA DESCUENTOS		947.31

RESUMEN		
SUMA ESTA ESTIMACION	$	86,117.98
AMORT ANTICIPO	$	26,007.81
SUB-TOTAL	$	60,110.17
I.V.A.	$	9,617.63
TOTAL	$	69,727.80

(CON LETRA)

(SESENTA Y NUEVE MIL SETECIENTOS VEINTISIETE PESOS 80/100 M.N.)

DESCUENTOS	$	947.31
SALDO NETO A RECIBIR	$	68,780.49

Vo. Bo.

ING. GLORIA MARTINEZ RODRIGUEZ
RESIDENTE DE DE OBRA

ELABORO

CONSTRUCTORA PROURVIKA, S.A. DE C.V.
CONTRATISTA

AUTORIZO

ARQ. CARLOS AGUILAR GARCIA
SUBDIRECTOR DE INFRAESTRUCTURA URBANA

REVISO

ING. EDNA LIZ DEL RIO SIGALA
JEFE DEL DEPTO DE CONSTRUCCION.

AUTORIZO

ING. CARLOS HUMBERTO CABELLO GIL
DIRECTOR DE OBRAS PUBLICAS

"ESTA OBRA FUE REALIZADA CON RECURSOS PÚBLICOS FEDERALES"

"ESTE PROGRAMA ES PÚBLICO, AJENO A CUALQUIER PARTIDO POLÍTICO, QUEDA PROHIBIDO EL USO PARA FINES DISTINTOS A LOS ESTABLECIDOS EN EL PROGRAMA"

CHIHUAHUA, CHIH., 28 DE DICIEMBRE DEL 2016

RECIBIMOS DE LA DIRECCIÓN DE OBRAS PÚBLICAS DEL MUNICIPIO, LA CANTIDAD DE: **$ 68,780.49**
(SESENTA Y OCHO MIL SETECIENTOS OCHENTA PESOS 49/100 M.N.) COMO PAGO A LA
ESTIMACIÓN NUM. **7 (SIETE)** CONTRATO No. **200/2016** POR LA CANTIDAD DE : **$ 3,010,159.61** (INCLUYE CONVENIO)
TRES MILLONES DIEZ MIL CIENTO CINCUENTA Y NUEVE PESOS 61/100 M.N. POR TRABAJOS EN LA OBRA:

CONSTRUCCION DE CUARTOS EN DISTINTOS PUNTOS DE LA CIUDAD, ZONA 1

ALCANCE DE LA ESTIMACION	$	**86,117.98**
AMORTIZACION DEL RESTO DEL ANTICIPO	$	**26,007.81**
SUBTOTAL	$	**60,110.17**
IVA	$	**9,617.63**
TOTAL	$	**69,727.80**

RETENCIONES PACTADA EN CONTRATO	
INSP. Y VIGILANCIA 0.5%	430.59
DIF 0.2%	172.24
CMIC 0.2%	172.24
I.C.I.C. 0.2%	172.24
SUMA	**947.31**

RESUMEN FINANCIERO DE LA OBRA

1.- CONTRATO

		CONTRATO
IMPORTE CONTRATADO	$	2,810,953.08
PRIMERA ASIGNACION	$	2,710,389.53
SEGUNDA ASIGNACION	$	100,563.55
CONVENIO MODIFICATORIO	$	199,206.53
ESTIMACION ACUMULADA ANTERIOR	$	2,819,670.40
ESTA ESTIMACION	$	99,896.86
ACUMULADO HASTA EST ESTIMACION	$	2,919,567.26
POR EJERCER PRIMERA ASIGNACION	$	-
POR EJERCER SEGUNDA ASIGNACION	$	666.69
POR EJERCER CONVENIO MODIFICATORIO	$	89,925.66
POR EJERCER	$	90,592.35

2.- AMORTIZACION DEL ANTICIPO

		CONTRATO
IMPORTE DE ANTICIPO	$	843,285.92
PRIMERA ASIGNACION	$	813,116.86
SEGUNDA ASIGNACION	$	30,169.06
ACUMULADO ANTERIOR	$	813,116.86
ESTA ESTIMACION	$	30,169.06
ACUMULADO ACTUAL	$	843,285.92
POR AMORTIZAR PRIMERA ASIGNACION	$	-
POR AMORTIZAR SEGUNDA ASIGNACION	$	0.00
POR AMORTIZAR	$	0.00

3.- RETENCIONES PACTADAS EN CONTRATO

		0.5% INSP. Y VIGILANCIA		DIF 0.2%		CMIC 0.2%		I.C.I.C. 0.2%
ACUMULADO ANTERIOR	$	12,153.75	$	4,861.52	$	4,861.52	$	4,861.52
ESTA ESTIMACION	$	430.59	$	172.24	$	172.24	$	172.24
ACUMULADO ACTUAL	$	12,584.34	$	5,033.76	$	5,033.76	$	5,033.76

"ESTA OBRA FUE REALIZADA CON RECURSOS PÚBLICOS FEDERALES"

"ESTE PROGRAMA ES PÚBUCO, AJENO A CUALQUIER PARTIDO POLÍTICO, QUEDA PROHIBIDO EL USO PARA FINES DISTINTOS A LOS ESTABLECIDOS EN EL PROGRAMA"

R E C I B I M O S

CONSTRUCTORA PROURVIKA, S.A. DE C.V.
CPR1108125Z8

OBRA: CONSTRUCCION DE CUARTOS EN DISTINTOS PUNTOS DE LA CIUDAD, ZONA 1

UBICACIÓN CHIHUAHUA, CHIH.

No. CONTRATO: 200/2016

ESTIMACIÓN No. 7 (SIETE)

CONTRATISTA: CONSTRUCTORA PROURVIKA, S.A. DE C.V.

PERÍODO: 22 AL 28 DE DICIEMBRE DEL 2016

RESUMEN DE LA ESTIMACIÓN POR PARTIDAS

No.	DESCRIPCION DE LAS PARTIDAS		IMPORTE
	OBRA NORMAL	**$**	**-**
	OBRA EXCEDENTE	**$**	**-**
	OBRA EXTRAORDINARIA	**$**	**86,117.98**

"ESTA OBRA FUE REALIZADA CON RECURSOS PÚBLICOS FEDERALES"

"ESTE PROGRAMA ES PÚBLICO, AJENO A CUALQUIER PARTIDO POLÍTICO, QUEDA PROHIBIDO EL USO PARA FINES DISTINTOS A LOS ESTABLECIDOS EN EL PROGRAMA"

SUBTOTAL	86,117.98
I.V.A.	13,778.88
TOTAL	99,896.86

POR EL CONTRATISTA

CONSTRUCTORA PROURVIKA S.A. DE C.V.

POR EL DEPARTAMENTO DE CONSTRUCCIÓN

ING. GLORIA MARTINEZ RODRIGUEZ

"ESTA OBRA FUE REALIZADA CON RECURSOS PÚBLICOS FEDERALES"

"ESTE PROGRAMA ES PÚBLICO, AJENO A CUALQUIER PARTIDO POLÍTICO, QUEDA PROHIBIDO EL USO PARA FINES DISTINTOS A LOS ESTABLECIDOS EN EL PROGRAMA"

OBRA: CONSTRUCCION DE CUARTOS EN DISTINTOS PUNTOS DE LA CIUDAD, ZONA 1

UBICACIÓN: CHIHUAHUA, CHIH.

No. CONTRATO: 200/2016

ESTIMACIÓN No. 7 (SIETE)

CONTRATISTA: CONSTRUCTORA PROURVIKA, S.A. DE C.V.

PERIODO: 22 AL 28 DE DICIEMBRE DEL 2016

CONCEPTOS			PROYECTO		VOLUMENES			PRECIO UNITARIO	IMPORTE
No.	Clave	DESCRIPCIÓN	UNIDAD	VOLUMEN	ACUM. TOTAL	ACUM. ANTERIOR	VOL. ESTIMADO		
OBRA EXTRAORDINARIA									**$ 86,117.98**
	EXT.03	Excavación a mano para desplante de estructuras, en material "B", en seco incluye: afloje y extracción de material con amacice o limpieza de plantillas o taludes, remoción, acarreo hasta 10 mts. dentro de la misma y traspaleos verticales para su extracción... HASTA DOS METROS DE PROFUNDIDAD, INCLUYE LA COMPACTACION DEL FONDO DE LA EXCAVACION AL 90 % DE SU PVSM	m3	0.00	179.41	177.32	2.09	$ 184.66	$ 385.94
	EXT.04	Relleno en zanjas. Compactado al 90% proctor, con material producto de la excavación.	m3	0.00	92.62	91.56	1.06	$ 117.29	$ 124.33
	EXT.05	Muros de tabique rojo recocido o block, hasta 6.00 metros de altura, junteado con mortero cemento-arena 1:5 incluye todos los materiales y mano de obra... Rodapié de block de 15x20 x 40 cms relleno de concreto F'c = 100 kg/cm2. incluye : materiales, desperdicios, herramientas, mano de obra, mortero cemento-arena, PROPORCION 1:5 ,elaboracion y colocacion de concreto para relleno, agua, y todo lo necesraio para su correcta ejecucion P.U.O.T	m2	0.00	244.62	241.60	3.02	$ 399.64	$ 1,206.91
	EXT.06	Fabricado y colocado de concreto, vibrado, curado incluyendo todos los materiales, desperdicios, herramienta, equipo, cimbra y descimbra,mano de obra...y todo lo necesario para su correcta ejecucion P.U.O.T, De F´c= 100 Kg/cm2	m3	0.00	12.78	12.41	0.37	$ 1,827.81	$ 676.29
	EXT.07	Fabricado y colocado de concreto, vibrado, curado incluyendo todos los materiales, desperdicios, herramienta, equipo, cimbra y descimbra,mano de obra...y todo lo necesario para su correcta ejecucion P.U.O.T, De F´c= 200 Kg/cm2	m3	0.00	37.30	36.87	0.43	$ 2,277.72	$ 979.42
	EXT.08	Suministro y colocación de acero de refuerzo incluye:habilitado,colocado de parrilla en el sitio, todos los materiales, desperdicios, alambre recocido para amarres,herramientas, equipo, mano de obra y todo lo necesario para su correcta ejecucion P.U.O.T, En diametros mayores a 3/8"	kg	0.00	1680.99	1662.11	18.88	$ 25.25	$ 476.72
	EXT.10	CONSTRUCCION DE CHAFLAN DE 10 CMS DE ALTURA POR 10 CMS DE ANCHO CON MORTERO -CEMENTO ARENA INCLUYE: MATERIALES, DESPERDICIOS DE LOS MATERIALES, ANDAMIOS,MANO DE OBRA, HERRAMIENTAS Y TODO LO NECESARIO PARA SU CORRECTA EJECUCION P.U.O.T	ml	0.00	6.53	0.00	6.53	$ 112.59	$ 735.21
	EXT.12	Colocaciòn de botaguas de làmina galvanizada CAL 26 de 10 cms x 10 cms,incluye, material necesario para su fijacion. cortes, deperdicios, fijaciòn a chaflàny/0 pretil, mano de obra herramientas y todo lo necesario para su correcta ejecuciòn p.u.o.t.	m	0.00	494.56	0.00	494.56	$ 164.86	$ 81,533.16

POR EL CONTRATISTA

CONSTRUCTORA PROURVIKA S.A. DE C.V.

POR EL DEPARTAMENTO DE CONSTRUCCIÓN

ING. GLORIA MARTINEZ RODRIGUEZ

DIRECCION DE OBRAS PÚBLICAS
OFICIO No. D-4895/2016

15 de noviembre de 2016

ING. CARLOS ALONSO RUACHO VÁZQUEZ
ADMINISTRADOR ÚNICO
CONSTRUCTORA PROURVIKA, S.A. DE C.V.
P R E S E N T E.-

Con relación a su escrito S/N de fecha 03 de noviembre de 2016, en el que presenta a revisión y autorización de precios extraordinarios de la obra: **"CONSTRUCCIÓN DE CUARTOS EN DISTINTOS PUNTOS DE LA CIUDAD, ZONA 1",** que al amparo del contrato **No. 200/2016,** ejecuta su representada; al respecto me permito comunicar que los mismos han sido autorizados tal y como se relacionan a continuación:

No.	CONCEPTO	CANT	UNI	PRECIO AUTORIZADO
EXT.01	Suministro y colocación de puerta multipanel de 2.10 m de altura y 0.90 mts de ancho incluye marco metálico, material mano de obra, herramienta, equipo, y todo lo necesario para su correcta instalación por unidad de obra terminada.	68	pza	$ 2,043.74
EXT.02	Suministro y colocación de ventana de aluminio anodizado natural de 1.0 m de altura y 1.0 mts de ancho con vidrio claro de 3 mm incluye, mosquitero, material mano de obra, herramienta, equipo, y todo lo necesario para su correcta instalación por unidad de obra terminada.	68	pza	$ 1,166.33
EXT.03	Excavación a mano para desplante de estructuras, en material "B", en seco incluye: afloje y extracción de material con amacice o limpieza de plantillas o taludes, remoción, acarreo hasta 10 mts, dentro de la misma y traspaleos verticales para su extracción... hasta dos metros de profundidad, incluye la compactación del fondo de la excavación al 90 % de su PVSM.	170	m3	$ 184.66
EXT.04	Relleno en zanjas compactado al 90% proctor, con material producto de la excavación.	102	m3	$ 117.29
EXT.05	Muros de tabique rojo recocido o block, hasta 6.00 metros de altura, junteado con mortero cemento-arena 1:5 incluye todos los materiales y mano de obra... rodapié de block de 15x20 x 40 cms relleno de concreto f'c = 100 kg/cm2.	272	m2	$ 399.64

	Incluye: materiales, desperdicios, herramientas, mano de obra, mortero cemento-arena, proporción 1:5, elaboración y colocación de concreto para relleno, agua, y todo lo necesario para su correcta ejecución P.U.O.T.				
EXT.06	Fabricado y colocado de concreto, vibrado, curado incluyendo todos los materiales, desperdicios, herramienta, equipo, cimbra y descimbra, mano de obra...y todo lo necesario para su correcta ejecución P.U.O.T, de f´c= 100 kg/cm2.	100	m3	$	1,827.81
EXT.07	Fabricado y colocado de concreto, vibrado, curado incluyendo todos los materiales, desperdicios, herramienta, equipo, cimbra y descimbra, mano de obra y todo lo necesario para su correcta ejecución P.U.O.T, de f´c= 200 kg/cm2.	51	m3	$	2,277.72
EXT.08	Suministro y colocación de acero de refuerzo incluye: habilitado, colocado de parrilla en el sitio, todos los materiales, desperdicios, alambre recocido para amarres, herramientas, equipo, mano de obra y todo lo necesario para su correcta ejecución P.U.O.T, en diámetros mayores a 3/8".	24,557.52	kg	$	25.25
EXT.09	Aplanado de yeso en losa y muros interiores acabado pulido de 2.5cm de espesor, a una altura de 0,00 m a 3,50 m incluye material, desperdicios de los materiales, mano de obra, herramienta, andamios y todo lo necesario para su correcta ejecución. P.U.O.T.	2,700.00	m2	**NO PROCEDE**	
EXT.10	Construcción de chaflán de 10 cms de altura por 10 cms de ancho con mortero-cemento arena incluye: materiales, desperdicios de los materiales, andamios, mano de obra, herramientas y todo lo necesario para su correcta ejecución P.U.O.T.	748	ml	$	112.59
EXT.11	Pretil a base de muro de adobón de 7x14x28 cms acabado normal, incluye material, mano de obra, herramientas y todo lo necesario para su correcta ejecución P.U.O.T.	150	m2	$	385.70
EXT.12	Colocación de botaguas de lámina galvanizada cal 26 de 10 cms x 10 cms, incluye, material necesario para su fijación, cortes, desperdicios, fijación a chaflán/o pretil, mano de obra herramientas y todo lo necesario para su correcta ejecución P.U.O.T.	500	m	$	164.86
EXT.13	Demolición de concreto simple existente en el lugar, incluye, herramienta, equipo, mano de obra, retiro del	25	m3	$	519.21

DIRECCION DE OBRAS PÚBLICAS
OFICIO No. D-4895/2016

	material producto de la demolición fuera de la obra y todo lo necesario para su correcta ejecución P.U.O.T.				
EXT.14	Suministro y colocación de caliche cribado en cimentaciones compactado al 90 % de su P.V.S.M., incluye, herramienta, equipo, mano de obra, compactación, retiro del material sobrante fuera de la obra y todo lo necesario para su correcta ejecución P.U.O.T.	48	m3	$	258.62

IMPORTE MÁXIMO AUTORIZADO $1'539,261.05 SIN IVA

A T E N T A M E N T E

ING. CARLOS HUMBERTO CABELLO GIL
DIRECTOR DE OBRAS PÚBLICAS

C.c.p.- Arq. Carlos Aguilar Garcia.-Subdirector de Infraestructura Vial
C.c.p.-Ing. Edna Lizette Del Rio Sigala.-Jefe del Departamento de Construcción
C.c.p.-Ing. Gloria Martinez Rodriguez.-Residente de Obra.
C.c.p.-Archivo.

CHCG/CAG/ELDS/gcn*

	ESTIMACION 7 CUARTOS ADOSADOS ZONA 1			EXCAVACION	RELLENO	RODAPIE	PLANTILLA	ZAPATA	ACERO
	PERIODO : DEL 22 AL 28 DE DICIEMBRE DEL 2016								
				EXT.03	EXT.04	EXT.05	EXT.06	EXT. 07	EXT.08
	BENEFICIARIO	DIRECCION	COLONIA	M3	M3	M2	M3	M3	KG
1	PASCUALA RAMIREZ RIVERA	C PVD RIO VENTUARI # 25920	RIVERAS DE SACRAMENTO	2.09	1.06	3.02	0.15	0.43	18.88
2	CYNTHIA GRACIELA JUAREZ ROMERO	C. RIO SALADO #2440	RIVERAS DE SACRAMENTO	0.00	0.00	0.00	0.22	0.00	0.00
			SUBTOTAL 1	**2.09**	**1.06**	**3.02**	**0.37**	**0.43**	**18.88**

RESIDENTE DE OBRA
ING. GLORIA MARTINEZ RODRIGUEZ

PROURVIKA S.A DE C.V.
ING. IVAN SILVA RUIZ

Este programa y/o proyecto de inversión es de carácter público, no es patrocinado ni promovido por partido político alguno, por partido político alguno, y sus recursos provienen de los impuestos que pagan todos los contribuyentes. Está prohibido el uso de este programa y/o proyecto de inversión con fines políticos, electorales, de lucro y otros distintos a los establecidos. Quien haga uso indebido de los recursos de este programa y/o proyecto de inversión, deberá ser denunciado y sancionado de acuerdo con la ley aplicable y ante la autoridad competente.

G E N E R A D O R

PROURVIKA S.A DE C.V

M U N I C I P I O D E C H I H U A H U A

OBRA: CONSTRUCCION DE CUARTOS EN DISTINTOS PUNTOS DE LA CIUDAD, ZONA 1.

FECHA: 28 DE DICIEMBRE DEL 2016.

PERIODO: 22/12/2016 AL 28/12/2016

BENEFICIARIO: PASCUALA RAMIREZ RIVERA

No. CONTRATO: 200/2016

DOMICILIO: C. PVD RIO VENTUARI # 25920 COL. RIVERAS DE SACRAMENTO

No. ESTIMACION: 7 (SIETE)

CLAVE	CONCEPTO :	VOLUMEN TOTAL DE CONCEPTO	
EXT. 03	Excavacion a mano para desplante de estructuras, en material B, en seco incluye: afloje y extraccion de material con amacice o limpieza de plantillas o taludes, remocion, acarreo hasta 10 mts. Dentro de la misma y traspaleos verticales para su extraccion. Hasta dos metros de profundidad, incluye la compactacion del fondo de la excavaciòn al 90% de su PVSM.	2.09	m3

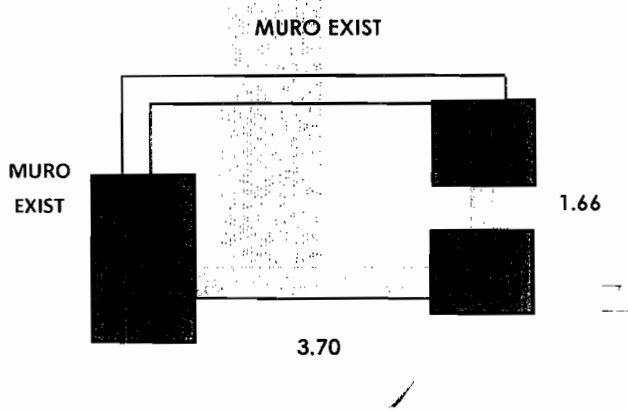

	M LARGO	M ANCHO	M ALTO	M3 VOL.
1	0.00	0.60	0.65	0.00
2	1.66	0.60	0.65	0.65
3	3.70	0.60	0.65	1.44

TOTAL **2.09 m3**

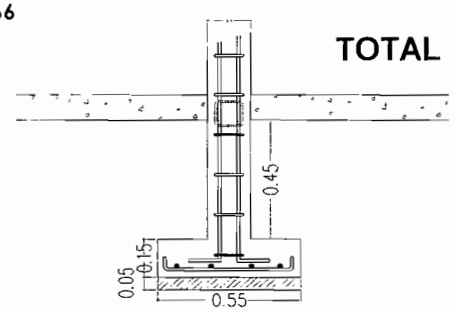

RESIDENTE DE OBRA
ING. GLORIA MARTINEZ RODRIGUEZ

CONSTRUCTORA PROURVIKA S.A.DE C.V
ING. IVAN SILVA RUIZ

Este programa y/o proyecto de inversión es de carácter público, no es patrocinado ni promovido por partido político alguno, por partido político alguno, y sus recursos provienen de los impuestos que pagan todos los contribuyentes. Está prohibido el uso de este programa y/o proyecto de inversión con fines políticos, electorales, de lucro y otros distintos a los establecidos. Quien haga uso indebido de los recursos de este programa y/o proyecto de inversión, deberá ser denunciado y sancionado de acuerdo con la ley aplicable y ante la autoridad competente.

"ESTA OBRA FUE REALIZADA CON RECURSOS PUBLICOS FEDERALES"
"ESTE PROGRAMA ES PUBLICO, AJENO A CUALQUIER PARTIDO POLITICO,QUEDA PROHIBIDO EL USO PARA FINES DISTINTOS A LOS ESTABLECIDOS EN EL PROGRAMA"

G E N E R A D O R

PROURVIKA S.A DE C.V

M U N I C I P I O D E C H I H U A H U A

OBRA: CONSTRUCCION DE CUARTOS EN DISTINTOS PUNTOS DE LA CIUDAD, ZONA 1.

FECHA: 28 DE DICIEMBRE DEL 2016

PERIODO: 22/12/2016 AL 28/12/2016

BENEFICIARIO: PASCUALA RAMIREZ RIVERA

No. CONTRATO: 200/2016

DOMICILIO: C. PVD RIO VENTUARI # 25920 COL.RIVERAS DE SACRAMENTO

No. ESTIMACION: 7 (SIETE)

CLAVE	CONCEPTO :	VOLUMEN TOTAL DE CONCEPTO	
EXT. 04	Relleno en zanjas, compactado al 90 % prueba proctor, con material producto de la excavacion	1.06	m3

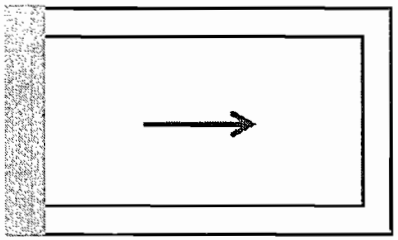

	AREA	ESPESOR	
vol excavacion			2.09
vol zapata			-0.43
vol plantilla			-0.15
vol rodapie	3.02	0.15	-0.45

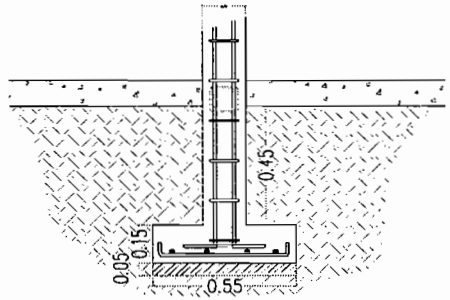

TOTAL **1.06 m3**

RESIDENTE DE OBRA
ING. GLORIA MARTINEZ RODRIGUEZ

CONSTRUCTORA PROURVIKA S.A.DE C.V
ING. IVAN SILVA RUIZ

Este programa y/o proyecto de inversión es de carácter público, no es patrocinado ni promovido por partido político alguno, por partido político alguno, y sus recursos provienen de los impuestos que pagan todos los contribuyentes. Está prohibido el uso de este programa y/o proyecto de inversión con fines políticos, electorales, de lucro y otros distintos a los establecidos. Quien haga uso indebido de los recursos de este programa y/o proyecto de inversión, deberá ser denunciado y sancionado de acuerdo con la ley aplicable y ante la autoridad competente.

"ESTA OBRA FUE REALIZADA CON RECURSOS PUBLICOS FEDERALES"

"ESTE PROGRAMA ES PUBLICO, AJENO A CUALQUIER PARTIDO POLITICO,QUEDA PROHIBIDO EL USO PARA FINES DISTINTOS A LOS ESTABLECIDOS EN EL PROGRAMA"

G E N E R A D O R

PROURVIKA S.A DE C.V

M U N I C I P I O D E C H I H U A H U A

OBRA: CONSTRUCCION DE CUARTOS EN DISTINTOS PUNTOS DE LA CIUDAD, ZONA 1.

FECHA: 28 DE DICIEMBRE DEL 2016.

PERIODO: 22/12/2016 AL 28/12/2016

BENEFICIARIO: PASCUALA RAMIREZ RIVERA

No. CONTRATO: 200/2016

DOMICILIO: C. PVD RIO VENTUARI # 25920 COL. RIVERAS DE SACRAMENTO

No. ESTIMACION: 7 (SIETE)

CLAVE	CONCEPTO :	VOLUMEN TOTAL DE CONCEPTO	
EXT.05	Muros de tabique rojo recocido o block, hasta 6.00 metros de altura, junteado con mortero cemento-arena 1:5 incluye todos los materiales y mano de obra, rodapie de block de 15x20x40 cms relleno de concreto f'c=100kg/cm2	3.02	m2

MURO EXIST.

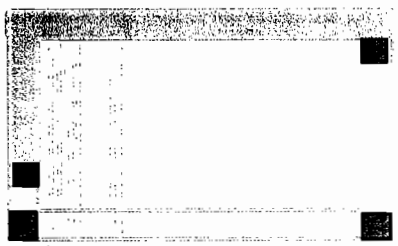

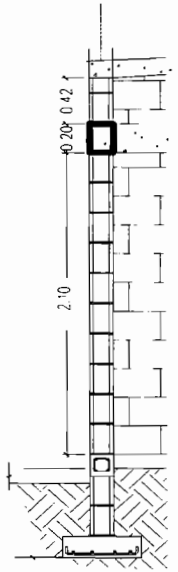

MURO	M LARGO	M ALTO	M2 REA MURO
1	0.56	0.42	0.24
2	2.42	0.42	1.02
3	4.20	0.42	1.76
		TOTAL	3.02 m2

RESIDENTE DE OBRA
ING. GLORIA MARTINEZ RODRIGUEZ

CONSTRUCTORA PROURVIKA S.A.DE C.V
ING. IVAN SILVA RUIZ

Este programa y/o proyecto de inversión es de carácter público, no es patrocinado ni promovido por partido político alguno, por partido político alguno, y sus recursos provienen de los impuestos que pagan todos los contribuyentes. Está prohibido el uso de este programa y/o proyecto de inversión con fines políticos, electorales, de lucro y otros distintos a los establecidos. Quien haga uso indebido de los recursos de este programa y/o proyecto de inversión, deberá ser denunciado y sancionado de acuerdo con la ley aplicable y ante la autoridad competente.

"ESTA OBRA FUE REALIZADA CON RECURSOS PUBLICOS FEDERALES"
"ESTE PROGRAMA ES PUBLICO, AJENO A CUALQUIER PARTIDO POLITICO,QUEDA PROHIBIDO EL USO PARA FINES DISTINTOS A LOS ESTABLECIDOS EN EL PROGRAMA"

G E N E R A D O R

PROURVIKA S.A DE C.V

M U N I C I P I O D E C H I H U A H U A

OBRA: CONSTRUCCION DE CUARTOS EN DISTINTOS PUNTOS DE LA CIUDAD, ZONA 1.

FECHA: 28 DE DICIEMBRE DEL 2016.

PERIODO: 22/12/2016 AL 28/12/2016

BENEFICIARIO: PASCUALA RAMIREZ RIVERA

No. CONTRATO: 200/2016

DOMICILIO: C. PVD RIO VENTUARI # 25920 COL. RIVERAS DE SACRAMENTO

No. ESTIMACION: 7 (SIETE)

CLAVE	CONCEPTO :	VOLUMEN TOTAL DE CONCEPTO	
EXT.06	Fabricado y colocado de concreto vibrado y curado incluyendo todos los materiales y manos de obra, desperdicios, herramienta, equipo, cimbra y descimbra, mano de obra y todo lo necesario para su correca ejecucion P.U.O.T de fc=100 kg/cm2	0.15	m3

PLANTILLA DE 5cm DE ESPESOR

MURO EXIST.

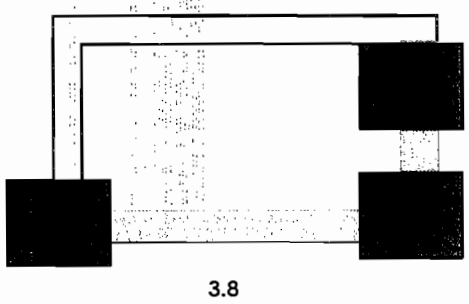

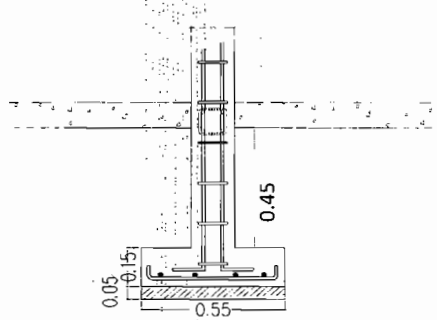

	M LARGO	M ANCHO	M ALTO	M3 VOL.
1	0.00	0.50	0.05	0.00
2	1.81	0.50	0.05	0.05
3	3.80	0.50	0.05	0.10

TOTAL 0.15 m3

RESIDENTE DE OBRA
ING. GLORIA MARTINEZ RODRIGUEZ

CONSTRUCTORA PROURVIKA S.A.DE C.V
ING. IVAN SILVA RUIZ

Este programa y/o proyecto de inversión es de carácter público, no es patrocinado ni promovido por partido político alguno, por partido político alguno, y sus recursos provienen de los impuestos que pagan todos los contribuyentes. Está prohibido el uso de este programa y/o proyecto de inversión con fines políticos, electorales, de lucro y otros distintos a los establecidos. Quien haga uso indebido de los recursos de este programa y/o proyecto de inversión, deberá ser denunciado y sancionado de acuerdo con la ley aplicable y ante la autoridad competente.

"ESTA OBRA FUE REALIZADA CON RECURSOS PUBLICOS FEDERALES"
"ESTE PROGRAMA ES PUBLICO, AJENO A CUALQUIER PARTIDO POLITICO,QUEDA PROHIBIDO EL USO PARA FINES DISTINTOS A LOS ESTABLECIDOS EN EL PROGRAMA"

G E N E R A D O R

PROURVIKA S.A DE C.V

M U N I C I P I O D E C H I H U A H U A

OBRA: CONSTRUCCION DE CUARTOS EN DISTINTOS PUNTOS DE LA CIUDAD, ZONA 1.

FECHA: 28 DE DICIEMBRE DEL 2016.

PERIODO: 22/12/2016 AL 28/12/2016

BENEFICIARIO: PASCUALA RAMIREZ RIVERA

No. CONTRATO: 200/2016

DOMICILIO: C. PVD RIO VENTUARI # 25920 COL. RIVERAS DE SACRAMENTO

No. ESTIMACION: 7 (SIETE)

CLAVE	CONCEPTO :	VOLUMEN TOTAL DE CONCEPTO	
EXT. 07	Fabricado y colocado de concreto vibrado y curado incluyendo todos los materiales y manos de obra, desperdicios, herramienta, equipo, cimbra y descimbra, mano de obra y todo lo necesario para su correca ejecucion P.U.O.T de fc=200 kg/cm2	0.43	m3

ZAPATA CORRIDA

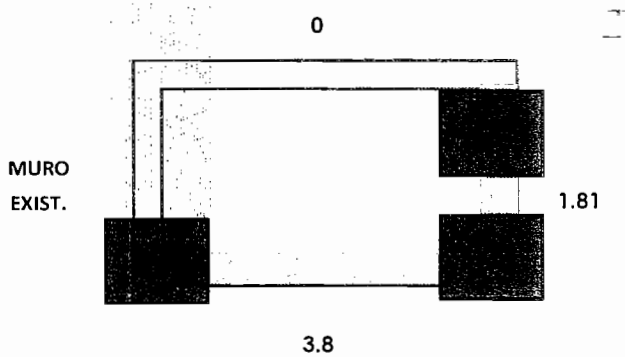

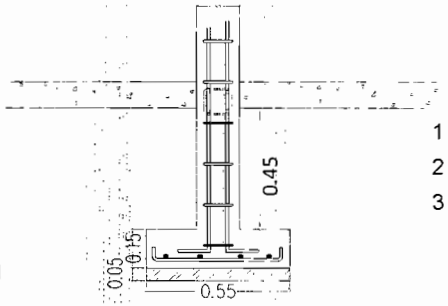

	M LARGO	M ANCHO	M ALTO	M3 VOL.
1	0.00	0.50	0.15	0.00
2	1.81	0.50	0.15	0.14
3	3.80	0.50	0.15	0.29

TOTAL 0.43 m3

RESIDENTE DE OBRA
ING. GLORIA MARTINEZ RODRIGUEZ

CONSTRUCTORA PROURVIKA S.A.DE C.V
ING. IVAN SILVA RUIZ

Este programa y/o proyecto de inversión es de carácter público, no es patrocinado ni promovido por partido político alguno, por partido político alguno, y sus recursos provienen de los impuestos que pagan todos los contribuyentes. Está prohibido el uso de este programa y/o proyecto de inversión con fines políticos, electorales, de lucro y otros distintos a los establecidos. Quien haga uso indebido de los recursos de este programa y/o proyecto de inversión, deberá ser denunciado y sancionado de acuerdo con la ley aplicable y ante la autoridad competente.

"ESTA OBRA FUE REALIZADA CON RECURSOS PUBLICOS FEDERALES"
"ESTE PROGRAMA ES PUBLICO, AJENO A CUALQUIER PARTIDO POLITICO,QUEDA PROHIBIDO EL USO PARA FINES DISTINTOS A LOS ESTABLECIDOS EN EL PROGRAMA"

G E N E R A D O R

PROURVIKA S.A DE C.V

M U N I C I P I O D E C H I H U A H U A

OBRA: CONSTRUCCION DE CUARTOS EN DISTINTOS PUNTOS DE LA CIUDAD, ZONA 1.

FECHA: 28 DE DICIEMBRE DEL 2016.

PERIODO: 22/12/2016 AL 28/12/2016

BENEFICIARIO: PASCUALA RAMIREZ RIVERA

No. CONTRATO: 200/2016

DOMICILIO: C. PVD RIO VENTUARI # 25920 COL.RIVERAS DE SACRAMENTO

No. ESTIMACION: 7 (SIETE)

CLAVE	CONCEPTO :	VOLUMEN TOTAL DE CONCEPTO	
EXT. 08	Suministro y colocacion de acero de refuerzo inclute : habiilitado, colocado de parrilla en el sitio, todos los materiales, desperdicios, alambre recocido para amarres, herramientas, equipo, mano de obra y todo lo necesraio para su correcta ejecucion P.U.O.T, en diametros mayores a 3/8"	18.88	kg

ZAPATA CORRIDA

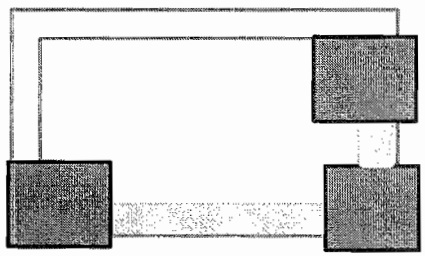

1.81

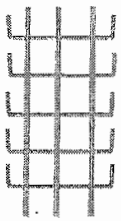

3.36

3.81

3 V LONG 1M

5 V TRANS 0,60 = 6m

6m(0,56kg/m)=3,36kg/m

	M LARGO	factor KG/M	peso kg
1	1.81	3.36	6.08
2	3.81	3.36	12.80

TOTAL **18.88 kg**

RESIDENTE DE OBRA
ING. GLORIA MARTINEZ RODRIGUEZ

CONSTRUCTORA PROURVIKA S.A.DE C.V
ING. IVAN SILVA RUIZ

Este programa y/o proyecto de inversión es de carácter público, no es patrocinado ni promovido por partido político alguno, por partido político alguno, y sus recursos provienen de los impuestos que pagan todos los contribuyentes. Está prohibido el uso de este programa y/o proyecto de inversión con fines políticos, electorales, de lucro y otros distintos a los establecidos. Quien haga uso indebido de los recursos de este programa y/o proyecto de inversión, deberá ser denunciado y sancionado de acuerdo con la ley aplicable y ante la autoridad competente.

"ESTA OBRA FUE REALIZADA CON RECURSOS PUBLICOS FEDERALES"
"ESTE PROGRAMA ES PUBLICO, AJENO A CUALQUIER PARTIDO POLITICO,QUEDA PROHIBIDO EL USO PARA FINES DISTINTOS A LOS ESTABLECIDOS EN EL PROGRAMA"

T E S T I G O F O T O G R A F I C O

PROURVIKA S.A DE C.V

M U N I C I P I O D E C H I H U A H U A

OBRA: CONSTRUCCION DE CUARTOS EN DISTINTOS PUNTOS DE LA CIUDAD, ZONA 1.

FECHA: 28 DE DICIEMBRE DEL 2016.

PERIODO: 22/12/2016 AL 28/12/2016

BENEFICIARIO: PASCUALA RAMIREZ RIVERA

No. CONTRATO: 200/2016

DOMICILIO : C. PVD RIO VENTUARI # 25920 COL. RIVERAS DE SACRAMENTO

No. ESTIMACION: 7 (SIETE)

Testigo fotografico cuarto adosado

RESIDENTE DE OBRA
ING. GLORIA MARTINEZ RODRIGUEZ

CONSTRUCTORA PROURVIKA S.A.DE C.V
ING. IVAN SILVA RUIZ

Este programa y/o proyecto de inversión es de carácter público, no es patrocinado ni promovido por partido político alguno, por partido político alguno, y sus recursos provienen de los impuestos que pagan todos los contribuyentes. Está prohibido el uso de este programa y/o proyecto de inversión con fines políticos, electorales, de lucro y otros distintos a los establecidos. Quien haga uso indebido de los recursos de este programa y/o proyecto de inversión, deberá ser denunciado y sancionado de acuerdo con la ley aplicable y ante la autoridad competente.

"ESTA OBRA FUE REALIZADA CON RECURSOS PUBLICOS FEDERALES"
"ESTE PROGRAMA ES PUBLICO, AJENO A CUALQUIER PARTIDO POLITICO,QUEDA PROHIBIDO EL USO PARA FINES DISTINTOS A LOS ESTABLECIDOS EN EL PROGRAMA"

G E N E R A D O R

PROURVIKA S.A DE C.V

M U N I C I P I O D E C H I H U A H U A

OBRA: CONSTRUCCION DE CUARTOS EN DISTINTOS PUNTOS DE LA CIUDAD, ZONA 1.

FECHA: 28 DE DICIEMBRE DEL 2016.

PERIODO: 22/12/2016 AL 28/12/2016

BENEFICIARIO: CYNTHIA GRACIELA JUAREZ ROMERO

No. CONTRATO: 200/2016

DOMICILIO: C.RIO SALADO # 2440 COL. RIVERAS DE SACRAMENTO

No. ESTIMACION: 7 (SIETE)

CLAVE	CONCEPTO :	VOLUMEN TOTAL DE CONCEPTO	
EXT.06	Fabricado y colocado de concreto vibrado y curado incluyendo todos los materiales y manos de obra, desperdicios, herramienta, equipo, cimbra y descimbra, mano de obra y todo lo necesario para su correca ejecucion P.U.O.T de fc=100 kg/cm2	0.22	m3

PLANTILLA DE 5cm DE ESPESOR

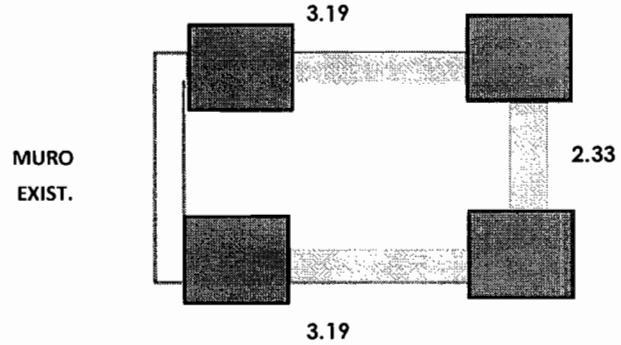

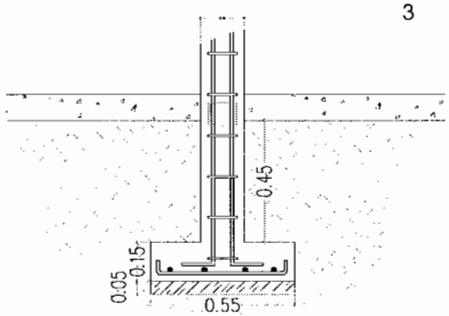

	M LARGO	M ANCHO	M ALTO	M3 VOL.
1	3.19	0.50	0.05	0.08
2	2.33	0.50	0.05	0.06
3	3.19	0.50	0.05	0.08

TOTAL 0.22 m3

RESIDENTE DE OBRA
ING. GLORIA MARTINEZ RODRIGUEZ

CONSTRUCTORA PROURVIKA S.A.DE C.V
ING. IVAN SILVA RUIZ

Este programa y/o proyecto de inversión es de carácter público, no es patrocinado ni promovido por partido político alguno, por partido político alguno, y sus recursos provienen de los impuestos que pagan todos los contribuyentes. Está prohibido el uso de este programa y/o proyecto de inversión con fines políticos, electorales, de lucro y otros distintos a los establecidos. Quien haga uso indebido de los recursos de este programa y/o proyecto de inversión, deberá ser denunciado y sancionado de acuerdo con la ley aplicable y ante la autoridad competente.

"ESTA OBRA FUE REALIZADA CON RECURSOS PUBLICOS FEDERALES"
"ESTE PROGRAMA ES PUBLICO, AJENO A CUALQUIER PARTIDO POLITICO,QUEDA PROHIBIDO EL USO PARTA FINES DISTINTOS A LOS ESTABLECIDOS EN EL PROGRAMA"

	ESTIMACION 7 CUARTOS ADOSADOS ZONA 1			CHAFLAN	BOTAGUAS
	PERIODO : DEL 22 AL 28 DE DICIEMBRE DEL 2016				
				EXT 10	EXT 12
	BENEFICIARIO	DIRECCION	COLONIA	ML	ML
1	TERESA MARMOLEJO HIDALGO	RIO ODRA 1423	RIBERA DE SACRAMENTO	0.00	7.45
2	LAURA ROSALIA RODRIGUEZ BERNAL	RIO ARAUCA 1422	RIBERA DE SACRAMENTO	0.00	3.12
3	BLANCA ARACELY OCHOA OCHOA	RIO MENDOZA 1813	RIBERA DE SACRAMENTO	0.00	7.41
4	ANAIS JUAREZ REYES	RIO META 2006	RIBERA DE SACRAMENTO	0.00	8.66
5	NORMA VENEGAS MUÑOZ	RIO AMARILLO 1609	RIBERA DE SACRAMENTO	0.00	8.94
6	ZULEMA GUADALUPE SOLIS VERDUGO	RIO NUECEZ 25922	RIBERA DE SACRAMENTO	0.00	9.40
7	VICTORIA CALAMACO CALAMACO	RIO VAAL 2029	RIBERA DE SACRAMENTO	0.00	8.40
8	MARINA SANDOVAL TARANGO	RIO OBI 2009	RIBERA DE SACRAMENTO	0.00	3.60
9	ESPERANZA RIOS CRUZ	RIO NEUQUEL 1811	RIBERA DE SACRAMENTO	2.10	8.05
10	ELSA ROBLERO ORTIZ	RIO MURRAY 1410	RIBERA DE SACRAMENTO	0.00	11.31
11	KARLA NALLELY VENEGAS GONZALEZ	RIO VAAL 1626	RIBERA DE SACRAMENTO	0.00	7.45
12	BEATRIZ ADRIANA VAZQUEZ VILLA	RIO YUKON 2007	RIBERA DE SACRAMENTO	0.00	7.25
13	PALMAR QUIÑONEZ RITA	RIO SENEGAL 2200	RIBERA DE SACRAMENTO	0.00	4.00
14	RUIZ GALLEGOS MARIA DEL CONSUELO	RIO SAN FRANCISCO 25917	RIBERA DE SACRAMENTO	0.00	11.86
15	MA ISABEL NORIEGA	RIO AMUR 2225	RIBERA DE SACRAMENTO	0.00	7.12
16	LUCILA GONZALEZ VILLA	RIO ROJO 1406	RIBERA DE SACRAMENTO	0.00	7.10
17	MANUELA MAGDALENA ACOSTA ESTUPIÑO	RIO HERRERA 1616	RIBERA DE SACRAMENTO	0.00	7.20
18	CLAUDIA ZEFERINA HERNANDEZ PEREZ	RIO MISSOURI 25901	RIBERA DE SACRAMENTO	0.00	7.36
19	MARIA ELIZABETH REY CHAVEZ	RIO CAUCA 1806	RIBERA DE SACRAMENTO	0.00	8.27
20	JOSE ALFREDO ROMERO RODRIGUEZ	RIO ZAIRE 2403	RIBERAS DE SACRAMENTO	0.00	3.60
21	JOEL VELGARA PEÑA	RIO ZAIRE 2422	RIBERAS DE SACRAMENTO	0.00	3.50
22	SANTIAGO ISRAEL TORRES GONZALEZ	RIO AMARILLO 1423	RIBERAS DE SACRAMENTO	0.00	8.33
23	MARIA ELIZABETH ZAMARRON AVILA	RIO SALADO 1621	RIBERAS DE SACRAMENTO	0.00	7.41
24	EYMI JANETH AGUILAR FUENTES	RIO COLUMBIA 1420	RIBERAS DE SACRAMENTO	0.00	7.59
25	ALMA CRISTINA BOJORQUEZ DURAN	RIO CAUCA 1625	RIBERAS DE SACRAMENTO	0.00	8.27
26	ROSALIA PORTILLO CARDENAS	RIO DIAMANTE 2402	RIBERAS DEL SACRAMENTO	0.00	7.48
27	CYNTHIA GRACIELA JUAREZ ROMERO	RIO SALADO 2440	RIBERAS DEL SACRAMENTO	0.00	7.43
28	ROCIO CISNEROS ROJAS	PRIV DE RIO VENTUARI 25910	RIVERAS DE SACRAMENTO	0.00	7.34
29	HEIDI AMERICA CAZARES PEREA	RIO NEUQUEN 1832	RIVERAS DE SACRAMENTO	0.00	7.43
30	FORTUNATO DE LA CRUZ MARIA	LOTE 7 MANZANA 660	GRANJAS DEL VALLE	0.00	10.96
31	ELIUD MORAYMA ESTRADA GARCIA	DESIERTO DE LIBIA 1902	SAHUAROS	0.00	6.50
32	MARIA DOMITILA DIAZ MORENO	DESIERTO DE COLORAD 17715	SAHUAROS	0.00	7.43
33	FELICITAS MERAZ ROMO	DESIERTO DE SONORA 1723	SAHUAROS	0.00	7.45
34	MARIA MARGARITA LERMA MOLINA	DESIERTO DE CHALBI 17914	SAHUAROS	0.00	11.52
35	MARTHA CHAPARRO RODRIGUEZ	METALRGICA NACIONAL 623	JUAN G_ERECA	0.00	7.69
36	LAURENCIA OFELIA FERNANDEZ ALDACO	ANTIMONIO 1206	JUAN G_ERECA	0.00	7.52
37	HEREDIA TERRAZAS DOLORES	TUPAMAROS #207	VICENTE GUERECA	0.00	7.62
38	SAENZ ARENALES ANDREA	OSCAR SOTO MAYNEZ #16711	SOLIDARIDAD	0.00	11.75
39	BLANCA ROSA SANCHEZ AGUIRRE	CHE GEVARA 413	20 ANIVERSARIO	0.00	7.43
40	FRANCISCA PALMA MORENO	DIEGO LUCERO 1022	20 ANIVERSARIO	0.00	7.45
41	MARIA DEL REFUGIO SANCHEZ URBINA	CDP 611	20 ANIVERSARIO	0.00	7.59
42	VARGAS PEÑA GEORGINA	DESIERTO DE MOJAVE #3526	EL PORVENIR	0.00	5.80
43	SALGADO CHAVIRA ISABEL	MINA SAN CARLO #17540	EL PORVENIR	0.00	7.14
44	BEATRIZ RODRIGUEZ MARTINEZ	LOS ARCOS 3933	EL PORVENIR 3	0.00	7.44
45	DAISSY MACEDONIA RAMOS RAMOS	MINA VICTORIA 3707	EL PORVENIR 3	4.43	10.43
46	MARIA ROSARIO GARCIA CARRANZA	DESIERTO DE SONORA 3502	EL PORVENIR 3	0.00	4.24
47	CARLOS GUSTAVO CHAVIRA GOMEZ	C. RIO GUADIANA 1810	RIVERAS DE SACRAMENTO	0.00	7.50
48	ESTHER PEÑA SOTO	CALLE RIO RHIN 2427	RIVERAS DE SACRAMENTO	0.00	5.74
49	CLAUDIA NATIVIDAD RODRIGUEZ ACEVEZ	CALLE RIO ODRA 1625	RIVERAS DE SACRAMENTO	0.00	8.08
50	ALICIA CELIS JUAREZ	CALLE RIO EBRO 2202	RIVERAS DE SACRAMENTO	0.00	11.70
51	RAMONA MARGARITA VALENZUELA Q,	DESIERTO DE SONORA 3321	EL PORVENIR	0.00	7.44
52	MARISELA LOPEZ GUTIERREZ	DEL ADOBE 3506	LADRILLERAS NORTE	0.00	11.97
53	CESAR LARA SILORO	DEL YESO 3501	LADRILLERAS	0.00	11.63
54	María SOCORRO ORTIZ CERVANTES	LLANO DEL CARRIZAL 5812	MEZQUITES	0.00	14.96
55	REYES RIVAS RODRIGUEZ	MINA ARROYO 3743	PORVENIR II	0.00	10.62
56	VENTURA CARO MONJE	FELIPE ANGELES RAMIREZ 28	NOMBRE DE DIOS	0.00	7.48
57	PAULA SIGALA	PRIV. DE DESIERTO DE SONORA 3311	EL PORVENIR	0.00	10.68
58	BLANCA PATRICIA ZAMORA RIOS	C.HACIENDA DE CANADA 16900	AMPL. NUEVO TRIUNFO	0.00	10.51
59	LUZ BEATRIZ PACHECO MEDINA	C. MARTIREZ DE CHICAGO 611	TIERRA Y LIBERTAD	0.00	10.60
60	LORIBELLA PAREDES RUIZ	C. MINERAL DEL VALLECILLO 15516	FRACC. REAL DE MINAS	0.00	4.63
61	YRALDA JEYSSY CONTRERAS ARAGON	C.ARNO 2024	RIVERAS DE SACRAMENTO	0.00	4.05
62	PASCUALA RAMIREZ RIVERA	C. PVD RIO VENTUARI # 25920	RIVERAS DE SACRAMENTO	0.00	8.68
			SUBTOTAL 1	**6.53**	**494.56**

RESIDENTE DE OBRA
ING. GLORIA MARTINEZ RODRIGUEZ

PROMOTORA S.A DE C.V.
ING. IVAN SILVA RUIZ

Este programa y/o proyecto de inversión es de carácter público, no es patrocinado ni promovido por partido político alguno, por partido político alguno, y sus recursos provienen de los impuestos que pagan todos los contribuyentes. Está prohibido el uso de este programa y/o proyecto de inversión con fines políticos, electorales, de lucro y otros distintos a los establecidos. Quien haga uso indebido de los recursos de este programa y/o proyecto de inversión, deberá ser denunciado y sancionado de acuerdo con la ley aplicable y ante la autoridad competente.

GENERADOR

PROURVIKA S.A DE C.V

M U N I C I P I O D E C H I H U A H U A

OBRA: CONSTRUCCION DE CUARTOS EN DISTINTOS PUNTOS DE LA CIUDAD, ZONA 1.

FECHA: 28 DE DICIEMBRE DEL 2016.

PERIODO: 22/12/2016 AL 28/12/2016

BENEFICIARIO: TERESA MARMOLEJO HIDALGO

No. CONTRATO: 200/2016

DOMICILIO : C. RIO ODRA # 1423 COL RIVERAS DE SACRAMENTO

No. ESTIMACION: 7 (SIETE)

CLAVE	CONCEPTO :	VOLUMEN TOTAL DE CONCEPTO	
EXT. 12	Colocacion de botaguas de lamina galvanizada cal 26 de 10 cms x 10 cms, incluye, material necesario para su fijacion, cortes, desperdicios, fijacion a chaflan y/o pretil, mano de obra, herramientas y todo lo necesario para su correcta ejecucion P.U.O.T.	7.45	M

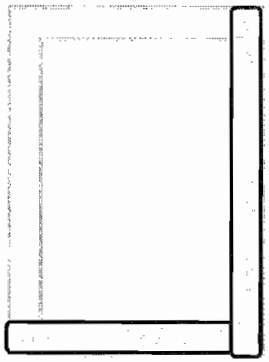

GOTERON	LONGITUD (ML)
1	4.2
2	3.25

TOTAL **7.45 M**

RESIDENTE DE OBRA
ING. GLORIA MARTINEZ RODRIGUEZ

CONSTRUCTORA PROURVIKA S.A.DE C.V
ING. IVAN SILVA RUIZ

Este programa y/o proyecto de inversión es de carácter público, no es patrocinado ni promovido por partido político alguno, por partido político alguno, y sus recursos provienen de los impuestos que pagan todos los contribuyentes. Está prohibido el uso de este programa y/o proyecto de inversión con fines políticos, electorales, de lucro y otros distintos a los establecidos. Quien haga uso indebido de los recursos de este programa y/o proyecto de inversión, deberá ser denunciado y sancionado de acuerdo con la ley aplicable y ante la autoridad competente.

"ESTA OBRA FUE REALIZADA CON RECURSOS PUBLICOS FEDERALES"

"ESTE PROGRAMA ES PUBLICO, AJENO A CUALQUIER PARTIDO POLITICO,QUEOA PROHIBIDO EL USO PARTA FINES DISTINTOS A LOS ESTABLECIDOS EN EL PROGRAMA"

PROURVIKA S.A DE C.V

M U N I C I P I O D E C H I H U A H U A

OBRA: CONSTRUCCION DE CUARTOS EN DISTINTOS PUNTOS DE LA CIUDAD, ZONA 1.

BENEFICIARIO: TERESA MARMOLEJO HIDALGO

DOMICILIO : C.RIO ODRA # 1423 COL. RIVERAS DE SACRAMENTO

FECHA: 28 DE DICIEMBRE DEL 2016.

PERIODO: 22/12/2016 AL 28/12/2016

No. CONTRATO: 200/2016

No. ESTIMACION: 7 (SIETE)

Testigo fotografico cuarto adosado

RESIDENTE DE OBRA
ING. GLORIA MARTINEZ RODRIGUEZ

CONSTRUCTORA PROURVIKA S.A.DE C.V
ING. IVAN SILVA RUIZ

Este programa y/o proyecto de inversión es de carácter público, no es patrocinado ni promovido por partido político alguno, por partido político alguno, y sus recursos provienen de los impuestos que pagan todos los contribuyentes. Está prohibido el uso de este programa y/o proyecto de inversión con fines políticos, electorales, de lucro y otros distintos a los establecidos. Quien haga uso indebido de los recursos de este programa y/o proyecto de inversión, deberá ser denunciado y sancionado de acuerdo con la ley aplicable y ante la autoridad competente

"ESTA OBRA FUE REALIZADA CON RECURSOS PUBLICOS FEDERALES"

"ESTE PROGRAMA ES PUBLICO, AJENO A CUALQUIER PARTIDO POLITICO.QUEDA PROHIBIDO EL USO PARTA FINES DISTINTOS A LOS ESTABLECIDOS EN EL PROGRAMA"

GENERADOR

PROURVIKA S.A DE C.V

M U N I C I P I O D E C H I H U A H U A

OBRA: CONSTRUCCION DE CUARTOS EN DISTINTOS PUNTOS DE LA CIUDAD, ZONA 1.

BENEFICIARIO: LAURA ROSALIA RODRIGUEZ BERNAL

DOMICILIO : C.RIOARAUCA # 1422 COL. RIVERAS DE SACRAMENTO

FECHA: 28 DE DICIEMBRE DEL 2016.

PERIODO: 22/12/2016 AL 28/12/2016

No. CONTRATO: 200/2016

No. ESTIMACION: 7 (SIETE)

CLAVE	CONCEPTO :	VOLUMEN TOTAL DE CONCEPTO	
EXT 12	Colocacion de botaguas de lamina galvanizada cal 26 de 10 cms x 10 cms, incluye, material necesario para su fijacion, cortes, desperdicios, fijacion a chaflan y/o pretil, mano de obra, herramientas y todo lo necesario para su correcta ejecucion P.U.O.T.	3.12	M

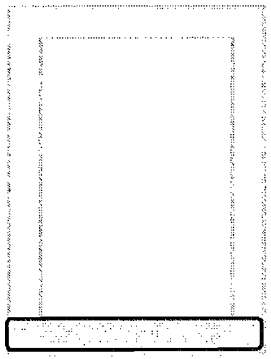

3.12

GOTERON	LONGITUD (ML)
1	0
2	0.00
3	3.12
4	

TOTAL **3.12 M**

RESIDENTE DE OBRA
ING. GLORIA MARTINEZ RODRIGUEZ

CONSTRUCTORA PROURVIKA S.A.DE C.V
ING. IVAN SILVA RUIZ

Este programa y/o proyecto de inversión es de carácter público, no es patrocinado ni promovido por partido político alguno, por partido político alguno, y sus recursos provienen de los impuestos que pagan todos los contribuyentes. Está prohibido el uso de este programa y/o proyecto de inversión con fines políticos, electorales, de lucro y otros distintos a los establecidos. Quien haga uso indebido de los recursos de este programa y/o proyecto de inversión, deberá ser denunciado y sancionado de acuerdo con la ley aplicable y ante la autoridad competente.

T E S T I G O F O T O G R A F I C O

"ESTA OBRA FUE REALIZADA CON RECURSOS PUBLICOS FEDERALES"

"ESTE PROGRAMA ES PUBLICO, AJENO A CUALQUIER PARTIDO POLITICO,QUEDA PROHIBIDO EL USO PARTA FINES DISTINTOS A LOS ESTABLECIDOS EN EL PROGRAMA"

PROURVIKA S.A DE C.V
M U N I C I P I O D E C H I H U A H U A

OBRA: CONSTRUCCION DE CUARTOS EN DISTINTOS PUNTOS DE LA CIUDAD, ZONA 1.

FECHA: 28 DE DICIEMBRE DEL 2016.
PERIODO: 22/12/2016 AL 28/12/2016

BENEFICIARIO: LAURA ROSALIA RODRIGUEZ BERNAL
DOMICILIO : C.RIOARAUCA # 1422 COL. RIVERAS DE SACRAMENTO

No. CONTRATO: 200/2016
No. ESTIMACION: 7 (SIETE)

Testigo fotografico cuarto adosado

RESIDENTE DE OBRA
ING. GLORIA MARTINEZ RODRIGUEZ

CONSTRUCTORA PROURVIKA S.A.DE C.V
ING. IVAN SILVA RUIZ

Este programa y/o proyecto de inversión es de carácter público, no es patrocinado ni promovido por partido político alguno, por partido político alguno, y sus recursos provienen de los impuestos que pagan todos los contribuyentes Está prohibido el uso de este programa y/o proyecto de inversión con fines políticos, electorales, de lucro y otros distintos a los establecidos. Quien haga uso indebido de los recursos de este programa y/o proyecto de inversión, deberá ser denunciado y sancionado de acuerdo con la ley aplicable y ante la autoridad competente

"ESTA OBRA FUE REALIZADA CON RECURSOS PUBLICOS FEDERALES"

"ESTE PROGRAMA ES PUBLICO, AJENO A CUALQUIER PARTIDO POLITICO,QUEDA PROHIBIDO EL USO PARTA FINES DISTINTOS A LOS ESTABLECIDOS EN EL PROGRAMA"

GENERADOR

PROURVIKA S.A DE C.V

M U N I C I P I O D E C H I H U A H U A

OBRA: CONSTRUCCION DE CUARTOS EN DISTINTOS PUNTOS DE LA CIUDAD, ZONA 1.

FECHA: 28 DE DICIEMBRE DEL 2016.
PERIODO: 22/12/2016 AL 28/12/2016

BENEFICIARIO: BLANCA ARACELY OCHOA OCHOA
No. CONTRATO: 200/2016

DOMICILIO : C.RIO MENDOZA # 1813 COL. RIVERAS DE SACRAMENTO
No. ESTIMACION: 7 (SIETE)

CLAVE	CONCEPTO :	VOLUMEN TOTAL DE CONCEPTO	
EXT12	Colocacion de botaguas de lamina galvanizada cal 26 de 10 cms x 10 cms, incluye, material necesario para su fijacion, cortes, desperdicios, fijacion a chaflan y/o pretil, mano de obra, herramientas y todo lo necesario para su correcta ejecucion P.U.O.T.	7.41	M

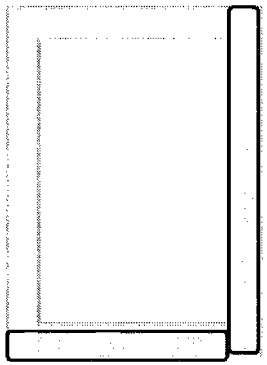

GOTERON	LONGITUD (ML)
1	0
2	4.20
3	3.21
4	

TOTAL 7.41 M

RESIDENTE DE OBRA
ING. GLORIA MARTINEZ RODRIGUEZ

CONSTRUCTORA PROURVIKA S.A.DE C.V
ING. IVAN SILVA RUIZ

Este programa y/o proyecto de inversión es de carácter público, no es patrocinado ni promovido por partido político alguno, por partido político alguno, y sus recursos provienen de los impuestos que pagan todos los contribuyentes. Está prohibido el uso de este programa y/o proyecto de inversión con fines políticos, electorales, de lucro y otros distintos a los establecidos. Quien haga uso indebido de los recursos de este programa y/o proyecto de inversión, deberá ser denunciado y sancionado de acuerdo con la ley aplicable y ante la autoridad competente.

T E S T I G O F O T O G R A F I C O

"ESTA OBRA FUE REALIZADA CON RECURSOS PUBLICOS FEDERALES"
"ESTE PROGRAMA ES PUBLICO, AJENO A CUALQUIER PARTIDO POLITICO,QUEDA PROHIBIDO EL USO PARTA FINES DISTINTOS A LOS ESTABLECIDOS EN EL PROGRAMA"

PROURVIKA S.A DE C.V

M U N I C I P I O D E C H I H U A H U A

OBRA: **CONSTRUCCION DE CUARTOS EN DISTINTOS PUNTOS DE LA CIUDAD, ZONA 1.**

BENEFICIARIO: BLANCA ARACELY OCHOA OCHOA

DOMICILIO : **C.RIO MENDOZA # 1813 COL. RIVERAS DE SACRAMENTO**

FECHA: 28 DE DICIEMBRE DEL 2016.

PERIODO: 22/12/2016 AL 28/12/2016

No. CONTRATO: 200/2016

No. ESTIMACION: **7 (SIETE)**

Testigo fotografico cuarto adosado

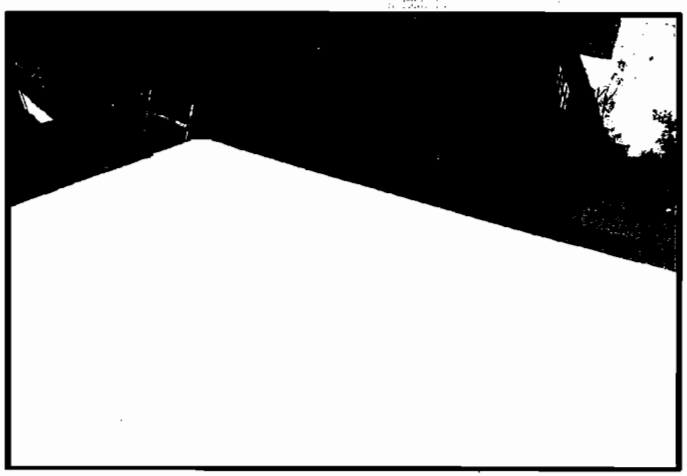

RESIDENTE DE OBRA
ING. GLORIA MARTINEZ RODRIGUEZ

CONSTRUCTORA PROURVIKA S.A.DE C.V
ING. IVAN SILVA RUIZ

Este programa y/o proyecto de inversión es de carácter público, no es patrocinado ni promovido por partido político alguno, por partido político alguno, y sus recursos provienen de los impuestos que pagan todos los contribuyentes Está prohibido el uso de este programa y/o proyecto de inversión con fines políticos, electorales, de lucro y otros distintos a los establecidos Quien haga uso indebido de los recursos de este programa y/o proyecto de inversión, deberá ser denunciado y sancionado de acuerdo con la ley aplicable y ante la autoridad competente

"ESTA OBRA FUE REALIZADA CON RECURSOS PUBLICOS FEDERALES"

"ESTE PROGRAMA ES PUBLICO, AJENO A CUALQUIER PARTIDO POLITICO,QUEDA PROHIBIDO EL USO PARTA FINES DISTINTOS A LOS ESTABLECIDOS EN EL PROGRAMA"

GENERADOR

PROURVIKA S.A DE C.V

M U N I C I P I O D E C H I H U A H U A

OBRA: CONSTRUCCION DE CUARTOS EN DISTINTOS PUNTOS DE LA CIUDAD, ZONA 1.

BENEFICIARIO: ANAIS JUAREZ REYES

DOMICILIO : C.RIO METAO # 2006 COL. RIVERAS DE SACRAMENTO

FECHA: 28 DE DICIEMBRE DEL 2016.

PERIODO: 22/12/2016 AL 28/12/2016

No. CONTRATO: 200/2016

No. ESTIMACION: 7 (SIETE)

CLAVE	CONCEPTO :	VOLUMEN TOTAL DE CONCEPTO	
Ext .12	Colocacion de botaguas de lamina galvanizada cal 26 de 10 cms x 10 cms, incluye, material necesario para su fijacion, cortes, desperdicios, fijacion a chaflan y/o pretil, mano de obra, herramientas y todo lo necesario para su correcta ejecucion P.U.O.T.	8.66	M

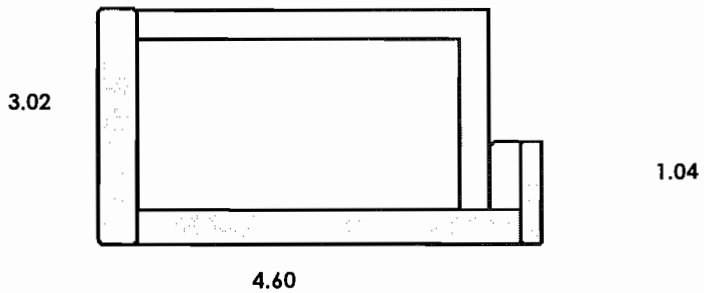

GOTERON	LONGITUD (ML)
1	4.60
2	1.04
3	3.02
4	

TOTAL **8.66 M**

RESIDENTE DE OBRA
ING. GLORIA MARTINEZ RODRIGUEZ

CONSTRUCTORA PROURVIKA S.A.DE C.V
ING. IVAN SILVA RUIZ

Este programa y/o proyecto de inversión es de carácter público, no es patrocinado ni promovido por partido político alguno, por partido político alguno, y sus recursos provienen de los impuestos que pagan todos los contribuyentes. Está prohibido el uso de este programa y/o proyecto de inversión con fines políticos, electorales, de lucro y otros distintos a los establecidos. Quien haga uso indebido de los recursos de este programa y/o proyecto de inversión, deberá ser denunciado y sancionado de acuerdo con la ley aplicable y ante la autoridad competente.

T E S T I G O F O T O G R A F I C O

"ESTA OBRA FUE REALIZADA CON RECURSOS PUBLICOS FEDERALES"

"ESTE PROGRAMA ES PUBLICO, AJENO A CUALQUIER PARTIDO POLITICO.QUEDA PROHIBIOO EL USO PARTA FINES DISTINTOS A LOS ESTABLECIOOS EN EL PROGRAMA"

PROURVIKA S.A DE C.V
M U N I C I P I O D E C H I H U A H U A

OBRA: CONSTRUCCION DE CUARTOS EN DISTINTOS PUNTOS DE LA CIUDAD, ZONA 1.

FECHA: 28 DE DICIEMBRE DEL 2016.
PERIODO: 22/12/2016 AL 28/12/2016

BENEFICIARIO: ANAIS JUAREZ REYES
DOMICILIO : C.RIO METAO # 2006 COL. RIVERAS DE SACRAMENTO

No. CONTRATO: 200/2016
No. ESTIMACION: 7 (SIETE)

Testigo fotografico cuarto adosado

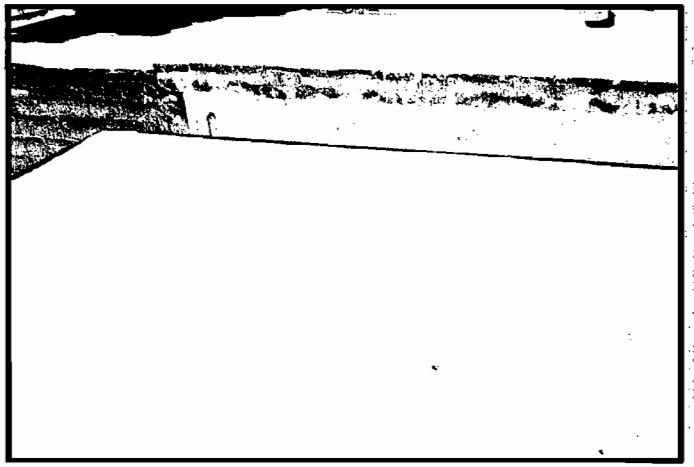

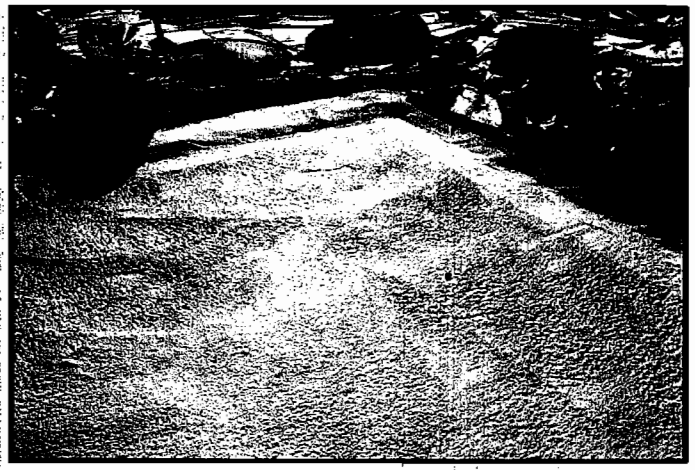

RESIDENTE DE OBRA
ING. GLORIA MARTINEZ RODRIGUEZ

CONSTRUCTORA PROURVIKA S.A.DE C.V
ING. IVAN SILVA RUIZ

Este programa y/o proyecto de inversión es de carácter público, no es patrocinado ni promovido por partido político alguno, por partido político alguno, y sus recursos provienen de los impuestos que pagan todos los contribuyentes. Está prohibido el uso de este programa y/o proyecto de inversión con fines políticos, electorales, de lucro y otros distintos a los establecidos. Quien haga uso indebido de los recursos de este programa y/o proyecto de inversion, deberá ser denunciado y sancionado de acuerdo con la ley aplicable y ante la autoridad competente.

"ESTA OBRA FUE REALIZAOA CON RECURSOS PUBLICOS FEDERALES"
"ESTE PROGRAMA ES PUBLICO, AJENO A CUALQUIER PARTIDO POLITICO.QUEDA PROHIBIDO EL USO PARTA FINES DISTINTOS A LOS ESTABLECIDOS EN EL PROGRAMA"

GENERADOR

PROURVIKA S.A DE C.V

M U N I C I P I O D E C H I H U A H U A

OBRA: CONSTRUCCION DE CUARTOS EN DISTINTOS PUNTOS DE LA CIUDAD, ZONA 1.

FECHA: 28 DE DICIEMBRE DEL 2016.

PERIODO: 22/12/2016 AL 28/12/2016

BENEFICIARIO: NORMA VENEGAS MUÑOZ

No. CONTRATO: 200/2016

DOMICILIO : C.RIO AMARILLO # 1609 COL. RIVERAS DE SACRAMENTO

No. ESTIMACION: 7 (SIETE)

CLAVE	CONCEPTO :	VOLUMEN TOTAL DE CONCEPTO	
Ext 12	Colocacion de botaguas de lamina galvanizada cal 26 de 10 cms x 10 cms, incluye, material necesario para su fijacion, cortes, desperdicios, fijacion a chaflan y/o pretil, mano de obra, herramientas y todo lo necesario para su correcta ejecucion P.U.O.T.	8.94	M

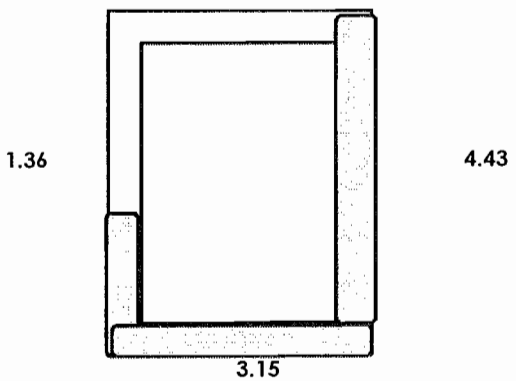

GOTERON	LONGITUD (ML)
1	1.36
2	4.43
3	3.15
4	

TOTAL 8.94 M

RESIDENTE DE OBRA
ING. GLORIA MARTINEZ RODRIGUEZ

CONSTRUCTORA PROURVIKA S.A.DE C.V
ING. IVAN SILVA RUIZ

Este programa y/o proyecto de inversión es de carácter público, no es patrocinado ni promovido por partido político alguno, por partido político alguno, y sus recursos provienen de los impuestos que pagan todos los contribuyentes. Está prohibido el uso de este programa y/o proyecto de inversión con fines políticos, electorales, de lucro y otros distintos a los establecidos. Quien haga uso indebido de los recursos de este programa y/o proyecto de inversión, deberá ser denunciado y sancionado de acuerdo con la ley aplicable y ante la autoridad competente.

T E S T I G O F O T O G R A F I C O

"ESTA OBRA FUE REALIZADA CON RECURSOS PUBLICOS FEDERALES"

"ESTE PROGRAMA ES PUBLICO, AJENO A CUALQUIER PARTIDO POLITICO,QUEDA PROHIBIDO EL USO PARTA FINES DISTINTOS A LOS ESTABLECIDOS EN EL PROGRAMA"

PROURVIKA S.A DE C.V
M U N I C I P I O D E C H I H U A H U A

OBRA: CONSTRUCCION DE CUARTOS EN DISTINTOS PUNTOS DE LA CIUDAD, ZONA 1.

FECHA: 28 DE DICIEMBRE DEL 2016.
PERIODO: 22/12/2016 AL 28/12/2016

BENEFICIARIO: NORMA VENEGAS MUÑOZ
DOMICILIO : C.RIO AMARILLO # 1609 COL. RIVERAS DE SACRAMENTO

No. CONTRATO: 200/2016
No. ESTIMACION: 7 (SIETE)

Testigo fotografico cuarto adosado

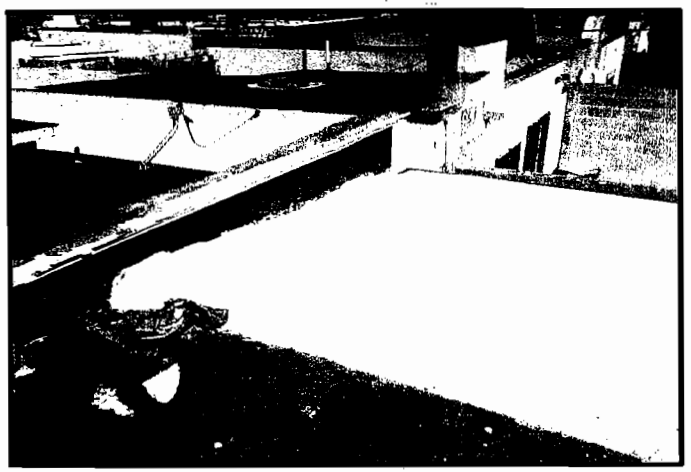

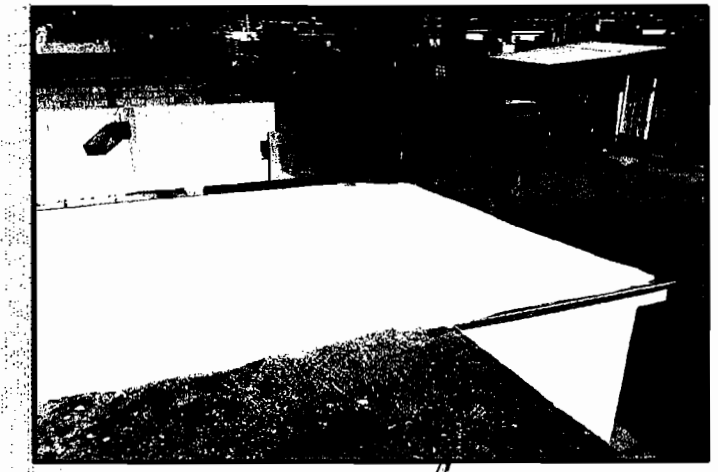

RESIDENTE DE OBRA
ING. GLORIA MARTINEZ RODRIGUEZ

CONSTRUCTORA PROURVIKA S.A.DE C.V
ING. IVAN SILVA RUIZ

Este programa y/o proyecto de inversión es de carácter público, no es patrocinado ni promovido por partido político alguno, por partido político alguno, y sus recursos provienen de los impuestos que pagan todos los contribuyentes Está prohibido el uso de este programa y/o proyecto de inversión con fines políticos, electorales, de lucro y otros distintos a los establecidos Quien haga uso indebido de los recursos de este programa y/o proyecto de inversión, deberá ser denunciado y sancionado de acuerdo con la ley aplicable y ante la autoridad competente

"ESTA OBRA FUE REALIZADA CON RECURSOS PUBLICOS FEDERALES"

"ESTE PROGRAMA ES PUBLICO, AJENO A CUALQUIER PARTIDO POLITICO.QUEDA PROHIBIDO EL USO PARTA FINES DISTINTOS A LOS ESTABLECIDOS EN EL PROGRAMA"

GENERADOR

PROURVIKA S.A DE C.V

M U N I C I P I O D E C H I H U A H U A

OBRA: CONSTRUCCION DE CUARTOS EN DISTINTOS PUNTOS DE LA CIUDAD, ZONA 1.

FECHA: 28 DE DICIEMBRE DEL 2016.

PERIODO: 22/12/2016 AL 28/12/2016

BENEFICIARIO: ZULEMA GUADALUPE SOLIS VERDUGO

No. CONTRATO: 200/2016

DOMICILIO : C.RIO NUECEZ # 25922 COL. RIVERAS DE SACRAMENTO

No. ESTIMACION: 7 (SIETE)

CLAVE	CONCEPTO :	VOLUMEN TOTAL DE CONCEPTO	
EXT 12	Colocacion de botaguas de lamina galvanizada cal 26 de 10 cms x 10 cms, incluye, material necesario para su fijacion, cortes, desperdicios, fijacion a chaflan y/o pretil, mano de obra, herramientas y todo lo necesario para su correcta ejecucion P.U.O.T.	9.40	M

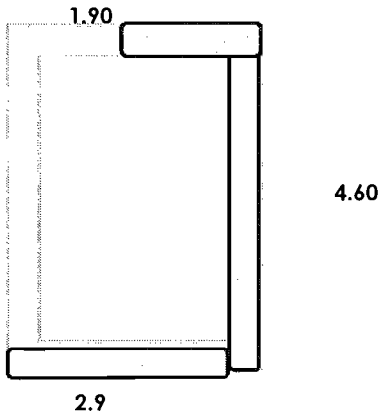

GOTERON	LONGITUD (ML)
1	1.90
2	4.60
3	2.9
4	

TOTAL 9.40 M

RESIDENTE DE OBRA
ING. GLORIA MARTINEZ RODRIGUEZ

CONSTRUCTORA PROURVIKA S.A.DE C.V
ING. IVAN SILVA RUIZ

Este programa y/o proyecto de inversión es de carácter público, no es patrocinado ni promovido por partido político alguno, por partido político alguno, y sus recursos provienen de los impuestos que pagan todos los contribuyentes. Está prohibido el uso de este programa y/o proyecto de inversión con fines políticos, electorales, de lucro y otros distintos a los establecidos. Quien haga uso indebido de los recursos de este programa y/o proyecto de inversión, deberá ser denunciado y sancionado de acuerdo con la ley aplicable y ante la autoridad competente.

T E S T I G O F O T O G R A F I C O

"ESTA OBRA FUE REALIZADA CON RECURSOS PUBLICOS FEDERALES"

"ESTE PROGRAMA ES PUBLICO, AJENO A CUALQUIER PARTIDO POLITICO,QUEDA PROHIBIDO EL USO PARTA FINES DISTINTOS A LOS ESTABLECIDOS EN EL PROGRAMA"

PROURVIKA S.A DE C.V
M U N I C I P I O D E C H I H U A H U A

OBRA: CONSTRUCCION DE CUARTOS EN DISTINTOS PUNTOS DE LA CIUDAD, ZONA 1.

BENEFICIARIO: ZULEMA GUADALUPE SOLIS VERDUGO
DOMICILIO : C.RIO NUECEZ # 25922 COL. RIVERAS DE SACRAMENTO

FECHA: 28 DE DICIEMBRE DEL 2016.
PERIODO: 22/12/2016 AL 28/12/2016
No. CONTRATO: 200/2016
No. ESTIMACION: 7 (SIETE)

Testigo fotografico cuarto adosado

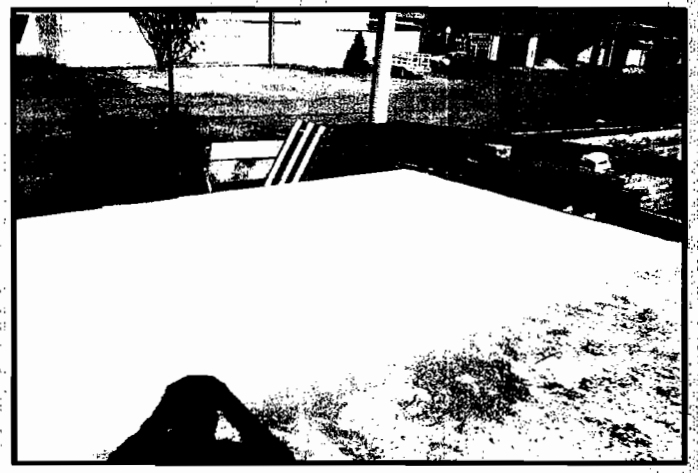

RESIDENTE DE OBRA
ING. GLORIA MARTINEZ RODRIGUEZ

CONSTRUCTORA PROURVIKA S.A.DE C.V
ING. IVAN SILVA RUIZ

Este programa y/o proyecto de inversión es de carácter público, no es patrocinado ni promovido por partido político alguno. por partido político alguno, y sus recursos provienen de los impuestos que pagan todos los contribuyentes Está prohibido el uso de este programa y/o proyecto de inversión con fines políticos, electorales, de lucro y otros distintos a los establecidos Quien haga uso indebido de los recursos de este programa y/o proyecto de inversión, deberá ser denunciado y sancionado de acuerdo con la ley aplicable y ante la autoridad competente

"ESTA OBRA FUE REALIZADA CON RECURSOS PUBLICOS FEDERALES"
"ESTE PROGRAMA ES PUBLICO, AJEND A CUALQUIER PARTIDO POLITICO,OUEDA PROHIBIDO EL USO PARTA FINES DISTINTOS A LOS ESTABLECIDOS EN EL PROGRAMA"

GENERADOR

PROURVIKA S.A DE C.V

M U N I C I P I O D E C H I H U A H U A

OBRA: CONSTRUCCION DE CUARTOS EN DISTINTOS PUNTOS DE LA CIUDAD, ZONA 1.

FECHA: 28 DE DICIEMBRE DEL 2016.
PERIODO: 22/12/2016 AL 28/12/2016

BENEFICIARIO: VICTORIA CALAMACO CALAMACO
DOMICILIO : C.RIO VAAL # 2029 COL. RIVERAS DE SACRAMENTO

No. CONTRATO: 200/2016
No. ESTIMACION: 7 (SIETE)

CLAVE	CONCEPTO :	VOLUMEN TOTAL DE CONCEPTO	
Ext 12	Colocacion de botaguas de lamina galvanizada cal 26 de 10 cms x 10 cms, incluye, material necesario para su fijacion, cortes, desperdicios, fijacion a chaflan y/o pretil, mano de obra, herramientas y todo lo necesario para su correcta ejecucion P.U.O.T.	8.40	M

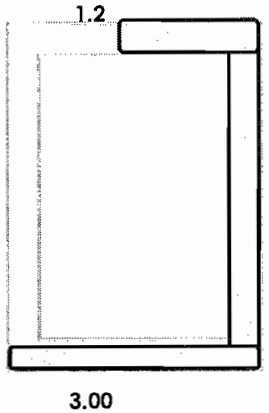

GOTERON	LONGITUD (ML)
1	1.2
2	4.2
3	3
4	

TOTAL 8.40 M

RESIDENTE DE OBRA
ING. GLORIA MARTINEZ RODRIGUEZ

CONSTRUCTORA PROURVIKA S.A.DE C.V
ING. IVAN SILVA RUIZ

Este programa y/o proyecto de inversión es de caracter público, no es patrocinado ni promovido por partido político alguno, por partido político alguno, y sus recursos provienen de los impuestos que pagan todos los contribuyentes. Está prohibido el uso de este programa y/o proyecto de inversión con fines políticos, electorales, de lucro y otros distintos a los establecidos. Quien haga uso indebido de los recursos de este programa y/o proyecto de inversión, deberá ser denunciado y sancionado de acuerdo con la ley aplicable y ante la autoridad competente.

"ESTA OBRA FUE REALIZADA CON RECURSOS PUBLICOS FEDERALES"

"ESTE PROGRAMA ES PUBLICO, AJENO A CUALQUIER PARTIDO POLITICO,QUEDA PROHIBIOO EL USO PARTA FINES DISTINTOS A LOS ESTABLECIDOS EN EL PROGRAMA"

T E S T I G O F O T O G R A F I C O

PROURVIKA S.A DE C.V

M U N I C I P I O D E C H I H U A H U A

OBRA: CONSTRUCCION DE CUARTOS EN DISTINTOS PUNTOS DE LA CIUDAD, ZONA 1.

FECHA: 28 DE DICIEMBRE DEL 2016.

PERIODO: 22/12/2016 AL 28/12/2016

BENEFICIARIO: VICTORIA CALAMACO CALAMACO

No. CONTRATO: 200/2016

DOMICILIO : C.RIO VAAL # 2029 COL. RIVERAS DE SACRAMENTO

No. ESTIMACION: 7 (SIETE)

Testigo fotografico cuarto adosado

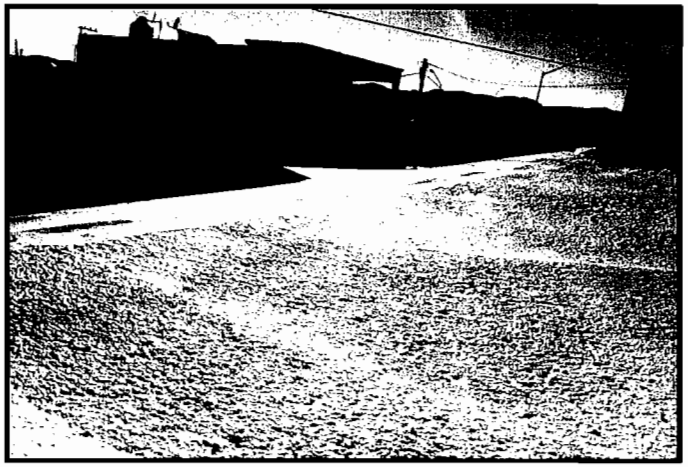

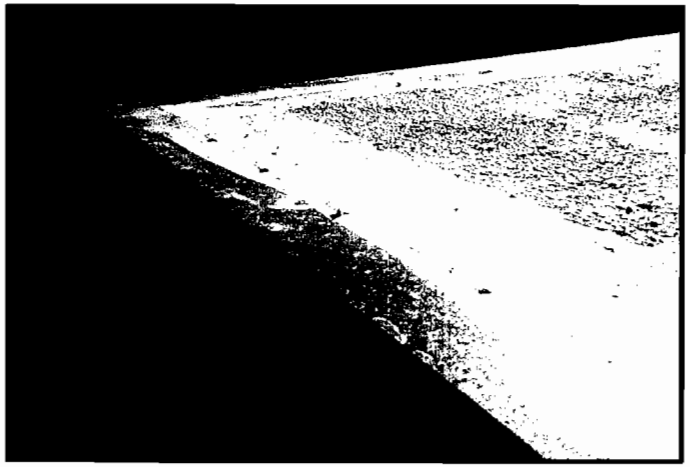

RESIDENTE DE OBRA
ING. GLORIA MARTINEZ RODRIGUEZ

CONSTRUCTORA PROURVIKA S.A.DE C.V
ING. IVAN SILVA RUIZ

Este programa y/o proyecto de inversión es de carácter público, no es patrocinado ni promovido por partido político alguno, por partido político alguno, y sus recursos provienen de los impuestos que pagan todos los contribuyentes. Está prohibido el uso de este programa y/o proyecto de inversión con fines políticos, electorales, de lucro y otros distintos a los establecidos. Quien haga uso indebido de los recursos de este programa y/o proyecto de inversión, deberá ser denunciado y sancionado de acuerdo con la ley aplicable y ante la autoridad competente

"ESTA OBRA FUE REALIZADA CON RECURSOS PUBLICOS FEDERALES"

"ESTE PROGRAMA ES PUBLICO, AJENO A CUALQUIER PARTIDO POLITICO,QUEDA PROHIBIDO EL USO PARTA FINES DISTINTOS A LOS ESTABLECIDOS EN EL PROGRAMA"

GENERADOR

PROURVIKA S.A DE C.V

M U N I C I P I O D E C H I H U A H U A

OBRA: CONSTRUCCION DE CUARTOS EN DISTINTOS PUNTOS DE LA CIUDAD, ZONA 1.

FECHA: 28 DE DICIEMBRE DEL 2016.
PERIODO: 22/12/2016 AL 28/12/2016

BENEFICIARIO: MARINA SANDOVAL TARANGO
DOMICILIO : C.RIO OBI # 2009 COL. RIVERAS DE SACRAMENTO

No. CONTRATO: 200/2016
No. ESTIMACION: 7 (SIETE)

CLAVE	CONCEPTO :	VOLUMEN TOTAL DE CONCEPTO	
EXT 12	Colocacion de botaguas de lamina galvanizada cal 26 de 10 cms x 10 cms, incluye, material necesario para su fijacion, cortes, desperdicios, fijacion a chaflan y/o pretil, mano de obra, herramientas y todo lo necesario para su correcta ejecucion P.U.O.T.	3.60	M

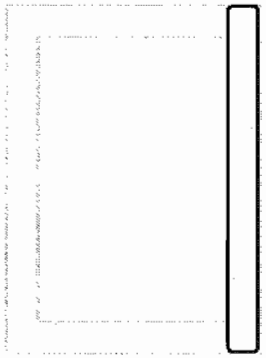

3.60

GOTERON	LONGITUD (ML)
1	0
2	3.6
3	0
4	

TOTAL 3.60 M

RESIDENTE DE OBRA
ING. GLORIA MARTINEZ RODRIGUEZ

CONSTRUCTORA PROURVIKA S.A.DE C.V
ING. IVAN SILVA RUIZ

Este programa y/o proyecto de inversión es de carácter público, no es patrocinado ni promovido por partido político alguno, por partido político alguno, y sus recursos provienen de los impuestos que pagan todos los contribuyentes. Está prohibido el uso de este programa y/o proyecto de inversión con fines políticos, electorales, de lucro y otros distintos a los establecidos. Quien haga uso indebido de los recursos de este programa y/o proyecto de inversión, deberá ser denunciado y sancionado de acuerdo con la ley aplicable y ante la autoridad competente.

T E S T I G O F O T O G R A F I C O

"ESTA OBRA FUE REALIZADA CON RECURSOS PUBLICOS FEDERALES"

"ESTE PROGRAMA ES PUBLICO, AJENO A CUALQUIER PARTIDO POLITICO,QUEDA PROHIBIDO EL USO PARTA FINES DISTINTOS A LOS ESTABLECIOOS EN EL PROGRAMA"

PROURVIKA S.A DE C.V

MUNICIPIO DE CHIHUAHUA

OBRA: CONSTRUCCION DE CUARTOS EN DISTINTOS PUNTOS DE LA CIUDAD, ZONA 1.

BENEFICIARIO: MARINA SANDOVAL TARANGO

DOMICILIO : C.RIO OBI # 2009 COL. RIVERAS DE SACRAMENTO

FECHA: 28 DE DICIEMBRE DEL 2016.

PERIODO: 22/12/2016 AL 28/12/2016

No. CONTRATO: 200/2016

No. ESTIMACION: 7 (SIETE)

Testigo fotografico cuarto adosado

RESIDENTE DE OBRA
ING. GLORIA MARTINEZ RODRIGUEZ

CONSTRUCTORA PROURVIKA S.A.DE C.V
ING. IVAN SILVA RUIZ

Este programa y/o proyecto de inversión es de carácter público, no es patrocinado ni promovido por partido político alguno, por partido político alguno, y sus recursos provienen de los impuestos que pagan todos los contribuyentes. Está prohibido el uso de este programa y/o proyecto de inversión con fines políticos, electorales, de lucro y otros distintos a los establecidos. Quien haga uso indebido de los recursos de este programa y/o proyecto de inversión, deberá ser denunciado y sancionado de acuerdo con la ley aplicable y ante la autoridad competente

"ESTA OBRA FUE REALIZADA CON RECURSOS PUBLICOS FEDERALES"

"ESTE PROGRAMA ES PUBLICO, AJENO A CUALQUIER PARTIDO POLITICO,QUEDA PROHIBIDO EL USO PARTA FINES DISTINTOS A LOS ESTABLECIDOS EN EL PROGRAMA"

G E N E R A D O R

PROURVIKA S.A DE C.V

M U N I C I P I O D E C H I H U A H U A

OBRA: CONSTRUCCION DE CUARTOS EN DISTINTOS PUNTOS DE LA CIUDAD, ZONA 1.

FECHA: 28 DE DICIEMBRE DEL 2016.

PERIODO: 22/12/2016 AL 28/12/2016

BENEFICIARIO: ESPERANZA RIOS CRUZ

No. CONTRATO: 200/2016

DOMICILIO: C.RIO NEUQUEN # 1811 COL. RIVERAS DE SACRAMENTO

No. ESTIMACION: 7 (SIETE)

CLAVE	CONCEPTO :	VOLUMEN TOTAL DE CONCEPTO	
EXT.10	Construccion de chaflan de 10 cms de altura por 10 cms de ancho con mortero-cemento arena incluye:materiales, desperdicios de los materiales, andamios, mano de obra, herramientas y todo lo necesario para su correcta ejecucion P.U.O,T.	2.10	ML

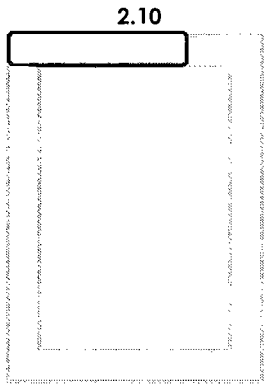

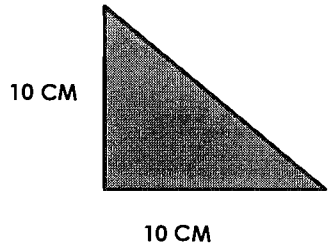

CHAFLAN	LONGITUD (ML)
1	2.1
2	
3	
4	

TOTAL **2.10 M**

RESIDENTE DE OBRA
ING. GLORIA MARTINEZ RODRIGUEZ

CONSTRUCTORA PROURVIKA S.A.DE C.V
ING. IVAN SILVA RUIZ

Este programa y/o proyecto de inversión es de carácter público, no es patrocinado ni promovido por partido político alguno, por partido político alguno, y sus recursos provienen de los impuestos que pagan todos los contribuyentes. Está prohibido el uso de este programa y/o proyecto de inversión con fines políticos, electorales, de lucro y otros distintos a los establecidos. Quien haga uso indebido de los recursos de este programa y/o proyecto de inversión, deberá ser denunciado y sancionado de acuerdo con la ley aplicable y ante la autoridad competente.

"ESTA OBRA FUE REALIZADA CON RECURSOS PUBLICOS FEDERALES"

"ESTE PROGRAMA ES PUBLICO, AJENO A CUALQUIER PARTIDO POLITICO,QUEDA PROHIBIDO EL USO PARTA FINES DISTINTOS A LOS ESTABLECIDOS EN EL PROGRAMA"

GENERADOR

PROURVIKA S.A DE C.V

M U N I C I P I O D E C H I H U A H U A

OBRA: CONSTRUCCION DE CUARTOS EN DISTINTOS PUNTOS DE LA CIUDAD, ZONA 1.

BENEFICIARIO: ESPERANZA RIOS CRUZ

DOMICILIO : C.RIO NEUQUEN # 1811 COL. RIVERAS DE SACRAMENTO

FECHA: 28 DE DICIEMBRE DEL 2016.

PERIODO: 22/12/2016 AL 28/12/2016

No. CONTRATO: 200/2016

No. ESTIMACION: 7 (SIETE)

CLAVE	CONCEPTO :	VOLUMEN TOTAL DE CONCEPTO	
Ext 12.	Colocacion de botaguas de lamina galvanizada cal 26 de 10 cms x 10 cms, incluye, material necesario para su fijacion, cortes, desperdicios, fijacion a chaflan y/o pretil, mano de obra, herramientas y todo lo necesario para su correcta ejecucion P.U.O.T.	8.05	M

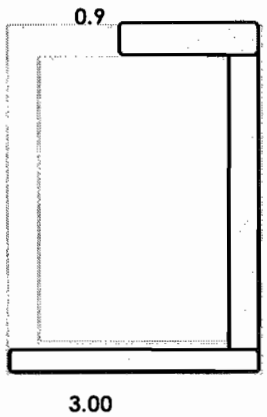

GOTERON	LONGITUD (ML)
1	0.9
2	4.15
3	3
4	

TOTAL **8.05 M**

RESIDENTE DE OBRA
ING. GLORIA MARTINEZ RODRIGUEZ

CONSTRUCTORA PROURVIKA S.A.DE C.V
ING. IVAN SILVA RUIZ

Este programa y/o proyecto de inversión es de carácter público, no es patrocinado ni promovido por partido político alguno, por partido político alguno, y sus recursos provienen de los impuestos que pagan todos los contribuyentes. Está prohibido el uso de este programa y/o proyecto de inversión con fines políticos, electorales, de lucro y otros distintos a los establecidos. Quien haga uso indebido de los recursos de este programa y/o proyecto de inversión, deberá ser denunciado y sancionado de acuerdo con la ley aplicable y ante la autoridad competente.

"ESTA OBRA FUE REALIZADA CON RECURSOS PUBLICOS FEDERALES"

"ESTE PROGRAMA ES PUBLICO, AJENO A CUALQUIER PARTIDO POLITICO.QUEDA PROHIBIDO EL USO PARTA FINES DISTINTOS A LOS ESTABLECIDOS EN EL PROGRAMA"

T E S T I G O F O T O G R A F I C O

PROURVIKA S.A DE C.V

M U N I C I P I O D E C H I H U A H U A

OBRA: CONSTRUCCION DE CUARTOS EN DISTINTOS PUNTOS DE LA CIUDAD, ZONA 1.

FECHA: 28 DE DICIEMBRE DEL 2016.

PERIODO: 22/12/2016 AL 28/12/2016

BENEFICIARIO: ESPERANZA RIOS CRUZ

No. CONTRATO: 200/2016

DOMICILIO : C.RIO NEUQUEN # 1811 COL. RIVERAS DE SACRAMENTO

No. ESTIMACION: 7 (SIETE)

Testigo fotografico cuarto adosado

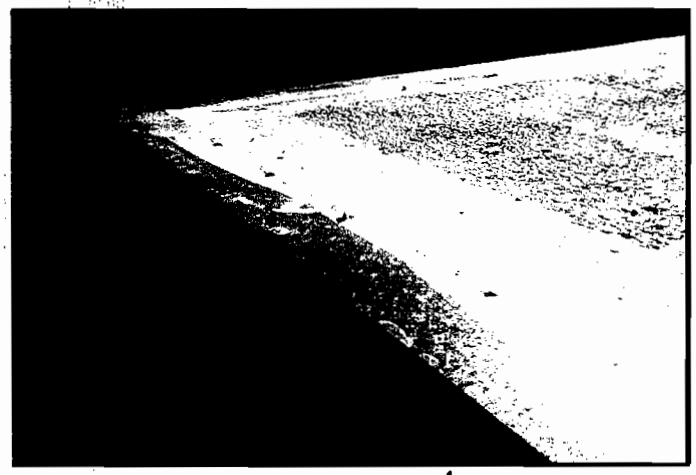

RESIDENTE DE OBRA
ING. GLORIA MARTINEZ RODRIGUEZ

CONSTRUCTORA PROURVIKA S.A.DE C.V
ING. IVAN SILVA RUIZ

Este programa y/o proyecto de inversión es de carácter público, no es patrocinado ni promovido por partido político alguno, por partido político alguno, y sus recursos provienen de los impuestos que pagan todos los contribuyentes. Está prohibido el uso de este programa y/o proyecto de inversión con fines políticos, electorales, de lucro y otros distintos a los establecidos. Quien haga uso indebido de los recursos de este programa y/o proyecto de inversión, deberá ser denunciado y sancionado de acuerdo con la ley aplicable y ante la autoridad competente.

"ESTA OBRA FUE REALIZADA CON RECURSOS PUBLICOS FEDERALES"

"ESTE PROGRAMA ES PUBLICO, AJENO A CUALQUIER PARTIDO POLITICO.QUEDA PROHIBIDO EL USO PARTA FINES DISTINTOS A LOS ESTABLECIDOS EN EL PROGRAMA"

GENERADOR

PROURVIKA S.A DE C.V

M U N I C I P I O D E C H I H U A H U A

OBRA: CONSTRUCCION DE CUARTOS EN DISTINTOS PUNTOS DE LA CIUDAD, ZONA 1.

BENEFICIARIO: ELSA ROBLERO ORTIZ

DOMICILIO : C.RIO MURRAY # 1410 COL. RIVERAS DE SACRAMENTO

FECHA: 28 DE DICIEMBRE DEL 2016.

PERIODO: 22/12/2016 AL 28/12/2016

No. CONTRATO: 200/2016

No. ESTIMACION: 7 (SIETE)

CLAVE	CONCEPTO :	VOLUMEN TOTAL DE CONCEPTO	
Ext 12	Colocacion de botaguas de lamina galvanizada cal 26 de 10 cms x 10 cms, incluye, material necesario para su fijacion, cortes, desperdicios, fijacion a chaflan y/o pretil, mano de obra, herramientas y todo lo necesario para su correcta ejecucion P.U.O.T.	11.31	M

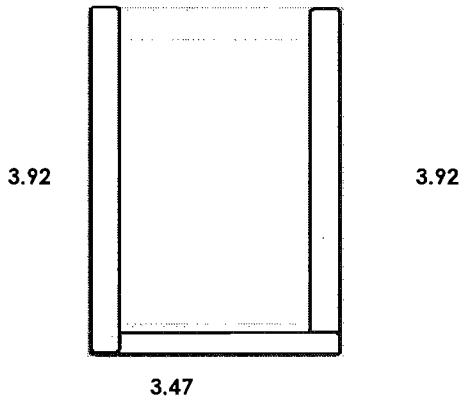

GOTERON	LONGITUD (ML)
1	3.92
2	3.92
3	3.47
4	

TOTAL 11.31 M

RESIDENTE DE OBRA
ING. GLORIA MARTINEZ RODRIGUEZ

CONSTRUCTORA PROURVIKA S.A.DE C.V
ING. IVAN SILVA RUIZ

Este programa y/o proyecto de inversión es de carácter público, no es patrocinado ni promovido por partido político alguno, por partido político alguno, y sus recursos provienen de los impuestos que pagan todos los contribuyentes. Está prohibido el uso de este programa y/o proyecto de inversión con fines políticos, electorales, de lucro y otros distintos a los establecidos. Quien haga uso indebido de los recursos de este programa y/o proyecto de inversión, deberá ser denunciado y sancionado de acuerdo con la ley aplicable y ante la autoridad competente.

T E S T I G O F O T O G R A F I C O

"ESTA OBRA FUE REALIZADA CON RECURSOS PUBLICOS FEDERALES"

"ESTE PROGRAMA ES PUBLICO. AJENO A CUALQUIER PARTIDO POLITICO,QUEDA PROHIBIDO EL USO PARTA FINES DISTINTOS A LOS ESTABLECIDOS EN EL PROGRAMA"

PROURVIKA S.A DE C.V
M U N I C I P I O D E C H I H U A H U A

OBRA: CONSTRUCCION DE CUARTOS EN DISTINTOS PUNTOS DE LA CIUDAD, ZONA 1.

FECHA: 28 DE DICIEMBRE DEL 2016.
PERIODO: 22/12/2016 AL 28/12/2016

BENEFICIARIO: ELSA ROBLERO ORTIZ
DOMICILIO : C.RIO MURRAY # 1410 COL. RIVERAS DE SACRAMENTO

No. CONTRATO: 200/2016
No. ESTIMACION: 7 (SIETE)

Testigo fotografico cuarto adosado

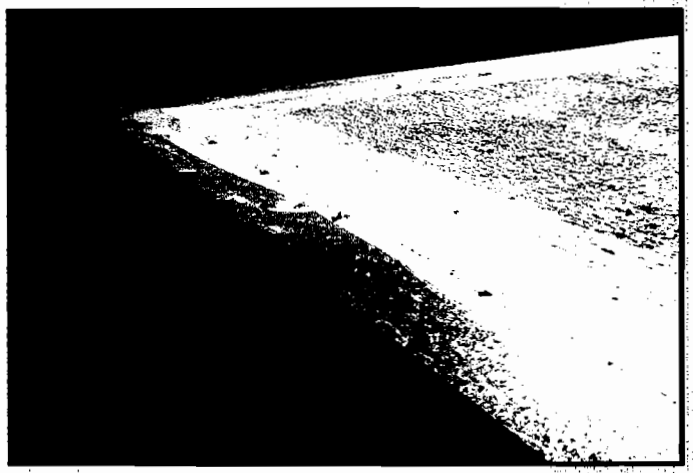

RESIDENTE DE OBRA
ING. GLORIA MARTINEZ RODRIGUEZ

CONSTRUCTORA PROURVIKA S.A.DE C.V
ING. IVAN SILVA RUIZ

Este programa y/o proyecto de inversión es de carácter público, no es patrocinado ni promovido por partido político alguno, por partido político alguno, y sus recursos provienen de los impuestos que pagan todos los contribuyentes Está prohibido el uso de este programa y/o proyecto de inversión con fines políticos, electorales, de lucro y otros distintos a los establecidos. Quien haga uso indebido de los recursos de este programa y/o proyecto de inversión, deberá ser denunciado y sancionado de acuerdo con la ley aplicable y ante la autoridad competente

"ESTA OBRA FUE REALIZADA CON RECURSOS PUBLICOS FEDERALES"
"ESTE PROGRAMA ES PUBLICO, AJENO A CUALQUIER PARTIDO POLITICO.QUEDA PROHIBIDO EL USO PARTA FINES DISTINTOS A LOS ESTABLECIOOS EN EL PROGRAMA"

GENERADOR

PROURVIKA S.A DE C.V

M U N I C I P I O D E C H I H U A H U A

OBRA: CONSTRUCCION DE CUARTOS EN DISTINTOS PUNTOS DE LA CIUDAD, ZONA 1.

BENEFICIARIO: KARLA NALLELY VENEGAS GONZALEZ

DOMICILIO : C.RIO VAAL # 1626 COL. RIVERAS DE SACRAMENTO

FECHA: 28 DE DICIEMBRE DEL 2016.

PERIODO: 22/12/2016 AL 28/12/2016

No. CONTRATO: 200/2016

No. ESTIMACION: 7 (SIETE)

CLAVE	CONCEPTO :	VOLUMEN TOTAL DE CONCEPTO	
Ext. 12.	Colocacion de botaguas de lamina galvanizada cal 26 de 10 cms x 10 cms, incluye, material necesario para su fijacion, cortes, desperdicios, fijacion a chaflan y/o pretil, mano de obra, herramientas y todo lo necesario para su correcta ejecucion P.U.O.T.	7.45	M

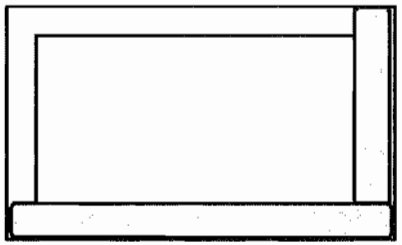

3.24

4.21

GOTERON	LONGITUD (ML)
1	0
2	3.24
3	4.21
4	

TOTAL **7.45 M**

RESIDENTE DE OBRA
ING. GLORIA MARTINEZ RODRIGUEZ

CONSTRUCTORA PROURVIKA S.A.DE C.V
ING. IVAN SILVA RUIZ

Este programa y/o proyecto de inversión es de carácter público, no es patrocinado ni promovido por partido político alguno, por partido político alguno, y sus recursos provienen de los impuestos que pagan todos los contribuyentes. Está prohibido el uso de este programa y/o proyecto de inversión con fines políticos, electorales, de lucro y otros distintos a los establecidos. Quien haga uso indebido de los recursos de este programa y/o proyecto de inversión, deberá ser denunciado y sancionado de acuerdo con la ley aplicable y ante la autoridad competente.

T E S T I G O F O T O G R A F I C O

"ESTA OBRA FUE REALIZADA CON RECURSOS PUBLICOS FEDERALES"

"ESTE PROGRAMA ES PUBLICO, AJENO A CUALQUIER PARTIDO POLITICO,QUEDA PROHIBIDO EL USO PARTA FINES DISTINTOS A LOS ESTABLECIDOS EN EL PROGRAMA"

PROURVIKA S.A DE C.V
M U N I C I P I O D E C H I H U A H U A

OBRA: **CONSTRUCCION DE CUARTOS EN DISTINTOS PUNTOS DE LA CIUDAD, ZONA 1.**

BENEFICIARIO: KARLA NALLELY VENEGAS GONZALEZ
DOMICILIO : **C.RIO VAAL # 1626 COL. RIVERAS DE SACRAMENTO**

FECHA: 28 DE DICIEMBRE DEL 2016.
PERIODO: 22/12/2016 AL 28/12/2016
No. CONTRATO: **200/2016**
No. ESTIMACION: **7 (SIETE)**

Testigo fotografico cuarto adosado

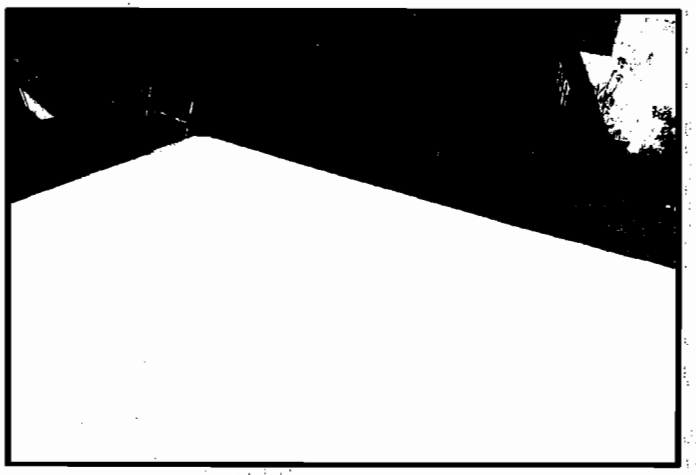

RESIDENTE DE OBRA
ING. GLORIA MARTINEZ RODRIGUEZ

CONSTRUCTORA PROURVIKA S.A.DE C.V
ING. IVAN SILVA RUIZ

Este programa y/o proyecto de inversión es de carácter público, no es patrocinado ni promovido por partido político alguno, por partido político alguno, y sus recursos provienen de los impuestos que pagan todos los contribuyentes Está prohibido el uso de este programa y/o proyecto de inversión con fines políticos, electorales, de lucro y otros distintos a los establecidos. Quien haga uso indebido de los recursos de este programa y/o proyecto de inversión, deberá ser denunciado y sancionado de acuerdo con la ley aplicable y ante la autoridad competente

"ESTA OBRA FUE REALIZADA CON RECURSOS PUBLICOS FEDERALES"
"ESTE PROGRAMA ES PUBLICO, AJENO A CUALQUIER PARTIDO POLITICO.QUEDA PROHIBIDO EL USO PARTA FINES DISTINTOS A LOS ESTABLECIDOS EN EL PROGRAMA"

GENERADOR

PROURVIKA S.A DE C.V

M U N I C I P I O D E C H I H U A H U A

OBRA: CONSTRUCCION DE CUARTOS EN DISTINTOS PUNTOS DE LA CIUDAD, ZONA 1.

BENEFICIARIO: BEATRIZ ADRIANA VAZQUEZ VILLA

DOMICILIO : C.RIO YUKON # 2007 COL. RIVERAS DE SACRAMENTO

FECHA: 28 DE DICIEMBRE DEL 2016.

PERIODO: 22/12/2016 AL 28/12/2016

No. CONTRATO: 200/2016

No. ESTIMACION: 7 (SIETE)

CLAVE	CONCEPTO :	VOLUMEN TOTAL DE CONCEPTO	
EXT 12	Colocacion de botaguas de lamina galvanizada cal 26 de 10 cms x 10 cms, incluye, material necesario para su fijacion, cortes, desperdicios, fijacion a chaflan y/o pretil, mano de obra, herramientas y todo lo necesario para su correcta ejecucion P.U.O.T.	7.25	M

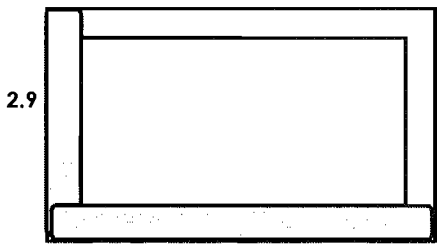

GOTERON	LONGITUD (ML)
1	2.9
2	0
3	4.35
4	

TOTAL **7.25 M**

RESIDENTE DE OBRA
ING. GLORIA MARTINEZ RODRIGUEZ

CONSTRUCTORA PROURVIKA S.A.DE C.V
ING. IVAN SILVA RUIZ

Este programa y/o proyecto de inversión es de carácter público, no es patrocinado ni promovido por partido político alguno, por partido político alguno, y sus recursos provienen de los impuestos que pagan todos los contribuyentes. Está prohibido el uso de este programa y/o proyecto de inversión con fines políticos, electorales, de lucro y otros distintos a los establecidos. Quien haga uso indebido de los recursos de este programa y/o proyecto de inversión, deberá ser denunciado y sancionado de acuerdo con la ley aplicable y ante la autoridad competente.

T E S T I G O F O T O G R A F I C O

"ESTA OBRA FUE REALIZADA CON RECURSOS PUBLICOS FEDERALES"

"ESTE PROGRAMA ES PUBLICO, AJENO A CUALQUIER PARTIDO POLITICO,QUEDA PROHIBIDO EL USO PARTA FINES DISTINTOS A LOS ESTABLECIDOS EN EL PROGRAMA"

PROURVIKA S.A DE C.V

M U N I C I P I O D E C H I H U A H U A

OBRA: CONSTRUCCION DE CUARTOS EN DISTINTOS PUNTOS DE LA CIUDAD, ZONA 1.

FECHA: 28 DE DICIEMBRE DEL 2016.

PERIODO: 22/12/2016 AL 28/12/2016

BENEFICIARIO: BEATRIZ ADRIANA VAZQUEZ VILLA

No. CONTRATO: 200/2016

DOMICILIO : C.RIO YUKON # 2007 COL. RIVERAS DE SACRAMENTO

No. ESTIMACION: 7 (SIETE)

Testigo fotografico cuarto adosado

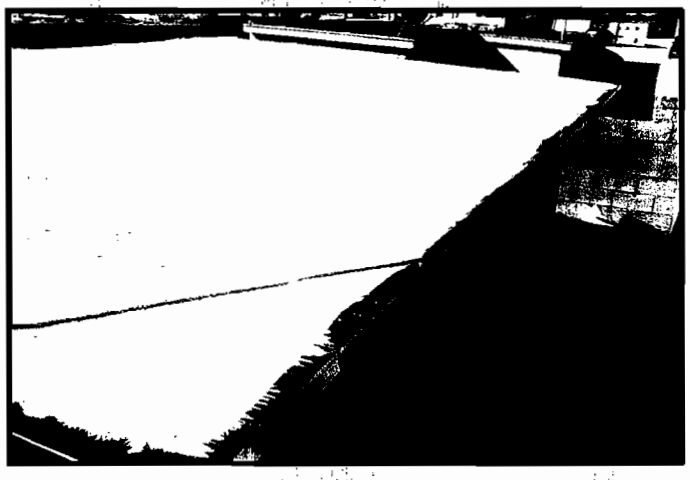

RESIDENTE DE OBRA
ING. GLORIA MARTINEZ RODRIGUEZ

CONSTRUCTORA PROURVIKA S.A.DE C.V
ING. IVAN SILVA RUIZ

Este programa y/o proyecto de inversión es de carácter público, no es patrocinado ni promovido por partido político alguno, por partido político alguno, y sus recursos provienen de los impuestos que pagan todos los contribuyentes. Está prohibido el uso de este programa y/o proyecto de inversión con fines políticos, electorales, de lucro y otros distintos a los establecidos. Quien haga uso indebido de los recursos de este programa y/o proyecto de inversión, deberá ser denunciado y sancionado de acuerdo con la ley aplicable y ante la autoridad competente

"ESTA OBRA FUE REALIZADA CON RECURSOS PUBLICOS FEDERALES"

"ESTE PROGRAMA ES PUBLICO, AJENO A CUALQUIER PARTIDO POLITICO,QUEDA PROHIBIDO EL USO PARTA FINES DISTINTOS A LOS ESTABLECIDOS EN EL PROGRAMA"

GENERADOR

PROURVIKA S.A DE C.V

M U N I C I P I O D E C H I H U A H U A

OBRA: CONSTRUCCION DE CUARTOS EN DISTINTOS PUNTOS DE LA CIUDAD, ZONA 1.

FECHA: 28 DE DICIEMBRE DEL 2016.
PERIODO: 22/12/2016 AL 28/12/2016

BENEFICIARIO: PALMAR QUIÑONEZ RITA
DOMICILIO : C. RIO SENEGAL # 2202 COL RIVERAS DE SACRAMENTO

No. CONTRATO: 200/2016
No. ESTIMACION: 7 (SIETE)

CLAVE	CONCEPTO :	VOLUMEN TOTAL DE CONCEPTO	
EXT.121	Colocacion de botaguas de lamina galvanizada cal 26 de 10 cms x 10 cms, incluye, material necesario para su fijacion, cortes, desperdicios, fijacion a chaflan y/o pretil, mano de obra, herramientas y todo lo necesario para su correcta ejecucion P.U.O.T.	4.00	M

0 0

4

GOTERON	LONGITUD (ML)
1	0
2	0
3	4

TOTAL 4.00 M

RESIDENTE DE OBRA
ING. GLORIA MARTINEZ RODRIGUEZ

CONSTRUCTORA PROURVIKA S.A.DE C.V
ING. IVAN SILVA RUIZ

Este programa y/o proyecto de inversión es de carácter público, no es patrocinado ni promovido por partido político alguno, por partido político alguno, y sus recursos provienen de los impuestos que pagan todos los contribuyentes. Está prohibido el uso de este programa y/o proyecto de inversión con fines políticos, electorales, de lucro y otros distintos a los establecidos. Quien haga uso indebido de los recursos de este programa y/o proyecto de inversión, deberá ser denunciado y sancionado de acuerdo con la ley aplicable y ante la autoridad competente.

T E S T I G O F O T O G R A F I C O

"ESTA OBRA FUE REALIZADA CON RECURSOS PUBLICOS FEDERALES"

"ESTE PROGRAMA ES PUBLICO, AJENO A CUALQUIER PARTIDO POLITICO,QUEDA PROHIBIDO EL USO PARTA FINES DISTINTOS A LOS ESTABLECIDOS EN EL PROGRAMA"

PROURVIKA S.A DE C.V
MUNICIPIO DE CHIHUAHUA

OBRA: CONSTRUCCION DE CUARTOS EN DISTINTOS PUNTOS DE LA CIUDAD, ZONA 1.

FECHA: 28 DE DICIEMBRE DEL 2016.
PERIODO: 22/12/2016 AL 28/12/2016

BENEFICIARIO: PALMAR QUIÑONEZ RITA
DOMICILIO : C. RIO SENEGAL # 2202 COL RIVERAS DE SACRAMENTO

No. CONTRATO: 200/2016
No. ESTIMACION: 7 (SIETE)

Testigo fotografico cuarto adosado

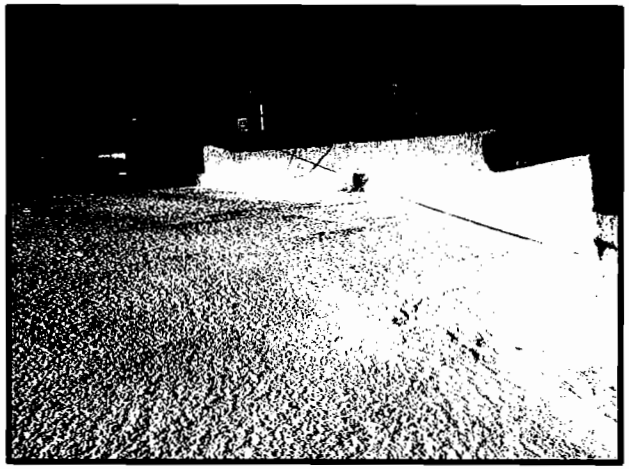

RESIDENTE DE OBRA
ING. GLORIA MARTINEZ RODRIGUEZ

CONSTRUCTORA PROURVIKA S.A.DE C.V
ING. IVAN SILVA RUIZ

Este programa y/o proyecto de inversión es de caracter público, no es patrocinado ni promovido por partido politico alguno, por partido político alguno, y sus recursos provienen de los impuestos que pagan todos los contribuyentes. Está prohibido el uso de este programa y/o proyecto de inversión con fines políticos, electorales, de lucro y otros distintos a los establecidos. Quien haga uso indebido de los recursos de este programa y/o proyecto de inversión, deberá ser denunciado y sancionado de acuerdo con la ley aplicable y ante la autoridad competente.

"ESTA OBRA FUE REALIZADA CON RECURSOS PUBLICOS FEDERALES"
"ESTE PROGRAMA ES PUBLICO, AJENO A CUALQUIER PARTIDO POLITICO,QUEDA PROHIBIDO EL USO PARTA FINES DISTINTOS A LOS ESTABLECIDOS EN EL PROGRAMA"

GENERADOR

PROURVIKA S.A DE C.V

M U N I C I P I O D E C H I H U A H U A

OBRA: CONSTRUCCION DE CUARTOS EN DISTINTOS PUNTOS DE LA CIUDAD, ZONA 1.

BENEFICIARIO: MARIA DEL CONSUELO RUIZ GALLEGOS

DOMICILIO : C.RIO SAN FRANCISCO # 25917 COL. RIVERAS DE SACRAMENTO

FECHA: 28 DE DICIEMBRE DEL 2016.

PERIODO: 22/12/2016 AL 28/12/2016

No. CONTRATO: 200/2016

No. ESTIMACION: 7 (SIETE)

CLAVE	CONCEPTO :	VOLUMEN TOTAL DE CONCEPTO	
Ext. 12	Colocacion de botaguas de lamina galvanizada cal 26 de 10 cms x 10 cms, incluye, material necesario para su fijacion, cortes, desperdicios, fijacion a chaflan y/o pretil, mano de obra, herramientas y todo lo necesario para su correcta ejecucion P.U.O.T.	11.86	M

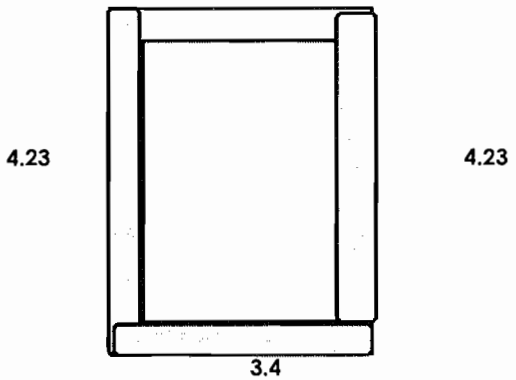

GOTERON	LONGITUD (ML)
1	4.23
2	4.23
3	3.4
4	

TOTAL 11.86 M

RESIDENTE DE OBRA
ING. GLORIA MARTINEZ RODRIGUEZ

CONSTRUCTORA PROURVIKA S.A.DE C.V
ING. IVAN SILVA RUIZ

Este programa y/o proyecto de inversión es de carácter público, no es patrocinado ni promovido por partido político alguno, por partido político alguno, y sus recursos provienen de los impuestos que pagan todos los contribuyentes. Está prohibido el uso de este programa y/o proyecto de inversión con fines políticos, electorales, de lucro y otros distintos a los establecidos. Quien haga uso indebido de los recursos de este programa y/o proyecto de inversión, deberá ser denunciado y sancionado de acuerdo con la ley aplicable y ante la autoridad competente.

T E S T I G O F O T O G R A F I C O

"ESTA OBRA FUE REALIZADA CON RECURSOS PUBLICOS FEDERALES"

"ESTE PROGRAMA ES PUBLICO, AJENO A CUALQUIER PARTIDO POLITICO,QUEDA PROHIBIDO EL USO PARTA FINES DISTINTOS A LOS ESTABLECIDOS EN EL PROGRAMA"

PROURVIKA S.A DE C.V
M U N I C I P I O D E C H I H U A H U A

OBRA: **CONSTRUCCION DE CUARTOS EN DISTINTOS PUNTOS DE LA CIUDAD, ZONA 1.**

FECHA: 28 DE DICIEMBRE DEL 2016.
PERIODO: 22/12/2016 AL 28/12/2016

BENEFICIARIO: MARIA DEL CONSUELO RUIZ GALLEGOS
DOMICILIO : **C.RIO SAN FRANCISCO # 25917 COL. RIVERAS DE SACRAMENTO**

No. CONTRATO: 200/2016
No. ESTIMACION: **7 (SIETE)**

Testigo fotografico cuarto adosado

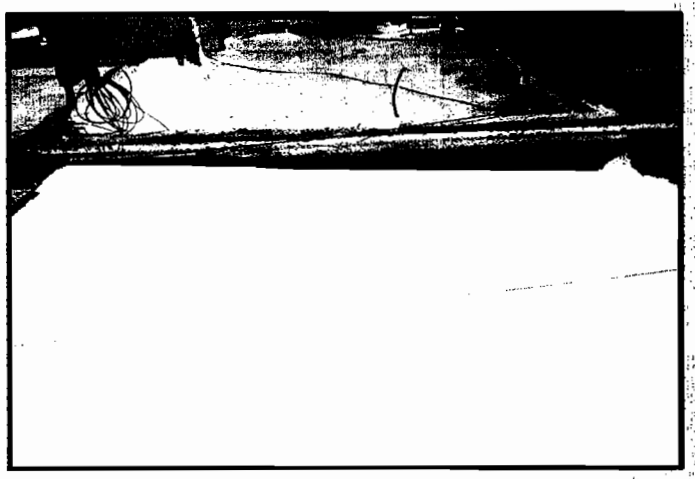

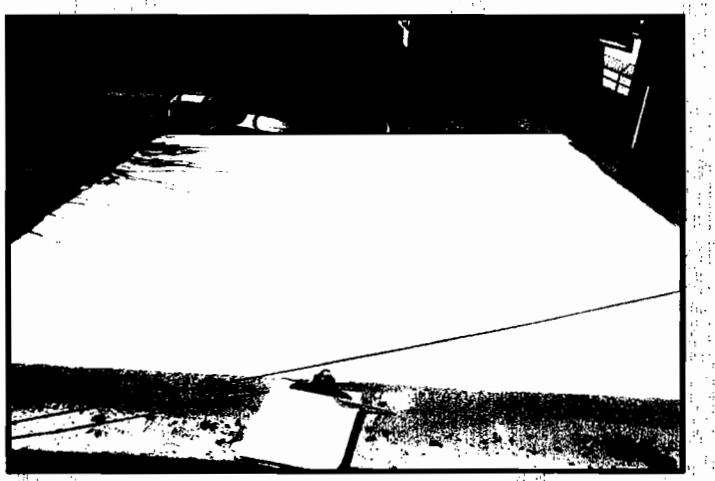

RESIDENTE DE OBRA
ING. GLORIA MARTINEZ RODRIGUEZ

CONSTRUCTORA PROURVIKA S.A.DE C.V
ING. IVAN SILVA RUIZ

Este programa y/o proyecto de inversión es de carácter publico, no es patrocinado ni promovido por partido político alguno, por partido político alguno, y sus recursos provienen de los impuestos que pagan todos los contribuyentes. Está prohibido el uso de este programa y/o proyecto de inversión con fines políticos, electorales, de lucro y otros distintos a los establecidos. Quien haga uso indebido de los recursos de este programa y/o proyecto de inversión, deberá ser denunciado y sancionado de acuerdo con la ley aplicable y ante la autoridad competente

"ESTA OBRA FUE REALIZADA CON RECURSOS PUBLICOS FEDERALES"
"ESTE PROGRAMA ES PUBLICO, AJENO A CUALQUIER PARTIDO POLITICO.QUEDA PROHIBIDO EL USO PARTA FINES DISTINTOS A LOS ESTABLECIDOS EN EL PROGRAMA"

GENERADOR

PROURVIKA S.A DE C.V

M U N I C I P I O D E C H I H U A H U A

OBRA: CONSTRUCCION DE CUARTOS EN DISTINTOS PUNTOS DE LA CIUDAD, ZONA 1.

BENEFICIARIO: MA ISABEL NORIEGA

DOMICILIO : C. RIO AMUR # 2225 COL. RIVERAS DE SACRAMENTO

FECHA: 28 DE DICIEMBRE DEL 2016.

PERIODO: 22/12/2016 AL 28/12/2016

No. CONTRATO: 200/2016

No. ESTIMACION: 7 (SIETE)

CLAVE	CONCEPTO :	VOLUMEN TOTAL DE CONCEPTO	
EXT. 121	Colocacion de botaguas de lamina galvanizada cal 26 de 10 cms x 10 cms, incluye, material necesario para su fijacion, cortes, desperdicios, fijacion a chaflan y/o pretil, mano de obra, herramientas y todo lo necesario para su correcta ejecucion P.U.O.T.	7.12	M

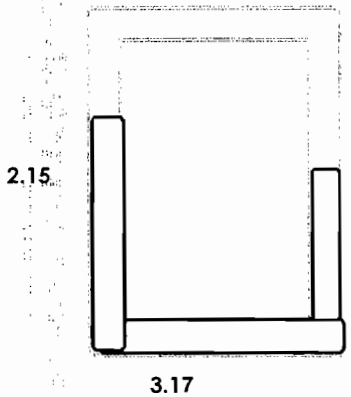

GOTERON	LONGITUD (ML)
1	2.15
2	1.8
3	3.17

TOTAL 7.12 M

RESIDENTE DE OBRA
ING. GLORIA MARTINEZ RODRIGUEZ

CONSTRUCTORA PROURVIKA S.A.DE C.V
ING. IVAN SILVA RUIZ

Este programa y/o proyecto de inversión es de carácter público, no es patrocinado ni promovido por partido político alguno, por partido político alguno, y sus recursos provienen de los impuestos que pagan todos los contribuyentes. Está prohibido el uso de este programa y/o proyecto de inversión con fines políticos, electorales, de lucro y otros distintos a los establecidos. Quien haga uso indebido de los recursos de este programa y/o proyecto de inversión, deberá ser denunciado y sancionado de acuerdo con la ley aplicable y ante la autoridad competente.

T E S T I G O F O T O G R A F I C O

"ESTA OBRA FUE REALIZADA CON RECURSOS PUBLICOS FEDERALES"

"ESTE PROGRAMA ES PUBLICO, AJENO A CUALQUIER PARTIDO POLITICO,QUEDA PROHIBIDO EL USO PARTA FINES DISTINTOS A LOS ESTABLECIDOS EN EL PROGRAMA"

PROURVIKA S.A DE C.V

M U N I C I P I O D E C H I H U A H U A

OBRA: **CONSTRUCCION DE CUARTOS EN DISTINTOS PUNTOS DE LA CIUDAD, ZONA 1.**

FECHA: 28 DE DICIEMBRE DEL 2016.

PERIODO: 22/12/2016 AL 28/12/2016

BENEFICIARIO: MA ISABEL NORIEGA

DOMICILIO : **C. RIO AMUR # 2225 COL. RIVERAS DE SACRAMENTO**

No. CONTRATO: 200/2016

No. ESTIMACION: **7 (SIETE)**

Testigo fotografico cuarto adosado

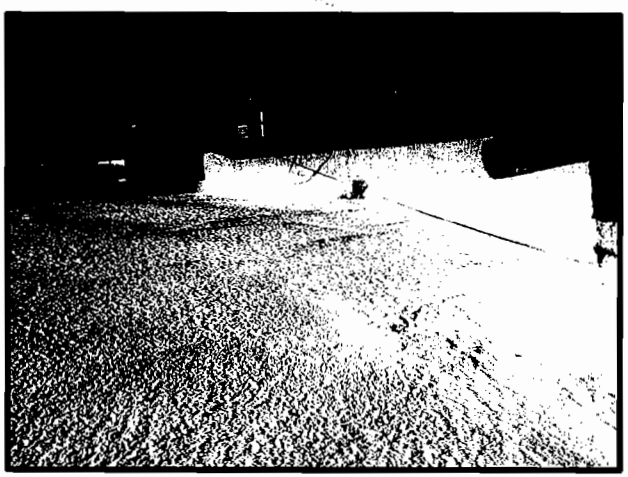

RESIDENTE DE OBRA
ING. GLORIA MARTINEZ RODRIGUEZ

CONSTRUCTORA PROURVIKA S.A.DE C.V
ING. IVAN SILVA RUIZ

Este programa y/o proyecto de inversión es de carácter público, no es patrocinado ni promovido por partido político alguno, por partido político alguno, y sus recursos provienen de los impuestos que pagan todos los contribuyentes. Está prohibido el uso de este programa y/o proyecto de inversión con fines políticos, electorales, de lucro y otros distintos a los establecidos. Quien haga uso indebido de los recursos de este programa y/o proyecto de inversión, deberá ser denunciado y sancionado de acuerdo con la ley aplicable y ante la autoridad competente.

"ESTA OBRA FUE REALIZADA CON RECURSOS PUBLICOS FEDERALES"

"ESTE PROGRAMA ES PUBLICO, AJENO A CUALQUIER PARTIDO POLITICO,QUEDA PROHIBIDO EL USO PARTA FINES DISTINTOS A LOS ESTABLECIDOS EN EL PROGRAMA"

GENERADOR

PROURVIKA S.A DE C.V

M U N I C I P I O D E C H I H U A H U A

OBRA: CONSTRUCCION DE CUARTOS EN DISTINTOS PUNTOS DE LA CIUDAD, ZONA 1.

FECHA: 28 DE DICIEMBRE DEL 2016.

PERIODO: 22/12/2016 AL 28/12/2016

BENEFICIARIO: LUCILA GONZALEZ VILLA

No. CONTRATO: 200/2016

DOMICILIO : C.RIO ROJO # 1406 COL. RIVERAS DE SACRAMENTO

No. ESTIMACION: 7 (SIETE)

CLAVE	CONCEPTO :	VOLUMEN TOTAL DE CONCEPTO	
Ext.12	Colocacion de botaguas de lamina galvanizada cal 26 de 10 cms x 10 cms, incluye, material necesario para su fijacion, cortes, desperdicios, fijacion a chaflan y/o pretil, mano de obra, herramientas y todo lo necesario para su correcta ejecucion P.U.O.T.	7.10	M

3.00

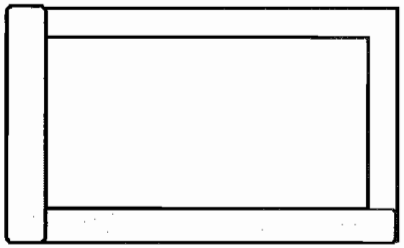

4.10

GOTERON	LONGITUD (ML)
1	4.10
2	0.00
3	3
4	

TOTAL **7.10 M**

RESIDENTE DE OBRA
ING. GLORIA MARTINEZ RODRIGUEZ

CONSTRUCTORA PROURVIKA S.A.DE C.V
ING. IVAN SILVA RUIZ

Este programa y/o proyecto de inversión es de carácter público, no es patrocinado ni promovido por partido político alguno, por partido político alguno, y sus recursos provienen de los impuestos que pagan todos los contribuyentes. Está prohibido el uso de este programa y/o proyecto de inversión con fines políticos, electorales, de lucro y otros distintos a los establecidos. Quien haga uso indebido de los recursos de este programa y/o proyecto de inversión, deberá ser denunciado y sancionado de acuerdo con la ley aplicable y ante la autoridad competente.

T E S T I G O F O T O G R A F I C O

"ESTA OBRA FUE REALIZADA CON RECURSOS PUBLICOS FEDERALES"

"ESTE PROGRAMA ES PUBLICO, AJENO A CUALQUIER PARTIDO POLITICO.QUEDA PROHIBIDO EL USO PARTA FINES DISTINTOS A LOS ESTABLECIDOS EN EL PROGRAMA"

PROURVIKA S.A DE C.V

M U N I C I P I O D E C H I H U A H U A

OBRA: CONSTRUCCION DE CUARTOS EN DISTINTOS PUNTOS DE LA CIUDAD, ZONA 1.

BENEFICIARIO: LUCILA GONZALEZ VILLA

DOMICILIO : C.RIO ROJO # 1406 COL. RIVERAS DE SACRAMENTO

FECHA: 28 DE DICIEMBRE DEL 2016.

PERIODO: 22/12/2016 AL 28/12/2016

No. CONTRATO: 200/2016

No. ESTIMACION: 7 (SIETE)

Testigo fotografico cuarto adosado

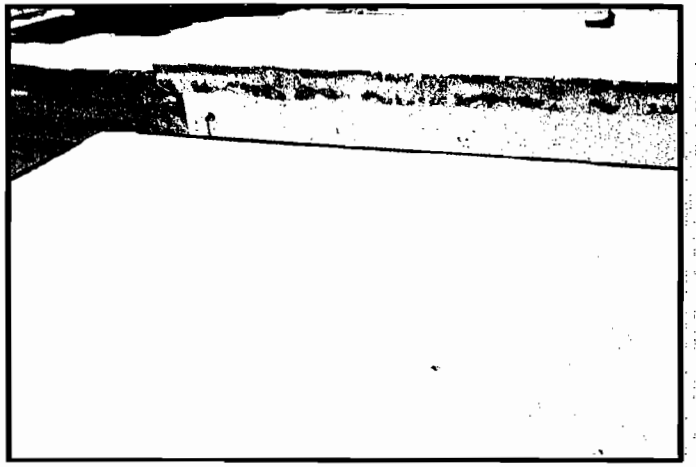

RESIDENTE DE OBRA
ING. GLORIA MARTINEZ RODRIGUEZ

CONSTRUCTORA PROURVIKA S.A.DE C.V
ING. IVAN SILVA RUIZ

Este programa y/o proyecto de inversión es de carácter público, no es patrocinado ni promovido por partido político alguno, por partido político alguno, y sus recursos provienen de los impuestos que pagan todos los contribuyentes. Está prohibido el uso de este programa y/o proyecto de inversión con fines políticos, electorales, de lucro y otros distintos a los establecidos. Quien haga uso indebido de los recursos de este programa y/o proyecto de inversión, deberá ser denunciado y sancionado de acuerdo con la ley aplicable y ante la autoridad competente

"ESTA OBRA FUE REALIZADA CON RECURSOS PUBLICOS FEDERALES"

"ESTE PROGRAMA ES PUBLICO, AJENO A CUALQUIER PARTIDO POLITICO,QUEDA PROHIBIDO EL USO PARTA FINES DISTINTOS A LOS ESTABLECIDOS EN EL PROGRAMA"

GENERADOR

PROURVIKA S.A DE C.V

M U N I C I P I O D E C H I H U A H U A

OBRA: CONSTRUCCION DE CUARTOS EN DISTINTOS PUNTOS DE LA CIUDAD, ZONA 1.

FECHA: 28 DE DICIEMBRE DEL 2016.
PERIODO: 22/12/2016 AL 28/12/2016

BENEFICIARIO: MANUELA MAGDALENA ACOSTA ESTUPIÑON
DOMICILIO : C.RIO HERRERA # 1616 COL. RIVERAS DE SACRAMENTO

No. CONTRATO: 200/2016
No. ESTIMACION: 7 (SIETE)

CLAVE	CONCEPTO :	VOLUMEN TOTAL DE CONCEPTO	
EXT 12	Colocacion de botaguas de lamina galvanizada cal 26 de 10 cms x 10 cms, incluye, material necesario para su fijacion, cortes, desperdicios, fijacion a chaflan y/o pretil, mano de obra, herramientas y todo lo necesario para su correcta ejecucion P.U.O.T.	7.20	M

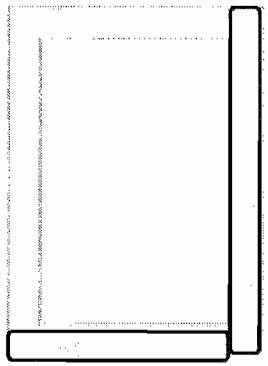

GOTERON	LONGITUD (ML)
1	0
2	3.72
3	3.48
4	

TOTAL **7.20 M**

RESIDENTE DE OBRA
ING. GLORIA MARTINEZ RODRIGUEZ

CONSTRUCTORA PROURVIKA S.A.DE C.V
ING. IVAN SILVA RUIZ

Este programa y/o proyecto de inversión es de carácter público, no es patrocinado ni promovido por partido político alguno, por partido político alguno, y sus recursos provienen de los impuestos que pagan todos los contribuyentes. Está prohibido el uso de este programa y/o proyecto de inversión con fines políticos, electorales, de lucro y otros distintos a los establecidos. Quien haga uso indebido de los recursos de este programa y/o proyecto de inversión, deberá ser denunciado y sancionado de acuerdo con la ley aplicable y ante la autoridad competente.

T E S T I G O F O T O G R A F I C O

"ESTA OBRA FUE REALIZADA CON RECURSOS PUBLICOS FEDERALES"

"ESTE PROGRAMA ES PUBLICO, AJENO A CUALQUIER PARTIDO POLITICO,QUEDA PROHIBIDO EL USO PARTA FINES DISTINTOS A LOS ESTABLECIOS EN EL PROGRAMA"

PROURVIKA S.A DE C.V
M U N I C I P I O D E C H I H U A H U A

OBRA: **CONSTRUCCION DE CUARTOS EN DISTINTOS PUNTOS DE LA CIUDAD, ZONA 1.**

FECHA: 28 DE DICIEMBRE DEL 2016.
PERIODO: 22/12/2016 AL 28/12/2016

BENEFICIARIO: MANUELA MAGDALENA ACOSTA ESTUPIÑON
DOMICILIO : **C.RIO HERRERA # 1616 COL. RIVERAS DE SACRAMENTO**

No. CONTRATO: 200/2016
No. ESTIMACION: **7 (SIETE)**

Testigo fotografico cuarto adosado

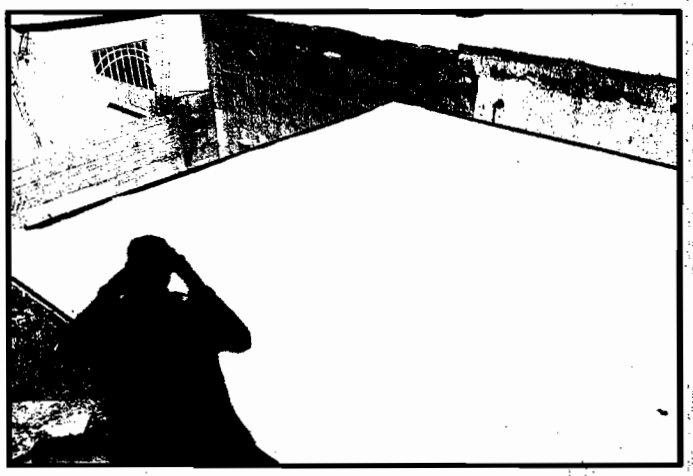

RESIDENTE DE OBRA
ING. GLORIA MARTINEZ RODRIGUEZ

CONSTRUCTORA PROURVIKA S.A.DE C.V
ING. IVAN SILVA RUIZ

Este programa y/o proyecto de inversión es de carácter público, no es patrocinado ni promovido por partido político alguno, por partido político alguno, y sus recursos provienen de los impuestos que pagan todos los contribuyentes Está prohibido el uso de este programa y/o proyecto de inversión con fines políticos, electorales, de lucro y otros distintos a los establecidos. Quien haga uso indebido de los recursos de este programa y/o proyecto de inversión, deberá ser denunciado y sancionado de acuerdo con la ley aplicable y ante la autoridad competente

"ESTA OBRA FUE REALIZADA CON RECURSOS PUBLICOS FEDERALES"
"ESTE PROGRAMA ES PUBLICO, AJENO A CUALQUIER PARTIDO POLITICO,QUEDA PROHIBIDO EL USO PARTA FINES DISTINTOS A LOS ESTABLECIDOS EN EL PROGRAMA"

GENERADOR

PROURVIKA S.A DE C.V

M U N I C I P I O D E C H I H U A H U A

OBRA: CONSTRUCCION DE CUARTOS EN DISTINTOS PUNTOS DE LA CIUDAD, ZONA 1.

BENEFICIARIO: CLAUDIA ZEFERINA HERNANDEZ PEREZ

DOMICILIO : C.RIO MISSOURI # 25901 COL. RIVERAS DE SACRAMENTO

FECHA: 28 DE DICIEMBRE DEL 2016.

PERIODO: 22/12/2016 AL 28/12/2016

No. CONTRATO: 200/2016

No. ESTIMACION: 7 (SIETE)

CLAVE	CONCEPTO :	VOLUMEN TOTAL DE CONCEPTO	
Ext 12	Colocacion de botaguas de lamina galvanizada cal 26 de 10 cms x 10 cms, incluye, material necesario para su fijacion, cortes, desperdicios, fijacion a chaflan y/o pretil, mano de obra, herramientas y todo lo necesario para su correcta ejecucion P.U.O.T.	7.36	M

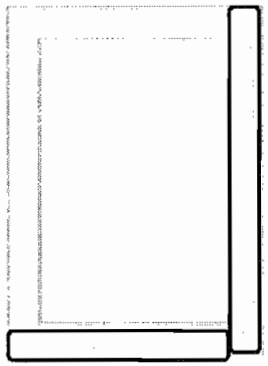

GOTERON	LONGITUD (ML)
1	0
2	4.2
3	3.16
4	

TOTAL 7.36 M

RESIDENTE DE OBRA
ING. GLORIA MARTINEZ RODRIGUEZ

CONSTRUCTORA PROURVIKA S.A.DE C.V
ING. IVAN SILVA RUIZ

Este programa y/o proyecto de inversión es de carácter público, no es patrocinado ni promovido por partido político alguno, por partido político alguno, y sus recursos provienen de los impuestos que pagan todos los contribuyentes. Está prohibido el uso de este programa y/o proyecto de inversión con fines políticos, electorales, de lucro y otros distintos a los establecidos. Quien haga uso indebido de los recursos de este programa y/o proyecto de inversión, deberá ser denunciado y sancionado de acuerdo con la ley aplicable y ante la autoridad competente.

T E S T I G O F O T O G R A F I C O

"ESTA OBRA FUE REALIZADA CON RECURSOS PUBLICOS FEDERALES"

"ESTE PROGRAMA ES PUBLICO, AJENO A CUALQUIER PARTIDO POLITICO,QUEDA PROHIBIDO EL USO PARTA FINES DISTINTOS A LOS ESTABLECIDOS EN EL PROGRAMA"

PROURVIKA S.A DE C.V

M U N I C I P I O D E C H I H U A H U A

OBRA: **CONSTRUCCION DE CUARTOS EN DISTINTOS PUNTOS DE LA CIUDAD, ZONA 1.**

BENEFICIARIO: CLAUDIA ZEFERINA HERNANDEZ PEREZ

DOMICILIO : **C.RIO MISSOURI # 25901 COL. RIVERAS DE SACRAMENTO**

FECHA: 28 DE DICIEMBRE DEL 2016.

PERIODO: 22/12/2016 AL 28/12/2016

No. CONTRATO: 200/2016

No. ESTIMACION: **7 (SIETE)**

Testigo fotografico cuarto adosado

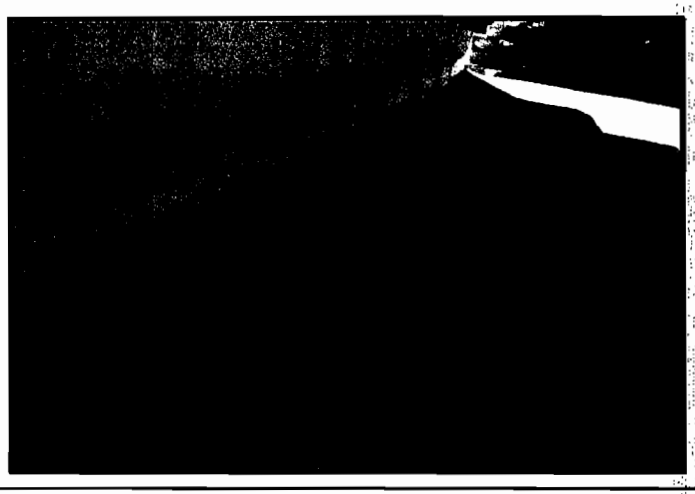

RESIDENTE DE OBRA
ING. GLORIA MARTINEZ RODRIGUEZ

CONSTRUCTORA PROURVIKA S.A.DE C.V
ING. IVAN SILVA RUIZ

Este programa y/o proyecto de inversión es de carácter público, no es patrocinado ni promovido por partido político alguno, por partido politico alguno, y sus recursos provienen de los impuestos que pagan todos los contribuyentes Está prohibido el uso de este programa y/o proyecto de inversión con fines políticos, electorales, de lucro y otros distintos a los establecidos. Quien haga uso indebido de los recursos de este programa y/o proyecto de inversión, deberá ser denunciado y sancionado de acuerdo con la ley aplicable y ante la autoridad competente

"ESTA OBRA FUE REALIZADA CON RECURSOS PUBLICOS FEDERALES"

"ESTE PROGRAMA ES PUBLICO, AJENO A CUALQUIER PARTIDO POLITICO,QUEDA PROHIBIDO EL USO PARTA FINES DISTINTOS A LOS ESTABLECIDOS EN EL PROGRAMA"

GENERADOR

PROURVIKA S.A DE C.V

M U N I C I P I O D E C H I H U A H U A

OBRA: CONSTRUCCION DE CUARTOS EN DISTINTOS PUNTOS DE LA CIUDAD, ZONA 1.

FECHA: 28 DE DICIEMBRE DEL 2016.

PERIODO: 22/12/2016 AL 28/12/2016

BENEFICIARIO: MARIA ELIZABETH REY CHAVEZ

No. CONTRATO: 200/2016

DOMICILIO : C.RIO CAUCA # 1806 COL. RIVERAS DE SACRAMENTO

No. ESTIMACION: 7 (SIETE)

CLAVE	CONCEPTO :	VOLUMEN TOTAL DE CONCEPTO	
Ext 12	Colocacion de botaguas de lamina galvanizada cal 26 de 10 cms x 10 cms, incluye, material necesario para su fijacion, cortes, desperdicios, fijacion a chaflan y/o pretil, mano de obra, herramientas y todo lo necesario para su correcta ejecucion P.U.O.T.	8.27	M

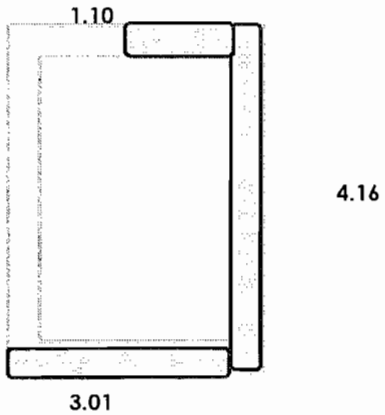

GOTERON	LONGITUD (ML)
1	1.1
2	4.16
3	3.01
4	

TOTAL **8.27 M**

RESIDENTE DE OBRA
ING. GLORIA MARTINEZ RODRIGUEZ

CONSTRUCTORA PROURVIKA S.A.DE C.V
ING. IVAN SILVA RUIZ

Este programa y/o proyecto de inversión es de carácter público, no es patrocinado ni promovido por partido político alguno, por partido político alguno, y sus recursos provienen de los impuestos que pagan todos los contribuyentes. Está prohibido el uso de este programa y/o proyecto de inversión con fines políticos, electorales, de lucro y otros distintos a los establecidos. Quien haga uso indebido de los recursos de este programa y/o proyecto de inversión, deberá ser denunciado y sancionado de acuerdo con la ley aplicable y ante la autoridad competente.

T E S T I G O F O T O G R A F I C O

"ESTA OBRA FUE REALIZADA CON RECURSOS PUBLICOS FEDERALES"

"ESTE PROGRAMA ES PUBLICO, AJENO A CUALQUIER PARTIDO POLITICO,QUEDA PROHIBIDO EL USO PARTA FINES DISTINTOS A LOS ESTABLECIDOS EN EL PROGRAMA"

PROURVIKA S.A DE C.V
M U N I C I P I O D E C H I H U A H U A

OBRA: CONSTRUCCION DE CUARTOS EN DISTINTOS PUNTOS DE LA CIUDAD, ZONA 1.

FECHA: 28 DE DICIEMBRE DEL 2016.
PERIODO: 22/12/2016 AL 28/12/2016

BENEFICIARIO: MARIA ELIZABETH REY CHAVEZ
DOMICILIO : C.RIO CAUCA # 1806 COL. RIVERAS DE SACRAMENTO

No. CONTRATO: 200/2016
No. ESTIMACION: 7 (SIETE)

Testigo fotografico cuarto adosado

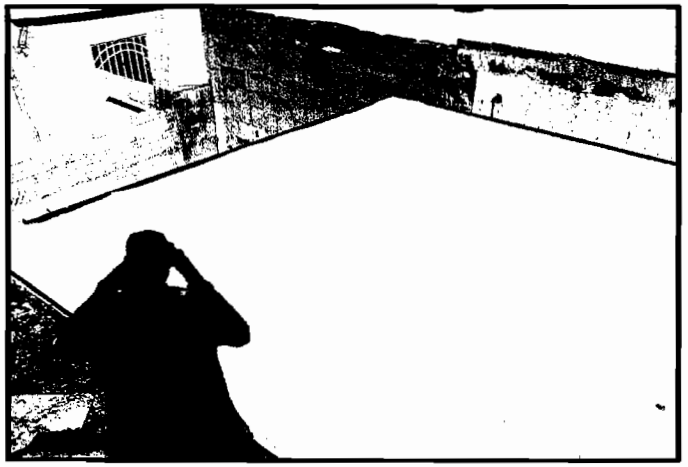

RESIDENTE DE OBRA
ING. GLORIA MARTINEZ RODRIGUEZ

CONSTRUCTORA PROURVIKA S.A.DE C.V
ING. IVAN SILVA RUIZ

Este programa y/o proyecto de inversión es de carácter público, no es patrocinado ni promovido por partido político alguno, por partido político alguno, y sus recursos provienen de los impuestos que pagan todos los contribuyentes. Está prohibido el uso de este programa y/o proyecto de inversión con fines políticos, electorales, de lucro y otros distintos a los establecidos. Quien haga uso indebido de los recursos de este programa y/o proyecto de inversión, deberá ser denunciado y sancionado de acuerdo con la ley aplicable y ante la autoridad competente

"ESTA OBRA FUE REALIZADA CON RECURSOS PUBLICOS FEDERALES"
"ESTE PROGRAMA ES PUBLICO, AJENO A CUALQUIER PARTIDO POLITICO,QUEDA PROHIBIDO EL USO PARTA FINES DISTINTOS A LOS ESTABLECIDOS EN EL PROGRAMA"

GENERADOR

PROURVIKA S.A DE C.V

M U N I C I P I O D E C H I H U A H U A

OBRA: CONSTRUCCION DE CUARTOS EN DISTINTOS PUNTOS DE LA CIUDAD, ZONA 1.

BENEFICIARIO: JOSE ALFREDO ROMERO RODRIGUEZ

DOMICILIO : C.RIO ZAIRE # 2403 COL. RIVERAS DE SACRAMENTO

FECHA: 28 DE DICIEMBRE DEL 2016.

PERIODO: 22/12/2016 AL 28/12/2016

No. CONTRATO: 200/2016

No. ESTIMACION: 7 (SIETE)

CLAVE	CONCEPTO :	VOLUMEN TOTAL DE CONCEPTO	
Ext. 12	Colocacion de botaguas de lamina galvanizada cal 26 de 10 cms x 10 cms, incluye, material necesario para su fijacion, cortes, desperdicios, fijacion a chaflan y/o pretil, mano de obra, herramientas y todo lo necesario para su correcta ejecucion P.U.O.T.	3.60	M

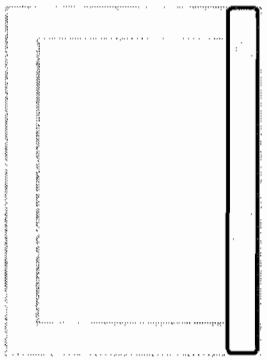

3.60

GOTERON	LONGITUD (ML)
1	0
2	3.6
3	0
4	

TOTAL 3.60 M

RESIDENTE DE OBRA
ING. GLORIA MARTINEZ RODRIGUEZ

CONSTRUCTORA PROURVIKA S.A.DE C.V
ING. IVAN SILVA RUIZ

Este programa y/o proyecto de inversión es de carácter público, no es patrocinado ni promovido por partido político alguno, por partido político alguno, y sus recursos provienen de los impuestos que pagan todos los contribuyentes. Está prohibido el uso de este programa y/o proyecto de inversión con fines políticos, electorales, de lucro y otros distintos a los establecidos. Quien haga uso indebido de los recursos de este programa y/o proyecto de inversión, deberá ser denunciado y sancionado de acuerdo con la ley aplicable y ante la autoridad competente.

T E S T I G O F O T O G R A F I C O

"ESTA OBRA FUE REALIZADA CON RECURSOS PUBLICOS FEDERALES"

"ESTE PROGRAMA ES PUBLICO, AJENO A CUALQUIER PARTIDO POLITICO,QUEDA PROHIBIDO EL USO PARTA FINES DISTINTOS A LOS ESTABLECIDOS EN EL PROGRAMA"

PROURVIKA S.A DE C.V

M U N I C I P I O D E C H I H U A H U A

OBRA: CONSTRUCCION DE CUARTOS EN DISTINTOS PUNTOS DE LA CIUDAD, ZONA 1.

BENEFICIARIO: JOSE ALFREDO ROMERO RODRIGUEZ

DOMICILIO : C.RIO ZAIRE # 2403 COL. RIVERAS DE SACRAMENTO

FECHA: 28 DE DICIEMBRE DEL 2016.

PERIODO: 22/12/2016 AL 28/12/2016

No. CONTRATO: 200/2016

No. ESTIMACION: 7 (SIETE)

Testigo fotografico cuarto adosado

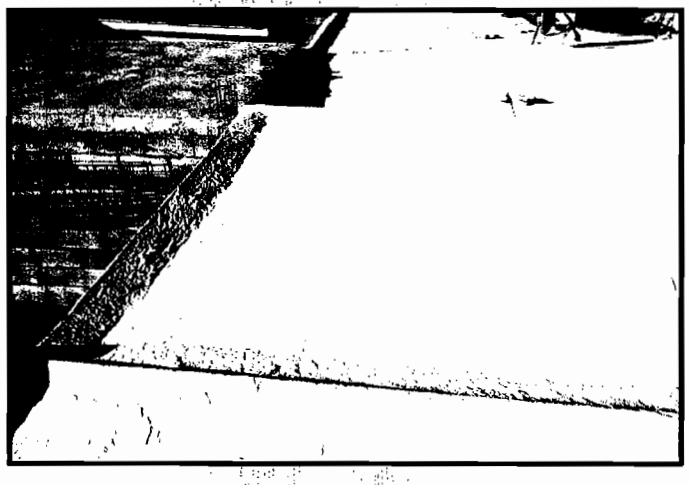

RESIDENTE DE OBRA
ING. GLORIA MARTINEZ RODRIGUEZ

CONSTRUCTORA PROURVIKA S.A.DE C.V
ING. IVAN SILVA RUIZ

Este programa y/o proyecto de inversión es de carácter público, no es patrocinado ni promovido por partido político alguno. por partido político alguno, y sus recursos provienen de los impuestos que pagan todos los contribuyentes. Está prohibido el uso de este programa y/o proyecto de inversión con fines políticos, electorales, de lucro y otros distintos a los establecidos. Quien haga uso indebido de los recursos de este programa y/o proyecto de inversión, deberá ser denunciado y sancionado de acuerdo con la ley aplicable y ante la autoridad competente

"ESTA OBRA FUE REALIZADA CON RECURSOS PUBLICOS FEDERALES"

"ESTE PRDGRAMA ES PUBLICO, AJENO A CUALQUIER PARTIDO POLITICO.QUEDA PROHIBIDO EL USO PARTA FINES DISTINTOS A LOS ESTABLECIDOS EN EL PROGRAMA"

GENERADOR

PROURVIKA S.A DE C.V

M U N I C I P I O D E C H I H U A H U A

OBRA: CONSTRUCCION DE CUARTOS EN DISTINTOS PUNTOS DE LA CIUDAD, ZONA 1.

FECHA: 28 DE DICIEMBRE DEL 2016.
PERIODO: 22/12/2016 AL 28/12/2016

BENEFICIARIO: JOEL VELGARA PEÑA
DOMICILIO : C.RIO ZAIRE # 2422 COL. RIVERAS DE SACRAMENTO

No. CONTRATO: 200/2016
No. ESTIMACION: 7 (SIETE)

CLAVE	CONCEPTO :	VOLUMEN TOTAL DE CONCEPTO	
EXT.12	Colocacion de botaguas de lamina galvanizada cal 26 de 10 cms x 10 cms, incluye, material necesario para su fijacion, cortes, desperdicios, fijacion a chaflan y/o pretil, mano de obra, herramientas y todo lo necesario para su correcta ejecucion P.U.O.T.	3.50	M

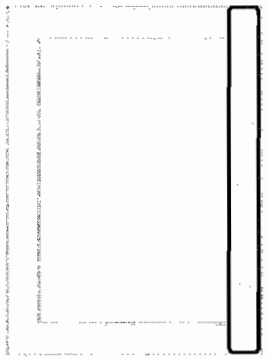

3.50

GOTERON	LONGITUD (ML)
1	0
2	3.5
3	0
4	

TOTAL **3.50 M**

RESIDENTE DE OBRA
ING. GLORIA MARTINEZ RODRIGUEZ

CONSTRUCTORA PROURVIKA S.A.DE C.V
ING. IVAN SILVA RUIZ

Este programa y/o proyecto de inversión es de carácter público, no es patrocinado ni promovido por partido político alguno, por partido político alguno, y sus recursos provienen de los impuestos que pagan todos los contribuyentes. Está prohibido el uso de este programa y/o proyecto de inversión con fines políticos, electorales, de lucro y otros distintos a los establecidos. Quien haga uso indebido de los recursos de este programa y/o proyecto de inversión, deberá ser denunciado y sancionado de acuerdo con la ley aplicable y ante la autoridad competente.

T E S T I G O F O T O G R A F I C O

"ESTA OBRA FUE REALIZADA CON RECURSOS PUBLICOS FEDERALES"

"ESTE PROGRAMA ES PUBLICO, AJENO A CUALQUIER PARTIDO POLITICO,QUEDA PROHIBIOO EL USO PARTA FINES OISTINTOS A LOS ESTABLECIDOS EN EL PROGRAMA"

PROURVIKA S.A DE C.V
M U N I C I P I O D E C H I H U A H U A

OBRA: CONSTRUCCION DE CUARTOS EN DISTINTOS PUNTOS DE LA CIUDAD, ZONA 1.

BENEFICIARIO: JOEL VELGARA PEÑA
DOMICILIO : C.RIO ZAIRE # 2422 COL. RIVERAS DE SACRAMENTO

FECHA: 28 DE DICIEMBRE DEL 2016
PERIODO: 22/12/2016 AL 28/12/2016
No. CONTRATO: 200/2016
No. ESTIMACION: 7 (SIETE)

Testigo fotografico cuarto adosado

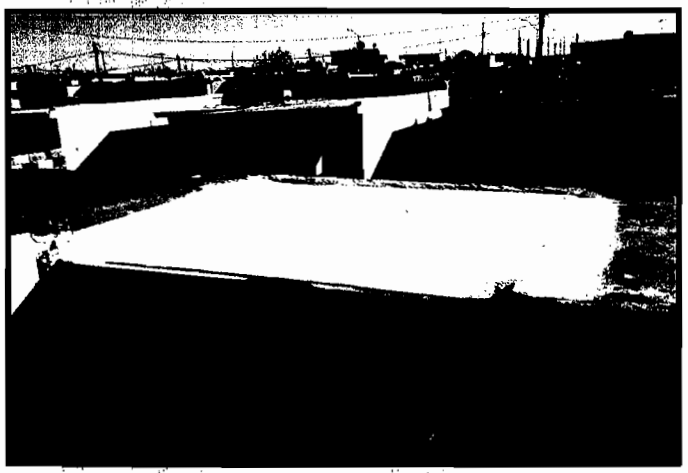

RESIDENTE DE OBRA
ING. GLORIA MARTINEZ RODRIGUEZ

CONSTRUCTORA PROURVIKA S.A.DE C.V
ING. IVAN SILVA RUIZ

Este programa y/o proyecto de inversión es de carácter público no es patrocinado ni promovido por partido político alguno. por partido político alguno y sus recursos provienen de los impuestos que pagan todos los contribuyentes. Está prohibido el uso de este programa y/o proyecto de inversión con fines políticos, electorales, de lucro y otros distintos a los establecidos Quien haga uso indebido de los recursos de este programa y/o proyecto de inversión, deberá ser denunciado y sancionado de acuerdo con la ley aplicable y ante la autoridad competente

"ESTA OBRA FUE REALIZADA CON RECURSOS PUBLICOS FEDERALES"
"ESTE PROGRAMA ES PUBLICO, AJENO A CUALQUIER PARTIDO POLITICO.QUEDA PROHIBIDO EL USO PARTA FINES DISTINTOS A LOS ESTABLECIDOS EN EL PROGRAMA"

GENERADOR

PROURVIKA S.A DE C.V

M U N I C I P I O D E C H I H U A H U A

OBRA: CONSTRUCCION DE CUARTOS EN DISTINTOS PUNTOS DE LA CIUDAD, ZONA 1.

FECHA: 28 DE DICIEMBRE DEL 2016.
PERIODO: 22/12/2016 AL 28/12/2016

BENEFICIARIO: SANTIAGO ISRAEL TORRES GONZALEZ
DOMICILIO : C.RIO AMARILLO # 1423 COL. RIVERAS DE SACRAMENTO

No. CONTRATO: 200/2016
No. ESTIMACION: 7 (SIETE)

CLAVE	CONCEPTO :	VOLUMEN TOTAL DE CONCEPTO	
EXT 12	Colocacion de botaguas de lamina galvanizada cal 26 de 10 cms x 10 cms, incluye, material necesario para su fijacion, cortes, desperdicios, fijacion a chaflan y/o pretil, mano de obra, herramientas y todo lo necesario para su correcta ejecucion P.U.O.T.	8.33	M

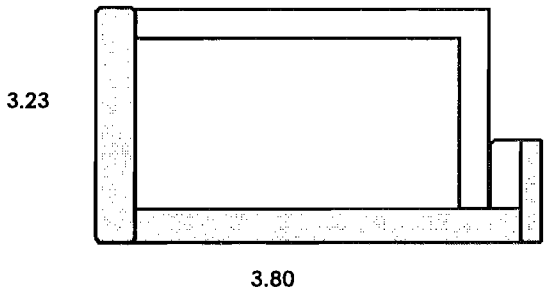

1.30

GOTERON	LONGITUD (ML)
1	3.80
2	1.30
3	3.23
4	

TOTAL **8.33 M**

RESIDENTE DE OBRA
ING. GLORIA MARTINEZ RODRIGUEZ

CONSTRUCTORA PROURVIKA S.A.DE C.V
ING. IVAN SILVA RUIZ

Este programa y/o proyecto de inversión es de carácter público, no es patrocinado ni promovido por partido político alguno, por partido político alguno, y sus recursos provienen de los impuestos que pagan todos los contribuyentes. Está prohibido el uso de este programa y/o proyecto de inversión con fines políticos, electorales, de lucro y otros distintos a los establecidos. Quien haga uso indebido de los recursos de este programa y/o proyecto de inversión, deberá ser denunciado y sancionado de acuerdo con la ley aplicable y ante la autoridad competente.

T E S T I G O F O T O G R A F I C O

"ESTA OBRA FUE REALIZADA CON RECURSOS PUBLICOS FEDERALES"

"ESTE PROGRAMA ES PUBLICO, AJENO A CUALQUIER PARTIDO POLITICO,QUEDA PROHIBIDO EL USO PARTA FINES DISTINTOS A LOS ESTABLECIDOS EN EL PROGRAMA"

PROURVIKA S.A DE C.V
M U N I C I P I O D E C H I H U A H U A

OBRA: CONSTRUCCION DE CUARTOS EN DISTINTOS PUNTOS DE LA CIUDAD, ZONA 1.

FECHA: 28 DE DICIEMBRE DEL 2016.
PERIODO: 22/12/2016 AL 28/12/2016

BENEFICIARIO: SANTIAGO ISRAEL TORRES GONZALEZ
DOMICILIO : C.RIO AMARILLO # 1423 COL. RIVERAS DE SACRAMENTO

No. CONTRATO: 200/2016
No. ESTIMACION: 7 (SIETE)

Testigo fotografico cuarto adosado

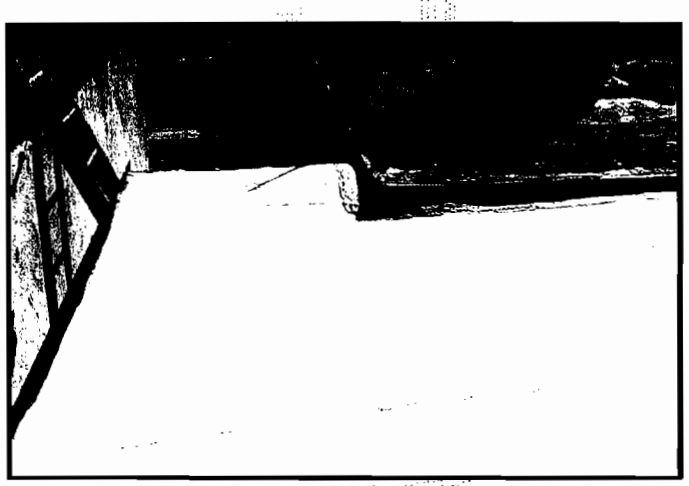

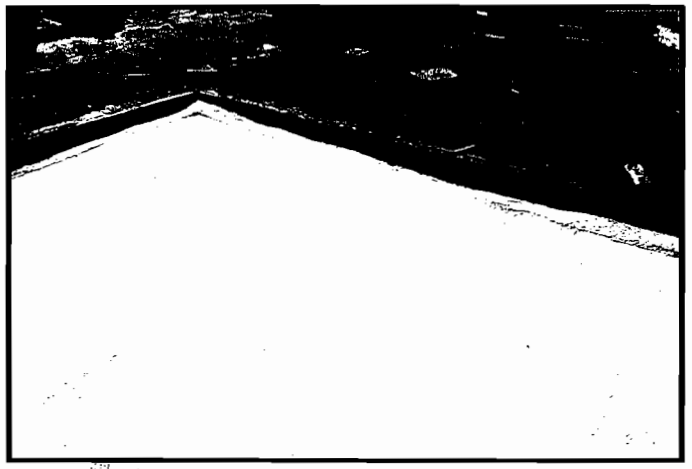

RESIDENTE DE OBRA
ING. GLORIA MARTINEZ RODRIGUEZ

CONSTRUCTORA PROURVIKA S.A.DE C.V
ING. IVAN SILVA RUIZ

Este programa y/o proyecto de inversión es de carácter público, no es patrocinado ni promovido por partido político alguno, por partido político alguno, y sus recursos provienen de los impuestos que pagan todos los contribuyentes Está prohibido el uso de este programa y/o proyecto de inversión con fines políticos, electorales, de lucro y otros distintos a los establecidos. Quien haga uso indebido de los recursos de este programa y/o proyecto de inversión, deberá ser denunciado y sancionado de acuerdo con la ley aplicable y ante la autoridad competente

"ESTA OBRA FUE REALIZADA CON RECURSOS PUBLICOS FEDERALES"
"ESTE PROGRAMA ES PUBLICO, AJENO A CUALQUIER PARTIDO POLITICO,QUEDA PROHIBIDO EL USO PARTA FINES DISTINTOS A LOS ESTABLECIDOS EN EL PROGRAMA"

GENERADOR

PROURVIKA S.A DE C.V

M U N I C I P I O D E C H I H U A H U A

OBRA: CONSTRUCCION DE CUARTOS EN DISTINTOS PUNTOS DE LA CIUDAD, ZONA 1.

BENEFICIARIO: MARIA ELIZABETH ZAMARRON AVILA

DOMICILIO : C.RIO SALADO # 1621 COL. RIVERAS DE SACRAMENTO

FECHA: 28 DE DICIEMBRE DEL 2016.

PERIODO: 22/12/2016 AL 28/12/2016

No. CONTRATO: 200/2016

No. ESTIMACION: 7 (SIETE)

CLAVE	CONCEPTO :	VOLUMEN TOTAL DE CONCEPTO	
Ext 12	Colocacion de botaguas de lamina galvanizada cal 26 de 10 cms x 10 cms, incluye, material necesario para su fijacion, cortes, desperdicios, fijacion a chaflan y/o pretil, mano de obra, herramientas y todo lo necesario para su correcta ejecucion P.U.O.T.	7.41	M

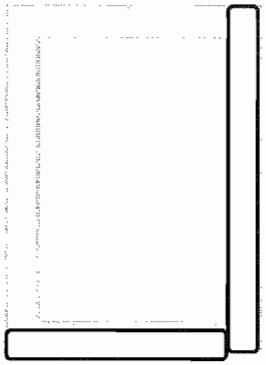

GOTERON	LONGITUD (ML)
1	0
2	4.09
3	3.32
4	

TOTAL 7.41 M

RESIDENTE DE OBRA
ING. GLORIA MARTINEZ RODRIGUEZ

CONSTRUCTORA PROURVIKA S.A.DE C.V
ING. IVAN SILVA RUIZ

Este programa y/o proyecto de inversión es de carácter público, no es patrocinado ni promovido por partido político alguno, por partido político alguno, y sus recursos provienen de los impuestos que pagan todos los contribuyentes. Está prohibido el uso de este programa y/o proyecto de inversión con fines políticos, electorales, de lucro y otros distintos a los establecidos. Quien haga uso indebido de los recursos de este programa y/o proyecto de inversión, deberá ser denunciado y sancionado de acuerdo con la ley aplicable y ante la autoridad competente.

T E S T I G O F O T O G R A F I C O

"ESTA OBRA FUE REALIZADA CON RECURSOS PUBLICOS FEDERALES"

"ESTE PROGRAMA ES PUBLICO, AJENO A CUALQUIER PARTIDO POLITICO,QUEDA PROHIBIDO EL USO PARTA FINES DISTINTOS A LOS ESTABLECIOOS EN EL PROGRAMA"

PROURVIKA S.A DE C.V
M U N I C I P I O D E C H I H U A H U A

OBRA: CONSTRUCCION DE CUARTOS EN DISTINTOS PUNTOS DE LA CIUDAD, ZONA 1.

BENEFICIARIO: MARIA ELIZABETH ZAMARRON AVILA
DOMICILIO : C.RIO SALADO # 1621 COL. RIVERAS DE SACRAMENTO

FECHA: 28 DE DICIEMBRE DEL 2016.
PERIODO: 22/12/2016 AL 28/12/2016.
No. CONTRATO: 200/2016
No. ESTIMACION: 7 (SIETE)

Testigo fotografico cuarto adosado

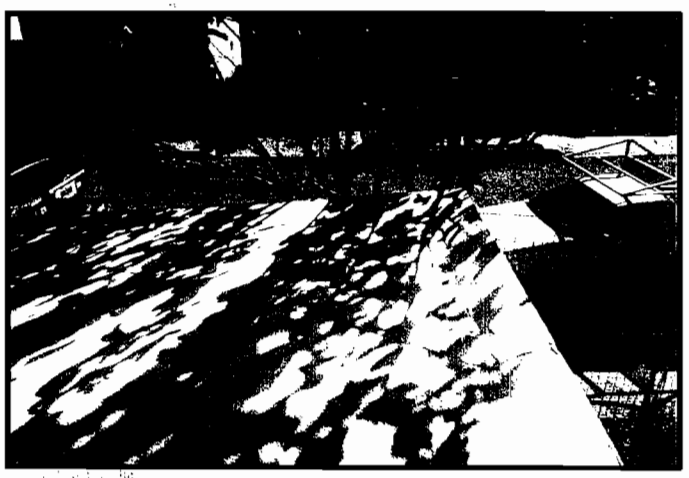

RESIDENTE DE OBRA
ING. GLORIA MARTINEZ RODRIGUEZ

CONSTRUCTORA PROURVIKA S.A.DE C.V
ING. IVAN SILVA RUIZ

Este programa y/o proyecto de inversión es de carácter público, no es patrocinado ni promovido por partido político alguno, por partido político alguno, y sus recursos provienen de los impuestos que pagan todos los contribuyentes Está prohibido el uso de este programa y/o proyecto de inversión con fines políticos, electorales, de lucro y otros distintos a los establecidos. Quien haga uso indebido de los recursos de este programa y/o proyecto de inversión, deberá ser denunciado y sancionado de acuerdo con la ley aplicable y ante la autoridad competente

"ESTA OBRA FUE REALIZADA CON RECURSOS PUBLICOS FEDERALES"

"ESTE PROGRAMA ES PUBLICO, AJENO A CUALQUIER PARTIDO POLITICO QUEDA PROHIBIDO EL USO PARTA FINES DISTINTOS A LOS ESTABLECIDOS EN EL PROGRAMA"

GENERADOR

PROURVIKA S.A DE C.V

M U N I C I P I O D E C H I H U A H U A

OBRA: CONSTRUCCION DE CUARTOS EN DISTINTOS PUNTOS DE LA CIUDAD, ZONA 1.

FECHA: 28 DE DICIEMBRE DEL 2016.

PERIODO: 22/12/2016 AL 28/12/2016

BENEFICIARIO: EYMI JANETH AGUILAR FUENTES

No. CONTRATO: 200/2016

DOMICILIO : C.RIO COLUMBIA # 1420 COL. RIVERAS DE SACRAMENTO

No. ESTIMACION: 7 (SIETE)

CLAVE	CONCEPTO :	VOLUMEN TOTAL DE CONCEPTO	
EXT 12	Colocacion de botaguas de lamina galvanizada cal 26 de 10 cms x 10 cms, incluye, material necesario para su fijacion, cortes, desperdicios, fijacion a chaflan y/o pretil, mano de obra, herramientas y todo lo necesario para su correcta ejecucion P.U.O.T.	7.59	M

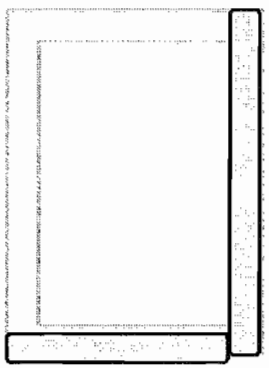

GOTERON	LONGITUD (ML)
1	0
2	4.23
3	3.36
4	

TOTAL **7.59 M**

RESIDENTE DE OBRA
ING. GLORIA MARTINEZ RODRIGUEZ

CONSTRUCTORA PROURVIKA S.A.DE C.V
ING. IVAN SILVA RUIZ

Este programa y/o proyecto de inversión es de carácter público, no es patrocinado ni promovido por partido político alguno, por partido político alguno, y sus recursos provienen de los impuestos que pagan todos los contribuyentes. Está prohibido el uso de este programa y/o proyecto de inversión con fines políticos, electorales, de lucro y otros distintos a los establecidos. Quien haga uso indebido de los recursos de este programa y/o proyecto de inversión, deberá ser denunciado y sancionado de acuerdo con la ley aplicable y ante la autoridad competente.

T E S T I G O F O T O G R A F I C O

"ESTA OBRA FUE REALIZADA CON RECURSOS PUBLICOS FEDERALES"

"ESTE PROGRAMA ES PUBLICO, AJENO A CUALQUIER PARTIDO POLITICO,QUEDA PROHIBIDO EL USO PARTA FINES DISTINTOS A LOS ESTABLECIDOS EN EL PROGRAMA"

PROURVIKA S.A DE C.V
M U N I C I P I O D E C H I H U A H U A

OBRA: CONSTRUCCION DE CUARTOS EN DISTINTOS PUNTOS DE LA CIUDAD, ZONA 1.

BENEFICIARIO: EYMI JANETH AGUILAR FUENTES
DOMICILIO : C.RIO COLUMBIA # 1420 COL. RIVERAS DE SACRAMENTO

FECHA: 28 DE DICIEMBRE DEL 2016.
PERIODO: 22/12/2016 AL 28/12/2016
No. CONTRATO: 200/2016
No. ESTIMACION: 7 (SIETE)

Testigo fotografico cuarto adosado

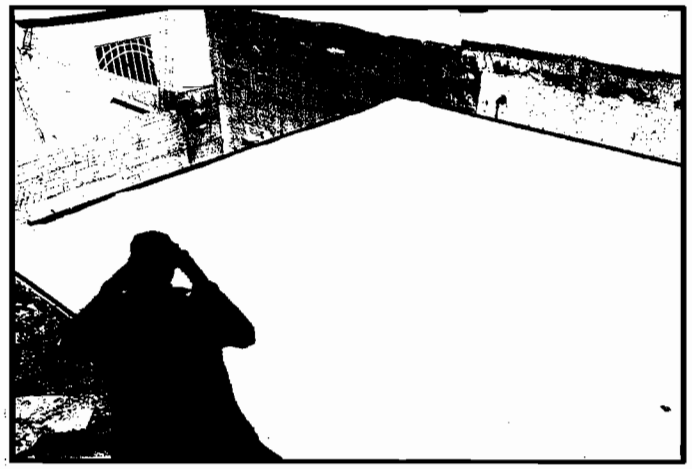

RESIDENTE DE OBRA
ING. GLORIA MARTINEZ RODRIGUEZ

CONSTRUCTORA PROURVIKA S.A.DE C.V
ING. IVAN SILVA RUIZ

Este programa y/o proyecto de inversión es de carácter público, no es patrocinado ni promovido por partido político alguno, por partido político alguno, y sus recursos provienen de los impuestos que pagan todos los contribuyentes. Está prohibido el uso de este programa y/o proyecto de inversión con fines políticos, electorales, de lucro y otros distintos a los establecidos. Quien haga uso indebido de los recursos de este programa y/o proyecto de inversión, deberá ser denunciado y sancionado de acuerdo con la ley aplicable y ante la autoridad competente

"ESTA OBRA FUE REALIZADA CON RECURSOS PUBLICOS FEDERALES"
"ESTE PROGRAMA ES PUBLICO, AJENO A CUALQUIER PARTIDO POLITICO.QUEDA PROHIBIDO EL USO PARTA FINES DISTINTOS A LOS ESTABLECIDOS EN EL PROGRAMA"

GENERADOR

PROURVIKA S.A DE C.V

M U N I C I P I O D E C H I H U A H U A

OBRA: CONSTRUCCION DE CUARTOS EN DISTINTOS PUNTOS DE LA CIUDAD, ZONA 1.

FECHA: 28 DE DICIEMBRE DEL 2016.
PERIODO: 22/12/2016 AL 28/12/2016

BENEFICIARIO: ALMA CRISTINA BOJORQUEZ DURAN
DOMICILIO : C.RIO CAUCA # 1625 COL. RIVERAS DE SACRAMENTO

No. CONTRATO: 200/2016
No. ESTIMACION: 7 (SIETE)

CLAVE	CONCEPTO :	VOLUMEN TOTAL DE CONCEPTO	
EXT 12	Colocacion de botaguas de lamina galvanizada cal 26 de 10 cms x 10 cms, incluye, material necesario para su fijacion, cortes, desperdicios, fijacion a chaflan y/o pretil, mano de obra, herramientas y todo lo necesario para su correcta ejecucion P.U.O.T.	8.27	M

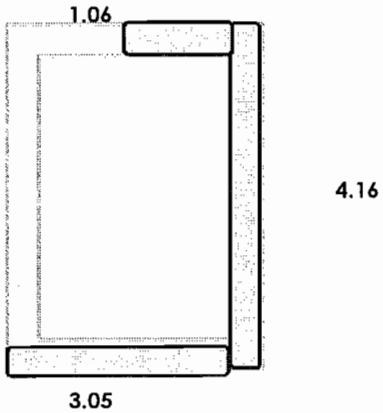

GOTERON	LONGITUD (ML)
1	1.06
2	4.16
3	3.05
4	

TOTAL **8.27 M**

RESIDENTE DE OBRA
ING. GLORIA MARTINEZ RODRIGUEZ

CONSTRUCTORA PROURVIKA S.A.DE C.V
ING. IVAN SILVA RUIZ

Este programa y/o proyecto de inversión es de carácter público, no es patrocinado ni promovido por partido político alguno, por partido político alguno, y sus recursos provienen de los impuestos que pagan todos los contribuyentes. Está prohibido el uso de este programa y/o proyecto de inversión con fines políticos, electorales, de lucro y otros distintos a los establecidos. Quien haga uso indebido de los recursos de este programa y/o proyecto de inversión, deberá ser denunciado y sancionado de acuerdo con la ley aplicable y ante la autoridad competente.

T E S T I G O F O T O G R A F I C O

"ESTA OBRA FUE REALIZADA CON RECURSOS PUBLICOS FEDERALES"

"ESTE PROGRAMA ES PUBLICO, AJENO A CUALQUIER PARTIDO POLITICO,QUEDA PROHIBIDO EL USO PARTA FINES DISTINTOS A LOS ESTABLECIDOS EN EL PROGRAMA"

PROURVIKA S.A DE C.V
M U N I C I P I O D E C H I H U A H U A

OBRA: **CONSTRUCCION DE CUARTOS EN DISTINTOS PUNTOS DE LA CIUDAD, ZONA 1.**

FECHA: 28 DE DICIEMBRE DEL 2016.
PERIODO: 22/12/2016 AL 28/12/2016

BENEFICIARIO: ALMA CRISTINA BOJORQUEZ DURAN
DOMICILIO : **C.RIO CAUCA # 1625 COL. RIVERAS DE SACRAMENTO**

No. CONTRATO: 200/2016
No. ESTIMACION: **7 (SIETE)**

Testigo fotografico cuarto adosado

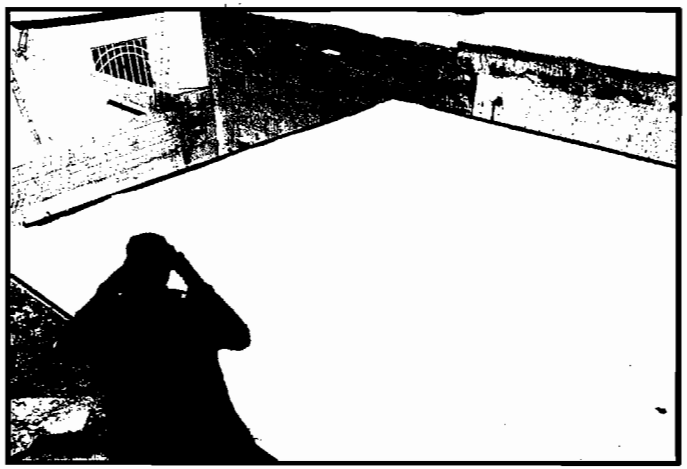

RESIDENTE DE OBRA
ING. GLORIA MARTINEZ RODRIGUEZ

CONSTRUCTORA PROURVIKA S.A.DE C.V
ING. IVAN SILVA RUIZ

Este programa y/o proyecto de inversión es de carácter público, no es patrocinado ni promovido por partido político alguno, por partido político alguno, y sus recursos provienen de los impuestos que pagan todos los contribuyentes. Está prohibido el uso de este programa y/o proyecto de inversión con fines políticos, electorales, de lucro y otros distintos a los establecidos. Quien haga uso indebido de los recursos de este programa y/o proyecto de inversión, deberá ser denunciado y sancionado de acuerdo con la ley aplicable y ante la autoridad competente

"ESTA OBRA FUE REALIZADA CON RECURSOS PUBLICOS FEDERALES"
"ESTE PROGRAMA ES PUBLICO, AJENO A CUALQUIER PARTIDO POLITICO.QUEDA PROHIBIDO EL USO PARTA FINES DISTINTOS A LOS ESTABLECIDOS EN EL PROGRAMA"

GENERADOR

PROURVIKA S.A DE C.V

M U N I C I P I O D E C H I H U A H U A

OBRA: CONSTRUCCION DE CUARTOS EN DISTINTOS PUNTOS DE LA CIUDAD, ZONA 1.

FECHA: 28 DE DICIEMBRE DEL 2016.

PERIODO: 22/12/2016 AL 28/12/2016

BENEFICIARIO: ROSALIA PORTILLO CARDENAS

No. CONTRATO: 200/2016

DOMICILIO : C. RIO DIAMANTE # 2402 COL. RIVERAS DE SACRAMENTO

No. ESTIMACION: 7 (SIETE)

CLAVE	CONCEPTO :	VOLUMEN TOTAL DE CONCEPTO	
Ext 12	Colocacion de botaguas de lamina galvanizada cal 26 de 10 cms x 10 cms, incluye, material necesario para su fijacion, cortes, desperdicios, fijacion a chaflan y/o pretil, mano de obra, herramientas y todo lo necesario para su correcta ejecucion P.U.O.T.	7.48	M

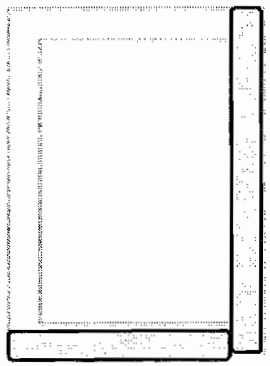

GOTERON	LONGITUD (ML)
1	0
2	4.2
3	3.28
4	

TOTAL **7.48 M**

RESIDENTE DE OBRA
ING. GLORIA MARTINEZ RODRIGUEZ

CONSTRUCTORA PROURVIKA S.A.DE C.V
ING. IVAN SILVA RUIZ

Este programa y/o proyecto de inversión es de carácter público, no es patrocinado ni promovido por partido político alguno, por partido político alguno, y sus recursos provienen de los impuestos que pagan todos los contribuyentes. Está prohibido el uso de este programa y/o proyecto de inversión con fines políticos, electorales, de lucro y otros distintos a los establecidos. Quien haga uso indebido de los recursos de este programa y/o proyecto de inversión, deberá ser denunciado y sancionado de acuerdo con la ley aplicable y ante la autoridad competente.

T E S T I G O F O T O G R A F I C O

"ESTA OBRA FUE REALIZADA CON RECURSOS PUBLICOS FEDERALES"

"ESTE PROGRAMA ES PUBLICO, AJENO A CUALQUIER PARTIDO POLITICO,QUEDA PROHIBIDO EL USO PARTA FINES DISTINTOS A LOS ESTABLECIDOS EN EL PROGRAMA"

PROURVIKA S.A DE C.V

M U N I C I P I O D E C H I H U A H U A

OBRA: **CONSTRUCCION DE CUARTOS EN DISTINTOS PUNTOS DE LA CIUDAD, ZONA 1.**

BENEFICIARIO: ROSALIA PORTILLO CARDENAS

DOMICILIO : **C. RIO DIAMANTE # 2402 COL. RIVERAS DE SACRAMENTO**

FECHA: 28 DE DICIEMBRE DEL 2016.

PERIODO: 22/12/2016 AL 28/12/2016

No. CONTRATO: 200/2016

No. ESTIMACION: **7 (SIETE)**

Testigo fotografico cuarto adosado

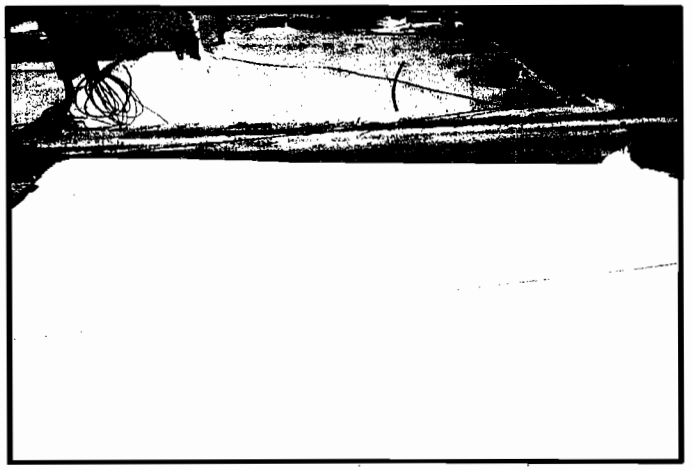

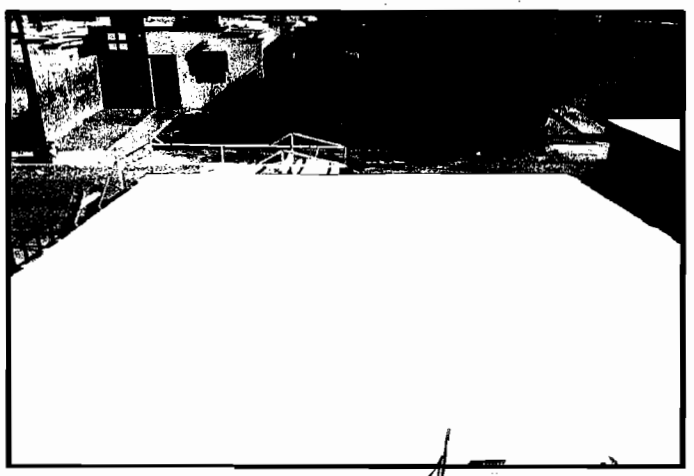

RESIDENTE DE OBRA
ING. GLORIA MARTINEZ RODRIGUEZ

CONSTRUCTORA PROURVIKA S.A.DE C.V
ING. IVAN SILVA RUIZ

Este programa y/o proyecto de inversión es de carácter público, no es patrocinado ni promovido por partido político alguno. por partido político alguno. y sus recursos provienen de los impuestos que pagan todos los contribuyentes Está prohibido el uso de este programa y/o proyecto de inversión con fines políticos, electorales, de lucro y otros distintos a los establecidos. Quien haga uso indebido de los recursos de este programa y/o proyecto de inversión, deberá ser denunciado y sancionado de acuerdo con la ley aplicable y ante la autoridad competente.

"ESTA OBRA FUE REALIZADA CON RECURSOS PUBLICOS FEDERALES"

"ESTE PROGRAMA ES PUBLICO, AJENO A CUALQUIER PARTIDO POLITICO,QUEDA PROHIBIDO EL USO PARTA FINES DISTINTOS A LOS ESTABLECIDOS EN EL PROGRAMA"

GENERADOR

PROURVIKA S.A DE C.V

M U N I C I P I O D E C H I H U A H U A

OBRA: CONSTRUCCION DE CUARTOS EN DISTINTOS PUNTOS DE LA CIUDAD, ZONA 1.

FECHA: 28 DE DICIEMBRE DEL 2016.
PERIODO: 22/12/2016 AL 28/12/2016

BENEFICIARIO: CYNTHIA GRACIELA JUAREZ ROMERO
DOMICILIO : C. RIO SALADO # 2440 COL. RIVERAS DE SACRAMENTO

No. CONTRATO: 200/2016
No. ESTIMACION: 7 (SIETE)

CLAVE	CONCEPTO :	VOLUMEN TOTAL DE CONCEPTO	
Ext. 12	Colocacion de botaguas de lamina galvanizada cal 26 de 10 cms x 10 cms, incluye, material necesario para su fijacion, cortes, desperdicios, fijacion a chaflan y/o pretil, mano de obra, herramientas y todo lo necesario para su correcta ejecucion P.U.O.T.	7.43	M

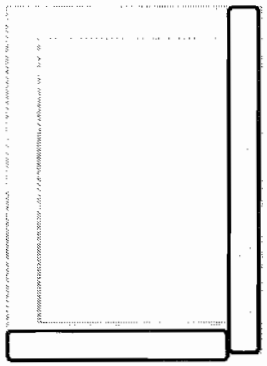

GOTERON	LONGITUD (ML)
1	0
2	4.2
3	3.23
4	

TOTAL **7.43 M**

RESIDENTE DE OBRA
ING. GLORIA MARTINEZ RODRIGUEZ

CONSTRUCTORA PROURVIKA S.A.DE C.V
ING. IVAN SILVA RUIZ

Este programa y/o proyecto de inversión es de carácter público, no es patrocinado ni promovido por partido político alguno, por partido político alguno, y sus recursos provienen de los impuestos que pagan todos los contribuyentes. Está prohibido el uso de este programa y/o proyecto de inversión con fines políticos, electorales, de lucro y otros distintos a los establecidos. Quien haga uso indebido de los recursos de este programa y/o proyecto de inversión, deberá ser denunciado y sancionado de acuerdo con la ley aplicable y ante la autoridad competente.

T E S T I G O F O T O G R A F I C O

"ESTA OBRA FUE REALIZADA CON RECURSOS PUBLICOS FEDERALES"

"ESTE PROGRAMA ES PUBLICO, AJENO A CUALQUIER PARTIDO POLITICO,QUEDA PROHIBIDO EL USO PARTA FINES DISTINTOS A LOS ESTABLECIDOS EN EL PROGRAMA"

PROURVIKA S.A DE C.V
MUNICIPIO DE CHIHUAHUA

OBRA: CONSTRUCCION DE CUARTOS EN DISTINTOS PUNTOS DE LA CIUDAD, ZONA 1.

BENEFICIARIO: CYNTHIA GRACIELA JUAREZ ROMERO
DOMICILIO : C. RIO SALADO # 2440 COL. RIVERAS DE SACRAMENTO

FECHA: 28 DE DICIEMBRE DEL 2016.
PERIODO: 22/12/2016 AL 28/12/2016
No. CONTRATO: 200/2016
No. ESTIMACION: 7 (SIETE)

Testigo fotografico cuarto adosado

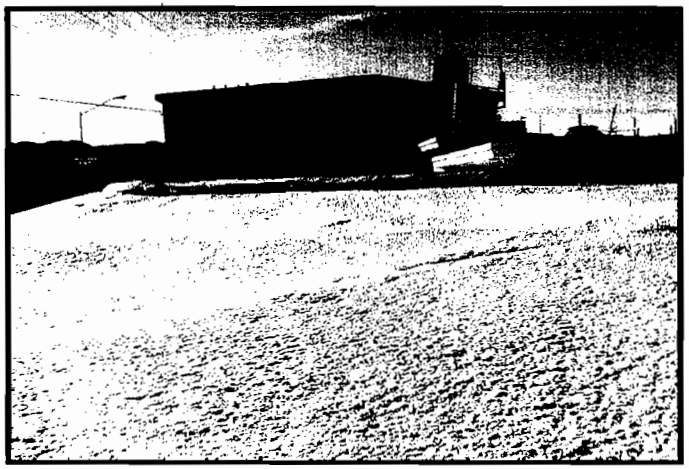

RESIDENTE DE OBRA
ING. GLORIA MARTINEZ RODRIGUEZ

CONSTRUCTORA PROURVIKA S.A.DE C.V
ING. IVAN SILVA RUIZ

Este programa y/o proyecto de inversión es de carácter público, no es patrocinado ni promovido por partido político alguno, por partido político alguno, y sus recursos provienen de los impuestos que pagan todos los contribuyentes. Está prohibido el uso de este programa y/o proyecto de inversión con fines políticos, electorales, de lucro y otros distintos a los establecidos. Quien haga uso indebido de los recursos de este programa y/o proyecto de inversión, deberá ser denunciado y sancionado de acuerdo con la ley aplicable y ante la autoridad competente

"ESTA OBRA FUE REALIZADA CON RECURSOS PUBLICOS FEDERALES"

"ESTE PROGRAMA ES PUBLICO, AJENO A CUALQUIER PARTIDO POLITICO.QUEDA PROHIBIDO EL USO PARTA FINES DISTINTOS A LOS ESTABLECIDOS EN EL PROGRAMA"

GENERADOR

PROURVIKA S.A DE C.V

M U N I C I P I O D E C H I H U A H U A

OBRA: CONSTRUCCION DE CUARTOS EN DISTINTOS PUNTOS DE LA CIUDAD, ZONA 1.

FECHA: 28 DE DICIEMBRE DEL 2016.
PERIODO: 22/12/2016 AL 28/12/2016

BENEFICIARIO: ROCIO CISNEROS ROJAS
DOMICILIO : C.PRIV RIO VENTUARI # 25910 COL. RIVERAS DE SACRAMENTO

No. CONTRATO: 200/2016
No. ESTIMACION: 7 (SIETE)

CLAVE	CONCEPTO :	VOLUMEN TOTAL DE CONCEPTO	
EXT 12	Colocacion de botaguas de lamina galvanizada cal 26 de 10 cms x 10 cms, incluye, material necesario para su fijacion, cortes, desperdicios, fijacion a chaflan y/o pretil, mano de obra, herramientas y todo lo necesario para su correcta ejecucion P.U.O.T.	7.34	M

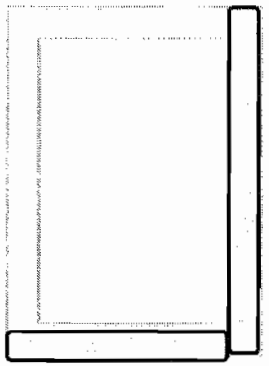

3.3

4.04

GOTERON	LONGITUD (ML)
1	0
2	3.3
3	4.04
4	

TOTAL 7.34 M

RESIDENTE DE OBRA
ING. GLORIA MARTINEZ RODRIGUEZ

CONSTRUCTORA PROURVIKA S.A.DE C.V
ING. IVAN SILVA RUIZ

Este programa y/o proyecto de inversión es de carácter público, no es patrocinado ni promovido por partido político alguno, por partido político alguno, y sus recursos provienen de los impuestos que pagan todos los contribuyentes. Está prohibido el uso de este programa y/o proyecto de inversión con fines políticos, electorales, de lucro y otros distintos a los establecidos. Quien haga uso indebido de los recursos de este programa y/o proyecto de inversión, deberá ser denunciado y sancionado de acuerdo con la ley aplicable y ante la autoridad competente.

"ESTA OBRA FUE REALIZADA CON RECURSOS PUBLICOS FEDERALES"

"ESTE PROGRAMA ES PUBLICO, AJENO A CUALQUIER PARTIDO POLITICO QUEDA PROHIBIDO EL USO PARTA FINES DISTINTOS A LOS ESTABLECIDOS EN EL PROGRAMA"

T E S T I G O F O T O G R A F I C O

PROURVIKA S.A DE C.V

M U N I C I P I O D E C H I H U A H U A

OBRA: CONSTRUCCION DE CUARTOS EN DISTINTOS PUNTOS DE LA CIUDAD, ZONA 1.

BENEFICIARIO: ROCIO CISNEROS ROJAS

DOMICILIO : C.PRIV RIO VENTUARI # 25910 COL. RIVERAS DE SACRAMENTO

FECHA: 28 DE DICIEMBRE DEL 2016.

PERIODO: 22/12/2016 AL 28/12/2016

No. CONTRATO: 200/2016

No. ESTIMACION: 7 (SIETE)

Testigo fotografico cuarto adosado

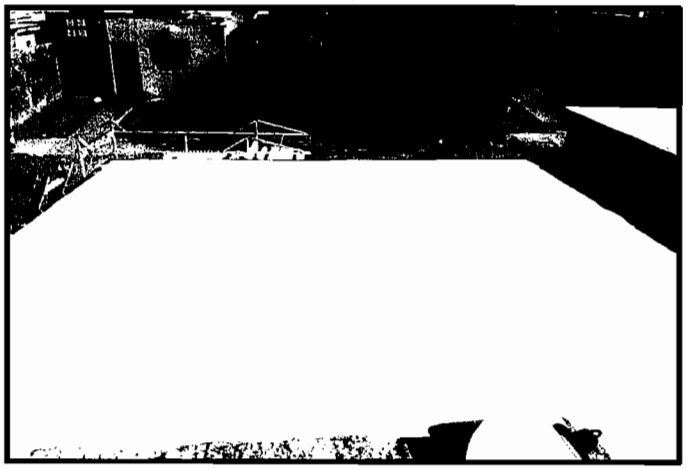

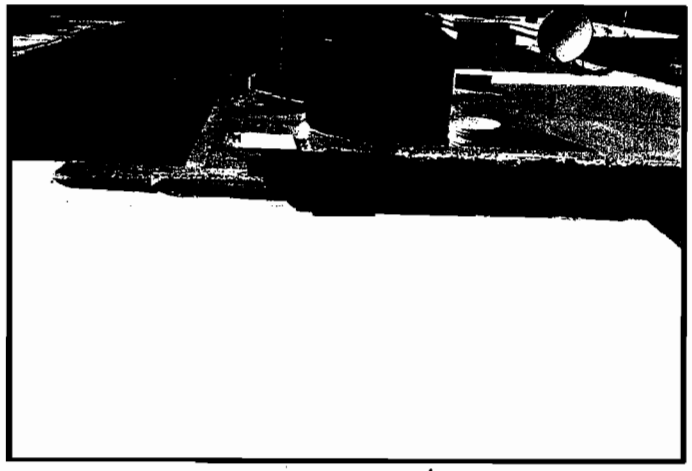

RESIDENTE DE OBRA
ING. GLORIA MARTINEZ RODRIGUEZ

CONSTRUCTORA PROURVIKA S.A.DE C.V
ING. IVAN SILVA RUIZ

Este programa y/o proyecto de inversión es de carácter público, no es patrocinado ni promovido por partido político alguno, por partido político alguno, y sus recursos provienen de los impuestos que pagan todos los contribuyentes. Está prohibido el uso de este programa y/o proyecto de inversión con fines políticos, electorales, de lucro y otros distintos a los establecidos. Quien haga uso indebido de los recursos de este programa y/o proyecto de inversión, deberá ser denunciado y sancionado de acuerdo con la ley aplicable y ante la autoridad competente.

"ESTA OBRA FUE REALIZADA CON RECURSOS PUBLICOS FEDERALES"

"ESTE PROGRAMA ES PUBLICO, AJENO A CUALQUIER PARTIDO POLITICO,QUEDA PROHIBIDO EL USO PARTA FINES DISTINTOS A LOS ESTABLECIDOS EN EL PROGRAMA"

GENERADOR

PROURVIKA S.A DE C.V

M U N I C I P I O D E C H I H U A H U A

OBRA: CONSTRUCCION DE CUARTOS EN DISTINTOS PUNTOS DE LA CIUDAD, ZONA 1.

FECHA: 28 DE DICIEMBRE DEL 2016.
PERIODO: 22/12/2016 AL 28/12/2016

BENEFICIARIO: HEIDI AMERICA CAZARES PEREA
DOMICILIO : C.RIO NEUQUEN # 1832 COL. RIVERAS DE SACRAMENTO

No. CONTRATO: 200/2016
No. ESTIMACION: 7 (SIETE)

CLAVE	CONCEPTO :	VOLUMEN TOTAL DE CONCEPTO	
Ext 12	Colocacion de botaguas de lamina galvanizada cal 26 de 10 cms x 10 cms, incluye, material necesario para su fijacion, cortes, desperdicios, fijacion a chaflan y/o pretil, mano de obra, herramientas y todo lo necesario para su correcta ejecucion P.U.O.T.	7.43	M

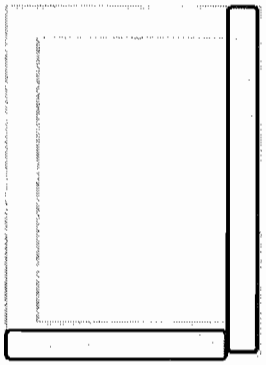

4.2

3.23

GOTERON	LONGITUD (ML)
1	0
2	4.2
3	3.23
4	

TOTAL **7.43 M**

RESIDENTE DE OBRA
ING. GLORIA MARTINEZ RODRIGUEZ

CONSTRUCTORA PROURVIKA S.A.DE C.V
ING. IVAN SILVA RUIZ

Este programa y/o proyecto de inversión es de carácter público, no es patrocinado ni promovido por partido político alguno, por partido político alguno, y sus recursos provienen de los impuestos que pagan todos los contribuyentes. Está prohibido el uso de este programa y/o proyecto de inversión con fines políticos, electorales, de lucro y otros distintos a los establecidos. Quien haga uso indebido de los recursos de este programa y/o proyecto de inversión, deberá ser denunciado y sancionado de acuerdo con la ley aplicable y ante la autoridad competente.

T E S T I G O F O T O G R A F I C O

"ESTA OBRA FUE REALIZADA CON RECURSOS PUBLICOS FEDERALES"

"ESTE PROGRAMA ES PUBLICO, AJENO A CUALQUIER PARTIDO POLITICO,QUEDA PROHIBIDO EL USO PARTA FINES DISTINTOS A LOS ESTABLECIDOS EN EL PROGRAMA"

PROURVIKA S.A DE C.V

M U N I C I P I O D E C H I H U A H U A

OBRA: CONSTRUCCION DE CUARTOS EN DISTINTOS PUNTOS DE LA CIUDAD, ZONA 1.

FECHA: 28 DE DICIEMBRE DEL 2016.

PERIODO: 22/12/2016 AL 28/12/2016

BENEFICIARIO: HEIDI AMERICA CAZARES PEREA

DOMICILIO : C.RIO NEUQUEN # 1832 COL. RIVERAS DE SACRAMENTO

No. CONTRATO: 200/2016

No. ESTIMACION: 7 (SIETE)

Testigo fotografico cuarto adosado

RESIDENTE DE OBRA
ING. GLORIA MARTINEZ RODRIGUEZ

CONSTRUCTORA PROURVIKA S.A.DE C.V
ING. IVAN SILVA RUIZ

Este programa y/o proyecto de inversión es de carácter público, no es patrocinado ni promovido por partido político alguno, por partido político alguno, y sus recursos provienen de los impuestos que pagan todos los contribuyentes Está prohibido el uso de este programa y/o proyecto de inversión con fines políticos, electorales, de lucro y otros distintos a los establecidos Quien haga uso indebido de los recursos de este programa y/o proyecto de inversión, deberá ser denunciado y sancionado de acuerdo con la ley aplicable y ante la autoridad competente

"ESTA OBRA FUE REALIZADA CON RECURSOS PUBLICOS FEDERALES"

"ESTE PROGRAMA ES PUBLICO, AJENO A CUALQUIER PARTIDO POLITICO.QUEDA PROHIBIDO EL USO PARTA FINES DISTINTOS A LOS ESTABLECIDOS EN EL PROGRAMA"

GENERADOR

PROURVIKA S.A DE C.V

MUNICIPIO DE CHIHUAHUA

OBRA: CONSTRUCCION DE CUARTOS EN DISTINTOS PUNTOS DE LA CIUDAD, ZONA 1.

BENEFICIARIO: FORTUNATO DE LA CRUZ MARIA

DOMICILIO : LOTE 7 MANZANA 660 COL GRANJAS DEL VALLE

FECHA: 28 DE DICIEMBRE DEL 2016.

PERIODO: 22/12/2016 AL 28/12/2016

No. CONTRATO: 200/2016

No. ESTIMACION: 7 (SIETE)

CLAVE	CONCEPTO :	VOLUMEN TOTAL DE CONCEPTO	
EXT. 12	Colocacion de botaguas de lamina galvanizada cal 26 de 10 cms x 10 cms, incluye, material necesario para su fijacion, cortes, desperdicios, fijacion a chaflan y/o pretil, mano de obra, herramientas y todo lo necesario para su correcta ejecucion P.U.O.T.	10.96	M

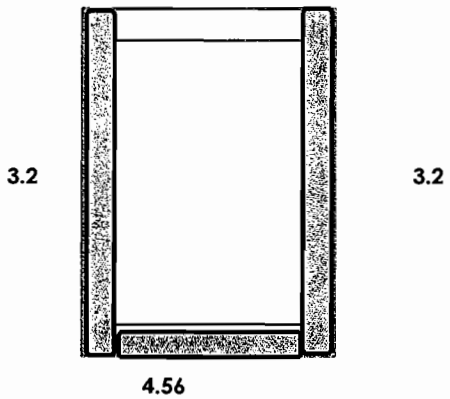

GOTERON	LONGITUD (ML)
1	3.2
2	3.2
3	4.56

TOTAL 10.96 M

RESIDENTE DE OBRA
ING. GLORIA MARTINEZ RODRIGUEZ

CONSTRUCTORA PROURVIKA S.A.DE C.V
ING. IVAN SILVA RUIZ

Este programa y/o proyecto de inversión es de carácter público, no es patrocinado ni promovido por partido político alguno, por partido político alguno, y sus recursos provienen de los impuestos que pagan todos los contribuyentes. Está prohibido el uso de este programa y/o proyecto de inversión con fines políticos, electorales, de lucro y otros distintos a los establecidos. Quien haga uso indebido de los recursos de este programa y/o proyecto de inversión, deberá ser denunciado y sancionado de acuerdo con la ley aplicable y ante la autoridad competente.

T E S T I G O F O T O G R A F I C O

"ESTA OBRA FUE REALIZADA CON RECURSOS PUBLICOS FEDERALES"

"ESTE PROGRAMA ES PUBLICO, AJENO A CUALQUIER PARTIDO POLITICO,QUEDA PROHIBIDO EL USO PARTA FINES DISTINTOS A LOS ESTABLECIDOS EN EL PROGRAMA"

PROURVIKA S.A DE C.V
MUNICIPIO DE CHIHUAHUA

OBRA: CONSTRUCCION DE CUARTOS EN DISTINTOS PUNTOS DE LA CIUDAD, ZONA 1.

FECHA: 28 DE DICIEMBRE DEL 2016.
PERIODO: 22/12/2016 AL 28/12/2016

BENEFICIARIO: FORTUNATO DE LA CRUZ MARIA
DOMICILIO : LOTE 7 MANZANA 660 COL GRANJAS DEL VALLE

No. CONTRATO: 200/2016
No. ESTIMACION: 7 (SIETE)

Testigo fotografico cuarto adosado

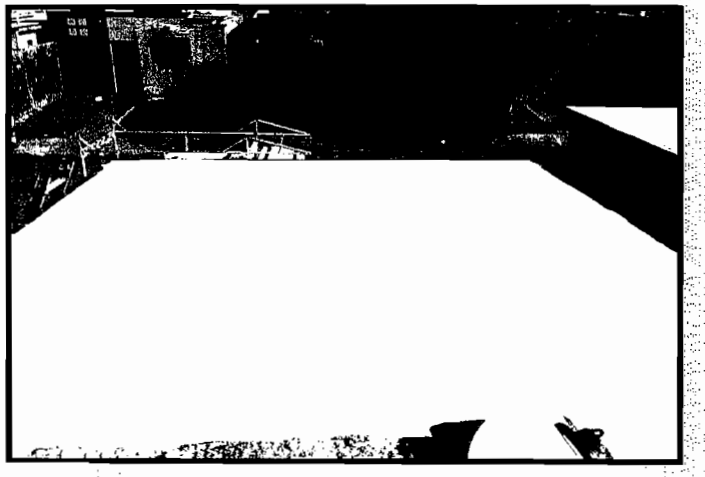

RESIDENTE DE OBRA
ING. GLORIA MARTINEZ RODRIGUEZ

CONSTRUCTORA PROURVIKA S.A.DE C.V
ING. IVAN SILVA RUIZ

Este programa y/o proyecto de inversión es de carácter público, no es patrocinado ni promovido por partido político alguno, por partido político alguno, y sus recursos provienen de los impuestos que pagan todos los contribuyentes. Está prohibido el uso de este programa y/o proyecto de inversión con fines políticos, electorales, de lucro y otros distintos a los establecidos. Quien haga uso indebido de los recursos de este programa y/o proyecto de inversión, deberá ser denunciado y sancionado de acuerdo con la ley aplicable y ante la autoridad competente.

"ESTA OBRA FUE REALIZADA CON RECURSOS PUBLICOS FEDERALES"
"ESTE PROGRAMA ES PUBLICO, AJENO A CUALQUIER PARTIDO POLITICO,QUEDA PROHIBIDO EL USO PARTA FINES DISTINTOS A LOS ESTABLECIDOS EN EL PROGRAMA"

GENERADOR

PROURVIKA S.A DE C.V

M U N I C I P I O D E C H I H U A H U A

OBRA: CONSTRUCCION DE CUARTOS EN DISTINTOS PUNTOS DE LA CIUDAD, ZONA 1.

FECHA: 28 DE DICIEMBRE DEL 2016.
PERIODO: 22/12/2016 AL 28/12/2016

BENEFICIARIO: ELIUD MORAYMA ESTRADA GARCIA
DOMICILIO : C. DESIERTO DE LIBIA # 1902 COL. SAHUAROS

No. CONTRATO: 200/2016
No. ESTIMACION: 7 (SIETE)

CLAVE	CONCEPTO :	VOLUMEN TOTAL DE CONCEPTO	
Ext 12	Colocacion de botaguas de lamina galvanizada cal 26 de 10 cms x 10 cms, incluye, material necesario para su fijacion, cortes, desperdicios, fijacion a chaflan y/o pretil, mano de obra, herramientas y todo lo necesario para su correcta ejecucion P.U.O.T.	6.50	M

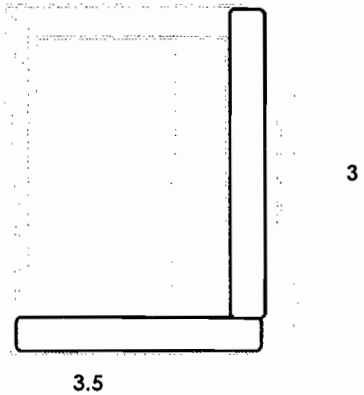

GOTERON	LONGITUD (ML)
1	0
2	3
3	3.5

TOTAL **6.50 M**

RESIDENTE DE OBRA
ING. GLORIA MARTINEZ RODRIGUEZ

CONSTRUCTORA PROURVIKA S.A.DE C.V
ING. IVAN SILVA RUIZ

Este programa y/o proyecto de inversión es de carácter público, no es patrocinado ni promovido por partido político alguno, por partido político alguno, y sus recursos provienen de los impuestos que pagan todos los contribuyentes. Está prohibido el uso de este programa y/o proyecto de inversión con fines políticos, electorales, de lucro y otros distintos a los establecidos. Quien haga uso indebido de los recursos de este programa y/o proyecto de inversión, deberá ser denunciado y sancionado de acuerdo con la ley aplicable y ante la autoridad competente.

T E S T I G O F O T O G R A F I C O

"ESTA OBRA FUE REALIZADA CON RECURSOS PUBLICOS FEDERALES"

"ESTE PROGRAMA ES PUBLICO, AJENO A CUALQUIER PARTIDO POLITICO,QUEDA PROHIBIDO EL USO PARTA FINES DISTINTOS A LOS ESTABLECIDOS EN EL PROGRAMA"

PROURVIKA S.A DE C.V

M U N I C I P I O D E C H I H U A H U A

OBRA: **CONSTRUCCION DE CUARTOS EN DISTINTOS PUNTOS DE LA CIUDAD, ZONA 1.**

BENEFICIARIO: ELIUD MORAYMA ESTRADA GARCIA

DOMICILIO : **C. DESIERTO DE LIBIA # 1902 COL. SAHUAROS**

FECHA: 28 DE DICIEMBRE DEL 2016.

PERIODO: 22/12/2016 AL 28/12/2016

No. CONTRATO: 200/2016

No. ESTIMACION: **7 (SIETE)**

Testigo fotografico cuarto adosado

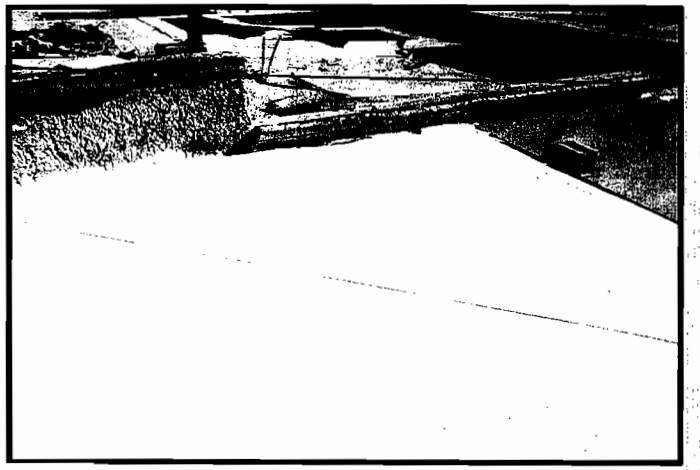

RESIDENTE DE OBRA
ING. GLORIA MARTINEZ RODRIGUEZ

CONSTRUCTORA PROURVIKA S.A.DE C.V
ING. IVAN SILVA RUIZ

Este programa y/o proyecto de inversión es de carácter público, no es patrocinado ni promovido por partido político alguno, por partido político alguno, y sus recursos provienen de los impuestos que pagan todos los contribuyentes. Está prohibido el uso de este programa y/o proyecto de inversión con fines políticos, electorales, de lucro y otros distintos a los establecidos. Quien haga uso indebido de los recursos de este programa y/o proyecto de inversión, deberá ser denunciado y sancionado de acuerdo con la ley aplicable y ante la autoridad competente.

"ESTA OBRA FUE REALIZADA CON RECURSOS PUBLICOS FEDERALES"

"ESTE PROGRAMA ES PUBLICO, AJENO A CUALQUIER PARTIDO POLITICO,QUEDA PROHIBIDO EL USO PARTA FINES DISTINTOS A LOS ESTABLECIDOS EN EL PROGRAMA"

GENERADOR

PROURVIKA S.A DE C.V

M U N I C I P I O D E C H I H U A H U A

OBRA: CONSTRUCCION DE CUARTOS EN DISTINTOS PUNTOS DE LA CIUDAD, ZONA 1.

FECHA: 28 DE DICIEMBRE DEL 2016.
PERIODO: 22/12/2016 AL 28/12/2016

BENEFICIARIO: MARIA DOMITILA DIAZ MORENO
DOMICILIO : C. DESIERTO DE COLORADO # 17715 COL. SAHUAROS

No. CONTRATO: 200/2016
No. ESTIMACION: 7 (SIETE)

CLAVE	CONCEPTO :	VOLUMEN TOTAL DE CONCEPTO	
[illegible]	Colocacion de botaguas de lamina galvanizada cal 26 de 10 cms x 10 cms, incluye, material necesario para su fijacion, cortes, desperdicios, fijacion a chaflan y/o pretil, mano de obra, herramientas y todo lo necesario para su correcta ejecucion P.U.O.T.	7.43	M

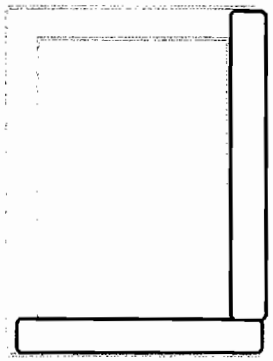

GOTERON	LONGITUD (ML)
1	0
2	3.2
3	4.23

TOTAL 7.43 M

RESIDENTE DE OBRA
ING. GLORIA MARTINEZ RODRIGUEZ

CONSTRUCTORA PROURVIKA S.A.DE C.V
ING. IVAN SILVA RUIZ

Este programa y/o proyecto de inversión es de carácter público, no es patrocinado ni promovido por partido político alguno, por partido político alguno, y sus recursos provienen de los impuestos que pagan todos los contribuyentes. Está prohibido el uso de este programa y/o proyecto de inversión con fines políticos, electorales, de lucro y otros distintos a los establecidos. Quien haga uso indebido de los recursos de este programa y/o proyecto de inversión, deberá ser denunciado y sancionado de acuerdo con la ley aplicable y ante la autoridad competente.

"ESTA OBRA FUE REALIZADA CON RECURSOS PUBLICOS FEDERALES"

"ESTE PRDGRAMA ES PUBLICO, AJENO A CUALQUIER PARTIDO POLITICO,QUEDA PROHIBIDO EL USO PARTA FINES DISTINTOS A LOS ESTABLECIDOS EN EL PROGRAMA"

T E S T I G O F O T O G R A F I C O

PROURVIKA S.A DE C.V

M U N I C I P I O D E C H I H U A H U A

OBRA: **CONSTRUCCION DE CUARTOS EN DISTINTOS PUNTOS DE LA CIUDAD, ZONA 1.**

FECHA: 28 DE DICIEMBRE DEL 2016.

PERIODO: 22/12/2016 AL 28/12/2016

BENEFICIARIO: MARIA DOMITILA DIAZ MORENO

No. CONTRATO: **200/2016**

DOMICILIO : **C. DESIERTO DE COLORADO # 17715 COL. SAHUAROS**

No. ESTIMACION: **7 (SIETE)**

Testigo fotografico cuarto adosado

RESIDENTE DE OBRA
ING. GLORIA MARTINEZ RODRIGUEZ

CONSTRUCTORA PROURVIKA S.A.DE C.V
ING. IVAN SILVA RUIZ

Este programa y/o proyecto de inversión es de carácter público, no es patrocinado ni promovido por partido político alguno, por partido político alguno, y sus recursos provienen de los impuestos que pagan todos los contribuyentes. Está prohibido el uso de este programa y/o proyecto de inversión con fines políticos, electorales, de lucro y otros distintos a los establecidos. Quien haga uso indebido de los recursos de este programa y/o proyecto de inversión, deberá ser denunciado y sancionado de acuerdo con la ley aplicable y ante la autoridad competente.

"ESTA OBRA FUE REALIZADA CON RECURSOS PUBLICOS FEDERALES"

"ESTE PROGRAMA ES PUBLICO, AJENO A CUALQUIER PARTIDO POLITICO,QUEDA PROHIBIDO EL USO PARTA FINES DISTINTOS A LOS ESTABLECIDOS EN EL PROGRAMA"

GENERADOR

PROURVIKA S.A DE C.V

M U N I C I P I O D E C H I H U A H U A

OBRA: CONSTRUCCION DE CUARTOS EN DISTINTOS PUNTOS DE LA CIUDAD, ZONA 1.

FECHA: 28 DE DICIEMBRE DEL 2016.

PERIODO: 22/12/2016 AL 28/12/2016

BENEFICIARIO: FELICITAS MERAZ ROMO

No. CONTRATO: 200/2016

DOMICILIO : C. DESIERTO DE SONORA # 1723 COL. SAHUAROS

No. ESTIMACION: 7 (SIETE)

CLAVE	CONCEPTO :	VOLUMEN TOTAL DE CONCEPTO	
EXT 12	Colocacion de botaguas de lamina galvanizada cal 26 de 10 cms x 10 cms, incluye, material necesario para su fijacion, cortes, desperdicios, fijacion a chaflan y/o pretil, mano de obra, herramientas y todo lo necesario para su correcta ejecucion P.U.O.T.	7.45	M

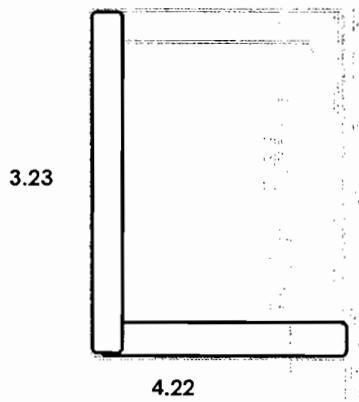

GOTERON	LONGITUD (ML)
1	3.23
2	0
3	4.22

TOTAL **7.45 M**

RESIDENTE DE OBRA
ING. GLORIA MARTINEZ RODRIGUEZ

CONSTRUCTORA PROURVIKA S.A.DE C.V
ING. IVAN SILVA RUIZ

Este programa y/o proyecto de inversión es de carácter público, no es patrocinado ni promovido por partido político alguno, por partido político alguno, y sus recursos provienen de los impuestos que pagan todos los contribuyentes. Está prohibido el uso de este programa y/o proyecto de inversión con fines políticos, electorales, de lucro y otros distintos a los establecidos. Quien haga uso indebido de los recursos de este programa y/o proyecto de inversión, deberá ser denunciado y sancionado de acuerdo con la ley aplicable y ante la autoridad competente.

"ESTA OBRA FUE REALIZADA CON RECURSOS PUBLICOS FEDERALES"

"ESTE PROGRAMA ES PUBLICO, AJENO A CUALQUIER PARTIDO POLITICO,QUEDA PROHIBIDO EL USO PARTA FINES DISTINTOS A LOS ESTABLECIDOS EN EL PROGRAMA"

T E S T I G O F O T O G R A F I C O

PROURVIKA S.A DE C.V

M U N I C I P I O D E C H I H U A H U A

OBRA: CONSTRUCCION DE CUARTOS EN DISTINTOS PUNTOS DE LA CIUDAD, ZONA 1.

FECHA: 28 DE DICIEMBRE DEL 2016.

PERIODO: 22/12/2016 AL 28/12/2016

BENEFICIARIO: FELICITAS MERAZ ROMO

No. CONTRATO: 200/2016

DOMICILIO : C. DESIERTO DE SONORA # 1723 COL. SAHUAROS

No. ESTIMACION: 7 (SIETE)

Testigo fotografico cuarto adosado

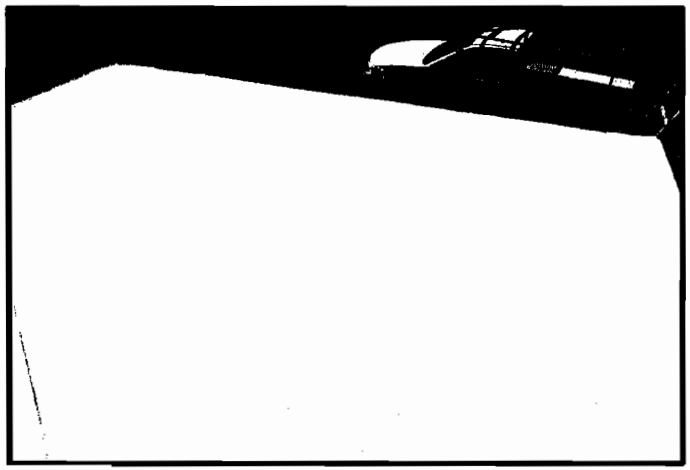

RESIDENTE DE OBRA
ING. GLORIA MARTINEZ RODRIGUEZ

CONSTRUCTORA PROURVIKA S.A.DE C.V
ING. IVAN SILVA RUIZ

Este programa y/o proyecto de inversión es de carácter público, no es patrocinado ni promovido por partido político alguno, por partido político alguno, y sus recursos provienen de los impuestos que pagan todos los contribuyentes. Está prohibido el uso de este programa y/o proyecto de inversión con fines políticos, electorales, de lucro y otros distintos a los establecidos. Quien haga uso indebido de los recursos de este programa y/o proyecto de inversión, deberá ser denunciado y sancionado de acuerdo con la ley aplicable y ante la autoridad competente.

"ESTA OBRA FUE REALIZAOA CON RECURSOS PUBLICOS FEDERALES"

"ESTE PROGRAMA ES PUBLICO, AJENO A CUALOUIER PARTIDO POLITICO,OUEOA PROHIBIDO EL USO PARTA FINES DISTINTOS A LOS ESTABLECIOOS EN EL PROGRAMA"

GENERADOR

PROURVIKA S.A DE C.V

M U N I C I P I O D E C H I H U A H U A

OBRA: CONSTRUCCION DE CUARTOS EN DISTINTOS PUNTOS DE LA CIUDAD, ZONA 1.

FECHA: 28 DE DICIEMBRE DEL 2016.

PERIODO: 22/12/2016 AL 28/12/2016

BENEFICIARIO: MARIA MARGARITA LERMA MOLINA

No. CONTRATO: 200/2016

DOMICILIO : C. DESIERTO DE CHALBI # 17914 COL. SAHUAROS

No. ESTIMACION: 7 (SIETE)

CLAVE	CONCEPTO :	VOLUMEN TOTAL DE CONCEPTO	
EXT. 12	Colocacion de botaguas de lamina galvanizada cal 26 de 10 cms x 10 cms, incluye, material necesario para su fijacion, cortes, desperdicios, fijacion a chaflan y/o pretil, mano de obra, herramientas y todo lo necesario para su correcta ejecucion P.U.O.T.	11.52	M

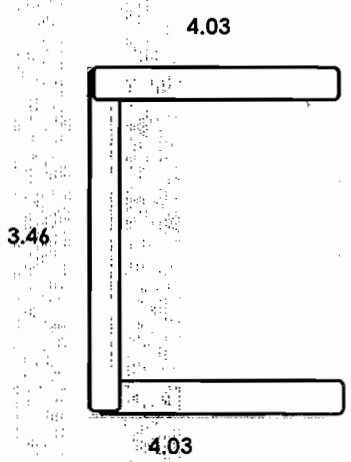

GOTERON	LONGITUD (ML)
1	3.46
2	4.03
3	4.03

TOTAL 11.52 M

RESIDENTE DE OBRA
ING. GLORIA MARTINEZ RODRIGUEZ

CONSTRUCTORA PROURVIKA S.A.DE C.V
ING. IVAN SILVA RUIZ

Este programa y/o proyecto de inversión es de carácter público, no es patrocinado ni promovido por partido político alguno, por partido político alguno, y sus recursos provienen de los impuestos que pagan todos los contribuyentes. Está prohibido el uso de este programa y/o proyecto de inversión con fines políticos, electorales, de lucro y otros distintos a los establecidos. Quien haga uso indebido de los recursos de este programa y/o proyecto de inversión, deberá ser denunciado y sancionado de acuerdo con la ley aplicable y ante la autoridad competente.

"ESTA OBRA FUE REALIZADA CON RECURSOS PUBLICOS FEDERALES"

"ESTE PROGRAMA ES PUBLICO, AJENO A CUALQUIER PARTIDO POLITICO.QUEDA PROHIBIDO EL USO PARTA FINES DISTINTOS A LOS ESTABLECIDOS EN EL PROGRAMA"

T E S T I G O F O T O G R A F I C O

PROURVIKA S.A DE C.V

M U N I C I P I O D E C H I H U A H U A

OBRA: **CONSTRUCCION DE CUARTOS EN DISTINTOS PUNTOS DE LA CIUDAD, ZONA 1.**

FECHA: 28 DE DICIEMBRE DEL 2016.

PERIODO: 22/12/2016 AL 28/12/2016

BENEFICIARIO: MARIA MARGARITA LERMA MOLINA

No. CONTRATO: **200/2016**

DOMICILIO : **C. DESIERTO DE CHALBI # 17914 COL. SAHUAROS**

No. ESTIMACION: **7 (SIETE)**

Testigo fotografico cuarto adosado

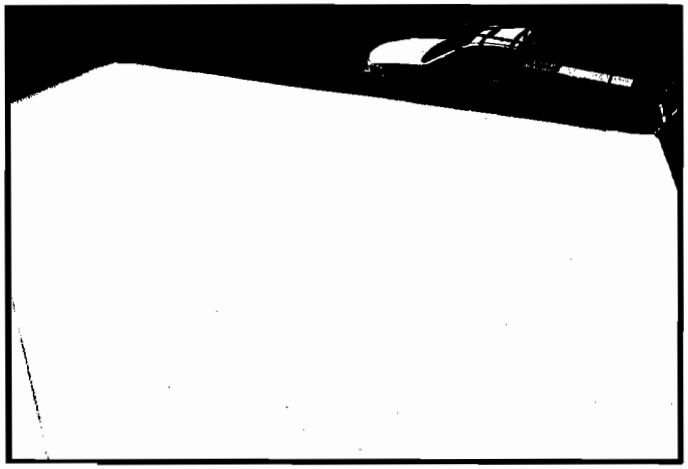

RESIDENTE DE OBRA
ING. GLORIA MARTINEZ RODRIGUEZ

CONSTRUCTORA PROURVIKA S.A.DE C.V
ING. IVAN SILVA RUIZ

Este programa y/o proyecto de inversión es de carácter público, no es patrocinado ni promovido por partido político alguno, por partido político alguno, y sus recursos provienen de los impuestos que pagan todos los contribuyentes. Está prohibido el uso de este programa y/o proyecto de inversión con fines políticos, electorales, de lucro y otros distintos a los establecidos. Quien haga uso indebido de los recursos de este programa y/o proyecto de inversión, deberá ser denunciado y sancionado de acuerdo con la ley aplicable y ante la autoridad competente.

"ESTA OBRA FUE REALIZADA CON RECURSOS PUBLICOS FEDERALES"

"ESTE PROGRAMA ES PUBLICO, AJENO A CUALQUIER PARTIDO POLITICO,QUEDA PROHIBIDO EL USO PARTA FINES DISTINTOS A LOS ESTABLECIDOS EN EL PROGRAMA"

GENERADOR

PROURVIKA S.A DE C.V

MUNICIPIO DE CHIHUAHUA

OBRA: CONSTRUCCION DE CUARTOS EN DISTINTOS PUNTOS DE LA CIUDAD, ZONA 1.

BENEFICIARIO: MARTHA CHAPARRO RODRIGUEZ

DOMICILIO : METALRGICA NACIONAL 623 COL JUAN GUERECA

FECHA: 28 DE DICIEMBRE DEL 2016.

PERIODO: 22/12/2016 AL 28/12/2016

No. CONTRATO: 200/2016

No. ESTIMACION: 7 (SIETE)

CLAVE	CONCEPTO :	VOLUMEN TOTAL DE CONCEPTO	
EXT. 02	Colocacion de botaguas de lamina galvanizada cal 26 de 10 cms x 10 cms, incluye, material necesario para su fijacion, cortes, desperdicios, fijacion a chaflan y/o pretil, mano de obra, herramientas y todo lo necesario para su correcta ejecucion P.U.O.T.	7.69	M

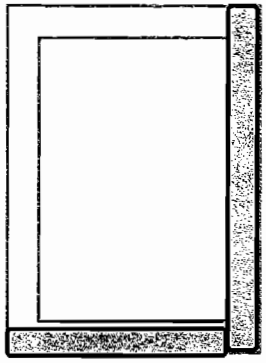

4.06

3.63

GOTERON	LONGITUD (ML)
1	0
2	4.06
3	3.63

TOTAL 7.69 M

RESIDENTE DE OBRA
ING. GLORIA MARTINEZ RODRIGUEZ

CONSTRUCTORA PROURVIKA S.A.DE C.V
ING. IVAN SILVA RUIZ

Este programa y/o proyecto de inversión es de carácter público, no es patrocinado ni promovido por partido político alguno, por partido político alguno, y sus recursos provienen de los impuestos que pagan todos los contribuyentes. Está prohibido el uso de este programa y/o proyecto de inversión con fines políticos, electorales, de lucro y otros distintos a los establecidos. Quien haga uso indebido de los recursos de este programa y/o proyecto de inversión, deberá ser denunciado y sancionado de acuerdo con la ley aplicable y ante la autoridad competente.

T E S T I G O F O T O G R A F I C O

"ESTA OBRA FUE REALIZADA CON RECURSOS PUBLICOS FEDERALES"

"ESTE PROGRAMA ES PUBLICO, AJENO A CUALQUIER PARTIDO POLITICO,QUEDA PROHIBIDO EL USO PARTA FINES DISTINTOS A LOS ESTABLECIDOS EN EL PROGRAMA"

PROURVIKA S.A DE C.V

M U N I C I P I O D E C H I H U A H U A

OBRA: CONSTRUCCION DE CUARTOS EN DISTINTOS PUNTOS DE LA CIUDAD, ZONA 1.

FECHA: 28 DE DICIEMBRE DEL 2016.

PERIODO: 22/12/2016 AL 28/12/2016

BENEFICIARIO: MARTHA CHAPARRO RODRIGUEZ

DOMICILIO : METALRGICA NACIONAL 623 COL JUAN GUERECA

No. CONTRATO: 200/2016

No. ESTIMACION: 7 (SIETE)

Testigo fotografico cuarto adosado

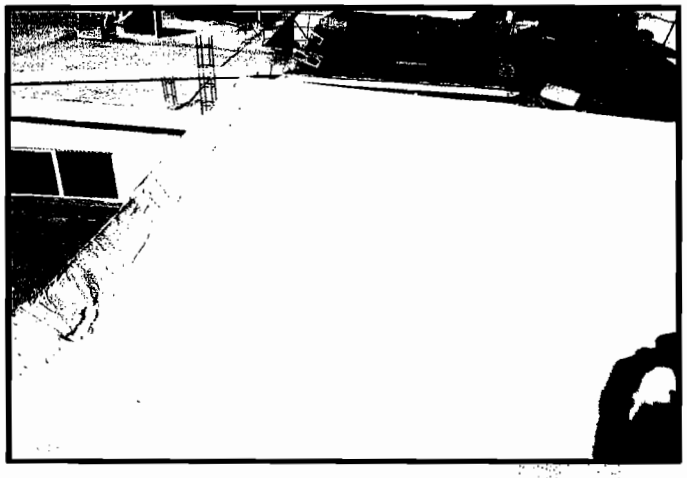

RESIDENTE DE OBRA
ING. GLORIA MARTINEZ RODRIGUEZ

CONSTRUCTORA PROURVIKA S.A.DE C.V
ING. IVAN SILVA RUIZ

Este programa y/o proyecto de inversión es de carácter público, no es patrocinado ni promovido por partido político alguno, por partido político alguno, y sus recursos provienen de los impuestos que pagan todos los contribuyentes. Está prohibido el uso de este programa y/o proyecto de inversión con fines políticos, electorales, de lucro y otros distintos a los establecidos. Quien haga uso indebido de los recursos de este programa y/o proyecto de inversión, deberá ser denunciado y sancionado de acuerdo con la ley aplicable y ante la autoridad competente.

"ESTA OBRA FUE REALIZADA CON RECURSOS PUBLICOS FEDERALES"

"ESTE PROGRAMA ES PUBLICO, AJENO A CUALQUIER PARTIDO POLITICO,QUEDA PROHIBIDO EL USO PARTA FINES DISTINTOS A LOS ESTABLECIDOS EN EL PROGRAMA"

GENERADOR

PROURVIKA S.A DE C.V

MUNICIPIO DE CHIHUAHUA

OBRA: CONSTRUCCION DE CUARTOS EN DISTINTOS PUNTOS DE LA CIUDAD, ZONA 1.

BENEFICIARIO: LAURENCIA OFELIA FERNANDEZ ALDACO

DOMICILIO : ANTIMONIO 1206 COL JUAN GUERECA

FECHA: 28 DE DICIEMBRE DEL 2016.

PERIODO: 22/12/2016 AL 28/12/2016

No. CONTRATO: 200/2016

No. ESTIMACION: 7 (SIETE)

CLAVE	CONCEPTO :	VOLUMEN TOTAL DE CONCEPTO	
Ext. Pl.	Colocacion de botaguas de lamina galvanizada cal 26 de 10 cms x 10 cms, incluye, material necesario para su fijacion, cortes, desperdicios, fijacion a chaflan y/o pretil, mano de obra, herramientas y todo lo necesario para su correcta ejecucion P.U.O.T.	7.52	M

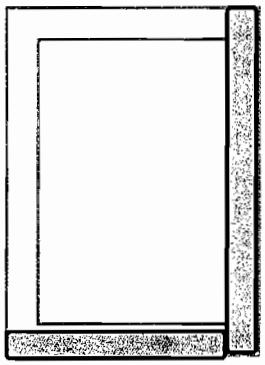

4.32

3.2

GOTERON	LONGITUD (ML)
1	0
2	4.32
3	3.2

TOTAL 7.52 M

RESIDENTE DE OBRA
ING. GLORIA MARTINEZ RODRIGUEZ

CONSTRUCTORA PROURVIKA S.A.DE C.V
ING. IVAN SILVA RUIZ

Este programa y/o proyecto de inversión es de carácter público, no es patrocinado ni promovido por partido político alguno, por partido político alguno, y sus recursos provienen de los impuestos que pagan todos los contribuyentes. Está prohibido el uso de este programa y/o proyecto de inversión con fines políticos, electorales, de lucro y otros distintos a los establecidos. Quien haga uso indebido de los recursos de este programa y/o proyecto de inversión, deberá ser denunciado y sancionado de acuerdo con la ley aplicable y ante la autoridad competente.

T E S T I G O F O T O G R A F I C O

"ESTA OBRA FUE REALIZADA CON RECURSOS PUBLICOS FEDERALES"

"ESTE PROGRAMA ES PUBLICO, AJENO A CUALQUIER PARTIDO POLITICO,QUEDA PROHIBIDO EL USO PARTA FINES DISTINTOS A LOS ESTABLECIDOS EN EL PROGRAMA"

PROURVIKA S.A DE C.V
M U N I C I P I O D E C H I H U A H U A

OBRA: CONSTRUCCION DE CUARTOS EN DISTINTOS PUNTOS DE LA CIUDAD, ZONA 1.

FECHA: 28 DE DICIEMBRE DEL 2016.
PERIODO: 22/12/2016 AL 28/12/2016

BENEFICIARIO: LAURENCIA OFELIA FERNANDEZ ALDACO
DOMICILIO : ANTIMONIO 1206 COL JUAN GUERECA

No. CONTRATO: 200/2016
No. ESTIMACION: 7 (SIETE)

Testigo fotografico cuarto adosado

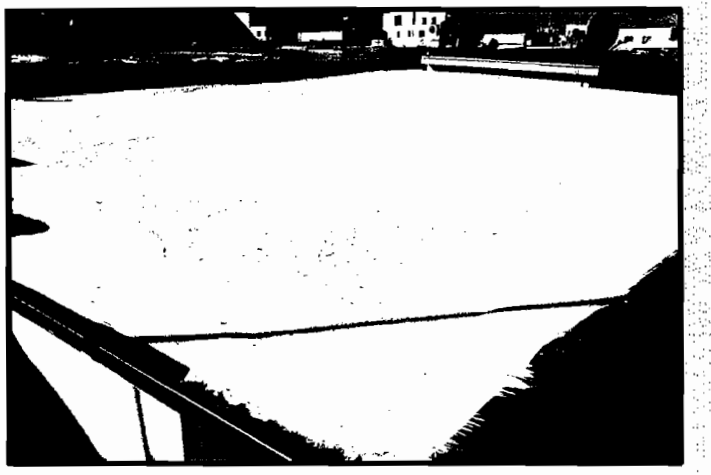

RESIDENTE DE OBRA
ING. GLORIA MARTINEZ RODRIGUEZ

CONSTRUCTORA PROURVIKA S.A.DE C.V
ING. IVAN SILVA RUIZ

Este programa y/o proyecto de inversión es de carácter público, no es patrocinado ni promovido por partido político alguno, por partido político alguno, y sus recursos provienen de los impuestos que pagan todos los contribuyentes. Está prohibido el uso de este programa y/o proyecto de inversión con fines políticos, electorales, de lucro y otros distintos a los establecidos. Quien haga uso indebido de los recursos de este programa y/o proyecto de inversión, deberá ser denunciado y sancionado de acuerdo con la ley aplicable y ante la autoridad competente.

"ESTA OBRA FUE REALIZADA CON RECURSOS PUBLICOS FEDERALES"
"ESTE PROGRAMA ES PUBLICO, AJENO A CUALQUIER PARTIDO POLITICO,QUEDA PROHIBIDO EL USO PARTA FINES DISTINTOS A LOS ESTABLECIDOS EN EL PROGRAMA"

GENERADOR

PROURVIKA S.A DE C.V

MUNICIPIO DE CHIHUAHUA

OBRA: CONSTRUCCION DE CUARTOS EN DISTINTOS PUNTOS DE LA CIUDAD, ZONA 1.

BENEFICIARIO: HEREDIA TERRAZAS DOLORES

DOMICILIO : TUPAMARS 207 COL . VICENTE GUERECA GUERECA

FECHA: 28 DE DICIEMBRE DEL 2016.

PERIODO: 22/12/2016 AL 28/12/2016

No. CONTRATO: 200/2016

No. ESTIMACION: 7 (SIETE)

CLAVE	CONCEPTO :	VOLUMEN TOTAL DE CONCEPTO	
EXT. 12	Colocacion de botaguas de lamina galvanizada cal 26 de 10 cms x 10 cms, incluye, material necesario para su fijacion, cortes, desperdicios, fijacion a chaflan y/o pretil, mano de obra, herramientas y todo lo necesario para su correcta ejecucion P.U.O.T.	7.62	M

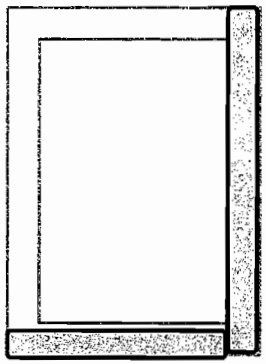

GOTERON	LONGITUD (ML)
1	0
2	4.42
3	3.2

TOTAL 7.62 M

RESIDENTE DE OBRA
ING. GLORIA MARTINEZ RODRIGUEZ

CONSTRUCTORA PROURVIKA S.A.DE C.V
ING. IVAN SILVA RUIZ

Este programa y/o proyecto de inversión es de carácter público, no es patrocinado ni promovido por partido político alguno, por partido político alguno, y sus recursos provienen de los impuestos que pagan todos los contribuyentes. Está prohibido el uso de este programa y/o proyecto de inversión con fines políticos, electorales, de lucro y otros distintos a los establecidos. Quien haga uso indebido de los recursos de este programa y/o proyecto de inversión, deberá ser denunciado y sancionado de acuerdo con la ley aplicable y ante la autoridad competente.

T E S T I G O F O T O G R A F I C O

"ESTA OBRA FUE REALIZADA CON RECURSOS PUBLICOS FEDERALES"

"ESTE PROGRAMA ES PUBLICO, AJENO A CUALQUIER PARTIDO POLITICO,QUEDA PROHIBIDO EL USO PARTA FINES DISTINTOS A LOS ESTABLECIDOS EN EL PROGRAMA"

PROURVIKA S.A DE C.V

M U N I C I P I O D E C H I H U A H U A

OBRA: **CONSTRUCCION DE CUARTOS EN DISTINTOS PUNTOS DE LA CIUDAD, ZONA 1.**

FECHA: 28 DE DICIEMBRE DEL 2016.

PERIODO: 22/12/2016 AL 28/12/2016

BENEFICIARIO: HEREDIA TERRAZAS DOLORES

No. CONTRATO: **200/2016**

DOMICILIO : **TUPAMARS 207 COL . VICENTE GUERECA GUERECA**

No. ESTIMACION: **7 (SIETE)**

Testigo fotografico cuarto adosado

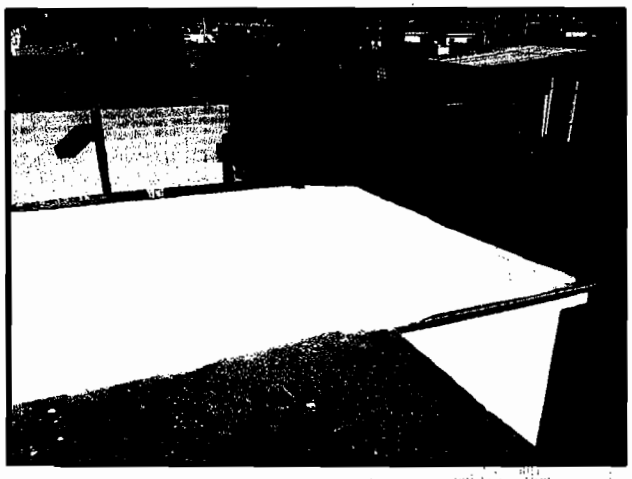

RESIDENTE DE OBRA
ING. GLORIA MARTINEZ RODRIGUEZ

CONSTRUCTORA PROURVIKA S.A.DE C.V
ING. IVAN SILVA RUIZ

Este programa y/o proyecto de inversión es de carácter público, no es patrocinado ni promovido por partido político alguno, por partido político alguno, y sus recursos provienen de los impuestos que pagan todos los contribuyentes. Está prohibido el uso de este programa y/o proyecto de inversión con fines políticos, electorales, de lucro y otros distintos a los establecidos. Quien haga uso indebido de los recursos de este programa y/o proyecto de inversión, deberá ser denunciado y sancionado de acuerdo con la ley aplicable y ante la autoridad competente.

"ESTA OBRA FUE REALIZADA CON RECURSOS PUBLICOS FEDERALES"

"ESTE PROGRAMA ES PUBLICO, AJENO A CUALQUIER PARTIDO POLITICO,QUEDA PROHIBIDO EL USO PARTA FINES DISTINTOS A LOS ESTABLECIDOS EN EL PROGRAMA"

GENERADOR

PROURVIKA S.A DE C.V

M U N I C I P I O D E C H I H U A H U A

OBRA: CONSTRUCCION DE CUARTOS EN DISTINTOS PUNTOS DE LA CIUDAD, ZONA 1.

FECHA: 28 DE DICIEMBRE DEL 2016.

PERIODO: 22/12/2016 AL 28/12/2016

BENEFICIARIO: SAENZ ARENALES ANDREA

No. CONTRATO: 200/2016

DOMICILIO : C. OSCAR SOTO MAYNEZ #16711 COL SOLARIDAD

No. ESTIMACION: 7 (SIETE)

CLAVE	CONCEPTO :	VOLUMEN TOTAL DE CONCEPTO	
EXT. 11 EXT 12	Colocacion de botaguas de lamina galvanizada cal 26 de 10 cms x 10 cms, incluye, material necesario para su fijacion, cortes, desperdicios, fijacion a chaflan y/o pretil, mano de obra, herramientas y todo lo necesario para su correcta ejecucion P.U.O.T.	11.75	M

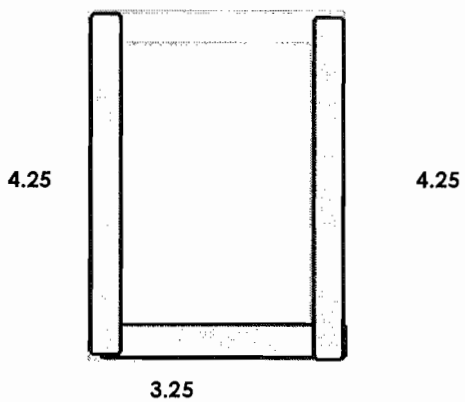

GOTERON	LONGITUD (ML)
1	4.25
2	4.25
3	3.25

TOTAL 11.75 M

RESIDENTE DE OBRA
ING. GLORIA MARTINEZ RODRIGUEZ

CONSTRUCTORA PROURVIKA S.A.DE C.V
ING. IVAN SILVA RUIZ

Este programa y/o proyecto de inversión es de carácter público, no es patrocinado ni promovido por partido político alguno, por partido político alguno, y sus recursos provienen de los impuestos que pagan todos los contribuyentes. Está prohibido el uso de este programa y/o proyecto de inversión con fines políticos, electorales, de lucro y otros distintos a los establecidos. Quien haga uso indebido de los recursos de este programa y/o proyecto de inversión, deberá ser denunciado y sancionado de acuerdo con la ley aplicable y ante la autoridad competente.

"ESTA OBRA FUE REALIZAOA CON RECURSOS PUBLICOS FEDERALES"

"ESTE PROGRAMA ES PUBLICO, AJENO A CUALQUIER PARTIDO POLITICO.QUEDA PROHIBIDO EL USO PARTA FINES DISTINTOS A LOS ESTABLECIDOS EN EL PROGRAMA"

T E S T I G O F O T O G R A F I C O

PROURVIKA S.A DE C.V

M U N I C I P I O D E C H I H U A H U A

OBRA: CONSTRUCCION DE CUARTOS EN DISTINTOS PUNTOS DE LA CIUDAD, ZONA 1.

FECHA: 28 DE DICIEMBRE DEL 2016.

PERIODO: 22/12/2016 AL 28/12/2016

BENEFICIARIO: SAENZ ARENALES ANDREA

No. CONTRATO: 200/2016

DOMICILIO : C. OSCAR SOTO MAYNEZ #16711 COL SOLARIDAD

No. ESTIMACION: 7 (SIETE)

Testigo fotografico cuarto adosado

RESIDENTE DE OBRA
ING. GLORIA MARTINEZ RODRIGUEZ

CONSTRUCTORA PROURVIKA S.A.DE C.V
ING. IVAN SILVA RUIZ

Este programa y/o proyecto de inversión es de carácter público, no es patrocinado ni promovido por partido político alguno, por partido político alguno, y sus recursos provienen de los impuestos que pagan todos los contribuyentes. Está prohibido el uso de este programa y/o proyecto de inversión con fines políticos, electorales, de lucro y otros distintos a los establecidos. Quien haga uso indebido de los recursos de este programa y/o proyecto de inversión, deberá ser denunciado y sancionado de acuerdo con la ley aplicable y ante la autoridad competente.

"ESTA OBRA FUE REALIZADA CON RECURSOS PUBLICOS FEDERALES"

"ESTE PROGRAMA ES PUBLICO, AJENO A CUALQUIER PARTIDO POLITICO,QUEDA PROHIBIDO EL USO PARTA FINES DISTINTOS A LOS ESTABLECIDOS EN EL PROGRAMA"

PROURVIKA S.A DE C.V
M U N I C I P I O D E C H I H U A H U A

OBRA: CONSTRUCCION DE CUARTOS EN DISTINTOS PUNTOS DE LA CIUDAD, ZONA 1.

BENEFICIARIO: BLANCA ROSA SANCHEZ AGUIRRE
DOMICILIO : C CHE GUEVARA # 413 COL 20 ANIVERSARIO

FECHA: 28 DE DICIEMBRE DEL 2016.
PERIODO: 22/12/2016 AL 28/12/2016
No. CONTRATO: 200/2016
No. ESTIMACION: 7 (SIETE)

Testigo fotografico cuarto adosado

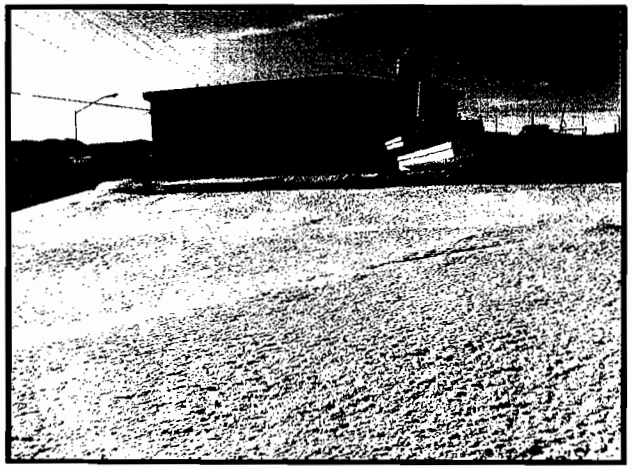

RESIDENTE DE OBRA
ING. GLORIA MARTINEZ RODRIGUEZ

CONSTRUCTORA PROURVIKA S.A.DE C.V
ING. IVAN SILVA RUIZ

Este programa y/o proyecto de inversión es de carácter público, no es patrocinado ni promovido por partido político alguno, por partido político alguno, y sus recursos provienen de los impuestos que pagan todos los contribuyentes. Está prohibido el uso de este programa y/o proyecto de inversión con fines políticos, electorales, de lucro y otros distintos a los establecidos. Quien haga uso indebido de los recursos de este programa y/o proyecto de inversión, deberá ser denunciado y sancionado de acuerdo con la ley aplicable y ante la autoridad competente.

"ESTA OBRA FUE REALIZADA CON RECURSOS PUBLICOS FEDERALES"
"ESTE PROGRAMA ES PUBLICO, AJENO A CUALQUIER PARTIDO POLITICO,QUEDA PROHIBIDO EL USO PARTA FINES DISTINTOS A LOS ESTABLECIDOS EN EL PROGRAMA"

GENERADOR

PROURVIKA S.A DE C.V

M U N I C I P I O D E C H I H U A H U A

OBRA: CONSTRUCCION DE CUARTOS EN DISTINTOS PUNTOS DE LA CIUDAD, ZONA 1.

BENEFICIARIO: BLANCA ROSA SANCHEZ AGUIRRE

DOMICILIO : C CHE GUEVARA # 413 COL 20 ANIVERSARIO

FECHA: 28 DE DICIEMBRE DEL 2016.

PERIODO: 22/12/2016 AL 28/12/2016

No. CONTRATO: 200/2016

No. ESTIMACION: 7 (SIETE)

CLAVE	CONCEPTO :	VOLUMEN TOTAL DE CONCEPTO	
Ext. 12	Colocacion de botaguas de lamina galvanizada cal 26 de 10 cms x 10 cms, incluye, material necesario para su fijacion, cortes, desperdicios, fijacion a chaflan y/o pretil, mano de obra, herramientas y todo lo necesario para su correcta ejecucion P.U.O.T.	7.43	M

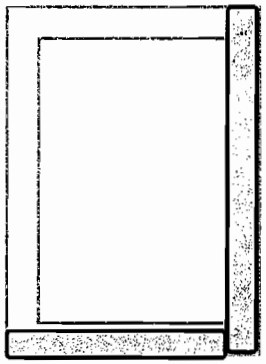

3.83

3.6

GOTERON	LONGITUD (ML)
1	0
2	3.83
3	3.6

TOTAL **7.43 M**

RESIDENTE DE OBRA
ING. GLORIA MARTINEZ RODRIGUEZ

CONSTRUCTORA PROURVIKA S.A.DE C.V
ING. IVAN SILVA RUIZ

Este programa y/o proyecto de inversión es de carácter público, no es patrocinado ni promovido por partido político alguno, por partido político alguno, y sus recursos provienen de los impuestos que pagan todos los contribuyentes. Está prohibido el uso de este programa y/o proyecto de inversión con fines políticos, electorales, de lucro y otros distintos a los establecidos. Quien haga uso indebido de los recursos de este programa y/o proyecto de inversión, deberá ser denunciado y sancionado de acuerdo con la ley aplicable y ante la autoridad competente.

T E S T I G O F O T O G R A F I C O

"ESTA OBRA FUE REALIZADA CON RECURSOS PUBLICOS FEDERALES"

"ESTE PROGRAMA ES PUBLICO, AJENO A CUALQUIER PARTIDO POLITICO,QUEDA PROHIBIDO EL USO PARTA FINES DISTINTOS A LOS ESTABLECIDOS EN EL PROGRAMA"

GENERADOR

PROURVIKA S.A DE C.V

MUNICIPIO DE CHIHUAHUA

OBRA: CONSTRUCCION DE CUARTOS EN DISTINTOS PUNTOS DE LA CIUDAD, ZONA 1.

BENEFICIARIO: Francisca Palma Moreno.

DOMICILIO : DIEGO LUCERO # 1022 COL 20 ANIVERSARIO

FECHA: 28 DE DICIEMBRE DEL 2016.

PERIODO: 22/12/2016 AL 28/12/2016

No. CONTRATO: 200/2016

No. ESTIMACION: 7 (SIETE)

CLAVE	CONCEPTO :	VOLUMEN TOTAL DE CONCEPTO	
EXT. 12	Colocacion de botaguas de lamina galvanizada cal 26 de 10 cms x 10 cms, incluye, material necesario para su fijacion, cortes, desperdicios, fijacion a chaflan y/o pretil, mano de obra, herramientas y todo lo necesario para su correcta ejecucion P.U.O.T.	7.45	M

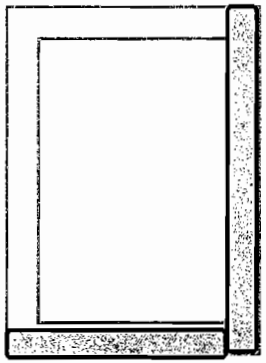

GOTERON	LONGITUD (ML)
1	0
2	3.7
3	3.75

TOTAL 7.45 M

RESIDENTE DE OBRA
ING. GLORIA MARTINEZ RODRIGUEZ

CONSTRUCTORA PROURVIKA S.A.DE C.V
ING. IVAN SILVA RUIZ

Este programa y/o proyecto de inversión es de carácter público, no es patrocinado ni promovido por partido político alguno, por partido político alguno, y sus recursos provienen de los impuestos que pagan todos los contribuyentes. Está prohibido el uso de este programa y/o proyecto de inversión con fines políticos, electorales, de lucro y otros distintos a los establecidos. Quien haga uso indebido de los recursos de este programa y/o proyecto de inversión, deberá ser denunciado y sancionado de acuerdo con la ley aplicable y ante la autoridad competente.

T E S T I G O F O T O G R A F I C O

"ESTA OBRA FUE REALIZADA CON RECURSOS PUBLICOS FEDERALES"

"ESTE PROGRAMA ES PUBLICO, AJENO A CUALQUIER PARTIDO POLITICO,QUEDA PROHIBIDO EL USO PARTA FINES DISTINTOS A LOS ESTABLECIDOS EN EL PROGRAMA"

PROURVIKA S.A DE C.V
MUNICIPIO DE CHIHUAHUA

OBRA: CONSTRUCCION DE CUARTOS EN DISTINTOS PUNTOS DE LA CIUDAD, ZONA 1.

BENEFICIARIO: Francisca Palma Moreno.

DOMICILIO : DIEGO LUCERO # 1022 COL 20 ANIVERSARIO

FECHA: 28 DE DICIEMBRE DEL 2016.

PERIODO: 22/12/2016 AL 28/12/2016

No. CONTRATO: 200/2016

No. ESTIMACION: 7 (SIETE)

Testigo fotografico cuarto adosado

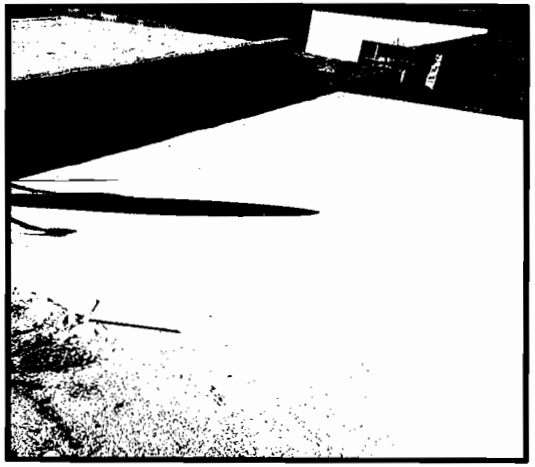

RESIDENTE DE OBRA
ING. GLORIA MARTINEZ RODRIGUEZ

CONSTRUCTORA PROURVIKA S.A.DE C.V
ING. IVAN SILVA RUIZ

Este programa y/o proyecto de inversión es de carácter público, no es patrocinado ni promovido por partido político alguno, por partido político alguno, y sus recursos provienen de los impuestos que pagan todos los contribuyentes. Está prohibido el uso de este programa y/o proyecto de inversión con fines políticos, electorales, de lucro y otros distintos a los establecidos. Quien haga uso indebido de los recursos de este programa y/o proyecto de inversión, deberá ser denunciado y sancionado de acuerdo con la ley aplicable y ante la autoridad competente.

"ESTA OBRA FUE REALIZADA CON RECURSOS PUBLICOS FEDERALES"

"ESTE PROGRAMA ES PUBLICO, AJENO A CUALQUIER PARTIDO POLITICO,QUEDA PROHIBIDD EL USO PARTA FINES DISTINTOS A LOS ESTABLECIDOS EN EL PROGRAMA"

GENERADOR

PROURVIKA S.A DE C.V

M U N I C I P I O D E C H I H U A H U A

OBRA: CONSTRUCCION DE CUARTOS EN DISTINTOS PUNTOS DE LA CIUDAD, ZONA 1.

BENEFICIARIO: MARIA DEL REFUGIO SANCHEZ URBINA

DOMICILIO : CDP # 611 COL 20 ANIVERSARIO

FECHA: 28 DE DICIEMBRE DEL 2016.

PERIODO: 22/12/2016 AL 28/12/2016

No. CONTRATO: 200/2016

No. ESTIMACION: 7 (SIETE)

CLAVE	CONCEPTO :	VOLUMEN TOTAL DE CONCEPTO	
EXT. 12	Colocacion de botaguas de lamina galvanizada cal 26 de 10 cms x 10 cms, incluye, material necesario para su fijacion, cortes, desperdicios, fijacion a chaflan y/o pretil, mano de obra, herramientas y todo lo necesario para su correcta ejecucion P.U.O.T.	7.59	M

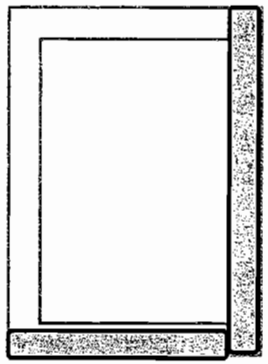

GOTERON	LONGITUD (ML)
1	0
2	4.29
3	3.3

TOTAL 7.59 M

RESIDENTE DE OBRA
ING. GLORIA MARTINEZ RODRIGUEZ

CONSTRUCTORA PROURVIKA S.A.DE C.V
ING. IVAN SILVA RUIZ

Este programa y/o proyecto de inversión es de carácter público, no es patrocinado ni promovido por partido político alguno, por partido político alguno, y sus recursos provienen de los impuestos que pagan todos los contribuyentes. Está prohibido el uso de este programa y/o proyecto de inversión con fines políticos, electorales, de lucro y otros distintos a los establecidos. Quien haga uso indebido de los recursos de este programa y/o proyecto de inversión, deberá ser denunciado y sancionado de acuerdo con la ley aplicable y ante la autoridad competente.

T E S T I G O F O T O G R A F I C O

"ESTA OBRA FUE REALIZADA CON RECURSOS PUBLICOS FEDERALES"

"ESTE PROGRAMA ES PUBLICO, AJENO A CUALQUIER PARTIDO POLITICO,QUEDA PROHIBIDO EL USO PARTA FINES DISTINTOS A LOS ESTABLECIDOS EN EL PROGRAMA"

PROURVIKA S.A DE C.V
MUNICIPIO DE CHIHUAHUA

OBRA: **CONSTRUCCION DE CUARTOS EN DISTINTOS PUNTOS DE LA CIUDAD, ZONA 1.**

BENEFICIARIO: MARIA DEL REFUGIO SANCHEZ URBINA
DOMICILIO : **CDP # 611 COL 20 ANIVERSARIO**

FECHA: 28 DE DICIEMBRE DEL 2016.
PERIODO: 22/12/2016 AL 28/12/2016
No. CONTRATO: 200/2016
No. ESTIMACION: **7 (SIETE)**

Testigo fotografico cuarto adosado

RESIDENTE DE OBRA
ING. GLORIA MARTINEZ RODRIGUEZ

CONSTRUCTORA PROURVIKA S.A.DE C.V
ING. IVAN SILVA RUIZ

Este programa y/o proyecto de inversión es de carácter público, no es patrocinado ni promovido por partido político alguno, por partido político alguno, y sus recursos provienen de los impuestos que pagan todos los contribuyentes. Está prohibido el uso de este programa y/o proyecto de inversión con fines políticos, electorales, de lucro y otros distintos a los establecidos. Quien haga uso indebido de los recursos de este programa y/o proyecto de inversión, deberá ser denunciado y sancionado de acuerdo con la ley aplicable y ante la autoridad competente.

"ESTA OBRA FUE REALIZADA CON RECURSOS PUBLICOS FEDERALES"
"ESTE PROGRAMA ES PUBLICO, AJENO A CUALQUIER PARTIDO POLITICO,QUEDA PROHIBIDO EL USO PARTA FINES DISTINTOS A LOS ESTABLECIDOS EN EL PROGRAMA"

GENERADOR

PROURVIKA S.A DE C.V

MUNICIPIO DE CHIHUAHUA

OBRA: CONSTRUCCION DE CUARTOS EN DISTINTOS PUNTOS DE LA CIUDAD, ZONA 1.

BENEFICIARIO: VARGAS PEÑA GEORGINA

DOMICILIO : DESIERTO DE MOJAVE #3526 COL EL PORVENIR

FECHA: 28 DE DICIEMBRE DEL 2016.

PERIODO: 22/12/2016 AL 28/12/2016

No. CONTRATO: 200/2016

No. ESTIMACION: 7 (SIETE)

CLAVE	CONCEPTO :	VOLUMEN TOTAL DE CONCEPTO	
Ext. 12	Colocacion de botaguas de lamina galvanizada cal 26 de 10 cms x 10 cms, incluye, material necesario para su fijacion, cortes, desperdicios, fijacion a chaflan y/o pretil, mano de obra, herramientas y todo lo necesario para su correcta ejecucion P.U.O.T.	5.80	M

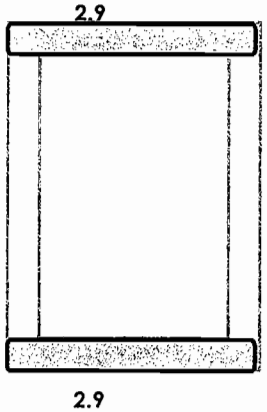

GOTERON	LONGITUD (ML)
1	0
2	2.9
3	2.9

TOTAL 5.80 M

RESIDENTE DE OBRA
ING. GLORIA MARTINEZ RODRIGUEZ

CONSTRUCTORA PROURVIKA S.A.DE C.V
ING. IVAN SILVA RUIZ

Este programa y/o proyecto de inversión es de carácter público, no es patrocinado ni promovido por partido político alguno, por partido político alguno, y sus recursos provienen de los impuestos que pagan todos los contribuyentes. Está prohibido el uso de este programa y/o proyecto de inversión con fines políticos, electorales, de lucro y otros distintos a los establecidos. Quien haga uso indebido de los recursos de este programa y/o proyecto de inversión, deberá ser denunciado y sancionado de acuerdo con la ley aplicable y ante la autoridad competente.

TESTIGO FOTOGRAFICO

"ESTA OBRA FUE REALIZADA CON RECURSOS PUBLICOS FEDERALES"

"ESTE PROGRAMA ES PUBLICO, AJENO A CUALQUIER PARTIDO POLITICO,QUEDA PROHIBIDO EL USO PARTA FINES OISTINTOS A LOS ESTABLECIOOS EN EL PROGRAMA"

PROURVIKA S.A DE C.V
MUNICIPIO DE CHIHUAHUA

OBRA: CONSTRUCCION DE CUARTOS EN DISTINTOS PUNTOS DE LA CIUDAD, ZONA 1.

BENEFICIARIO: VARGAS PEÑA GEORGINA
DOMICILIO : DESIERTO DE MOJAVE #3526 COL EL PORVENIR

FECHA: 28 DE DICIEMBRE DEL 2016.
PERIODO: 22/12/2016 AL 28/12/2016
No. CONTRATO: 200/2016
No. ESTIMACION: 7 (SIETE)

Testigo fotografico cuarto adosado

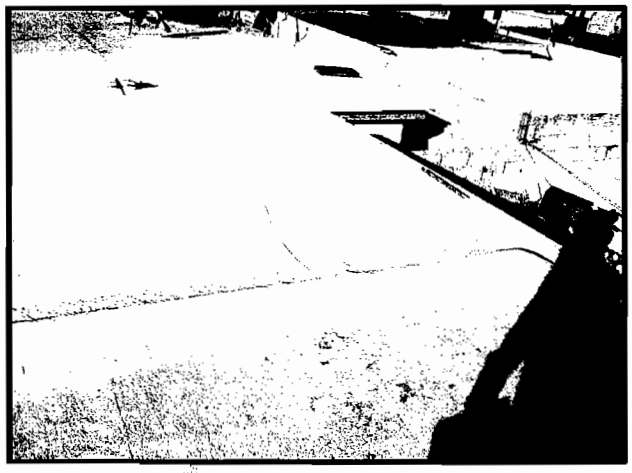

RESIDENTE DE OBRA
ING. GLORIA MARTINEZ RODRIGUEZ

CONSTRUCTORA PROURVIKA S.A.DE C.V
ING. IVAN SILVA RUIZ

Este programa y/o proyecto de inversión es de carácter público, no es patrocinado ni promovido por partido político alguno, por partido político alguno, y sus recursos provienen de los impuestos que pagan todos los contribuyentes. Está prohibido el uso de este programa y/o proyecto de inversión con fines políticos, electorales, de lucro y otros distintos a los establecidos. Quien haga uso indebido de los recursos de este programa y/o proyecto de inversión, deberá ser denunciado y sancionado de acuerdo con la ley aplicable y ante la autoridad competente.

"ESTA OBRA FUE REALIZADA CON RECURSOS PUBLICOS FEDERALES"
"ESTE PROGRAMA ES PUBLICO, AJENO A CUALQUIER PARTIDO POLITICO.QUEDA PROHIBIDO EL USO PARTA FINES DISTINTOS A LOS ESTABLECIDOS EN EL PROGRAMA"

GENERADOR

PROURVIKA S.A DE C.V

MUNICIPIO DE CHIHUAHUA

OBRA: CONSTRUCCION DE CUARTOS EN DISTINTOS PUNTOS DE LA CIUDAD, ZONA 1.

BENEFICIARIO: SALGADO CHAVIRA ISABEL

DOMICILIO : MINA SAN CARLO #17540 COL EL PORVENIR

FECHA: 28 DE DICIEMBRE DEL 2016.

PERIODO: 22/12/2016 AL 28/12/2016

No. CONTRATO: 200/2016

No. ESTIMACION: 7 (SIETE)

CLAVE	CONCEPTO :	VOLUMEN TOTAL DE CONCEPTO	
EXT. 12	Colocacion de botaguas de lamina galvanizada cal 26 de 10 cms x 10 cms, incluye, material necesario para su fijacion, cortes, desperdicios, fijacion a chaflan y/o pretil, mano de obra, herramientas y todo lo necesario para su correcta ejecucion P.U.O.T.	7.14	M

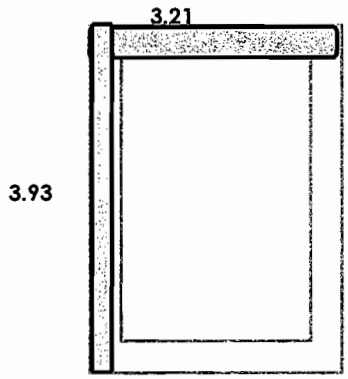

GOTERON	LONGITUD (ML)
1	3.93
2	3.21
3	0

TOTAL 7.14 M

RESIDENTE DE OBRA
ING. GLORIA MARTINEZ RODRIGUEZ

CONSTRUCTORA PROURVIKA S.A.DE C.V
ING. IVAN SILVA RUIZ

Este programa y/o proyecto de inversión es de carácter público, no es patrocinado ni promovido por partido político alguno, por partido político alguno, y sus recursos provienen de los impuestos que pagan todos los contribuyentes. Está prohibido el uso de este programa y/o proyecto de inversión con fines políticos, electorales, de lucro y otros distintos a los establecidos. Quien haga uso indebido de los recursos de este programa y/o proyecto de inversión, deberá ser denunciado y sancionado de acuerdo con la ley aplicable y ante la autoridad competente.

T E S T I G O F O T O G R A F I C O

"ESTA OBRA FUE REALIZADA CON RECURSOS PUBLICOS FEDERALES"

"ESTE PROGRAMA ES PUBLICO, AJENO A CUALQUIER PARTIDO POLITICO,QUEDA PROHIBIDO EL USO PARTA FINES DISTINTOS A LOS ESTABLECIDOS EN EL PROGRAMA"

PROURVIKA S.A DE C.V
M U N I C I P I O D E C H I H U A H U A

OBRA: **CONSTRUCCION DE CUARTOS EN DISTINTOS PUNTOS DE LA CIUDAD, ZONA 1.**

FECHA: 28 DE DICIEMBRE DEL 2016.
PERIODO: 22/12/2016 AL 28/12/2016

BENEFICIARIO: SALGADO CHAVIRA ISABEL
DOMICILIO : **MINA SAN CARLO #17540 COL EL PORVENIR**

No. CONTRATO: 200/2016
No. ESTIMACION: **7 (SIETE)**

Testigo fotografico cuarto adosado

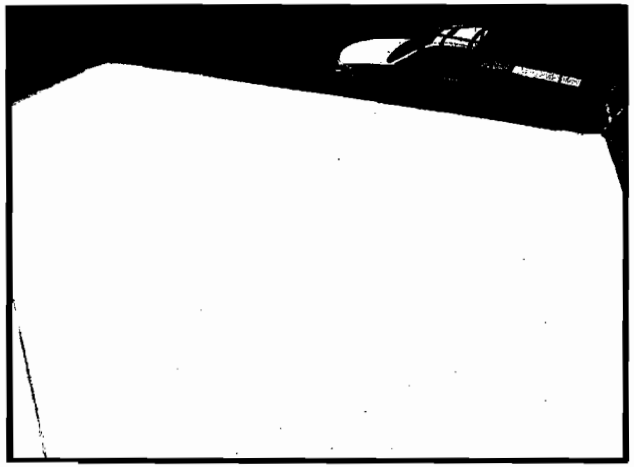

RESIDENTE DE OBRA
ING. GLORIA MARTINEZ RODRIGUEZ

CONSTRUCTORA PROURVIKA S.A.DE C.V
ING. IVAN SILVA RUIZ

Este programa y/o proyecto de inversión es de carácter público, no es patrocinado ni promovido por partido político alguno, por partido político alguno, y sus recursos provienen de los impuestos que pagan todos los contribuyentes. Está prohibido el uso de este programa y/o proyecto de inversión con fines políticos, electorales, de lucro y otros distintos a los establecidos. Quien haga uso indebido de los recursos de este programa y/o proyecto de inversión, deberá ser denunciado y sancionado de acuerdo con la ley aplicable y ante la autoridad competente.

"ESTA OBRA FUE REALIZADA CON RECURSOS PUBLICOS FEDERALES"

"ESTE PROGRAMA ES PUBLICO, AJENO A CUALQUIER PARTIDO POLITICO,QUEDA PROHIBIDO EL USO PARTA FINES DISTINTOS A LOS ESTABLECIDOS EN EL PROGRAMA"

GENERADOR

PROURVIKA S.A DE C.V

MUNICIPIO DE CHIHUAHUA

OBRA: CONSTRUCCION DE CUARTOS EN DISTINTOS PUNTOS DE LA CIUDAD, ZONA 1.

BENEFICIARIO: BEATRIZ RODRIGUEZ MARTINEZ

DOMICILIO : LOS ARCOS #3933 COL EL PORVENIR

FECHA: 28 DE DICIEMBRE DEL 2016.

PERIODO: 22/12/2016 AL 28/12/2016

No. CONTRATO: 200/2016

No. ESTIMACION: 7 (SIETE)

CLAVE	CONCEPTO :	VOLUMEN TOTAL DE CONCEPTO	
Ext. 12	Colocacion de botaguas de lamina galvanizada cal 26 de 10 cms x 10 cms, incluye, material necesario para su fijacion, cortes, desperdicios, fijacion a chaflan y/o pretil, mano de obra, herramientas y todo lo necesario para su correcta ejecucion P.U.O.T.	7.44	M

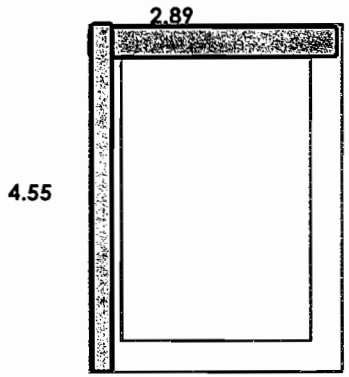

GOTERON	LONGITUD (ML)
1	4.55
2	2.89
3	0

TOTAL 7.44 M

RESIDENTE DE OBRA
ING. GLORIA MARTINEZ RODRIGUEZ

CONSTRUCTORA PROURVIKA S.A.DE C.V
ING. IVAN SILVA RUIZ

Este programa y/o proyecto de inversión es de carácter público, no es patrocinado ni promovido por partido político alguno, por partido político alguno, y sus recursos provienen de los impuestos que pagan todos los contribuyentes. Está prohibido el uso de este programa y/o proyecto de inversión con fines políticos, electorales, de lucro y otros distintos a los establecidos. Quien haga uso indebido de los recursos de este programa y/o proyecto de inversión, deberá ser denunciado y sancionado de acuerdo con la ley aplicable y ante la autoridad competente.

T E S T I G O F O T O G R A F I C O

"ESTA OBRA FUE REALIZADA CON RECURSOS PUBLICOS FEDERALES"

"ESTE PROGRAMA ES PUBLICO, AJENO A CUALQUIER PARTIDO POLITICO,QUEDA PROHIBIDO EL USO PARTA FINES DISTINTOS A LOS ESTABLECIDOS EN EL PROGRAMA"

PROURVIKA S.A DE C.V
MUNICIPIO DE CHIHUAHUA

OBRA: CONSTRUCCION DE CUARTOS EN DISTINTOS PUNTOS DE LA CIUDAD, ZONA 1.

FECHA: 28 DE DICIEMBRE DEL 2016.
PERIODO: 22/12/2016 AL 28/12/2016

BENEFICIARIO: BEATRIZ RODRIGUEZ MARTINEZ
DOMICILIO : LOS ARCOS #3933 COL EL PORVENIR

No. CONTRATO: 200/2016
No. ESTIMACION: 7 (SIETE)

Testigo fotografico cuarto adosado

RESIDENTE DE OBRA
ING. GLORIA MARTINEZ RODRIGUEZ

CONSTRUCTORA PROURVIKA S.A.DE C.V
ING. IVAN SILVA RUIZ

Este programa y/o proyecto de inversión es de carácter público, no es patrocinado ni promovido por partido político alguno, por partido político alguno, y sus recursos provienen de los impuestos que pagan todos los contribuyentes. Está prohibido el uso de este programa y/o proyecto de inversión con fines políticos, electorales, de lucro y otros distintos a los establecidos. Quien haga uso indebido de los recursos de este programa y/o proyecto de inversión, deberá ser denunciado y sancionado de acuerdo con la ley aplicable y ante la autoridad competente.

"ESTA OBRA FUE REALIZADA CON RECURSOS PUBLICOS FEDERALES"
"ESTE PROGRAMA ES PUBLICO, AJENO A CUALQUIER PARTIDO POLITICO,QUEDA PROHIBIDO EL USO PARTA FINES DISTINTOS A LOS ESTABLECIDOS EN EL PROGRAMA"

G E N E R A D O R

PROURVIKA S.A DE C.V

M U N I C I P I O D E C H I H U A H U A

OBRA: CONSTRUCCION DE CUARTOS EN DISTINTOS PUNTOS DE LA CIUDAD, ZONA 1.

FECHA: 28 DE DICIEMBRE DEL 2016.

PERIODO: 22/12/2016 AL 28/12/2016

BENEFICIARIO: DAISSY MACEDONIA RAMOS RAMOS

No. CONTRATO: 200/2016

DOMICILIO: MINA VICTORIA #3707 COL EL PORVENIR

No. ESTIMACION: 7 (SIETE)

CLAVE	CONCEPTO :	VOLUMEN TOTAL DE CONCEPTO	
EXT.10	Construccion de chaflan de 10 cms de altura por 10 cms de ancho con mortero-cemento arena incluye:materiales, desperdicios de los materiales, andamios, mano de obra, herramientas y todo lo necesario para su correcta ejecucion P.U.O,T.	4.43	ML

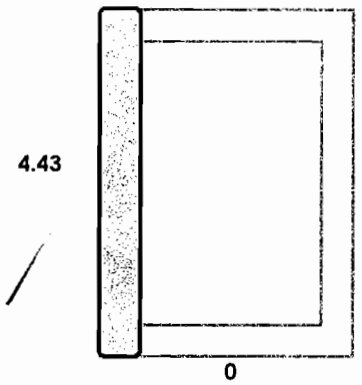

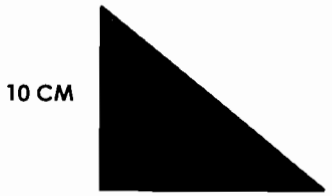

CHAFLAN	LONGITUD (ML)
1	0
2	4.43
3	0
4	

TOTAL **4.43 M**

RESIDENTE DE OBRA
ING. GLORIA MARTINEZ RODRIGUEZ

CONSTRUCTORA PROURVIKA S.A.DE C.V
ING. IVAN SILVA RUIZ

Este programa y/o proyecto de inversión es de carácter público, no es patrocinado ni promovido por partido político alguno, por partido político alguno, y sus recursos provienen de los impuestos que pagan todos los contribuyentes. Está prohibido el uso de este programa y/o proyecto de inversión con fines políticos, electorales, de lucro y otros distintos a los establecidos. Quien haga uso indebido de los recursos de este programa y/o proyecto de inversión, deberá ser denunciado y sancionado de acuerdo con la ley aplicable y ante la autoridad competente.

"ESTA OBRA FUE REALIZADA CON RECURSOS PUBLICOS FEDERALES"

"ESTE PROGRAMA ES PUBLICO, AJENO A CUALQUIER PARTIDO POLITICO,QUEDA PROHIBIDO EL USO PARTA FINES DISTINTOS A LOS ESTABLECIDOS EN EL PROGRAMA"

GENERADOR

PROURVIKA S.A DE C.V

MUNICIPIO DE CHIHUAHUA

OBRA: CONSTRUCCION DE CUARTOS EN DISTINTOS PUNTOS DE LA CIUDAD, ZONA 1.

BENEFICIARIO: DAISSY MACEDONIA RAMOS RAMOS

DOMICILIO : MINA VICTORIA #3707 COL EL PORVENIR

FECHA: 28 DE DICIEMBRE DEL 2016.

PERIODO: 22/12/2016 AL 28/12/2016

No. CONTRATO: 200/2016

No. ESTIMACION: 7 (SIETE)

CLAVE	CONCEPTO :	VOLUMEN TOTAL DE CONCEPTO	
EXT. 12	Colocacion de botaguas de lamina galvanizada cal 26 de 10 cms x 10 cms, incluye, material necesario para su fijacion, cortes, desperdicios, fijacion a chaflan y/o pretil, mano de obra, herramientas y todo lo necesario para su correcta ejecucion P.U.O.T.	10.43	M

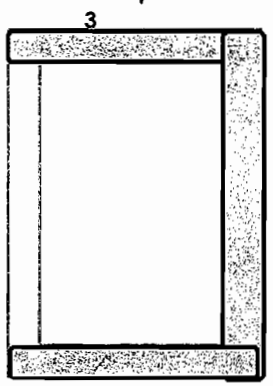

GOTERON	LONGITUD (ML)
1	4.43
2	3
3	3

TOTAL 10.43 M

RESIDENTE DE OBRA
ING. GLORIA MARTINEZ RODRIGUEZ

CONSTRUCTORA PROURVIKA S.A.DE C.V
ING. IVAN SILVA RUIZ

Este programa y/o proyecto de inversión es de carácter público, no es patrocinado ni promovido por partido político alguno, por partido político alguno, y sus recursos provienen de los impuestos que pagan todos los contribuyentes. Está prohibido el uso de este programa y/o proyecto de inversión con fines políticos, electorales, de lucro y otros distintos a los establecidos. Quien haga uso indebido de los recursos de este programa y/o proyecto de inversión, deberá ser denunciado y sancionado de acuerdo con la ley aplicable y ante la autoridad competente.

T E S T I G O F O T O G R A F I C O

"ESTA OBRA FUE REALIZADA CON RECURSOS PUBLICOS FEDERALES"

"ESTE PROGRAMA ES PUBLICO, AJENO A CUALQUIER PARTIDO POLITICO,QUEDA PROHIBIDO EL USO PARTA FINES DISTINTOS A LOS ESTABLECIDOS EN EL PROGRAMA"

PROURVIKA S.A DE C.V
MUNICIPIO DE CHIHUAHUA

OBRA: CONSTRUCCION DE CUARTOS EN DISTINTOS PUNTOS DE LA CIUDAD, ZONA 1.

FECHA: 28 DE DICIEMBRE DEL 2016.
PERIODO: 22/12/2016 AL 28/12/2016

BENEFICIARIO: DAISSY MACEDONIA RAMOS RAMOS
DOMICILIO : MINA VICTORIA #3707 COL EL PORVENIR

No. CONTRATO: 200/2016
No. ESTIMACION: 7 (SIETE)

Testigo fotografico cuarto adosado

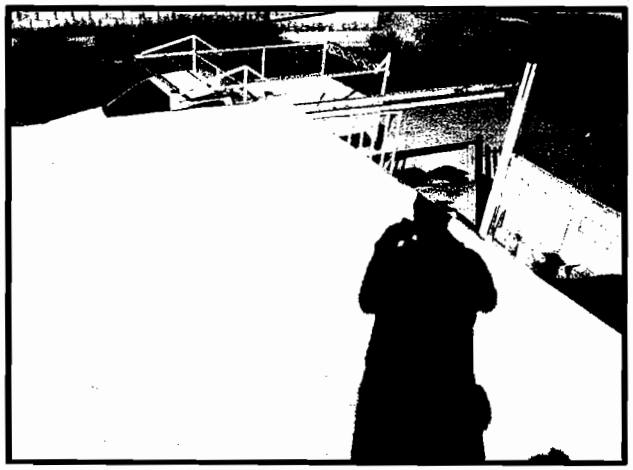

RESIDENTE DE OBRA
ING. GLORIA MARTINEZ RODRIGUEZ

CONSTRUCTORA PROURVIKA S.A.DE C.V
ING. IVAN SILVA RUIZ

Este programa y/o proyecto de inversión es de carácter público, no es patrocinado ni promovido por partido político alguno, por partido político alguno, y sus recursos provienen de los impuestos que pagan todos los contribuyentes. Está prohibido el uso de este programa y/o proyecto de inversión con fines políticos, electorales, de lucro y otros distintos a los establecidos. Quien haga uso indebido de los recursos de este programa y/o proyecto de inversión, deberá ser denunciado y sancionado de acuerdo con la ley aplicable y ante la autoridad competente.

"ESTA OBRA FUE REALIZADA CON RECURSOS PUBLICOS FEDERALES"
"ESTE PROGRAMA ES PUBLICO, AJENO A CUALQUIER PARTIDO POLITICO,QUEDA PROHIBIDO EL USO PARTA FINES DISTINTOS A LOS ESTABLECIDOS EN EL PROGRAMA"

GENERADOR

PROURVIKA S.A DE C.V

M U N I C I P I O D E C H I H U A H U A

OBRA: **CONSTRUCCION DE CUARTOS EN DISTINTOS PUNTOS DE LA CIUDAD, ZONA 1.**

BENEFICIARIO: MARIA ROSARIO GARCIA CARRANZA

DOMICILIO : **DESIERTO DE SONORA #3502 COL EL PORVENIR**

FECHA: 28 DE DICIEMBRE DEL 2016.

PERIODO: 22/12/2016 AL 28/12/2016

No. CONTRATO: **200/2016**

No. ESTIMACION: **7 (SIETE)**

CLAVE	CONCEPTO :	VOLUMEN TOTAL DE CONCEPTO	
Ext 12	**Colocacion de botaguas de lamina galvanizada cal 26 de 10 cms x 10 cms, incluye, material necesario para su fijacion, cortes, desperdicios, fijacion a chaflan y/o pretil, mano de obra, herramientas y todo lo necesario para su correcta ejecucion P.U.O.T.**	**4.24**	**M**

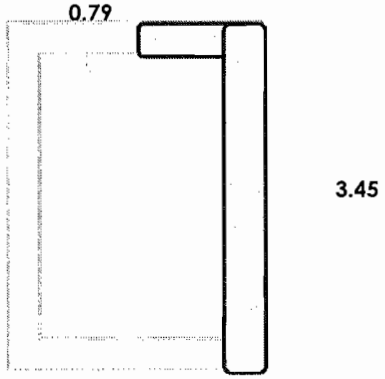

GOTERON	LONGITUD (ML)
1	3.45
2	0.79
3	0

TOTAL **4.24 M**

RESIDENTE DE OBRA
ING. GLORIA MARTINEZ RODRIGUEZ

CONSTRUCTORA PROURVIKA S.A.DE C.V
ING. IVAN SILVA RUIZ

Este programa y/o proyecto de inversión es de carácter público, no es patrocinado ni promovido por partido político alguno, por partido político alguno, y sus recursos provienen de los impuestos que pagan todos los contribuyentes. Está prohibido el uso de este programa y/o proyecto de inversión con fines políticos, electorales, de lucro y otros distintos a los establecidos. Quien haga uso indebido de los recursos de este programa y/o proyecto de inversión, deberá ser denunciado y sancionado de acuerdo con la ley aplicable y ante la autoridad competente.

"ESTA OBRA FUE REALIZADA CON RECURSOS PUBLICOS FEDERALES"

"ESTE PROGRAMA ES PUBLICO, AJENO A CUALQUIER PARTIDO POLITICO,QUEDA PROHIBIDO EL USO PARTA FINES DISTINTOS A LOS ESTABLECIDOS EN EL PROGRAMA"

PROURVIKA S.A DE C.V
MUNICIPIO DE CHIHUAHUA

OBRA: CONSTRUCCION DE CUARTOS EN DISTINTOS PUNTOS DE LA CIUDAD, ZONA 1.

FECHA: 28 DE DICIEMBRE DEL 2016.
PERIODO: 22/12/2016 AL 28/12/2016

BENEFICIARIO: MARIA ROSARIO GARCIA CARRANZA
DOMICILIO : DESIERTO DE SONORA #3502 COL EL PORVENIR

No. CONTRATO: 200/2016
No. ESTIMACION: 7 (SIETE)

Testigo fotografico cuarto adosado

RESIDENTE DE OBRA
ING. GLORIA MARTINEZ RODRIGUEZ

CONSTRUCTORA PROURVIKA S.A.DE C.V
ING. IVAN SILVA RUIZ

Este programa y/o proyecto de inversión es de carácter público, no es patrocinado ni promovido por partido político alguno, por partido político alguno, y sus recursos provienen de los impuestos que pagan todos los contribuyentes. Está prohibido el uso de este programa y/o proyecto de inversión con fines políticos, electorales, de lucro y otros distintos a los establecidos. Quien haga uso indebido de los recursos de este programa y/o proyecto de inversión, deberá ser denunciado y sancionado de acuerdo con la ley aplicable y ante la autoridad competente.

"ESTA OBRA FUE REALIZAOA CON RECURSOS PUBLICOS FEDERALES"
"ESTE PROGRAMA ES PUBLICO, AJENO A CUALQUIER PARTIDO POLITICO.QUEDA PROHIBIDO EL USO PARTA FINES DISTINTOS A LOS ESTABLECIDOS EN EL PROGRAMA"

GENERADOR

PROURVIKA S.A DE C.V

M U N I C I P I O D E C H I H U A H U A

OBRA: CONSTRUCCION DE CUARTOS EN DISTINTOS PUNTOS DE LA CIUDAD, ZONA 1.

BENEFICIARIO: CARLOS GUSTAVO CHAVIRA GOMEZ

DOMICILIO : C.RIO GUADIANA # 1810 COL. RIVERAS DE SACRAMENTO

FECHA: 28 DE DICIEMBRE DEL 2016.

PERIODO: 22/12/2016 AL 28/12/2016

No. CONTRATO: 200/2016

No. ESTIMACION: 7 (SIETE)

CLAVE	CONCEPTO :	VOLUMEN TOTAL DE CONCEPTO	
EXT 12	Colocacion de botaguas de lamina galvanizada cal 26 de 10 cms x 10 cms, incluye, material necesario para su fijacion, cortes, desperdicios, fijacion a chaflan y/o pretil, mano de obra, herramientas y todo lo necesario para su correcta ejecucion P.U.O.T.	7.50	M

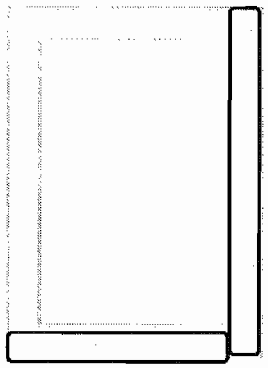

GOTERON	LONGITUD (ML)
1	0
2	4.2
3	3.3
4	

TOTAL **7.50 M**

RESIDENTE DE OBRA
ING. GLORIA MARTINEZ RODRIGUEZ

CONSTRUCTORA PROURVIKA S.A.DE C.V
ING. IVAN SILVA RUIZ

Este programa y/o proyecto de inversión es de carácter público, no es patrocinado ni promovido por partido político alguno, por partido político alguno, y sus recursos provienen de los impuestos que pagan todos los contribuyentes. Está prohibido el uso de este programa y/o proyecto de inversión con fines políticos, electorales, de lucro y otros distintos a los establecidos. Quien haga uso indebido de los recursos de este programa y/o proyecto de inversión, deberá ser denunciado y sancionado de acuerdo con la ley aplicable y ante la autoridad competente.

T E S T I G O F O T O G R A F I C O

"ESTA OBRA FUE REALIZADA CON RECURSOS PUBLICOS FEDERALES"

"ESTE PROGRAMA ES PUBLICO, AJENO A CUALQUIER PARTIDO POLITICO,QUEDA PROHIBIDO EL USO PARTA FINES DISTINTOS A LOS ESTABLECIDOS EN EL PROGRAMA"

PROURVIKA S.A DE C.V
M U N I C I P I O D E C H I H U A H U A

OBRA: **CONSTRUCCION DE CUARTOS EN DISTINTOS PUNTOS DE LA CIUDAD, ZONA 1.**

BENEFICIARIO: CARLOS GUSTAVO CHAVIRA GOMEZ
DOMICILIO : **C.RIO GUADIANA # 1810 COL. RIVERAS DE SACRAMENTO**

FECHA: 28 DE DICIEMBRE DEL 2016.
PERIODO: 22/12/2016 AL 28/12/2016
No. CONTRATO: **200/2016**
No. ESTIMACION: **7 (SIETE)**

Testigo fotografico cuarto adosado

RESIDENTE DE OBRA
ING. GLORIA MARTINEZ RODRIGUEZ

CONSTRUCTORA PROURVIKA S.A.DE C.V
ING. IVAN SILVA RUIZ

Este programa y/o proyecto de inversión es de carácter público, no es patrocinado ni promovido por partido político alguno, por partido político alguno, y sus recursos provienen de los impuestos que pagan todos los contribuyentes Está prohibido el uso de este programa y/o proyecto de inversión con fines políticos, electorales, de lucro y otros distintos a los establecidos. Quien haga uso indebido de los recursos de este programa y/o proyecto de inversión, deberá ser denunciado y sancionado de acuerdo con la ley aplicable y ante la autoridad competente

"ESTA OBRA FUE REALIZADA CON RECURSOS PUBLICOS FEDERALES"
"ESTE PROGRAMA ES PUBLICO, AJENO A CUALQUIER PARTIDO POLITICO,QUEDA PROHIBIDO EL USO PARTA FINES DISTINTOS A LOS ESTABLECIDOS EN EL PROGRAMA"

GENERADOR

PROURVIKA S.A DE C.V

M U N I C I P I O D E C H I H U A H U A

OBRA: CONSTRUCCION DE CUARTOS EN DISTINTOS PUNTOS DE LA CIUDAD, ZONA 1.

FECHA: 28 DE DICIEMBRE DEL 2016.
PERIODO: 22/12/2016 AL 28/12/2016

BENEFICIARIO: ESTHER PEÑA SOTO
DOMICILIO : C.RIO RINH # 2427 COL. RIVERAS DE SACRAMENTO

No. CONTRATO: 200/2016
No. ESTIMACION: 7 (SIETE)

CLAVE	CONCEPTO :	VOLUMEN TOTAL DE CONCEPTO	
EXT 12	Colocacion de botaguas de lamina galvanizada cal 26 de 10 cms x 10 cms, incluye, material necesario para su fijacion, cortes, desperdicios, fijacion a chaflan y/o pretil, mano de obra, herramientas y todo lo necesario para su correcta ejecucion P.U.O.T.	5.74	M

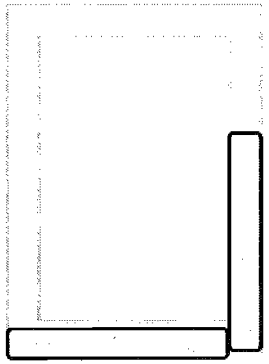

GOTERON	LONGITUD (ML)
1	0
2	2.36
3	3.38
4	

TOTAL **5.74 M**

RESIDENTE DE OBRA
ING. GLORIA MARTINEZ RODRIGUEZ

CONSTRUCTORA PROURVIKA S.A.DE C.V
ING. IVAN SILVA RUIZ

Este programa y/o proyecto de inversión es de carácter público, no es patrocinado ni promovido por partido político alguno, por partido político alguno, y sus recursos provienen de los impuestos que pagan todos los contribuyentes. Está prohibido el uso de este programa y/o proyecto de inversión con fines políticos, electorales, de lucro y otros distintos a los establecidos. Quien haga uso indebido de los recursos de este programa y/o proyecto de inversión, deberá ser denunciado y sancionado de acuerdo con la ley aplicable y ante la autoridad competente.

T E S T I G O F O T O G R A F I C O

"ESTA OBRA FUE REALIZADA CON RECURSOS PUBLICOS FEDERALES"

"ESTE PROGRAMA ES PUBLICO, AJENO A CUALQUIER PARTIDO POLITICO,QUEDA PROHIBIDO EL USO PARTA FINES DISTINTOS A LOS ESTABLECIDOS EN EL PROGRAMA"

PROURVIKA S.A DE C.V

M U N I C I P I O D E C H I H U A H U A

OBRA: **CONSTRUCCION DE CUARTOS EN DISTINTOS PUNTOS DE LA CIUDAD, ZONA 1.**

FECHA: 28 DE DICIEMBRE DEL 2016.

PERIODO: 22/12/2016 AL 28/12/2016

BENEFICIARIO: ESTHER PEÑA SOTO

DOMICILIO : **C.RIO RINH # 2427 COL. RIVERAS DE SACRAMENTO**

No. CONTRATO: 200/2016

No. ESTIMACION: **7 (SIETE)**

Testigo fotografico cuarto adosado

RESIDENTE DE OBRA
ING. GLORIA MARTINEZ RODRIGUEZ

CONSTRUCTORA PROURVIKA S.A.DE C.V
ING. IVAN SILVA RUIZ

Este programa y/o proyecto de inversión es de carácter público, no es patrocinado ni promovido por partido político alguno, por partido político alguno, y sus recursos provienen de los impuestos que pagan todos los contribuyentes Está prohibido el uso de este programa y/o proyecto de inversión con fines políticos, electorales, de lucro y otros distintos a los establecidos Quien haga uso indebido de los recursos de este programa y/o proyecto de inversión, deberá ser denunciado y sancionado de acuerdo con la ley aplicable y ante la autoridad competente

"ESTA OBRA FUE REALIZADA CON RECURSOS PUBLICOS FEDERALES"

"ESTE PROGRAMA ES PUBLICO, AJENO A CUALQUIER PARTIDO POLITICO,QUEDA PROHIBIDO EL USO PARTA FINES DISTINTOS A LOS ESTABLECIDDS EN EL PROGRAMA"

GENERADOR

PROURVIKA S.A DE C.V

M U N I C I P I O D E C H I H U A H U A

OBRA: CONSTRUCCION DE CUARTOS EN DISTINTOS PUNTOS DE LA CIUDAD, ZONA 1.

BENEFICIARIO: CLAUDIA NATIVIDAD RODRIGUEZ ACEVEZ

DOMICILIO : C.RIO ODRA # 1625 COL. RIVERAS DE SACRAMENTO

FECHA: 28 DE DICIEMBRE DEL 2016.

PERIODO: 22/12/2016 AL 28/12/2016

No. CONTRATO: 200/2016

No. ESTIMACION: 7 (SIETE)

CLAVE	CONCEPTO :	VOLUMEN TOTAL DE CONCEPTO	
EXT 12	Colocacion de botaguas de lamina galvanizada cal 26 de 10 cms x 10 cms, incluye, material necesario para su fijacion, cortes, desperdicios, fijacion a chaflan y/o pretil, mano de obra, herramientas y todo lo necesario para su correcta ejecucion P.U.O.T.	8.08	M

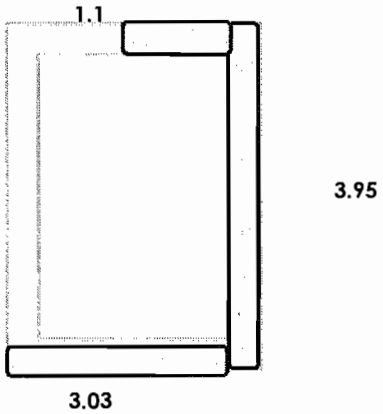

GOTERON	LONGITUD (ML)
1	1.1
2	3.95
3	3.03
4	

TOTAL 8.08 M

RESIDENTE DE OBRA
ING. GLORIA MARTINEZ RODRIGUEZ

CONSTRUCTORA PROURVIKA S.A.DE C.V
ING. IVAN SILVA RUIZ

Este programa y/o proyecto de inversión es de carácter público, no es patrocinado ni promovido por partido político alguno, por partido político alguno, y sus recursos provienen de los impuestos que pagan todos los contribuyentes. Está prohibido el uso de este programa y/o proyecto de inversión con fines políticos, electorales, de lucro y otros distintos a los establecidos. Quien haga uso indebido de los recursos de este programa y/o proyecto de inversión, deberá ser denunciado y sancionado de acuerdo con la ley aplicable y ante la autoridad competente.

T E S T I G O F O T O G R A F I C O

"ESTA OBRA FUE REALIZADA CON RECURSOS PUBLICOS FEDERALES"

"ESTE PROGRAMA ES PUBLICO, AJENO A CUALQUIER PARTIDO POLITICO,QUEOA PROHIBIDO EL USO PARTA FINES DISTINTOS A LOS ESTABLECIDOS EN EL PROGRAMA"

PROURVIKA S.A DE C.V
M U N I C I P I O D E C H I H U A H U A

OBRA: CONSTRUCCION DE CUARTOS EN DISTINTOS PUNTOS DE LA CIUDAD, ZONA 1.

FECHA: 28 DE DICIEMBRE DEL 2016.
PERIODO: 22/12/2016 AL 28/12/2016

BENEFICIARIO: CLAUDIA NATIVIDAD RODRIGUEZ ACEVEZ
DOMICILIO : C.RIO ODRA # 1625 COL. RIVERAS DE SACRAMENTO

No. CONTRATO: 200/2016
No. ESTIMACION: 7 (SIETE)

Testigo fotografico cuarto adosado

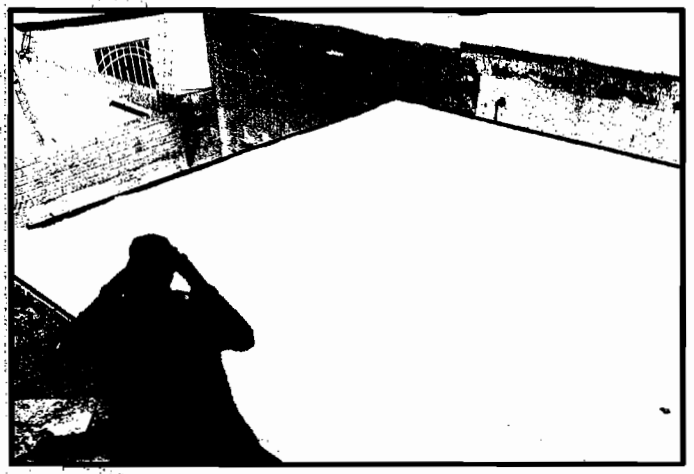

RESIDENTE DE OBRA
ING. GLORIA MARTINEZ RODRIGUEZ

CONSTRUCTORA PROURVIKA S.A.DE C.V
ING. IVAN SILVA RUIZ

Este programa y/o proyecto de inversión es de caracter público, no es patrocinado ni promovido por partido político alguno, por partido político alguno, y sus recursos provienen de los impuestos que pagan todos los contribuyentes. Está prohibido el uso de este programa y/o proyecto de inversión con fines políticos, electorales, de lucro y otros distintos a los establecidos. Quien haga uso indebido de los recursos de este programa y/o proyecto de inversión, deberá ser denunciado y sancionado de acuerdo con la ley aplicable y ante la autoridad competente

"ESTA OBRA FUE REALIZADA CON RECURSOS PUBLICOS FEDERALES"
"ESTE PROGRAMA ES PUBLICO, AJENO A CUALQUIER PARTIDO POLITICO.DUEDA PRDHIBIDO EL USO PARTA FINES DISTINTOS A LOS ESTABLECIDOS EN EL PROGRAMA"

GENERADOR

PROURVIKA S.A DE C.V

M U N I C I P I O D E C H I H U A H U A

OBRA: CONSTRUCCION DE CUARTOS EN DISTINTOS PUNTOS DE LA CIUDAD, ZONA 1.

BENEFICIARIO: ALICIA CELIS JUAREZ

DOMICILIO : C.RIO EBRO # 2202 COL. RIVERAS DE SACRAMENTO

FECHA: 28 DE DICIEMBRE DEL 2016.

PERIODO: 22/12/2016 AL 28/12/2016

No. CONTRATO: 200/2016

No. ESTIMACION: 7 (SIETE)

CLAVE	CONCEPTO :	VOLUMEN TOTAL DE CONCEPTO	
Ext 12	Colocacion de botaguas de lamina galvanizada cal 26 de 10 cms x 10 cms, incluye, material necesario para su fijacion, cortes, desperdicios, fijacion a chaflan y/o pretil, mano de obra, herramientas y todo lo necesario para su correcta ejecucion P.U.O.T.	11.70	M

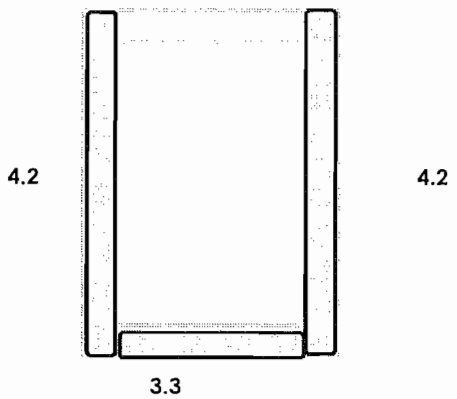

GOTERON	LONGITUD (ML)
1	4.2
2	4.2
3	3.3
4	

TOTAL 11.70 M

RESIDENTE DE OBRA
ING. GLORIA MARTINEZ RODRIGUEZ

CONSTRUCTORA PROURVIKA S.A.DE C.V
ING. IVAN SILVA RUIZ

Este programa y/o proyecto de inversión es de carácter público, no es patrocinado ni promovido por partido político alguno, por partido político alguno, y sus recursos provienen de los impuestos que pagan todos los contribuyentes. Está prohibido el uso de este programa y/o proyecto de inversión con fines políticos, electorales, de lucro y otros distintos a los establecidos. Quien haga uso indebido de los recursos de este programa y/o proyecto de inversión, deberá ser denunciado y sancionado de acuerdo con la ley aplicable y ante la autoridad competente.

T E S T I G O F O T O G R A F I C O

"ESTA OBRA FUE REALIZADA CON RECURSOS PUBLICOS FEDERALES"

"ESTE PROGRAMA ES PUBLICO, AJENO A CUALQUIER PARTIDO POLITICO,QUEDA PROHIBIDO EL USO PARTA FINES DISTINTOS A LOS ESTABLECIDOS EN EL PROGRAMA"

PROURVIKA S.A DE C.V
M U N I C I P I O D E C H I H U A H U A

OBRA: CONSTRUCCION DE CUARTOS EN DISTINTOS PUNTOS DE LA CIUDAD, ZONA 1.

FECHA: 28 DE DICIEMBRE DEL 2016.
PERIODO: 22/12/2016 AL 28/12/2016

BENEFICIARIO: ALICIA CELIS JUAREZ
DOMICILIO : C.RIO EBRO # 2202 COL. RIVERAS DE SACRAMENTO

No. CONTRATO: 200/2016
No. ESTIMACION: 7 (SIETE)

Testigo fotografico cuarto adosado

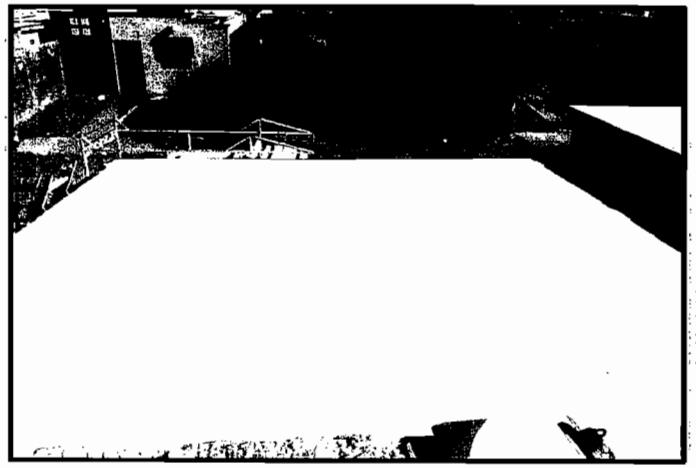

RESIDENTE DE OBRA
ING. GLORIA MARTINEZ RODRIGUEZ

CONSTRUCTORA PROURVIKA S.A.DE C.V
ING. IVAN SILVA RUIZ

Este programa y/o proyecto de inversión es de carácter público, no es patrocinado ni promovido por partido político alguno, por partido político alguno, y sus recursos provienen de los impuestos que pagan todos los contribuyentes. Está prohibido el uso de este programa y/o proyecto de inversión con fines políticos, electorales, de lucro y otros distintos a los establecidos. Quien haga uso indebido de los recursos de este programa y/o proyecto de inversión, deberá ser denunciado y sancionado de acuerdo con la ley aplicable y ante la autoridad competente.

"ESTA OBRA FUE REALIZADA CON RECURSOS PUBLICOS FEDERALES"
"ESTE PROGRAMA ES PUBLICO, AJENO A CUALQUIER PARTIDO POLITICO,QUEDA PROHIBIDO EL USO PARTA FINES DISTINTOS A LOS ESTABLECIDOS EN EL PROGRAMA"

GENERADOR

PROURVIKA S.A DE C.V

M U N I C I P I O D E C H I H U A H U A

OBRA: CONSTRUCCION DE CUARTOS EN DISTINTOS PUNTOS DE LA CIUDAD, ZONA 1.

BENEFICIARIO: RAMONA MARGARITA VALENZUELA Q,

DOMICILIO : PVD DESIERTO DE SONORA #3321 COL EL PORVENIR

FECHA: 28 DE DICIEMBRE DEL 2016.

PERIODO: 22/12/2016 AL 28/12/2016

No. CONTRATO: 200/2016

No. ESTIMACION: 7 (SIETE)

CLAVE	CONCEPTO :	VOLUMEN TOTAL DE CONCEPTO	
Ext. 101	Colocacion de botaguas de lamina galvanizada cal 26 de 10 cms x 10 cms, incluye, material necesario para su fijacion, cortes, desperdicios, fijacion a chaflan y/o pretil, mano de obra, herramientas y todo lo necesario para su correcta ejecucion P.U.O.T.	7.44	M

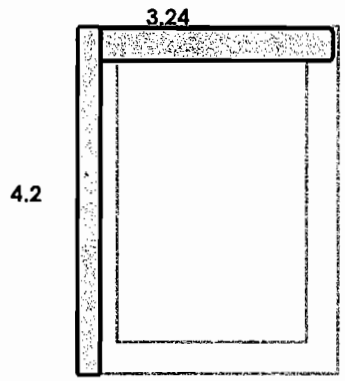

GOTERON	LONGITUD (ML)
1	4.2
2	3.24
3	0

TOTAL **7.44 M**

RESIDENTE DE OBRA
ING. GLORIA MARTINEZ RODRIGUEZ

CONSTRUCTORA PROURVIKA S.A.DE C.V
ING. IVAN SILVA RUIZ

Este programa y/o proyecto de inversión es de carácter público, no es patrocinado ni promovido por partido político alguno, por partido político alguno, y sus recursos provienen de los impuestos que pagan todos los contribuyentes. Está prohibido el uso de este programa y/o proyecto de inversión con fines políticos, electorales, de lucro y otros distintos a los establecidos. Quien haga uso indebido de los recursos de este programa y/o proyecto de inversión, deberá ser denunciado y sancionado de acuerdo con la ley aplicable y ante la autoridad competente.

T E S T I G O F O T O G R A F I C O

"ESTA OBRA FUE REALIZADA CON RECURSOS PUBLICOS FEDERALES"

"ESTE PROGRAMA ES PUBLICO, AJENO A CUALQUIER PARTIDO POLITICO,QUEDA PROHIBIDO EL USO PARTA FINES DISTINTOS A LOS ESTABLECIDOS EN EL PROGRAMA"

PROURVIKA S.A DE C.V
M U N I C I P I O D E C H I H U A H U A

OBRA: CONSTRUCCION DE CUARTOS EN DISTINTOS PUNTOS DE LA CIUDAD, ZONA 1.

BENEFICIARIO: RAMONA MARGARITA VALENZUELA Q,
DOMICILIO : PVD DESIERTO DE SONORA #3321 COL EL PORVENIR

FECHA: 28 DE DICIEMBRE DEL 2016.
PERIODO: 22/12/2016 AL 28/12/2016
No. CONTRATO: 200/2016
No. ESTIMACION: 7 (SIETE)

Testigo fotografico cuarto adosado

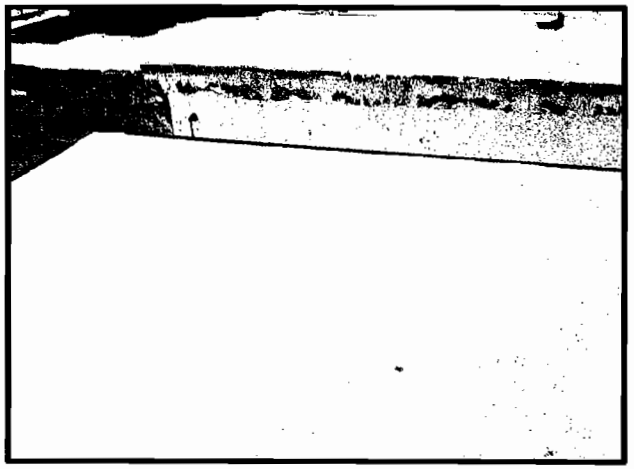

RESIDENTE DE OBRA
ING. GLORIA MARTINEZ RODRIGUEZ

CONSTRUCTORA PROURVIKA S.A.DE C.V
ING. IVAN SILVA RUIZ

Este programa y/o proyecto de inversión es de carácter público, no es patrocinado ni promovido por partido político alguno, por partido político alguno, y sus recursos provienen de los impuestos que pagan todos los contribuyentes. Está prohibido el uso de este programa y/o proyecto de inversión con fines políticos, electorales, de lucro y otros distintos a los establecidos. Quien haga uso indebido de los recursos de este programa y/o proyecto de inversión, deberá ser denunciado y sancionado de acuerdo con la ley aplicable y ante la autoridad competente.

"ESTA OBRA FUE REALIZADA CON RECURSOS PUBLICOS FEDERALES"
"ESTE PROGRAMA ES PUBLICO, AJENO A CUALQUIER PARTIOO POLITICO,OUEDA PROHIBIDO EL USO PARTA FINES DISTINTOS A LOS ESTABLECIOOS EN EL PROGRAMA"

GENERADOR

PROURVIKA S.A DE C.V

MUNICIPIO DE CHIHUAHUA

OBRA: CONSTRUCCION DE CUARTOS EN DISTINTOS PUNTOS DE LA CIUDAD, ZONA 1.

BENEFICIARIO: MARISELA LOPEZ GUTIERREZ

DOMICILIO : DEL ADOBE #3506 COL LADRILLERAS

FECHA: 28 DE DICIEMBRE DEL 2016.

PERIODO: 22/12/2016 AL 28/12/2016

No. CONTRATO: 200/2016

No. ESTIMACION: 7 (SIETE)

CLAVE	CONCEPTO :	VOLUMEN TOTAL DE CONCEPTO	
EXT. 12	Colocacion de botaguas de lamina galvanizada cal 26 de 10 cms x 10 cms, incluye, material necesario para su fijacion, cortes, desperdicios, fijacion a chaflan y/o pretil, mano de obra, herramientas y todo lo necesario para su correcta ejecucion P.U.O.T.	11.97	M

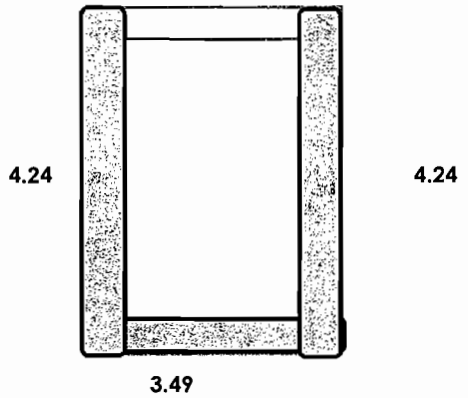

GOTERON	LONGITUD (ML)
1	4.24
2	4.24
3	3.49

TOTAL 11.97 M

RESIDENTE DE OBRA
ING. GLORIA MARTINEZ RODRIGUEZ

CONSTRUCTORA PROURVIKA S.A.DE C.V
ING. IVAN SILVA RUIZ

Este programa y/o proyecto de inversión es de carácter público, no es patrocinado ni promovido por partido político alguno, por partido político alguno, y sus recursos provienen de los impuestos que pagan todos los contribuyentes. Está prohibido el uso de este programa y/o proyecto de inversión con fines políticos, electorales, de lucro y otros distintos a los establecidos. Quien haga uso indebido de los recursos de este programa y/o proyecto de inversión, deberá ser denunciado y sancionado de acuerdo con la ley aplicable y ante la autoridad competente.

T E S T I G O F O T O G R A F I C O

"ESTA OBRA FUE REALIZADA CON RECURSOS PUBLICOS FEDERALES"

"ESTE PROGRAMA ES PUBLICO, AJENO A CUALQUIER PARTIDO POLITICO,QUEDA PROHIBIDO EL USO PARTA FINES DISTINTOS A LOS ESTABLECIDOS EN EL PROGRAMA"

PROURVIKA S.A DE C.V
MUNICIPIO DE CHIHUAHUA

OBRA: CONSTRUCCION DE CUARTOS EN DISTINTOS PUNTOS DE LA CIUDAD, ZONA 1.

FECHA: 28 DE DICIEMBRE DEL 2016.
PERIODO: 22/12/2016 AL 28/12/2016

BENEFICIARIO: MARISELA LOPEZ GUTIERREZ
DOMICILIO : DEL ADOBE #3506 COL LADRILLERAS Norte.

No. CONTRATO: 200/2016
No. ESTIMACION: 7 (SIETE)

Testigo fotografico cuarto adosado

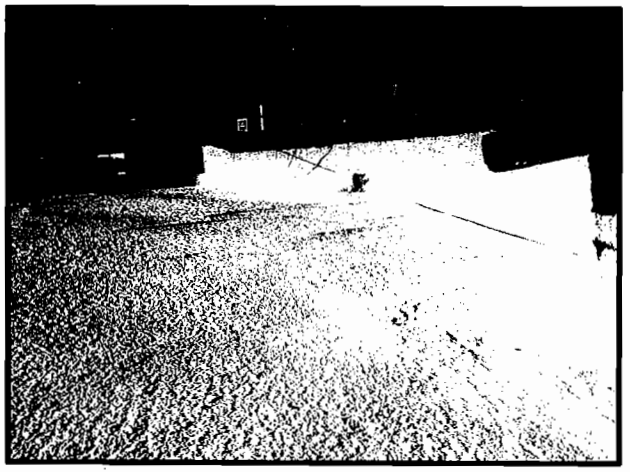

RESIDENTE DE OBRA
ING. GLORIA MARTINEZ RODRIGUEZ

CONSTRUCTORA PROURVIKA S.A.DE C.V
ING. IVAN SILVA RUIZ

Este programa y/o proyecto de inversión es de carácter público, no es patrocinado ni promovido por partido político alguno, por partido político alguno, y sus recursos provienen de los impuestos que pagan todos los contribuyentes. Está prohibido el uso de este programa y/o proyecto de inversión con fines políticos, electorales, de lucro y otros distintos a los establecidos. Quien haga uso indebido de los recursos de este programa y/o proyecto de inversión, deberá ser denunciado y sancionado de acuerdo con la ley aplicable y ante la autoridad competente.

"ESTA OBRA FUE REALIZADA CON RECURSOS PUBLICOS FEDERALES"
"ESTE PROGRAMA ES PUBLICO, AJENO A CUALQUIER PARTIDO POLITICO,QUEDA PROHIBIDO EL USO PARTA FINES DISTINTOS A LOS ESTABLECIDOS EN EL PROGRAMA"

GENERADOR

PROURVIKA S.A DE C.V

M U N I C I P I O D E C H I H U A H U A

OBRA: CONSTRUCCION DE CUARTOS EN DISTINTOS PUNTOS DE LA CIUDAD, ZONA 1.

BENEFICIARIO: CESAR LARA SILORO

DOMICILIO : DEL YESO #3501 COL LADRILLERAS Norte

FECHA: 28 DE DICIEMBRE DEL 2016.

PERIODO: 22/12/2016 AL 28/12/2016

No. CONTRATO: 200/2016

No. ESTIMACION: 7 (SIETE)

CLAVE	CONCEPTO :	VOLUMEN TOTAL DE CONCEPTO	
EXT. 12	Colocacion de botaguas de lamina galvanizada cal 26 de 10 cms x 10 cms, incluye, material necesario para su fijacion, cortes, desperdicios, fijacion a chaflan y/o pretil, mano de obra, herramientas y todo lo necesario para su correcta ejecucion P.U.O.T.	11.63	M

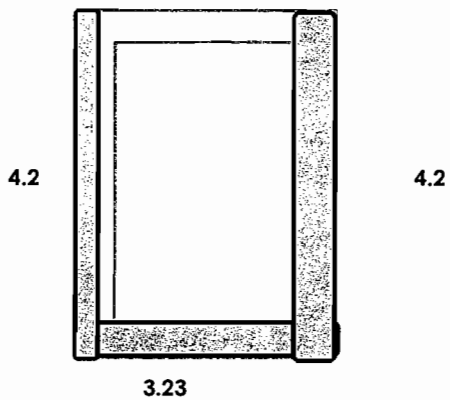

GOTERON	LONGITUD (ML)
1	4.2
2	4.2
3	3.23

TOTAL 11.63 M

RESIDENTE DE OBRA
ING. GLORIA MARTINEZ RODRIGUEZ

CONSTRUCTORA PROURVIKA S.A.DE C.V
ING. IVAN SILVA RUIZ

Este programa y/o proyecto de inversión es de carácter público, no es patrocinado ni promovido por partido político alguno, por partido político alguno, y sus recursos provienen de los impuestos que pagan todos los contribuyentes. Está prohibido el uso de este programa y/o proyecto de inversión con fines políticos, electorales, de lucro y otros distintos a los establecidos. Quien haga uso indebido de los recursos de este programa y/o proyecto de inversión, deberá ser denunciado y sancionado de acuerdo con la ley aplicable y ante la autoridad competente.

T E S T I G O F O T O G R A F I C O

"ESTA OBRA FUE REALIZADA CON RECURSOS PUBLICOS FEDERALES"

"ESTE PROGRAMA ES PUBLICO, AJENO A CUALQUIER PARTIDO POLITICO,QUEDA PROHIBIDO EL USO PARTA FINES DISTINTOS A LOS ESTABLECIDOS EN EL PROGRAMA"

PROURVIKA S.A DE C.V

M U N I C I P I O D E C H I H U A H U A

OBRA: **CONSTRUCCION DE CUARTOS EN DISTINTOS PUNTOS DE LA CIUDAD, ZONA 1.**

FECHA: 28 DE DICIEMBRE DEL 2016.

PERIODO: 22/12/2016 AL 28/12/2016

BENEFICIARIO: CESAR LARA SILORO

DOMICILIO : **DEL YESO #3501 COL LADRILLERAS** Noite.

No. CONTRATO: 200/2016

No. ESTIMACION: **7 (SIETE)**

Testigo fotografico cuarto adosado

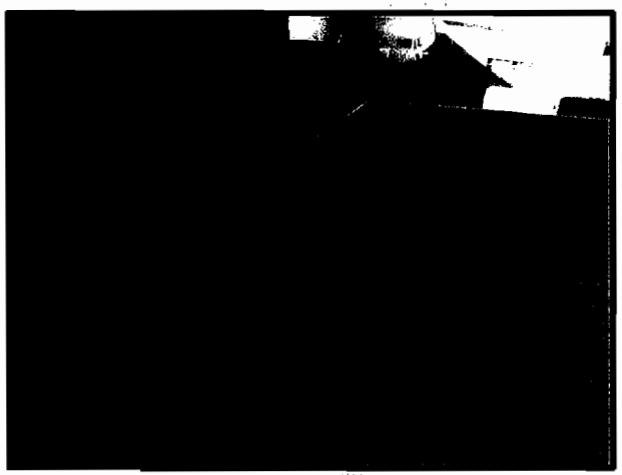

RESIDENTE DE OBRA
ING. GLORIA MARTINEZ RODRIGUEZ

CONSTRUCTORA PROURVIKA S.A.DE C.V
ING. IVAN SILVA RUIZ

Este programa y/o proyecto de inversión es de carácter público, no es patrocinado ni promovido por partido político alguno, por partido político alguno, y sus recursos provienen de los impuestos que pagan todos los contribuyentes. Está prohibido el uso de este programa y/o proyecto de inversión con fines políticos, electorales, de lucro y otros distintos a los establecidos. Quien haga uso indebido de los recursos de este programa y/o proyecto de inversión, deberá ser denunciado y sancionado de acuerdo con la ley aplicable y ante la autoridad competente.

"ESTA OBRA FUE REALIZADA CON RECURSOS PUBLICOS FEDERALES"

"ESTE PROGRAMA ES PUBLICO, AJENO A CUALQUIER PARTIDO POLITICO,QUEDA PROHIBIDO EL USO PARTA FINES DISTINTOS A LOS ESTABLECIDOS EN EL PROGRAMA"

GENERADOR

PROURVIKA S.A DE C.V

MUNICIPIO DE CHIHUAHUA

OBRA: CONSTRUCCION DE CUARTOS EN DISTINTOS PUNTOS DE LA CIUDAD, ZONA 1.

BENEFICIARIO: María SOCORRO ORTIZ CERVANTES

DOMICILIO : LLANO DEL CARRIZAL #5812 COL LOS MEZQUITES

FECHA: 28 DE DICIEMBRE DEL 2016.

PERIODO: 22/12/2016 AL 28/12/2016

No. CONTRATO: 200/2016

No. ESTIMACION: 7 (SIETE)

CLAVE	CONCEPTO :	VOLUMEN TOTAL DE CONCEPTO	
EXT. 12	Colocacion de botaguas de lamina galvanizada cal 26 de 10 cms x 10 cms, incluye, material necesario para su fijacion, cortes, desperdicios, fijacion a chaflan y/o pretil, mano de obra, herramientas y todo lo necesario para su correcta ejecucion P.U.O.T.	14.96	M

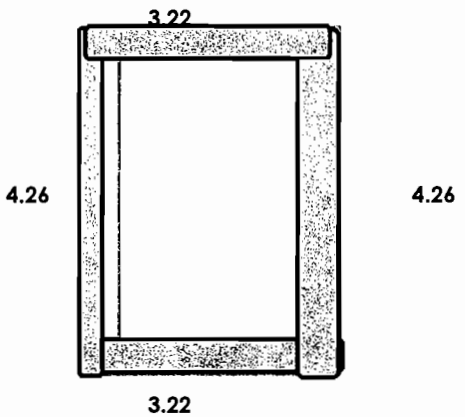

GOTERON	LONGITUD (ML)
1	4.26
2	4.26
3	3.22
4	3.22

TOTAL 14.96 M

RESIDENTE DE OBRA
ING. GLORIA MARTINEZ RODRIGUEZ

CONSTRUCTORA PROURVIKA S.A.DE C.V
ING. IVAN SILVA RUIZ

Este programa y/o proyecto de inversión es de carácter público, no es patrocinado ni promovido por partido político alguno, por partido político alguno, y sus recursos provienen de los impuestos que pagan todos los contribuyentes. Está prohibido el uso de este programa y/o proyecto de inversión con fines políticos, electorales, de lucro y otros distintos a los establecidos. Quien haga uso indebido de los recursos de este programa y/o proyecto de inversión, deberá ser denunciado y sancionado de acuerdo con la ley aplicable y ante la autoridad competente.

TESTIGO FOTOGRAFICO

"ESTA OBRA FUE REALIZADA CON RECURSOS PUBLICOS FEDERALES"

"ESTE PROGRAMA ES PUBLICO, AJENO A CUALQUIER PARTIDO POLITICO,QUEDA PROHIBIDO EL USO PARTA FINES DISTINTOS A LOS ESTABLECIDOS EN EL PROGRAMA"

PROURVIKA S.A DE C.V
M U N I C I P I O D E C H I H U A H U A

OBRA: **CONSTRUCCION DE CUARTOS EN DISTINTOS PUNTOS DE LA CIUDAD, ZONA 1.**

BENEFICIARIO: María SOCORRO ORTIZ CERVANTES
DOMICILIO : **LLANO DEL CARRIZAL #5812 COL LOS MEZQUITES**

FECHA: 28 DE DICIEMBRE DEL 2016.
PERIODO: 22/12/2016 AL 28/12/2016
No. CONTRATO: **200/2016**
No. ESTIMACION: **7 (SIETE)**

Testigo fotografico cuarto adosado

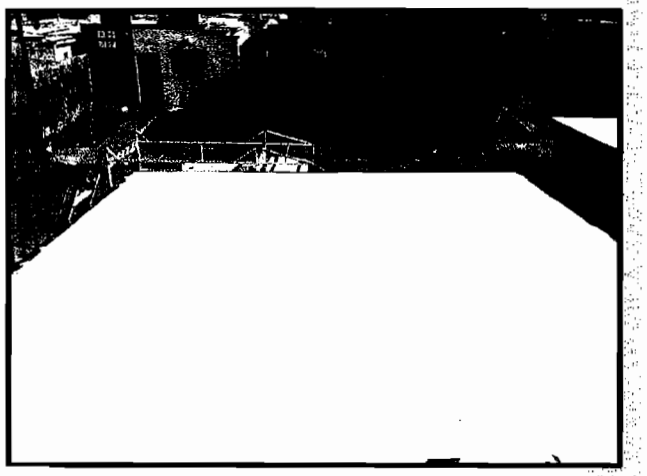

RESIDENTE DE OBRA
ING. GLORIA MARTINEZ RODRIGUEZ

CONSTRUCTORA PROURVIKA S.A.DE C.V
ING. IVAN SILVA RUIZ

Este programa y/o proyecto de inversión es de carácter público, no es patrocinado ni promovido por partido político alguno, por partido político alguno, y sus recursos provienen de los impuestos que pagan todos los contribuyentes. Está prohibido el uso de este programa y/o proyecto de inversión con fines políticos, electorales, de lucro y otros distintos a los establecidos. Quien haga uso indebido de los recursos de este programa y/o proyecto de inversión, deberá ser denunciado y sancionado de acuerdo con la ley aplicable y ante la autoridad competente.

"ESTA OBRA FUE REALIZADA CON RECURSOS PUBLICOS FEDERALES"
"ESTE PROGRAMA ES PUBLICO, AJENO A CUALQUIER PARTIDO POLITICO,QUEDA PROHIBIDO EL USO PARTA FINES DISTINTOS A LOS ESTABLECIDOS EN EL PROGRAMA"

GENERADOR

PROURVIKA S.A DE C.V

MUNICIPIO DE CHIHUAHUA

OBRA: CONSTRUCCION DE CUARTOS EN DISTINTOS PUNTOS DE LA CIUDAD, ZONA 1.

BENEFICIARIO: REYES RIVAS RODRIGUEZ

DOMICILIO : MINA ARROYO #3743 COL EL PORVENIR

FECHA: 28 DE DICIEMBRE DEL 2016.

PERIODO: 22/12/2016 AL 28/12/2016

No. CONTRATO: 200/2016

No. ESTIMACION: 7 (SIETE)

CLAVE	CONCEPTO :	VOLUMEN TOTAL DE CONCEPTO	
Ext. 12	Colocacion de botaguas de lamina galvanizada cal 26 de 10 cms x 10 cms, incluye, material necesario para su fijacion, cortes, desperdicios, fijacion a chaflan y/o pretil, mano de obra, herramientas y todo lo necesario para su correcta ejecucion P.U.O.T.	10.62	M

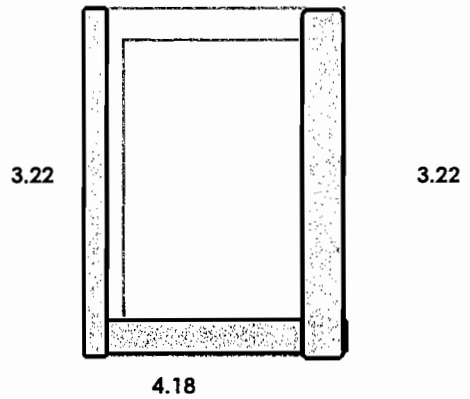

GOTERON	LONGITUD (ML)
1	3.22
2	3.22
3	4.18
4	0

TOTAL 10.62 M

RESIDENTE DE OBRA
ING. GLORIA MARTINEZ RODRIGUEZ

CONSTRUCTORA PROURVIKA S.A.DE C.V
ING. IVAN SILVA RUIZ

Este programa y/o proyecto de inversión es de carácter público, no es patrocinado ni promovido por partido político alguno, por partido político alguno, y sus recursos provienen de los impuestos que pagan todos los contribuyentes. Está prohibido el uso de este programa y/o proyecto de inversión con fines políticos, electorales, de lucro y otros distintos a los establecidos. Quien haga uso indebido de los recursos de este programa y/o proyecto de inversión, deberá ser denunciado y sancionado de acuerdo con la ley aplicable y ante la autoridad competente.

TESTIGO FOTOGRAFICO

"ESTA OBRA FUE REALIZADA CON RECURSOS PUBLICOS FEDERALES"

"ESTE PROGRAMA ES PUBLICO, AJENO A CUALQUIER PARTIDO POLITICO,QUEDA PROHIBIDD EL USO PARTA FINES DISTINTOS A LOS ESTABLECIDOS EN EL PROGRAMA"

PROURVIKA S.A DE C.V
MUNICIPIO DE CHIHUAHUA

OBRA: CONSTRUCCION DE CUARTOS EN DISTINTOS PUNTOS DE LA CIUDAD, ZONA 1.

FECHA: 28 DE DICIEMBRE DEL 2016.
PERIODO: 22/12/2016 AL 28/12/2016

BENEFICIARIO: REYES RIVAS RODRIGUEZ
DOMICILIO : MINA ARROYO #3743 COL EL PORVENIR

No. CONTRATO: 200/2016
No. ESTIMACION: 7 (SIETE)

Testigo fotografico cuarto adosado

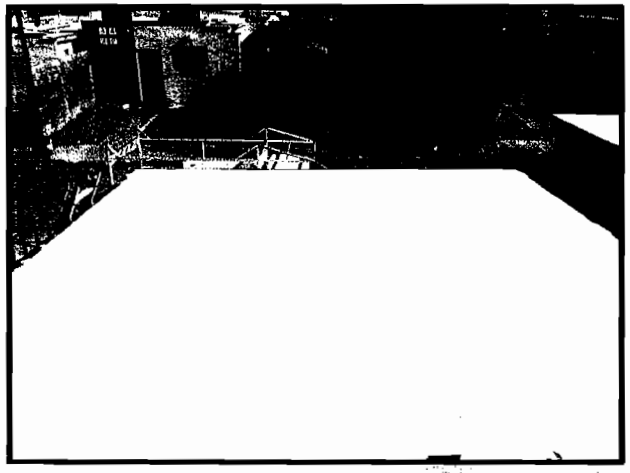

RESIDENTE DE OBRA
ING. GLORIA MARTINEZ RODRIGUEZ

CONSTRUCTORA PROURVIKA S.A.DE C.V
ING. IVAN SILVA RUIZ

Este programa y/o proyecto de inversión es de carácter público, no es patrocinado ni promovido por partido político alguno, por partido político alguno, y sus recursos provienen de los impuestos que pagan todos los contribuyentes. Está prohibido el uso de este programa y/o proyecto de inversión con fines políticos, electorales, de lucro y otros distintos a los establecidos. Quien haga uso indebido de los recursos de este programa y/o proyecto de inversión, deberá ser denunciado y sancionado de acuerdo con la ley aplicable y ante la autoridad competente.

"ESTA OBRA FUE REALIZADA CON RECURSOS PUBLICOS FEDERALES"
"ESTE PROGRAMA ES PUBLICO, AJENO A CUALQUIER PARTIDO POLITICO.QUEDA PROHIBIDO EL USO PARTA FINES DISTINTOS A LOS ESTABLECIDOS EN EL PROGRAMA"

GENERADOR

PROURVIKA S.A DE C.V

M U N I C I P I O D E C H I H U A H U A

OBRA: CONSTRUCCION DE CUARTOS EN DISTINTOS PUNTOS DE LA CIUDAD, ZONA 1.

BENEFICIARIO: VENTURA CARO MONJE

DOMICILIO : FELIPE ANGELES RAMIREZ # 28 COL NOMBRE DE DIOS

FECHA: 28 DE DICIEMBRE DEL 2016.

PERIODO: 22/12/2016 AL 28/12/2016

No. CONTRATO: 200/2016

No. ESTIMACION: 7 (SIETE)

CLAVE	CONCEPTO :	VOLUMEN TOTAL DE CONCEPTO	
EXT. 12	Colocacion de botaguas de lamina galvanizada cal 26 de 10 cms x 10 cms, incluye, material necesario para su fijacion, cortes, desperdicios, fijacion a chaflan y/o pretil, mano de obra, herramientas y todo lo necesario para su correcta ejecucion P.U.O.T.	7.48	M

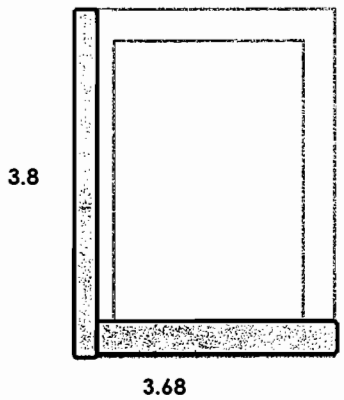

GOTERON	LONGITUD (ML)
1	3.8
2	0
3	3.68
4	0

TOTAL **7.48 M**

RESIDENTE DE OBRA
ING. GLORIA MARTINEZ RODRIGUEZ

CONSTRUCTORA PROURVIKA S.A.DE C.V
ING. IVAN SILVA RUIZ

Este programa y/o proyecto de inversión es de carácter público, no es patrocinado ni promovido por partido político alguno, por partido político alguno, y sus recursos provienen de los impuestos que pagan todos los contribuyentes. Está prohibido el uso de este programa y/o proyecto de inversión con fines políticos, electorales, de lucro y otros distintos a los establecidos. Quien haga uso indebido de los recursos de este programa y/o proyecto de inversión, deberá ser denunciado y sancionado de acuerdo con la ley aplicable y ante la autoridad competente.

T E S T I G O F O T O G R A F I C O

"ESTA OBRA FUE REALIZADA CON RECURSOS PUBLICOS FEDERALES"

"ESTE PROGRAMA ES PUBLICO, AJENO A CUALQUIER PARTIDO POLITICO,QUEDA PROHIBIDO EL USO PARTA FINES DISTINTOS A LOS ESTABLECIDOS EN EL PROGRAMA"

PROURVIKA S.A DE C.V
MUNICIPIO DE CHIHUAHUA

OBRA: CONSTRUCCION DE CUARTOS EN DISTINTOS PUNTOS DE LA CIUDAD, ZONA 1.

FECHA: 28 DE DICIEMBRE DEL 2016.
PERIODO: 22/12/2016 AL 28/12/2016

BENEFICIARIO: VENTURA CARO MONJE
DOMICILIO : FELIPE ANGELES RAMIREZ # 28 COL NOMBRE DE DIOS

No. CONTRATO: 200/2016
No. ESTIMACION: 7 (SIETE)

Testigo fotografico cuarto adosado

RESIDENTE DE OBRA
ING. GLORIA MARTINEZ RODRIGUEZ

CONSTRUCTORA PROURVIKA S.A.DE C.V
ING. IVAN SILVA RUIZ

Este programa y/o proyecto de inversión es de carácter público, no es patrocinado ni promovido por partido político alguno, por partido politico alguno, y sus recursos provienen de los impuestos que pagan todos los contribuyentes. Está prohibido el uso de este programa y/o proyecto de inversión con fines políticos, electorales, de lucro y otros distintos a los establecidos. Quien haga uso indebido de los recursos de este programa y/o proyecto de inversión, deberá ser denunciado y sancionado de acuerdo con la ley aplicable y ante la autoridad competente.

"ESTA OBRA FUE REALIZADA CON RECURSOS PUBLICOS FEDERALES"

"ESTE PROGRAMA ES PUBLICO, AJENO A CUALQUIER PARTIDO POLITICO,QUEDA PROHIBIDO EL USO PARTA FINES DISTINTOS A LOS ESTABLECIDOS EN EL PROGRAMA"

GENERADOR

PROURVIKA S.A DE C.V

M U N I C I P I O D E C H I H U A H U A

OBRA: CONSTRUCCION DE CUARTOS EN DISTINTOS PUNTOS DE LA CIUDAD, ZONA 1.

BENEFICIARIO: PAULA SIGALA

DOMICILIO : PRIV. DE DESIERTO DE SONORA 3311 COL EL PORVENIR

FECHA: 28 DE DICIEMBRE DEL 2016.

PERIODO: 22/12/2016 AL 28/12/2016

No. CONTRATO: 200/2016

No. ESTIMACION: 7 (SIETE)

CLAVE	CONCEPTO :	VOLUMEN TOTAL DE CONCEPTO	
Ext. 12	Colocacion de botaguas de lamina galvanizada cal 26 de 10 cms x 10 cms, incluye, material necesario para su fijacion, cortes, desperdicios, fijacion a chaflan y/o pretil, mano de obra, herramientas y todo lo necesario para su correcta ejecucion P.U.O.T.	10.68	M

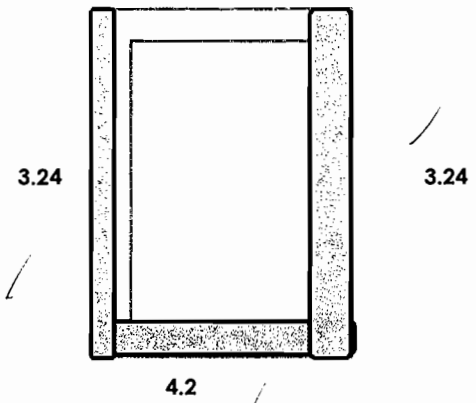

GOTERON	LONGITUD (ML)
1	3.24
2	3.24
3	4.2
4	0

TOTAL **10.68 M**

RESIDENTE DE OBRA
ING. GLORIA MARTINEZ RODRIGUEZ

CONSTRUCTORA PROURVIKA S.A.DE C.V
ING. IVAN SILVA RUIZ

Este programa y/o proyecto de inversión es de carácter público, no es patrocinado ni promovido por partido político alguno, por partido político alguno, y sus recursos provienen de los impuestos que pagan todos los contribuyentes. Está prohibido el uso de este programa y/o proyecto de inversión con fines políticos, electorales, de lucro y otros distintos a los establecidos. Quien haga uso indebido de los recursos de este programa y/o proyecto de inversión, deberá ser denunciado y sancionado de acuerdo con la ley aplicable y ante la autoridad competente.

T E S T I G O F O T O G R A F I C O

"ESTA OBRA FUE REALIZADA CON RECURSOS PUBLICOS FEDERALES"

"ESTE PROGRAMA ES PUBLICO, AJENO A CUALQUIER PARTIDO POLITICO,QUEDA PROHIBIDO EL USO PARTA FINES DISTINTOS A LOS ESTABLECIDOS EN EL PROGRAMA"

PROURVIKA S.A DE C.V

M U N I C I P I O D E C H I H U A H U A

OBRA: **CONSTRUCCION DE CUARTOS EN DISTINTOS PUNTOS DE LA CIUDAD, ZONA 1.**

BENEFICIARIO: PAULA SIGALA

DOMICILIO : **PRIV. DE DESIERTO DE SONORA 3311 COL EL PORVENIR**

FECHA: 28 DE DICIEMBRE DEL 2016.

PERIODO: 22/12/2016 AL 28/12/2016

No. CONTRATO: **200/2016**

No. ESTIMACION: **7 (SIETE)**

Testigo fotografico cuarto adosado

RESIDENTE DE OBRA
ING. GLORIA MARTINEZ RODRIGUEZ

CONSTRUCTORA PROURVIKA S.A.DE C.V
ING. IVAN SILVA RUIZ

Este programa y/o proyecto de inversión es de carácter público, no es patrocinado ni promovido por partido político alguno, por partido político alguno, y sus recursos provienen de los impuestos que pagan todos los contribuyentes. Está prohibido el uso de este programa y/o proyecto de inversión con fines políticos, electorales, de lucro y otros distintos a los establecidos. Quien haga uso indebido de los recursos de este programa y/o proyecto de inversión, deberá ser denunciado y sancionado de acuerdo con la ley aplicable y ante la autoridad competente.

"ESTA OBRA FUE REALIZADA CON RECURSOS PUBLICOS FEDERALES"

"ESTE PROGRAMA ES PUBLICO, AJENO A CUALQUIER PARTIDO POLITICO,QUEDA PROHIBIDO EL USO PARTA FINES DISTINTOS A LOS ESTABLECIDOS EN EL PROGRAMA"

GENERADOR

PROURVIKA S.A DE C.V

M U N I C I P I O D E C H I H U A H U A

OBRA: CONSTRUCCION DE CUARTOS EN DISTINTOS PUNTOS DE LA CIUDAD, ZONA 1.

BENEFICIARIO: BLANCA PATRICIA ZAMORA RIOS

DOMICILIO : C.HACIENDA DE CANADA 16900 COL AMPLIACION NUEVO TRIUNFO

FECHA: 28 DE DICIEMBRE DEL 2016.

PERIODO: 22/12/2016 AL 28/12/2016

No. CONTRATO: 200/2016

No. ESTIMACION: 7 (SIETE)

CLAVE	CONCEPTO :	VOLUMEN TOTAL DE CONCEPTO	
EXT. 12	Colocacion de botaguas de lamina galvanizada cal 26 de 10 cms x 10 cms, incluye, material necesario para su fijacion, cortes, desperdicios, fijacion a chaflan y/o pretil, mano de obra, herramientas y todo lo necesario para su correcta ejecucion P.U.O.T.	10.51	M

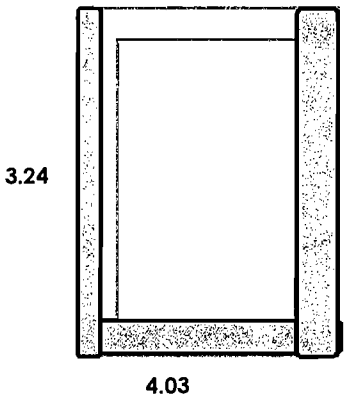

GOTERON	LONGITUD (ML)
1	3.24
2	3.24
3	4.03
4	0

TOTAL 10.51 M

RESIDENTE DE OBRA
ING. GLORIA MARTINEZ RODRIGUEZ

CONSTRUCTORA PROURVIKA S.A.DE C.V
ING. IVAN SILVA RUIZ

Este programa y/o proyecto de inversión es de carácter público, no es patrocinado ni promovido por partido político alguno, por partido político alguno, y sus recursos provienen de los impuestos que pagan todos los contribuyentes. Está prohibido el uso de este programa y/o proyecto de inversión con fines políticos, electorales, de lucro y otros distintos a los establecidos. Quien haga uso indebido de los recursos de este programa y/o proyecto de inversión, deberá ser denunciado y sancionado de acuerdo con la ley aplicable y ante la autoridad competente.

T E S T I G O F O T O G R A F I C O

"ESTA OBRA FUE REALIZADA CON RECURSOS PUBLICOS FEDERALES"

"ESTE PROGRAMA ES PUBLICO, AJENO A CUALQUIER PARTIDO POLITICO,QUEDA PROHIBIDO EL USO PARTA FINES DISTINTOS A LOS ESTABLECIDOS EN EL PROGRAMA"

PROURVIKA S.A DE C.V
M U N I C I P I O D E C H I H U A H U A

OBRA: **CONSTRUCCION DE CUARTOS EN DISTINTOS PUNTOS DE LA CIUDAD, ZONA 1.**

BENEFICIARIO: BLANCA PATRICIA ZAMORA RIOS
DOMICILIO : **C.HACIENDA DE CANADA 16900 COL AMPLIACION NUEVO TRIUNFO**

FECHA: 28 DE DICIEMBRE DEL 2016.
PERIODO: 22/12/2016 AL 28/12/2016
No. CONTRATO: 200/2016
No. ESTIMACION: **7 (SIETE)**

Testigo fotografico cuarto adosado

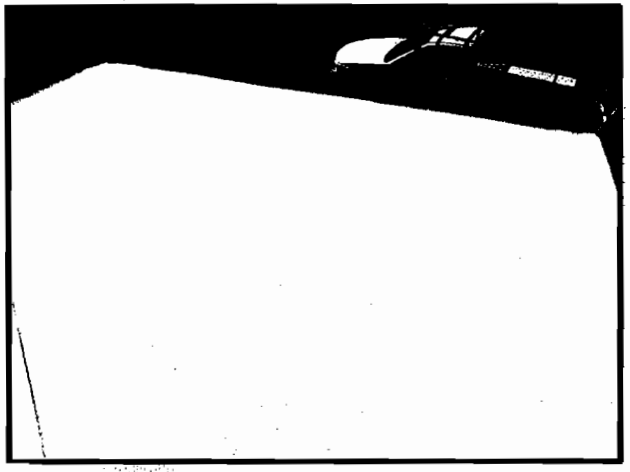

RESIDENTE DE OBRA
ING. GLORIA MARTINEZ RODRIGUEZ

CONSTRUCTORA PROURVIKA S.A.DE C.V
ING. IVAN SILVA RUIZ

Este programa y/o proyecto de inversión es de carácter público, no es patrocinado ni promovido por partido político alguno, por partido político alguno, y sus recursos provienen de los impuestos que pagan todos los contribuyentes. Está prohibido el uso de este programa y/o proyecto de inversión con fines políticos, electorales, de lucro y otros distintos a los establecidos. Quien haga uso indebido de los recursos de este programa y/o proyecto de inversión, deberá ser denunciado y sancionado de acuerdo con la ley aplicable y ante la autoridad competente.

"ESTA OBRA FUE REALIZADA CON RECURSOS PUBLICOS FEDERALES"
"ESTE PROGRAMA ES PUBLICO, AJENO A CUALQUIER PARTIDO POLITICO,QUEDA PROHIBIDO EL USO PARTA FINES DISTINTOS A LOS ESTABLECIDOS EN EL PROGRAMA"

GENERADOR

PROURVIKA S.A DE C.V

M U N I C I P I O D E C H I H U A H U A

OBRA: CONSTRUCCION DE CUARTOS EN DISTINTOS PUNTOS DE LA CIUDAD, ZONA 1.

BENEFICIARIO: LUZ BEATRIZ PACHECO MEDINA

DOMICILIO : C.MARTIRES DE CHICAGO #611 COL TIERRA Y LIBERTAD

FECHA: 28 DE DICIEMBRE DEL 2016.

PERIODO: 22/12/2016 AL 28/12/2016

No. CONTRATO: 200/2016

No. ESTIMACION: 7 (SIETE)

CLAVE	CONCEPTO :	VOLUMEN TOTAL DE CONCEPTO	
Ext 12	Colocacion de botaguas de lamina galvanizada cal 26 de 10 cms x 10 cms, incluye, material necesario para su fijacion, cortes, desperdicios, fijacion a chaflan y/o pretil, mano de obra, herramientas y todo lo necesario para su correcta ejecucion P.U.O.T.	10.60	M

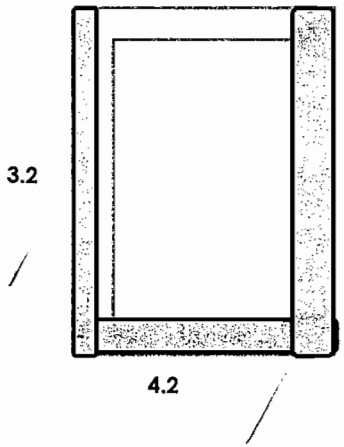

GOTERON	LONGITUD (ML)
1	3.2
2	3.2
3	4.2
4	0

TOTAL 10.60 M

RESIDENTE DE OBRA
ING. GLORIA MARTINEZ RODRIGUEZ

CONSTRUCTORA PROURVIKA S.A.DE C.V
ING. IVAN SILVA RUIZ

Este programa y/o proyecto de inversión es de carácter público, no es patrocinado ni promovido por partido político alguno, por partido político alguno, y sus recursos provienen de los impuestos que pagan todos los contribuyentes. Está prohibido el uso de este programa y/o proyecto de inversión con fines políticos, electorales, de lucro y otros distintos a los establecidos. Quien haga uso indebido de los recursos de este programa y/o proyecto de inversión, deberá ser denunciado y sancionado de acuerdo con la ley aplicable y ante la autoridad competente.

T E S T I G O F O T O G R A F I C O

"ESTA OBRA FUE REALIZADA CON RECURSOS PUBLICOS FEDERALES"

"ESTE PROGRAMA ES PUBLICO, AJENO A CUALQUIER PARTIDO POLITICO,QUEDA PROHIBIDO EL USO PARTA FINES DISTINTOS A LOS ESTABLECIDOS EN EL PROGRAMA"

PROURVIKA S.A DE C.V

M U N I C I P I O D E C H I H U A H U A

OBRA: **CONSTRUCCION DE CUARTOS EN DISTINTOS PUNTOS DE LA CIUDAD, ZONA 1.**

BENEFICIARIO: LUZ BEATRIZ PACHECO MEDINA

DOMICILIO : **C.MARTIRES DE CHICAGO #611 COL TIERRA Y LIBERTAD**

FECHA: 28 DE DICIEMBRE DEL 2016.

PERIODO: 22/12/2016 AL 28/12/2016

No. CONTRATO: **200/2016**

No. ESTIMACION: **7 (SIETE)**

Testigo fotografico cuarto adosado

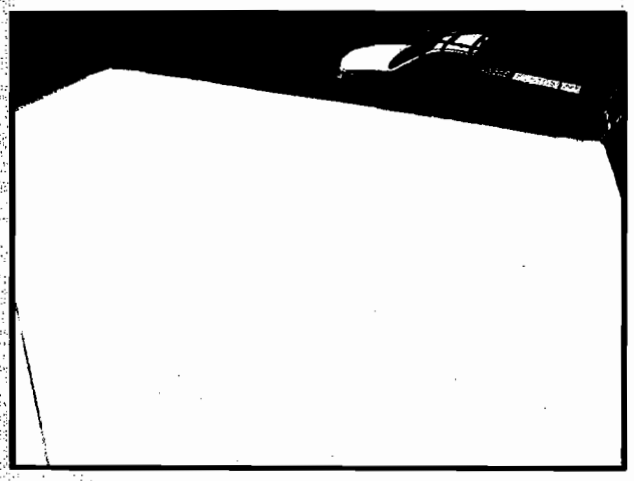

RESIDENTE DE OBRA
ING. GLORIA MARTINEZ RODRIGUEZ

CONSTRUCTORA PROURVIKA S.A.DE C.V
ING. IVAN SILVA RUIZ

Este programa y/o proyecto de inversión es de carácter público, no es patrocinado ni promovido por partido político alguno, por partido político alguno, y sus recursos provienen de los impuestos que pagan todos los contribuyentes. Está prohibido el uso de este programa y/o proyecto de inversión con fines políticos, electorales, de lucro y otros distintos a los establecidos. Quien haga uso indebido de los recursos de este programa y/o proyecto de inversión, deberá ser denunciado y sancionado de acuerdo con la ley aplicable y ante la autoridad competente.

"ESTA OBRA FUE REALIZADA CON RECURSOS PUBLICOS FEDERALES"

"ESTE PROGRAMA ES PUBLICO, AJENO A CUALQUIER PARTIDO POLITICO,QUEDA PROHIBIDO EL USO PARTA FINES DISTINTOS A LOS ESTABLECIDOS EN EL PROGRAMA"

GENERADOR

PROURVIKA S.A DE C.V

M U N I C I P I O D E C H I H U A H U A

OBRA: CONSTRUCCION DE CUARTOS EN DISTINTOS PUNTOS DE LA CIUDAD, ZONA 1.

BENEFICIARIO: LORIBELLA PAREDES RUIZ

DOMICILIO : C. MINERAL DEL VALLECILLO 15516 COL FRACC REAL DE MINAS

FECHA: 28 DE DICIEMBRE DEL 2016.

PERIODO: 22/12/2016 AL 28/12/2016

No. CONTRATO: 200/2016

No. ESTIMACION: 7 (SIETE)

CLAVE	CONCEPTO :	VOLUMEN TOTAL DE CONCEPTO	
FXT 12	Colocacion de botaguas de lamina galvanizada cal 26 de 10 cms x 10 cms, incluye, material necesario para su fijacion, cortes, desperdicios, fijacion a chaflan y/o pretil, mano de obra, herramientas y todo lo necesario para su correcta ejecucion P.U.O.T.	4.63	M

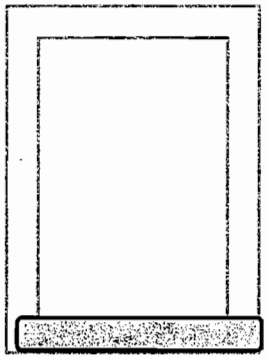

4.63

GOTERON	LONGITUD (ML)
1	0
2	0
3	4.63
4	0

TOTAL **4.63 M**

RESIDENTE DE OBRA
ING. GLORIA MARTINEZ RODRIGUEZ

CONSTRUCTORA PROURVIKA S.A.DE C.V
ING. IVAN SILVA RUIZ

Este programa y/o proyecto de inversión es de carácter público, no es patrocinado ni promovido por partido político alguno, por partido político alguno, y sus recursos provienen de los impuestos que pagan todos los contribuyentes. Está prohibido el uso de este programa y/o proyecto de inversión con fines políticos, electorales, de lucro y otros distintos a los establecidos. Quien haga uso indebido de los recursos de este programa y/o proyecto de inversión, deberá ser denunciado y sancionado de acuerdo con la ley aplicable y ante la autoridad competente.

T E S T I G O F O T O G R A F I C O

"ESTA OBRA FUE REALIZADA CON RECURSOS PUBLICOS FEDERALES"

"ESTE PROGRAMA ES PUBLICO, AJENO A CUALQUIER PARTIDO POLITICO,QUEDA PROHIBIDO EL USO PARTA FINES DISTINTOS A LOS ESTABLECIDOS EN EL PROGRAMA"

PROURVIKA S.A DE C.V
MUNICIPIO DE CHIHUAHUA

OBRA: CONSTRUCCION DE CUARTOS EN DISTINTOS PUNTOS DE LA CIUDAD, ZONA 1.

FECHA: 28 DE DICIEMBRE DEL 2016.
PERIODO: 22/12/2016 AL 28/12/2016

BENEFICIARIO: LORIBELLA PAREDES RUIZ
DOMICILIO : C. MINERAL DEL VALLECILLO 15516 COL FRACC REAL DE MINAS

No. CONTRATO: 200/2016
No. ESTIMACION: 7 (SIETE)

Testigo fotografico cuarto adosado

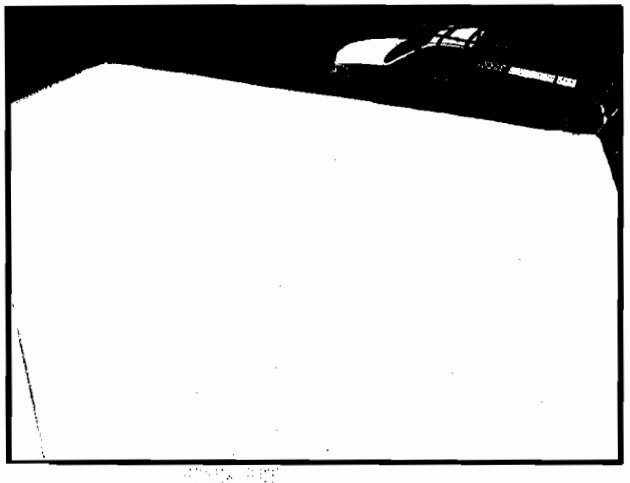

RESIDENTE DE OBRA
ING. GLORIA MARTINEZ RODRIGUEZ

CONSTRUCTORA PROURVIKA S.A.DE C.V
ING. IVAN SILVA RUIZ

Este programa y/o proyecto de inversión es de carácter público, no es patrocinado ni promovido por partido político alguno, por partido político alguno, y sus recursos provienen de los impuestos que pagan todos los contribuyentes. Está prohibido el uso de este programa y/o proyecto de inversión con fines políticos, electorales, de lucro y otros distintos a los establecidos. Quien haga uso indebido de los recursos de este programa y/o proyecto de inversión, deberá ser denunciado y sancionado de acuerdo con la ley aplicable y ante la autoridad competente.

"ESTA OBRA FUE REALIZADA CON RECURSOS PUBLICOS FEDERALES"
"ESTE PROGRAMA ES PUBLICO, AJENO A CUALQUIER PARTIDO POLITICO.QUEDA PROHIBIDO EL USO PARTA FINES DISTINTOS A LOS ESTABLECIDOS EN EL PROGRAMA"

GENERADOR

PROURVIKA S.A DE C.V

MUNICIPIO DE CHIHUAHUA

OBRA: CONSTRUCCION DE CUARTOS EN DISTINTOS PUNTOS DE LA CIUDAD, ZONA 1.

BENEFICIARIO: YRALDA JEYSSY CONTRERAS ARAGON

DOMICILIO : C.ARNO # 2024 COL RIBERAS DE SACRAMENTO

FECHA: 28 DE DICIEMBRE DEL 2016.

PERIODO: 22/12/2016 AL 28/12/2016

No. CONTRATO: 200/2016

No. ESTIMACION: 7 (SIETE)

CLAVE	CONCEPTO :	VOLUMEN TOTAL DE CONCEPTO	
EXT. 11	Colocacion de botaguas de lamina galvanizada cal 26 de 10 cms x 10 cms, incluye, material necesario para su fijacion, cortes, desperdicios, fijacion a chaflan y/o pretil, mano de obra, herramientas y todo lo necesario para su correcta ejecucion P.U.O.T.	4.05	M

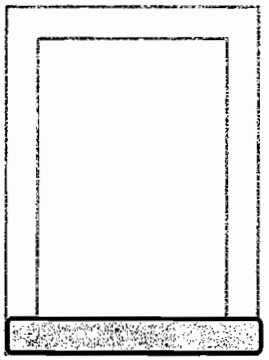

4.05

GOTERON	LONGITUD (ML)
1	0
2	0
3	4.05
4	0

TOTAL 4.05 M

RESIDENTE DE OBRA
ING. GLORIA MARTINEZ RODRIGUEZ

CONSTRUCTORA PROURVIKA S.A.DE C.V
ING. IVAN SILVA RUIZ

Este programa y/o proyecto de inversión es de carácter público, no es patrocinado ni promovido por partido político alguno, por partido político alguno, y sus recursos provienen de los impuestos que pagan todos los contribuyentes. Está prohibido el uso de este programa y/o proyecto de inversión con fines políticos, electorales, de lucro y otros distintos a los establecidos. Quien haga uso indebido de los recursos de este programa y/o proyecto de inversión, deberá ser denunciado y sancionado de acuerdo con la ley aplicable y ante la autoridad competente.

TESTIGO FOTOGRAFICO

"ESTA OBRA FUE REALIZADA CON RECURSOS PUBLICOS FEDERALES"

"ESTE PROGRAMA ES PUBLICO, AJENO A CUALQUIER PARTIDO POLITICO,QUEDA PROHIBIDO EL USO PARTA FINES DISTINTOS A LOS ESTABLECIDOS EN EL PROGRAMA"

PROURVIKA S.A DE C.V
MUNICIPIO DE CHIHUAHUA

OBRA: CONSTRUCCION DE CUARTOS EN DISTINTOS PUNTOS DE LA CIUDAD, ZONA 1.

FECHA: 28 DE DICIEMBRE DEL 2016.
PERIODO: 22/12/2016 AL 28/12/2016

BENEFICIARIO: YRALDA JEYSSY CONTRERAS ARAGON
DOMICILIO : C.ARNO # 2024 COL RIBERAS DE SACRAMENTO

No. CONTRATO: 200/2016
No. ESTIMACION: 7 (SIETE)

Testigo fotografico cuarto adosado

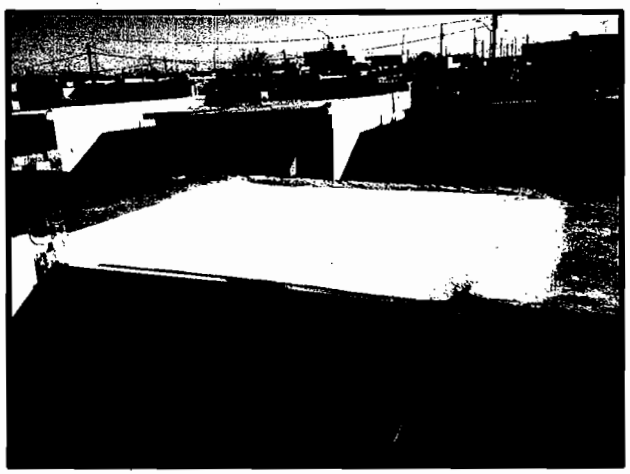

RESIDENTE DE OBRA
ING. GLORIA MARTINEZ RODRIGUEZ

CONSTRUCTORA PROURVIKA S.A DE C.V
ING. IVAN SILVA RUIZ

Este programa y/o proyecto de inversión es de carácter público, no es patrocinado ni promovido por partido político alguno, por partido político alguno, y sus recursos provienen de los impuestos que pagan todos los contribuyentes. Está prohibido el uso de este programa y/o proyecto de inversión con fines políticos, electorales, de lucro y otros distintos a los establecidos. Quien haga uso indebido de los recursos de este programa y/o proyecto de inversión, deberá ser denunciado y sancionado de acuerdo con la ley aplicable y ante la autoridad competente.

"ESTA OBRA FUE REALIZADA CON RECURSOS PUBLICOS FEDERALES"

"ESTE PROGRAMA ES PUBLICO, AJENO A CUALQUIER PARTIDO POLITICO,QUEDA PROHIBIDO EL USO PARTA FINES DISTINTOS A LOS ESTABLECIDOS EN EL PROGRAMA"

GENERADOR

PROURVIKA S.A DE C.V

M U N I C I P I O D E C H I H U A H U A

OBRA: CONSTRUCCION DE CUARTOS EN DISTINTOS PUNTOS DE LA CIUDAD, ZONA 1.

FECHA: 28 DE DICIEMBRE DEL 2016.

PERIODO: 22/12/2016 AL 28/12/2016

BENEFICIARIO: PASCUALA RAMIREZ RIVERA

No. CONTRATO: 200/2016

DOMICILIO : C. PVD RIO VENTUARI # 25920 COL. RIVERAS DE SACRAMENTO

No. ESTIMACION: 7 (SIETE)

CLAVE	CONCEPTO :	VOLUMEN TOTAL DE CONCEPTO	
EXT. 12	Colocacion de botaguas de lamina galvanizada cal 26 de 10 cms x 10 cms, incluye, material necesario para su fijacion, cortes, desperdicios, fijacion a chaflan y/o pretil, mano de obra, herramientas y todo lo necesario para su correcta ejecucion P.U.O.T.	8.68	M

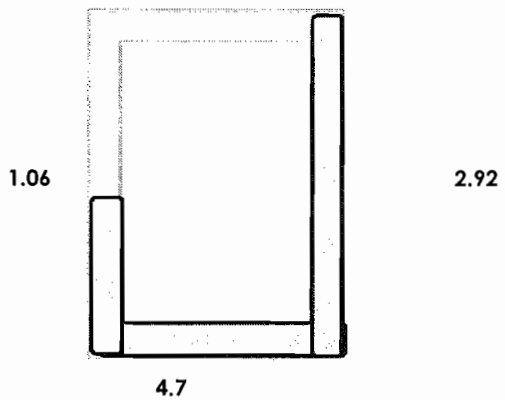

GOTERON	LONGITUD (ML)
1	2.92
2	4.7
3	1.06

TOTAL **8.68 M**

RESIDENTE DE OBRA
ING. GLORIA MARTINEZ RODRIGUEZ

CONSTRUCTORA PROURVIKA S.A.DE C.V
ING. IVAN SILVA RUIZ

Este programa y/o proyecto de inversión es de carácter público, no es patrocinado ni promovido por partido político alguno, por partido político alguno, y sus recursos provienen de los impuestos que pagan todos los contribuyentes. Está prohibido el uso de este programa y/o proyecto de inversión con fines políticos, electorales, de lucro y otros distintos a los establecidos. Quien haga uso indebido de los recursos de este programa y/o proyecto de inversión, deberá ser denunciado y sancionado de acuerdo con la ley aplicable y ante la autoridad competente.

"ESTA OBRA FUE REALIZADA CON RECURSOS PUBLICOS FEDERALES"

"ESTE PROGRAMA ES PUBLICO, AJENO A CUALQUIER PARTIDO POLITICO,QUEDA PROHIBIDO EL USO PARTA FINES DISTINTOS A LOS ESTABLECIDOS EN EL PROGRAMA"

T E S T I G O F O T O G R A F I C O

PROURVIKA S.A DE C.V

M U N I C I P I O D E C H I H U A H U A

OBRA: **CONSTRUCCION DE CUARTOS EN DISTINTOS PUNTOS DE LA CIUDAD, ZONA 1.**

BENEFICIARIO: PASCUALA RAMIREZ RIVERA

DOMICILIO : **C. PVD RIO VENTUARI # 25920 COL. RIVERAS DE SACRAMENTO**

FECHA: 28 DE DICIEMBRE DEL 2016.

PERIODO: 22/12/2016 AL 28/12/2016

No. CONTRATO: 200/2016

No. ESTIMACION: **7 (SIETE)**

Testigo fotografico cuarto adosado

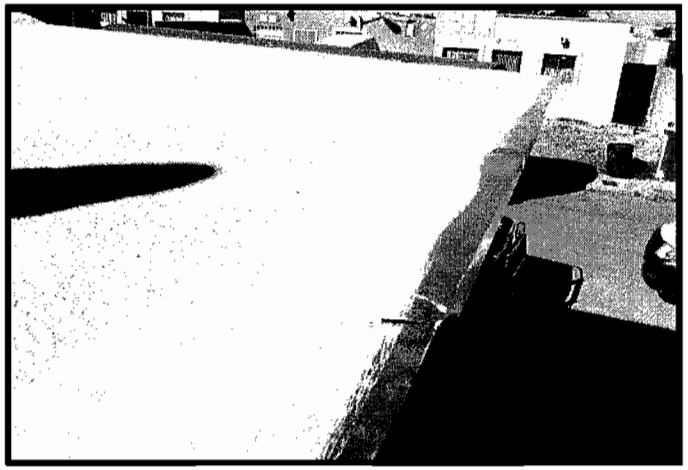

RESIDENTE DE OBRA
ING. GLORIA MARTINEZ RODRIGUEZ

CONSTRUCTORA PROURVIKA S.A.DE C.V
ING. IVAN SILVA RUIZ

Este programa y/o proyecto de inversión es de carácter público, no es patrocinado ni promovido por partido político alguno, por partido político alguno, y sus recursos provienen de los impuestos que pagan todos los contribuyentes. Está prohibido el uso de este programa y/o proyecto de inversión con fines políticos, electorales, de lucro y otros distintos a los establecidos. Quien haga uso indebido de los recursos de este programa y/o proyecto de inversión, deberá ser denunciado y sancionado de acuerdo con la ley aplicable y ante la autoridad competente.

"ESTA OBRA FUE REALIZADA CON RECURSOS PUBLICOS FEDERALES"

"ESTE PROGRAMA ES PUBLICO, AJENO A CUALQUIER PARTIDO POLITICO,QUEDA PROHIBIDO EL USO PARTA FINES DISTINTOS A LOS ESTABLECIOOS EN EL PROGRAMA"