Constructora Prourvika S.A. de C. V.

R.F.C. CPR1108125Z8

Regimen Fiscal: REGIMEN GENERAL DE LEY

FACTURA

C 341

CONDICIONES DE PAGO	METODO DE PAGO	FORMA DE PAGO	Fecha y Hora de Emisión:	Lugar de Expedicion:
	03	Pago en una sola Exhibición	2016-12-16T12:01:30	CHIHUAHUA, MEXICO

DOMICILIO FISCAL

PERIFERICO VICENTE LOMBARDO TOLEDANO 1601 E COL. PLOMEROS CHIHUAHUA CHIHUAHUA
CHIHUAHUA MEXICO C.P.31370

Folio Fiscal

58E36444-8C90-4B37-89A4-C436AC671ABB

FACTURADO A:

MUNICIPIO DE CHIHUAHUA R.F.C.: MCI651010V22

DOMICILIO: MINA 408 CENTRO
ESTADO: CHIHUAHUA
MUNICIPIO/DELEGACION: CHIHUAHUA PAIS: MEXICO
CIUDAD/LOCALIDAD: CHIHUAHUA CP 31000

No de Serie de Certificado del SAT
00001000000404341938

No de Serie del Certificado del CSD
00001000000400248443

Fecha y hora de certificación
2016-12-16T12:01:30

CANTIDAD	U. MEDIDA	DESCRIPCION	P. UNITARIO	IMPORTE
1.00	NO APLICA	ESTIMACIÓN No. 6 (SEIS) DE LOS TRABAJOS DE CONSTRUCCIÓN DE CUARTOS EN DISTINTOS PUNTOS DE LA CIUDAD ZONA 1, DEL CONTRATO No. 200/2016. ALCANCE DE LA ESTIMACIÓN.	$ 250,702.77	$ 250,702.77
1.00	NO APLICA	AMORTIZACIÓN DEL ANTICIPO.---------- RETENCIONES PACTADAS EN EL CONTRATO:---------- 0.5% DER. INSP. Y VIGILANCIA ----------$ 1,253.51 0.2% DIF----------$ 501.41 0.2% CMIC----------$ 501.41 0.2% I.C.I.C----------$ 501.41 SUMA----------$ 2,757.74 NETO A RECIBIR---------- $ 260,574.87	$ -23,691.90	$ -23,691.90

IMPORTE CON LETRA

DOSCIENTOS SESENTA Y TRES MIL TRESCIENTOS TREINTA Y DOS PESOS 61/100 M.N

OBSERVACIONES

*CAMBIO DE FACTURA UNICAMENTE ANTES DEL DIA ULTIMO DE CADA MES.
*EFECTOS FISCALES AL PAGO.
*LA REPRODUCCION NO AUTORIZADA DE ESE COMPROBANTE CONSTITUYE UN DELITO EN LOS TERMINOS DE LAS DISPOSICIONES FISCALES.

SUBTOTAL	$ 227,010.87
DESCUENTO	$
IVA 16.00 %	$ 36,321.74
TOTAL	$ 263,332.61

Sello digital del CFDI

ULUmrc3VvjqcE+Tf8D4f60SWCqttIZm26NWooby9ag/sVNXXuxIONHJ8ztx49p9K0gTccEkQy9wn1HnuMnIBQNx6v+niVMl2w0Ul2syh8OmFJrG8w1crmRDP29+7jgUtyU6TjU1s+EmQ+/peU9RxNdNcv2EUrBQIY71v5QBafByCyxTiUq3RFrhohviR+fQ0GfCXJmN+5zL0X2Uf6ydcy40VbJoK6uRYDYj/c44X2pepGIHC5bl71wfLndnqfHpaaWp+Go817eblrLZwE8c9dsSj5/w7DYSlmY3p1Z1K5HTNPrFuKyyUj2g/1QE2O9nbLRJE7gLUctDT8ILZIKuNug==

Sello del SAT

BkjPwlTKaVeeikKOKlnh8nfpSPXtiFPn31GqSmXSOXln8ySf5aQpEar0h2uJ4OYDVgr7KT+L5c7gGvOrn81K+vsrh8qIboERePSlISOQpY5r8/wkCOJsRO8yD2JUgXIGOwyhY2YZW/bsouY8X6WFI4CaGEfJF4zzfTFK6fRolKjxfVGZ427BFK8pLna0ZlnWr8ZqBrPLfiQDFI551nRsG0irz+vQjVFfZdIyMt4vzjgJNaPYezi2d6EpJHuMjrXnXazM5FQP0bFu5DpCknUlWCE+zPHp3Ms+Yj7rbb2Xol6hCFsbPvSZ0wJ5VtxTfwqnBa1HHU1RdixHWXngjchDzGA==

Cadena original del complemento de certificación digital del SAT

||1.0|58E36444-8C90-4B37-89A4-C436AC671ABB|2016-12-16T12:01:30|ULUmrc3VvjqcE+Tf8D4f60SWCqttIZm26NWooby9ag/sVNXXuxIONHJ8ztx49p9K0gTccEkQy9wn1HnuMnIBQNx6v+niVMl2w0Ul2syh8OmFJrG8w1crmRDP29+7jgUtyU6TjU1s+EmQ+/peU9RxNdNcv2EUrBQIY71v5QBafByCyxTiUq3RFrhohviR+fQ0GfCXJmN+5zL0X2Uf6ydcy40VbJoK6uRYDYj/c44X2pepGIHC5bl71wfLndnqfHpaaWp+Go817eblrLZwE8c9dsSj5/w7DYSlmY3p1Z1K5HTNPrFuKyyUj2g/1QE2O9nbLRJE7gLUctDT8ILZIKuNug==|00001000000404341938||

Este documento es una representación impresa de un CFDI

SELLO DIGITAL DE CFDI GENERADO POR B1SOFT

B1SOFT

SHCP

SAT
Servicio de Administración Tributaria

gob.mx

Verificación de Comprobantes Fiscales Digitales por Internet

A través de esta opción, Usted podrá verificar si el comprobante fue Certificado por el SAT

Folio Fiscal

RFC Emisor

RFC Receptor

Proporcione los dígitos de la imagen [redacted]

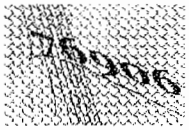

RFC del Emisor	Nombre o Razón Social del Emisor	RFC del Receptor	Nombre o Razón Social del Receptor
CPR110812578	Constructora Prourvika S.A. de C. V.	MCI651010V22	MUNICIPIO DE CHIHUAHUA
Folio Fiscal	**Fecha de Expedición**	**Fecha Certificación SAT**	**PAC que Certificó**
58E36444-8C90-4B37-89A4-C436AC671ABB	2016-12-16T12:01:30	2016-12-16T12:01:30	STB080508339
Total del CFDI	**Efecto del Comprobante**	**Estado CFDI**	
$263,332.61	ingreso	Vigente	

[redacted]

DIRECCIÓN DE OBRAS PÚBLICAS

CHIHUAHUA
Juntos, una mejor ciudad
GOBIERNO MUNICIPAL 2016-2018

RESUMEN DE ESTIMACION

PROGRAMA:	FEDERAL-MUNICIPAL	CONTRATO No. 200/2016	CONTRATADOS (INCLUYE CONVENIO)
OBRA:	CONSTRUCCION DE CUARTOS EN DISTINTOS PUNTOS DE LA CIUDAD, ZONA 1	ESTIMACIÓN No. 6 (SEIS)	$ 3,010,159.61 CON IVA
		PERÍODO EJEC. 15 AL 21 DE DICIEMBRE DEL 2016	
UBICACIÓN:	CHIHUAHUA, CHIH.	IMPORTE ESTIMADO (CON IVA)	$ 290,815.21 CON IVA
CONTRATISTA:	CONSTRUCTORA PROURVIKA, S.A. DE C.V.	ACUMULADO ANTERIOR (CON IVA)	$ 2,528,855.19 CON IVA
RFC	CPR1108125Z8	IMPORTE ACUMULADO (CON IVA)	$ 2,819,670.40 CON IVA

	TIPO DE OBRA	IMPORTE	OBSERVACIONES
	OBRA NORMAL	**$ 45,803.47**	
	OBRA EXCEDENTE	**$ 1,827.79**	
	OBRA EXTRAORDINARIA	**$ 203,071.51**	
	IMPORTE TOTAL ESTIMACION (SIN IVA)	**$ 250,702.77**	

DESCUENTOS		
0.5% INSP. Y VIGILANCIA		**1,253.51**
0.2% DIF		**501.41**
0.2% CMIC	$	**501.41**
0.2% I.C.I.C.	$	**501.41**
SUMA DESCUENTOS		**2,757.74**

RESUMEN		
SUMA ESTA ESTIMACION	$	**250,702.77**
AMORT ANTICIPO	$	**23,691.90**
SUB-TOTAL	$	**227,010.87**
I.V.A.	$	**36,321.74**
TOTAL	$	**263,332.61**

(CON LETRA)

(DOSCIENTOS SESENTA Y TRES MIL TRESCIENTOS TREINTA Y DOS PESOS 61/100 M.N.)

DESCUENTOS	$	**2,757.74**
SALDO NETO A RECIBIR	$	**260,574.87**

Vo. Bo.

ING. GLORIA MARTINEZ RODRIGUEZ
RESIDENTE DE DE OBRA

ELABORO

CONSTRUCTORA PROURVIKA, S.A. DE C.V.
CONTRATISTA

AUTORIZO

ARQ. CARLOS AGUILAR GARCIA
SUBDIRECTOR DE INFRAESTRUCTURA URBANA

REVISO

ING. EDNA C. DEL RIO SIGALA
JEFE DEL DEPTO DE CONSTRUCCION

AUTORIZO

ING. CARLOS HUMBERTO CABELLO GIL
DIRECTOR DE OBRAS PUBLICAS

"ESTA OBRA FUE REALIZADA CON RECURSOS PUBLICOS FEDERALES"

"ESTE PROGRAMA ES PÚBLICO, AJENO A CUALQUIER PARTIDO POLÍTICO, QUEDA PROHIBIDO EL USO PARA FINES DISTINTOS A LOS ESTABLECIDOS EN EL PROGRAMA"

CHIHUAHUA, CHIH., 21 DE DICIEMBRE DEL 2016

RECIBIMOS DE LA DIRECCIÓN DE OBRAS PÚBLICAS DEL MUNICIPIO, LA CANTIDAD DE: **$ 260,574.87**
(DOSCIENTOS SESENTA MIL QUINIENTOS SETENTA Y CUATRO PESOS 87/100 M.N.) COMO PAGO A LA
ESTIMACIÓN NUM. **6 (SEIS)** CONTRATO No. **200/2016** POR LA CANTIDAD DE : **$ 3,010,159.61** (INCLUYE CONVENIO)
TRES MILLONES DIEZ MIL CIENTO CINCUENTA Y NUEVE PESOS 61/100 M.N. POR TRABAJOS EN LA OBRA:

CONSTRUCCION DE CUARTOS EN DISTINTOS PUNTOS DE LA CIUDAD, ZONA 1

ALCANCE DE LA ESTIMACION	$	**250,702.77**
AMORTIZACION DEL ANTICIPO	$	**23,691.90**
SUBTOTAL	$	**227,010.87**
IVA	$	**36,321.74**
TOTAL	$	**263,332.61**

RETENCIONES PACTADA EN CONTRATO	
INSP. Y VIGILANCIA 0.5%	1,253.51
DIF 0.2%	501.41
CMIC 0.2%	501.41
I.C.I.C. 0.2%	501.41
SUMA	**2,757.74**

RESUMEN FINANCIERO DE LA OBRA

1.- CONTRATO

		CONTRATO
IMPORTE CONTRATADO	$	2,810,953.08
PRIMERA ASIGNACION	$	2,710,389.53
SEGUNDA ASIGNACION	$	100,563.55
CONVENIO MODIFICATORIO	$	199,206.53
ESTIMACION ACUMULADA ANTERIOR	$	2,528,855.19
ESTA ESTIMACION	$	290,815.21
ACUMULADO HASTA EST ESTIMACION	$	2,819,670.40
POR EJERCER PRIMERA ASIGNACION	$	(0.00)
POR EJERCER SEGUNDA ASIGNACION	$	100,563.55
POR EJERCER CONVENIO MODIFICATORIO	$	89,925.66
POR EJERCER	$	190,489.21

2.- AMORTIZACION DEL ANTICIPO

		CONTRATO
IMPORTE DE ANTICIPO	$	843,285.92
PRIMERA ASIGNACION	$	813,116.86
SEGUNDA ASIGNACION	$	30,169.06
ACUMULADO ANTERIOR	$	785,634.26
ESTA ESTIMACION	$	27,482.60
ACUMULADO ACTUAL	$	813,116.86
POR AMORTIZAR PRIMERA ASIGNACION	$	(0.00)
POR AMORTIZAR SEGUNDA ASIGNACION	$	30,169.06
POR AMORTIZAR	$	30,169.06

3.- RETENCIONES PACTADAS EN CONTRATO

		0.5% INSP. Y VIGILANCIA		DIF 0.2%		CMIC 0.2%		I.C.I.C. 0.2%
ACUMULADO ANTERIOR	$	10,900.24	$	4,360.11	$	4,360.11	$	4,360.11
ESTA ESTIMACION	$	1,253.51	$	501.41	$	501.41	$	501.41
ACUMULADO ACTUAL	$	12,153.75	$	4,861.52	$	4,861.52	$	4,861.52

"ESTA OBRA FUE REALIZADA CON RECURSOS PÚBLICOS FEDERALES"

"ESTE PROGRAMA ES PÚBLICO, AJENO A CUALQUIER PARTIDO POLÍTICO, QUEDA PROHIBIDO EL USO PARA FINES DISTINTOS A LOS ESTABLECIDOS EN EL PROGRAMA"

R E C I B I M O S

CONSTRUCTORA PROURVIKA, S.A. DE C.V.
CPR1108125Z8

OBRA: CONSTRUCCION DE CUARTOS EN DISTINTOS PUNTOS DE LA CIUDAD, ZONA 1

UBICACIÓN CHIHUAHUA, CHIH.

No. CONTRATO: 200/2016

ESTIMACIÓN No. 6 (SEIS)

CONTRATISTA: CONSTRUCTORA PROURVIKA, S.A. DE C.V.

PERÍODO: 15 AL 21 DE DICIEMBRE DEL 2016

RESUMEN DE LA ESTIMACIÓN POR PARTIDAS

No.	DESCRIPCION DE LAS PARTIDAS	IMPORTE
	OBRA NORMAL	**$ 45,803.47**
	OBRA EXCEDENTE	**$ 1,827.79**
	OBRA EXTRAORDINARIA	**$ 203,071.51**

"ESTA OBRA FUE REALIZADA CON RECURSOS PÚBLICOS FEDERALES"

"ESTE PROGRAMA ES PÚBLICO, AJENO A CUALQUIER PARTIDO POLÍTICO, QUEDA PROHIBIDO EL USO PARA FINES DISTINTOS A LOS ESTABLECIDOS EN EL PROGRAMA"

SUBTOTAL	**250,702.77**
I.V.A.	**40,112.44**
TOTAL	**290,815.21**

POR EL CONTRATISTA

CONSTRUCTORA PROURVIKA S.A. DE C.V.

POR EL DEPARTAMENTO DE CONSTRUCCIÓN

ING. GLORIA MARTINEZ RODRIGUEZ

"ESTA OBRA FUE REALIZADA CON RECURSOS PÚBLICOS FEDERALES"

"ESTE PROGRAMA ES PÚBLICO, AJENO A CUALQUIER PARTIDO POLÍTICO, QUEDA PROHIBIDO EL USO PARA FINES DISTINTOS A LOS ESTABLECIDOS EN EL PROGRAMA"

OBRA: CONSTRUCCION DE CUARTOS EN DISTINTOS PUNTOS DE LA CIUDAD, ZONA 1

UBICACIÓN: CHIHUAHUA, CHIH.

No. CONTRATO: 200/2016

ESTIMACIÓN No. 6 (SEIS)

CONTRATISTA: CONSTRUCTORA PROURVIKA, S.A. DE C.V.

PERIODO: 15 AL 21 DE DICIEMBRE DEL 2016

CONCEPTOS			PROYECTO		VOLUMENES			PRECIO UNITARIO	IMPORTE
No.	Clave	DESCRIPCIÓN	UNIDAD	VOLUMEN	ACUM. TOTAL	ACUM. ANTERIOR	VOL. ESTIMADO		
OBRA NORMAL									**$ 45,803.47**
	1	**PRELIMINARES**							**$ 139.62**
3	1.3	Excavación con pico y pala para desplantar zapatas aisladas de cimentación en material tipo "B" hasta 2.00 m de profundidad en una sección de 0.65 x 0.65 m y una altura de 0.65 m. incluye: afine de talud y del fondo de excavación, limpiezas en el área de trabajo, acarreo de sobrantes producto de la excavación a tiro fuera de la obra, mano de obra, herramienta, maquinaria y todo lo necesario para su correcta instalación.	m3	74.80	67.69	66.61	1.08	$ 129.28	$ 139.62
	2	**CIMENTACION**							**$ 2,547.35**
4	2.1	Construcción de zapata aislada de 55 x 55 x 15 centímetros con concreto armado con acero de refuerzo de 3/8" de diámetro con f´y= 4,200 kg/cm2, tres varillas de 3/8" en ambos sentidos distribuidas en el ancho de la zapata, T.M.A. de 3/4", comprende la colocación de plantilla de concreto simple de 5 centímetros de espesor con concreto f´c= 100 kg/cm2 T.M.A. de 3/4". incluye: el habilitado, armado, cimbrado, colado, descimbrado, curado con agua y relleno de aproches con material producto de excavación, mano de obra, herramienta, equipo, limpiezas y todo lo necesario para su correcta instalación.	pza	272.00	255.00	251.00	4.00	$ 375.77	$ 1,503.08
5	2.2	Relleno de cepa en área de zapatas con material producto de excavación. Incluye: apisonado, mano de obra y herramienta, limpiezas en el área de trabajo y todo lo necesario para su correcta ejecución.	m3	135.32	46.10	45.36	0.74	$ 82.27	$ 60.88
6	2.3	Dala de desplante de 0.15 x 0.20 m a base de estructura electro soldada 15 x 20-4 armada con 4 varillas corrugadas de grado 60 de ¼" de diámetro con estribos lisos de grado 50 con sección 10.1 x 15 cm con una separación a cada 15.8 cm electro soldados de f´y= 6,000 kg/cm2 con concreto hidráulico hecho en obra de f´c= 200 kg/cm2 acabado común. Incluye: herramientas, materiales, acarreos, cimbrado, habilitado de acero (cortes, traslapes, dobleces, amarres), preparación del concreto colado, vibrado, descimbrado, curado y todo lo necesario para su correcta ejecución.	m	870.40	659.44	651.66	7.78	$ 126.40	$ 983.39
	3	**ALBAÑILERIA**							**$ 15,953.85**
7	3.1	Muro de block macizo de la región con medidas de 0.15 x 0.20 x 0.40 m, junteado con un máximo de 10 mm de espesor, con mortero cemento arena en proporción 1:4 colocado a plomo y regla con un máximo de desplome del 0.40%. Incluye: mano de obra, equipo, herramientas, materiales, andamiaje, acarreos, desperdicios, limpieza y todo lo necesario para su correcta ejecución.	m2	1531.36	1268.73	1255.84	12.89	$ 220.45	$ 2,841.60
8	3.2	Aplanado en muro a plomo y regla, acabado pulido fino con mezcla cemento arena 1:4 de 1.5 cm máximo de espesor. incluye: agua en pipa para humedecer superficie con una altura de hasta 3 metros, mano de obra, andamiaje, herramienta, limpieza y todo lo necesario para su correcta ejecución.	m2	3690.36	3052.51	3017.80	34.71	$ 102.48	$ 3,557.08
9	3.3	Castillos de 0.15 x 0.15 m a base de concreto hidráulico hecho en obra de f´c= 200 kg/cm2 T.M.A. con estructura electro soldada 15 x 15-A, grado 60 de 1/4" de diámetro con estribos lisos de grado 50 con sección 10.1 x 10.1 cm y una separación a cada 15.8 cm de fý = 6,000 kg/cm2, acabado común. Incluye: materiales, mano de obra, herramientas, equipo, acarreos, andamiaje, cimbrado, habilitado de acero (cortes, traslapes, dobleces, amarres), preparación del concreto, colado, vibrado, descimbrado, curado, limpiezas en el área de trabajo y todo lo necesario para su correcta ejecución.	m	920.72	725.68	714.98	10.70	$ 115.08	$ 1,231.36
10	3.4	Cadena de cerramiento de 0.15 x 0.20 m de concreto hidráulico hecho en obra de f´c= 200 kg/cm2 T.M.A, armado con estructura electro soldada de 15 x 20-4 grado 60 de 1/4" de diámetro con estribos lisos de grado 50 con sección 10.1 x 15 cm con una separación a cada 15.8 cm electro soldados de f´y = 6,000 kg/cm2, acabado común. Incluye: acarreos de materiales, andamiaje, cimbrado, habilitado de acero (cortes, traslapes, dobleces, amarres), preparación del concreto, colado, vibrado, descimbrado, curado, limpiezas en el área de trabajo y todo lo necesario para su correcta ejecución.	m	870.40	687.28	679.50	7.78	$ 131.86	$ 1,025.87
11	3.5	Losa de concreto hidráulico f´c= 200 kg/cm2 de 10 cm de espesor acabado aparente, armada con varillas de 3/8 según proyecto. incluye: acarreo, habilitado y armado de acero de refuerzo, mano de obra, equipo, herramienta, materiales, andamiaje, limpieza en el área de trabajo y todo lo necesario para su correcta ejecución.	m2	964.92	910.68	896.96	13.72	$ 531.92	$ 7,297.94

POR EL CONTRATISTA

CONSTRUCTORA PROURVIKA S.A. DE C.V.

POR EL DEPARTAMENTO DE CONSTRUCCIÓN

ING. GLORIA MARTINEZ RODRIGUEZ

"ESTA OBRA FUE REALIZADA CON RECURSOS PÚBLICOS FEDERALES"

"ESTE PROGRAMA ES PÚBLICO, AJENO A CUALQUIER PARTIDO POLÍTICO. QUEDA PROHIBIDO EL USO PARA FINES DISTINTOS A LOS ESTABLECIDOS EN EL PROGRAMA"

OBRA: CONSTRUCCION DE CUARTOS EN DISTINTOS PUNTOS DE LA CIUDAD, ZONA 1

UBICACIÓN: CHIHUAHUA, CHIH.

No. CONTRATO: 200/2016

ESTIMACIÓN No. 6 (SEIS)

CONTRATISTA: CONSTRUCTORA PROURVIKA, S.A. DE C.V.

PERIODO: 15 AL 21 DE DICIEMBRE DEL 2016

CONCEPTOS			PROYECTO		VOLUMENES			PRECIO UNITARIO	IMPORTE
No.	Clave	DESCRIPCIÓN	UNIDAD	VOLUMEN	ACUM. TOTAL	ACUM. ANTERIOR	VOL. ESTIMADO		
	4	**INSTALACION ELECTRICA**							**$ 1,216.46**
13	4.1	Instalación eléctrica en cuarto comprende el suministro y colocación de lámpara incandescente (foco) en muro, un apagador sencillo, 2 contactos sencillos, ramaleo con poliducto color naranja de 1/2", cableado con alambre de cobre calibre 12 AWG aislado con THW anti flama. Incluye: acarreo de materiales desperdicios, materiales, mano de obra, herramienta, limpiezas en el área de trabajo y todo lo necesario para su correcta ejecución.	salida	68.00	68.00	67.00	1.00	$ 1,216.46	$ 1,216.46
	5	**ACABADOS**							**$ 3,897.19**
14	5.1	Pintura colores básicos para superficie nueva en aplanado pulido fino en muros interiores y exteriores. Incluye: preparación de la superficie con sellador vinílica clásico, aplicación a dos manos hasta 3 m de altura, mano de obra, herramienta, limpieza y todo lo necesario para su correcta ejecución.	m2	4370.36	4110.67	4046.97	63.70	$ 41.63	$ 2,651.83
15	5.2	Impermeabilización en azotea con emulsión elastomérica base agua, anti reflejante color terracota con resinas acrílicas comprende la limpieza de la losa, sellado de fisuras, humedecido y colocación de impermeabilizante a 2 manos. Incluye: desperdicios, mano de obra, herramienta, andamiaje y limpieza.	m2	964.92	910.68	896.96	13.72	$ 90.77	$ 1,245.36
	7	**DIFUSION DEL PROGRAMA**							**$ 22,049.00**
18	7.1	Suministro y colocacion de placa con medidas de 20 cm de largo por 15 cm de alto elaborado a base de placa metalice plana, acero inoxidable calibre 26, color plateado con fotgrabado en tinta negra conforme al anexo proporcionado por " LA SEDATU". Incluye: acarreo de los materiales hasta el lugar de su ejecucion, materiales, mano de obra, herramienta, elementos de fijacion, limpieza en el area de trabajo y todo lo necesario parasu correcta ejecucion.	pza	68.00	68.00	0.00	68.00	$ 324.25	$ 22,049.00
OBRA EXCEDENTE									**$ 1,827.79**
	1	**PRELIMINARES**							**$ 99.27**
1	1.1	Trazo y nivelación de terreno natural con manguera y estableciendo referencias. incluye: limpiezas del área de trabajo, deshierbe, acarreo de material producto de esta actividad a tiro libre fuera de la obra, mano de obra, herramienta, maquinaria, equipo y todo lo necesario para su correcta ejecución.	m2	816.00	830.80	818.56	12.24	$ 8.11	$ 99.27
	3	**ALBAÑILERIA**							**$ 1,728.52**
12	3.6	Construcción de piso firme de concreto hidráulico hecho en obra de resistencia f´c= 150 kg/cm2 de 8 cm de espesor, acabado pulido con llana metálica. Incluye: preparación de la superficie, arena limpia, grava de la región T.M.A 3/4", nivelación, relleno con material mejorado y/o producto de excavación, apisonado, cimbrado, descimbrado, colado, curado con agua, acarreo de los materiales hasta el lugar de la ejecución de la obra, mano de obra, herramienta, maquinaria, equipo, acarreo de sobrantes a tiro libre fuera de la obra y todo lo necesario para su correcta ejecución.	m2	679.32	732.45	721.51	10.94	$ 158.00	$ 1,728.52
OBRA EXTRAORDINARIA									**$ 203,071.51**
	EXT.01	SUMINISTRO Y COLOCACION DE PUERTA MULTIPANEL DE 2.10 M DE ALTURA Y 0.90 MTS DE ANCHO INCLUYE MARCO METALICO, MATERIAL MANO DE OBRA ,HERRAMIENTA,EQUIPO, Y TODO LO NECESARIO PARA SU CORRECTA INSTALACION POR UNIDAD DE OBRA TERMINADA	pza	0.00	68.00	42.00	26.00	$ 2,043.74	$ 53,137.24
	EXT.02	SUMINISTRO Y COLOCACION DE VENTANA DE ALUMINO ANONIZADO NATURAL DE 1.0 M DE ALTURA Y 1.0 MTS DE ANCHO CON VIDRIO CLARO DE 3 MM INCLUYE, MOSQUITERO,MATERIAL MANO DE OBRA ,HERRAMIENTA,EQUIPO, Y TODO LO NECESARIO PARA SU CORRECTA INSTALACION POR UNIDAD DE OBRA TERMINADA	pza	0.00	68.00	42.00	26.00	$ 1,166.33	$ 30,324.58
	EXT.03	Excavación a mano para desplante de estructuras, en material "B", en seco incluye: afloje y extracción de material con amacice o limpieza de plantillas o taludes, remoción, acarreo hasta 10 mts. dentro de la misma y traspaleos verticales para su extracción... HASTA DOS METROS DE PROFUNDIDAD, INCLUYE LA COMPACTACION DEL FONDO DE LA EXCAVACION AL 90 % DE SU PVSM	m3	0.00	177.32	102.62	74.70	$ 184.66	$ 13,794.10
	EXT.04	Relleno en zanjas. Compactado al 90% proctor, con material producto de la excavación.	m3	0.00	91.56	53.19	38.37	$ 117.29	$ 4,500.42

POR EL CONTRATISTA

CONSTRUCTORA PROURVIKA S.A. DE C.V.

POR EL DEPARTAMENTO DE CONSTRUCCIÓN

ING. GLORIA MARTINEZ RODRIGUEZ

"ESTA OBRA FUE REALIZADA CON RECURSOS PÚBLICOS FEDERALES"

"ESTE PROGRAMA ES PÚBLICO, AJENO A CUALQUIER PARTIDO POLÍTICO, QUEDA PROHIBIDO EL USO PARA FINES DISTINTOS A LOS ESTABLECIDOS EN EL PROGRAMA"

OBRA: CONSTRUCCION DE CUARTOS EN DISTINTOS PUNTOS DE LA CIUDAD, ZONA 1

UBICACIÓN: CHIHUAHUA, CHIH.

No. CONTRATO: 200/2016

ESTIMACIÓN No. 6 (SEIS)

CONTRATISTA: CONSTRUCTORA PROURVIKA, S.A. DE C.V.

PERIODO: 15 AL 21 DE DICIEMBRE DEL 2016

CONCEPTOS			PROYECTO		VOLUMENES			PRECIO UNITARIO	IMPORTE
No.	Clave	DESCRIPCIÓN	UNIDAD	VOLUMEN	ACUM. TOTAL	ACUM. ANTERIOR	VOL. ESTIMADO		
	EXT.05	Muros de tabique rojo recocido o block, hasta 6.00 metros de altura, junteado con mortero cemento-arena 1:5 incluye todos los materiales y mano de obra... Rodapié de block de 15x20 x 40 cms relleno de concreto F'c = 100 kg/cm2. incluye : materiales, desperdicios, herramientas, mano de obra, mortero cemento-arena, PROPORCION 1:5 ,elaboracion y colocacion de concreto para relleno, agua, y todo lo necesraio para su correcta ejecucion P.U.O.T	m2	0.00	241.60	141.05	100.55	$ 399.64	$ 40,183.80
	EXT.06	Fabricado y colocado de concreto, vibrado, curado incluyendo todos los materiales, desperdicios, herramienta, equipo, cimbra y descimbra,mano de obra...y todo lo necesario para su correcta ejecucion P.U.O.T, De F´c= 100 Kg/cm2	m3	0.00	12.41	7.07	5.34	$ 1,827.81	$ 9,760.51
	EXT.07	Fabricado y colocado de concreto, vibrado, curado incluyendo todos los materiales, desperdicios, herramienta, equipo, cimbra y descimbra,mano de obra...y todo lo necesario para su correcta ejecucion P.U.O.T, De F´c= 200 Kg/cm2	m3	0.00	36.87	21.20	15.67	$ 2,277.72	$ 35,691.87
	EXT.08	Suministro y colocación de acero de refuerzo incluye:habilitado,colocado de parrilla en el sitio, todos los materiales, desperdicios, alambre recocido para amarres,herramientas, equipo, mano de obra y todo lo necesario para su correcta ejecucion P.U.O.T, En diametros mayores a 3/8"	kg	0.00	1662.11	1041.16	620.95	$ 25.25	$ 15,678.99

POR EL CONTRATISTA

CONSTRUCTORA PROURVIKA S.A. DE C.V.

POR EL DEPARTAMENTO DE CONSTRUCCIÓN

ING. GLORIA MARTINEZ RODRIGUEZ

DIRECCION DE OBRAS PÚBLICAS
OFICIO No. D-4895/2016

15 de noviembre de 2016

ING. CARLOS ALONSO RUACHO VÁZQUEZ
ADMINISTRADOR ÚNICO
CONSTRUCTORA PROURVIKA, S.A. DE C.V.
P R E S E N T E.-

Con relación a su escrito S/N de fecha 03 de noviembre de 2016, en el que presenta a revisión y autorización de precios extraordinarios de la obra: **"CONSTRUCCIÓN DE CUARTOS EN DISTINTOS PUNTOS DE LA CIUDAD, ZONA 1",** que al amparo del contrato **No. 200/2016,** ejecuta su representada; al respecto me permito comunicar que los mismos han sido autorizados tal y como se relacionan a continuación:

No.	CONCEPTO	CANT	UNI	PRECIO AUTORIZADO
EXT.01	Suministro y colocación de puerta multipanel de 2.10 m de altura y 0.90 mts de ancho incluye marco metálico, material mano de obra, herramienta, equipo, y todo lo necesario para su correcta instalación por unidad de obra terminada.	68	pza	$ 2,043.74
EXT.02	Suministro y colocación de ventana de aluminio anodizado natural de 1.0 m de altura y 1.0 mts de ancho con vidrio claro de 3 mm incluye, mosquitero, material mano de obra, herramienta, equipo, y todo lo necesario para su correcta instalación por unidad de obra terminada.	68	pza	$ 1,166.33
EXT.03	Excavación a mano para desplante de estructuras, en material "B", en seco incluye: afloje y extracción de material con amacice o limpieza de plantillas o taludes, remoción, acarreo hasta 10 mts, dentro de la misma y traspaleos verticales para su extracción... hasta dos metros de profundidad, incluye la compactación del fondo de la excavación al 90 % de su PVSM.	170	m3	$ 184.66
EXT.04	Relleno en zanjas compactado al 90% proctor, con material producto de la excavación.	102	m3	$ 117.29
EXT.05	Muros de tabique rojo recocido o block, hasta 6.00 metros de altura, junteado con mortero cemento-arena 1:5 incluye todos los materiales y mano de obra... rodapié de block de 15x20 x 40 cms relleno de concreto f'c = 100 kg/cm2.	272	m2	$ 399.64

	Incluye: materiales, desperdicios, herramientas, mano de obra, mortero cemento-arena, proporción 1:5, elaboración y colocación de concreto para relleno, agua, y todo lo necesario para su correcta ejecución P.U.O.T.				
EXT.06	Fabricado y colocado de concreto, vibrado, curado incluyendo todos los materiales, desperdicios, herramienta, equipo, cimbra y descimbra, mano de obra...y todo lo necesario para su correcta ejecución P.U.O.T, de f´c= 100 kg/cm2.	100	m3	$	1,827.81
EXT.07	Fabricado y colocado de concreto, vibrado, curado incluyendo todos los materiales, desperdicios, herramienta, equipo, cimbra y descimbra, mano de obra y todo lo necesario para su correcta ejecución P.U.O.T, de f´c= 200 kg/cm2.	51	m3	$	2,277.72
EXT.08	Suministro y colocación de acero de refuerzo incluye: habilitado, colocado de parrilla en el sitio, todos los materiales, desperdicios, alambre recocido para amarres, herramientas, equipo, mano de obra y todo lo necesario para su correcta ejecución P.U.O.T, en diámetros mayores a 3/8".	24,557.52	kg	$	25.25
EXT.09	Aplanado de yeso en losa y muros interiores acabado pulido de 2.5cm de espesor, a una altura de 0,00 m a 3,50 m incluye material, desperdicios de los materiales, mano de obra, herramienta, andamios y todo lo necesario para su correcta ejecución. P.U.O.T.	2,700.00	m2	**NO PROCEDE**	
EXT.10	Construcción de chaflán de 10 cms de altura por 10 cms de ancho con mortero-cemento arena incluye: materiales, desperdicios de los materiales, andamios, mano de obra, herramientas y todo lo necesario para su correcta ejecución P.U.O.T.	748	ml	$	112.59
EXT.11	Pretil a base de muro de adobón de 7x14x28 cms acabado normal, incluye material, mano de obra, herramientas y todo lo necesario para su correcta ejecución P.U.O.T.	150	m2	$	385.70
EXT.12	Colocación de botaguas de lámina galvanizada cal 26 de 10 cms x 10 cms, incluye, material necesario para su fijación, cortes, desperdicios, fijación a chaflán/o pretil, mano de obra herramientas y todo lo necesario para su correcta ejecución P.U.O.T.	500	m	$	164.86
EXT.13	Demolición de concreto simple existente en el lugar, incluye, herramienta, equipo, mano de obra, retiro del	25	m3	$	519.21

DIRECCION DE OBRAS PÚBLICAS
OFICIO No. D-4895/2016

	material producto de la demolición fuera de la obra y todo lo necesario para su correcta ejecución P.U.O.T.				
EXT.14	Suministro y colocación de caliche cribado en cimentaciones compactado al 90 % de su P.V.S.M., incluye, herramienta, equipo, mano de obra, compactación, retiro del material sobrante fuera de la obra y todo lo necesario para su correcta ejecución P.U.O.T.	48	m3	$	258.62

IMPORTE MÁXIMO AUTORIZADO $1'539,261.05 SIN IVA

ATENTAMENTE

ING. CARLOS HUMBERTO CABELLO GIL
DIRECTOR DE OBRAS PÚBLICAS

C.c.p.- Arq. Carlos Aguilar Garcia.-Subdirector de Infraestructura Vial
C.c.p.-Ing. Edna Lizette Del Rio Sigala.-Jefe del Departamento de Construcción
C.c.p.-Ing. Gloria Martinez Rodriguez.-Residente de Obra.
C.c.p.-Archivo.

CHCG/CAG/ELDS/gcn*

	ESTIMACION 6 CUARTOS ADOSADOS ZONA 1			APLANADO EN MURO	FIRME	INSTALACION ELECRICA	PINTURA	IMPERMEABILIZACION
	PERIODO : 15/12/2016 AL 21/12/2016							
				3.2	3.6	4.1	5.1	5.2
	BENEFICIARIO	DIRECCION	COLONIA	M2	M3	PZA	M3	M
1	PASCUALA RAMIREZ RIVERA	C. PVD RIO VENTUARI # 25920	RIVERAS DE SACRAMENTO	34.71	10.94	1.00	63.70	13.72
			SUBTOTAL 1	**34.71**	**10.94**	**1.00**	**63.70**	**13.72**

RESIDENTE DE OBRA
ING. GLORIA MARTINEZ RODRIGUEZ

PROURVIKA S.A DE C.V.
ING. IVAN SILVA RUIZ

Este programa y/o proyecto de inversión es de carácter público, no es patrocinado ni promovido por partido político alguno, por partido político alguno, y sus recursos provienen de los impuestos que pagan todos los contribuyentes. Está prohibido el uso de este programa y/o proyecto de inversión con fines políticos, electorales, de lucro y otros distintos a los establecidos. Quien haga uso indebido de los recursos de este programa y/o proyecto de inversión, deberá ser denunciado y sancionado de acuerdo con la ley aplicable y ante la autoridad competente.

"ESTA OBRA FUE REALIZADA CON RECURSOS PUBLICOS FEDERALES"
"ESTE PROGRAMA ES PUBLICO, AJENO A CUALQUIER PARTIDO POLITICO,QUEDA PROHIBIDO EL USO PARA FINES DISTINTOS A LOS ESTABLECIDOS EN EL PROGRAMA"

G E N E R A D O R

PROURVIKA S.A DE C.V

M U N I C I P I O D E C H I H U A H U A

OBRA: CONSTRUCCION DE CUARTOS EN DISTINTOS PUNTOS DE LA CIUDAD, ZONA 1.

FECHA: 21 DE DICIEMBRE 2016
PERIODO: 15/12/2016 AL 21/12/2016

BENEFICIARIO: PASCUALA RAMIREZ RIVERA
No. CONTRATO: 200/2016

DOMICILIO: C. PVD RIO VENTUARI # 25920 COL. RIVERAS DE SACRAMENTO
No. ESTIMACION: 6 (SEIS)

CLAVE	CONCEPTO :	VOLUMEN TOTAL DE CONCEPTO	
3.2	Aplanado en muro a plomo y regla, acabado fino con mezcla cemento arena 1:4 de 1.5 cm de maximo espesor. Incluiye agua en pipa para humedecer superficie con una altura hasta 3 metros, mano de obra, andamiaje, herramienta, limpieza y todo lo necesario para su correcta ejecucion.	34.71	M2

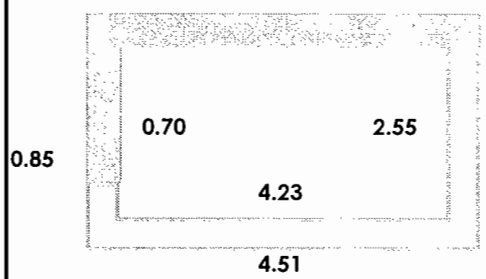

INTERIORES

	M LARGO	M ALTO	M2 ÁREA
	0.00	0.00	0.00
	0.70	2.43	1.70
	2.55	2.50	6.38
	4.23	2.43	10.28
PTA	2.10	0.97	-2.04
VENT.	1.00	1.00	-1.00

EXTERIORES

	M LARGO	M ALTO	M2 ÁREA
	2.90	2.60	7.54
	4.51	2.50	11.28
	0.85	2.62	2.23
PTA	2.10	0.97	-2.04
VENT.	1.00	1.00	-1.00

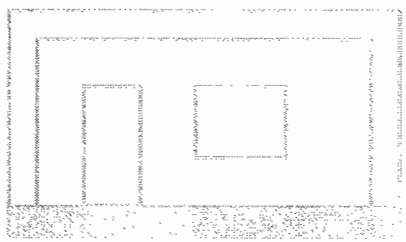

DETALLES PUERTA Y VENTANA

	LARGO	ANCHO	PZAS	ÁREA
PTA	2.10	0.15	2.00	0.63
	0.97	0.15	1.00	0.15
VENT	1.00	0.15	4.00	0.60

TOTAL 34.71

RESIDENTE DE OBRA
ING. GLORIA MARTINEZ RODRIGUEZ

CONSTRUCTORA PROURVIKA S.A.DE C.V
ING. IVAN SILVA RUIZ

Este programa y/o proyecto de inversión es de carácter público, no es patrocinado ni promovido por partido político alguno, por partido político alguno, y sus recursos provienen de los impuestos que pagan todos los contribuyentes. Está prohibido el uso de este programa y/o proyecto de inversión con fines políticos, electorales, de lucro y otros distintos a los establecidos. Quien haga uso indebido de los recursos de este programa y/o proyecto de inversión, deberá ser denunciado y sancionado de acuerdo con la ley aplicable y ante la autoridad competente.

"ESTA OBRA FUE REALIZADA CON RECURSOS PUBLICOS FEDERALES"
"ESTE PROGRAMA ES PUBLICO, AJENO A CUALQUIER PARTIDO POLITICO,QUEDA PROHIBIDO EL USO PARA FINES DISTINTOS A LOS ESTABLECIDOS EN EL PROGRAMA"

PROURVIKA S.A DE C.V

M U N I C I P I O D E C H I H U A H U A

OBRA: CONSTRUCCION DE CUARTOS EN DISTINTOS PUNTOS DE LA CIUDAD, ZONA 1.

FECHA: 21 DE DICIEMBRE 2016

PERIODO: 15/12/2016 AL 21/12/2016

BENEFICIARIO: PASCUALA RAMIREZ RIVERA

No. CONTRATO: 200/2016

DOMICILIO : C. PVD RIO VENTUARI # 25920 COL. RIVERAS DE SACRAMENTO

No. ESTIMACION: 6 (SEIS)

CLAVE	CONCEPTO :	VOLUMEN TOTAL DE CONCEPTO	
3.6	Construccion de piso firme de concreto hidraulico hecho en obra de resistencia fc = 150 kg/cm2 de 8 cm de espesor, acabo pulido con llana metalica. Incluye, preparacion de la superficie, arena limpia, grava de la region T.M.A 3/4, nivelacion, relleno con material mejoprado y/o producto de excavacion, apisonado, cimbrado, decimbradocolado, curado con agua, acarreo de materiales hasta el lugar de la ejecucion de la obra, mano de obra herramienta, equipo, acarreo de sobrantes a tiro libre fuera de la obra y todo lo necesario para su correcta ejecucion.	10.94	M2

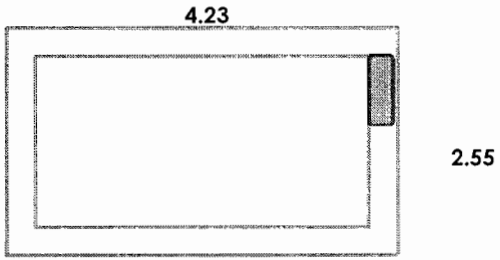

	M LARGO	M ANCHO	M2 AREA
	2.55	4.23	10.79
PUERTA	0.97	0.15	0.15

TOTAL **10.94 M2**

RESIDENTE DE OBRA
ING. GLORIA MARTINEZ RODRIGUEZ

CONSTRUCTORA PROURVIKA S.A.DE C.V
ING. IVAN SILVA RUIZ

Este programa y/o proyecto de inversión es de carácter público, no es patrocinado ni promovido por partido político alguno, por partido político alguno, y sus recursos provienen de los impuestos que pagan todos los contribuyentes. Está prohibido el uso de este programa y/o proyecto de inversión con fines políticos, electorales, de lucro y otros distintos a los establecidos. Quien haga uso indebido de los recursos de este programa y/o proyecto de inversión, deberá ser denunciado y sancionado de acuerdo con la ley aplicable y ante la autoridad competente.

"ESTA OBRA FUE REALIZADA CON RECURSOS PUBLICOS FEDERALES"
"ESTE PROGRAMA ES PUBLICO, AJENO A CUALQUIER PARTIDO POLITICO,QUEDA PROHIBIDO EL USO PARA FINES DISTINTOS A LOS ESTABLECIDOS EN EL PROGRAMA"

G E N E R A D O R

PROURVIKA S.A DE C.V

M U N I C I P I O D E C H I H U A H U A

OBRA: CONSTRUCCION DE CUARTOS EN DISTINTOS PUNTOS DE LA CIUDAD, ZONA 1.

FECHA: 21 DE DICIEMBRE 2016

PERIODO: 15/12/2016 AL 21/12/2016

BENEFICIARIO: PASCUALA RAMIREZ RIVERA

No. CONTRATO: 200/2016

DOMICILIO: C. PVD RIO VENTUARI # 25920 COL. RIVERAS DE SACRAMENTO

No. ESTIMACION: 6 (SEIS)

CLAVE	CONCEPTO :	VOLUMEN TOTAL DE CONCEPTO	
4.1	Instalacion electrica en cuarto comprende el suministro y colocacion de lampara incandesente (foco) en muro, un apagador sencillo, 2 contactos sencillos, ramaleo con poliducto color naranja de 1/2*, cableado con alambre de cobre calibra 12 AWG aislado con THW anti flama. Incluye: acarreo de materiales desperdicios, materiales, mano de obra, herramienta , limpiezas en el area de trabajo y todo lo necesario para su correcta ejecucion.	1.00	SALIDA

TOTAL 1.00 SALIDA

RESIDENTE DE OBRA
ING. GLORIA MARTINEZ RODRIGUEZ

CONSTRUCTORA PROURVIKA S.A.DE C.V
ING. IVAN SILVA RUIZ

Este programa y/o proyecto de inversión es de carácter público, no es patrocinado ni promovido por partido político alguno, por partido político alguno, y sus recursos provienen de los impuestos que pagan todos los contribuyentes. Está prohibido el uso de este programa y/o proyecto de inversión con fines políticos, electorales, de lucro y otros distintos a los establecidos. Quien haga uso indebido de los recursos de este programa y/o proyecto de inversión, deberá ser denunciado y sancionado de acuerdo con la ley aplicable y ante la autoridad competente.

"ESTA OBRA FUE REALIZADA CON RECURSOS PUBLICOS FEDERALES"
"ESTE PROGRAMA ES PUBLICO, AJENO A CUALQUIER PARTIDO POLITICO,QUEDA PROHIBIDO EL USO PARA FINES DISTINTOS A LOS ESTABLECIDOS EN EL PROGRAMA"

G E N E R A D O R

PROURVIKA S.A DE C.V

M U N I C I P I O D E C H I H U A H U A

OBRA: CONSTRUCCION DE CUARTOS EN DISTINTOS PUNTOS DE LA CIUDAD, ZONA 1.

BENEFICIARIO: PASCUALA RAMIREZ RIVERA

DOMICILIO: C. PVD RIO VENTUARI # 25920 COL. RIVERAS DE SACRAMENTO

FECHA: 21 DE DICIEMBRE 2016

PERIODO: 15/12/2016 AL 21/12/2016

No. CONTRATO: 200/2016

No. ESTIMACION: 6 (SEIS)

CLAVE	CONCEPTO :	VOLUMEN TOTAL DE CONCEPTO	
5.1	Pintura colores basicos para superficie nueva en aplanado pulido fino en muros interiores y exteriores. Incluye: preparacion de la superficie con sellador vinilico clasico, aplicación a dos manos hasta 3 m de altura, mano de obra, herramienta, limpieza y todo lo necesario para su correcta ejecucion.	63.70	M2

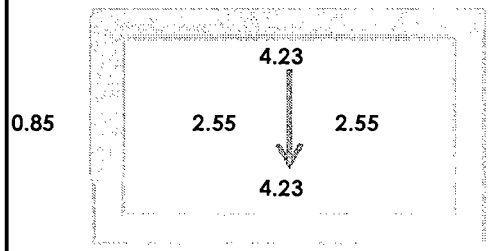

INTERIORES

	M LARGO	M ALTO	M2 ÁREA
	4.23	2.53	10.70
	2.55	2.62	6.68
	2.55	2.50	6.38
	4.23	2.43	10.28
PTA	2.10	0.97	-2.04
VENT.	1.00	1.00	-1.00

EXTERIORES

	M LARGO	M ALTO	M2 ÁREA
	2.90	2.60	7.54
	4.51	2.50	11.28
	0.85	2.62	2.23
PTA	2.10	0.97	-2.04
VENT.	1.00	1.00	-1.00

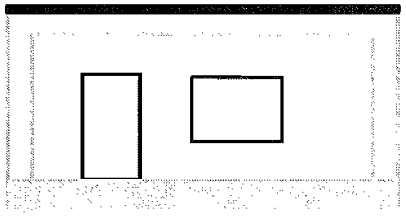

DETALLES PUERTA Y VENTANA

	LARGO	ANCHO	PZAS	ÁREA
PTA	2.10	0.15	2.00	0.63
	0.97	0.15	1.00	0.15
VENT	1.00	0.15	4.00	0.60
PTA EXTRA	0.00	0.00	0.00	0.00
	0.00	0.00	0.00	0.00
PINTURA TECHO =	4.23	2.55	1.00	10.79

VOLADOS

1	4.72	0.20	0.94
	4.72	0.10	0.47
2	2.72	0.20	0.54
	2.90	0.10	0.29
3	0.85	0.20	0.17
	1.05	0.10	0.11

TOTAL 63.70

RESIDENTE DE OBRA
ING. GLORIA MARTINEZ RODRIGUEZ

CONSTRUCTOR PROURVIKA S.A.DE C.V
ING. IVAN SILVA RUIZ

Este programa y/o proyecto de inversión es de carácter público, no es patrocinado ni promovido por partido político alguno, por partido político alguno, y sus recursos provienen de los impuestos que pagan todos los contribuyentes. Está prohibido el uso de este programa y/o proyecto de inversión con fines políticos, electorales, de lucro y otros distintos a los establecidos. Quien haga uso indebido de los recursos de este programa y/o proyecto de inversión, deberá ser denunciado y sancionado de acuerdo con la ley aplicable y ante la autoridad competente.

"ESTA OBRA FUE REALIZADA CON RECURSOS PUBLICOS FEDERALES"
"ESTE PROGRAMA ES PUBLICO, AJENO A CUALQUIER PARTIDO POLITICO,QUEDA PROHIBIDO EL USO PARA FINES DISTINTOS A LOS ESTABLECIDOS EN EL PROGRAMA"

G E N E R A D O R

PROURVIKA S.A DE C.V

M U N I C I P I O D E C H I H U A H U A

OBRA: CONSTRUCCION DE CUARTOS EN DISTINTOS PUNTOS DE LA CIUDAD, ZONA 1.

FECHA: 21 DE DICIEMBRE 2016

PERIODO: 15/12/2016 AL 21/12/2016

BENEFICIARIO: PASCUALA RAMIREZ RIVERA

No. CONTRATO: 200/2016

DOMICILIO: C. PVD RIO VENTUARI # 25920 COL. RIVERAS DE SACRAMENTO

No. ESTIMACION: 6 (SEIS)

CLAVE	CONCEPTO :	VOLUMEN TOTAL DE CONCEPTO	
5.2	Impermeabilizacion en azotea con emulsion elastomerica base agua, antireflejante color terracota con resinas acrilicas comprende la limpieza de losa, sellado de fisuras, humedecido y colocacion de impermeabilizante a 2 manos, incluye desperdicios, mano de obra, herramienta, andamiaje y limpieza	13.72	M2

4.70

2.92

M	M	M2
Largo	Ancho	Área
4.70	2.92	13.72
0.00	0.00	0.00

TOTAL 13.72 M2

RESIDENTE DE OBRA
ING. GLORIA MARTINEZ RODRIGUEZ

CONSTRUCTORA PROURVIKA S.A.DE C.V
ING. IVAN SILVA RUIZ

Este programa y/o proyecto de inversión es de carácter público, no es patrocinado ni promovido por partido político alguno, por partido político alguno, y sus recursos provienen de los impuestos que pagan todos los contribuyentes. Está prohibido el uso de este programa y/o proyecto de inversión con fines políticos, electorales, de lucro y otros distintos a los establecidos. Quien haga uso indebido de los recursos de este programa y/o proyecto de inversión, deberá ser denunciado y sancionado de acuerdo con la ley aplicable y ante la autoridad competente.

"ESTA OBRA FUE REALIZADA CON RECURSOS PUBLICOS FEDERALES"
"ESTE PROGRAMA ES PUBLICO, AJENO A CUALQUIER PARTIDO POLITICO,QUEDA PROHIBIDO EL USO PARA FINES DISTINTOS A LOS ESTABLECIDOS EN EL PROGRAMA"

T E S T I G O F O T O G R A F I C O

PROURVIKA S.A DE C.V

M U N I C I P I O D E C H I H U A H U A

OBRA: CONSTRUCCION DE CUARTOS EN DISTINTOS PUNTOS DE LA CIUDAD, ZONA 1.

FECHA: 21 DE DICIEMBRE 2016

PERIODO: 15/12/2016 AL 21/12/2016

BENEFICIARIO: PASCUALA RAMIREZ RIVERA

No. CONTRATO: 200/2016

DOMICILIO : C. PVD RIO VENTUARI # 25920 COL. RIVERAS DE SACRAMENTO

No. ESTIMACION: 6 (SEIS)

Testigo fotografico cuarto adosado

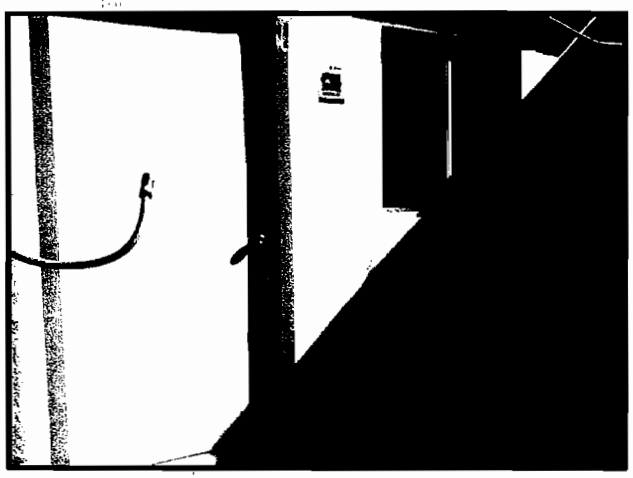

RESIDENTE DE OBRA
ING. GLORIA MARTINEZ RODRIGUEZ

CONSTRUCTORA PROURVIKA S.A.DE C.V
ING. IVAN SILVA RUIZ

Este programa y/o proyecto de inversión es de carácter público, no es patrocinado ni promovido por partido político alguno, por partido político alguno, y sus recursos provienen de los impuestos que pagan todos los contribuyentes. Está prohibido el uso de este programa y/o proyecto de inversión con fines políticos, electorales, de lucro y otros distintos a los establecidos. Quien haga uso indebido de los recursos de este programa y/o proyecto de inversión, deberá ser denunciado y sancionado de acuerdo con la ley aplicable y ante la autoridad competente.

"ESTA OBRA FUE REALIZADA CON RECURSOS PUBLICOS FEDERALES"
"ESTE PROGRAMA ES PUBLICO, AJENO A CUALQUIER PARTIDO POLITICO,QUEDA PROHIBIDO EL USO PARA FINES DISTINTOS A LOS ESTABLECIDOS EN EL PROGRAMA"

	ESTIMACION 6 CUARTOS ADOSADOS ZONA 1			TRAZO	EXCAVACION	ZAPATA	RELLENO	DALA DESPLANTE	MURO	CASTILLO	CADENA CERRAMIENTO	LOSA
	PERIODO : 15/12/2016 AL 21/12/2016											
				1.1	1.2	2.1	2.2	2.3	3.1	3.3	3.4	3.5
	BENEFICIARIO	DIRECCION	COLONIA	M2	M3	PZA	M3	M	M2	M	M	M2
1	PASCUALA RAMIREZ RIVERA	C. PVD RIO VENTUARI # 25920	RIVERAS DE SACRAMENTO	12.24	1.08	4.00	0.74	7.78	12.89	10.70	7.78	13.72
			SUBTOTAL 1	**12.24**	**1.08**	**4.00**	**0.74**	**7.78**	**12.89**	**10.70**	**7.78**	**13.72**

RESIDENTE DE OBRA
ING. GLORIA MARTINEZ RODRIGUEZ

PROURVIKA S.A DE C.V.
ING. IVAN SILVA RUIZ

Este programa y/o proyecto de inversión es de carácter público, no es patrocinado ni promovido por partido político alguno, por partido político alguno, y sus recursos provienen de los impuestos que pagan todos los contribuyentes. Está prohibido el uso de este programa y/o proyecto de inversión con fines políticos, electorales, de lucro y otros distintos a los establecidos. Quien haga uso indebido de los recursos de este programa y/o proyecto de inversión, deberá ser denunciado y sancionado de acuerdo con la ley aplicable y ante la autoridad competente.

"ESTA OBRA FUE REALIZADA CON RECURSOS PUBLICOS FEDERALES"
"ESTE PROGRAMA ES PUBLICO, AJENO A CUALQUIER PARTIDO POLITICO,QUEDA PROHIBIDO EL USO PARA FINES DISTINTOS A LOS ESTABLECIDOS EN EL PROGRAMA"

G E N E R A D O R

PROURVIKA S.A DE C.V

M U N I C I P I O D E C H I H U A H U A

OBRA: CONSTRUCCION DE CUARTOS EN DISTINTOS PUNTOS DE LA CIUDAD, ZONA 1.

FECHA: 21 DE DICIEMBRE 2016

PERIODO: 15/12/2016 AL 21/12/2016

BENEFICIARIO: PASCUALA RAMIREZ RIVERA

No. CONTRATO: 200/2016

DOMICILIO: C. PVD RIO VENTUARI # 25920 COL. RIVERAS DE SACRAMENTO

No. ESTIMACION: 6 (SEIS)

CLAVE	CONCEPTO :	VOLUMEN TOTAL DE CONCEPTO	
1.1	Trazo y nivelación del terreno natural con manguera y estableciendo referencias, incluye: limpiezas del área de trabajo, deshierbe, acarreo de material producto de esta actividad a tiro libre fuera de la obra, herramienta, maquinaria, equipo y todo lo necesario para su correcta ejecución.	12.24	M2

M	M	M2
LARGO	ANCHO	ÁREA
4.50	2.72	12.24

TOTAL **12.24 M2**

RESIDENTE DE OBRA
ING. GLORIA MARTINEZ RODRIGUEZ

CONSTRUCTORA PROURVIKA S.A.DE C.V
ING. IVAN SILVA RUIZ

Este programa y/o proyecto de inversión es de carácter público, no es patrocinado ni promovido por partido político alguno, por partido político alguno, y sus recursos provienen de los impuestos que pagan todos los contribuyentes. Está prohibido el uso de este programa y/o proyecto de inversión con fines políticos, electorales, de lucro y otros distintos a los establecidos. Quien haga uso indebido de los recursos de este programa y/o proyecto de inversión, deberá ser denunciado y sancionado de acuerdo con la ley aplicable y ante la autoridad competente.

"ESTA OBRA FUE REALIZADA CON RECURSOS PUBLICOS FEDERALES"
"ESTE PROGRAMA ES PUBLICO, AJENO A CUALQUIER PARTIDO POLITICO,QUEDA PROHIBIDO EL USO PARA FINES DISTINTOS A LOS ESTABLECIDOS EN EL PROGRAMA"

GENERADOR

PROURVIKA S.A DE C.V

M U N I C I P I O D E C H I H U A H U A

OBRA: CONSTRUCCION DE CUARTOS EN DISTINTOS PUNTOS DE LA CIUDAD, ZONA 1.

BENEFICIARIO: PASCUALA RAMIREZ RIVERA

DOMICILIO : C. PVD RIO VENTUARI # 25920 COL. RIVERAS DE SACRAMENTO

FECHA: 21 DE DICIEMBRE 2016

PERIODO: 15/12/2016 AL 21/12/2016

No. CONTRATO: 200/2016

No. ESTIMACION: 6 (SEIS)

CLAVE	CONCEPTO :	VOLUMEN TOTAL DE CONCEPTO	
1.2	Excavacion con pico y pala para desplantar zapatas aisladas de cimentación en material tipo "B" hasta 2.0 m de profundidad en una seccion de 0.65 x 0.65 m y una altura de 0.65 m. incluye afine de talud y del fondo de excavacion, limpiezas en el área de trabajo, acarreo de sobrantes producto de la excavacion a tiro fuera de la obra, mano de obra, herramienta, maquinaria y todo lo necesario para su correcta instalacion	1.08	M3

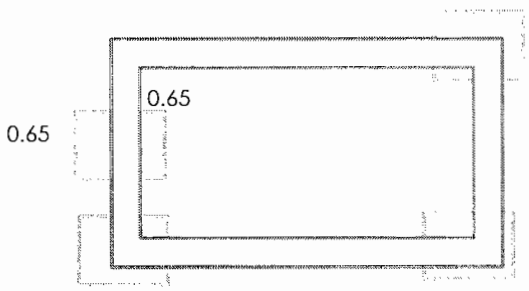

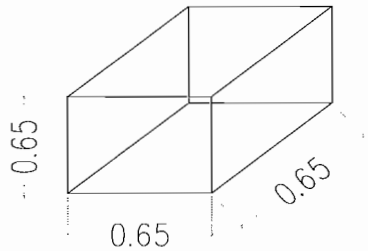

	M LARGO	M ANCHO	M ALTO	M3 VOL.
1	0.65	0.65	0.65	0.27
2	0.65	0.65	0.65	0.27
3	0.65	0.65	0.65	0.27
4	0.65	0.65	0.65	0.27

TOTAL 1.08 M3

RESIDENTE DE OBRA
ING. GLORIA MARTINEZ RODRIGUEZ

CONSTRUCTORA PROURVIKA S.A.DE C.V
ING. IVAN SILVA RUIZ

Este programa y/o proyecto de inversión es de carácter público, no es patrocinado ni promovido por partido político alguno, por partido político alguno, y sus recursos provienen de los impuestos que pagan todos los contribuyentes. Está prohibido el uso de este programa y/o proyecto de inversión con fines políticos, electorales, de lucro y otros distintos a los establecidos. Quien haga uso indebido de los recursos de este programa y/o proyecto de inversión, deberá ser denunciado y sancionado de acuerdo con la ley aplicable y ante la autoridad competente.

"ESTA OBRA FUE REALIZADA CON RECURSOS PUBLICOS FEDERALES"
"ESTE PROGRAMA ES PUBLICO, AJENO A CUALQUIER PARTIDO POLITICO,QUEDA PROHIBIDO EL USO PARA FINES DISTINTOS A LOS ESTABLECIDOS EN EL PROGRAMA"

G E N E R A D O R

PROURVIKA S.A DE C.V

M U N I C I P I O D E C H I H U A H U A

OBRA: CONSTRUCCION DE CUARTOS EN DISTINTOS PUNTOS DE LA CIUDAD, ZONA 1.

FECHA: 21 DE DICIEMBRE 2016

PERIODO: 15/12/2016 AL 21/12/2016

BENEFICIARIO: PASCUALA RAMIREZ RIVERA

No. CONTRATO: 200/2016

DOMICILIO: C. PVD RIO VENTUARI # 25920 COL. RIVERAS DE SACRAMENTO

No. ESTIMACION: 6 (SEIS)

CLAVE	CONCEPTO :	VOLUMEN TOTAL DE CONCEPTO	
2.1	Construccion de zapata aislada de 55 x 55 x 15 centimetros con concreto armado con acero de refuerzo de 3/8" de diametro con fy = 4200 kg/cm2 T.M.A. de 3/4", comprende la colocacion de plantilla de concreto simple de 5 cms de espesor con concreto fc= 100 kg/cm2 T.M.A. de 3/4". incluye al habilitado, armado, cimbrado, colado, decimbrado, curado con agua y relleno de aproches con material producto de excavacion, mano de obra herramienta, equipo, limpiezas y todo lo necesario para su correcta instalacion.	4.00	PZA

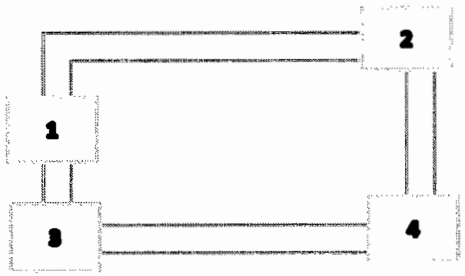

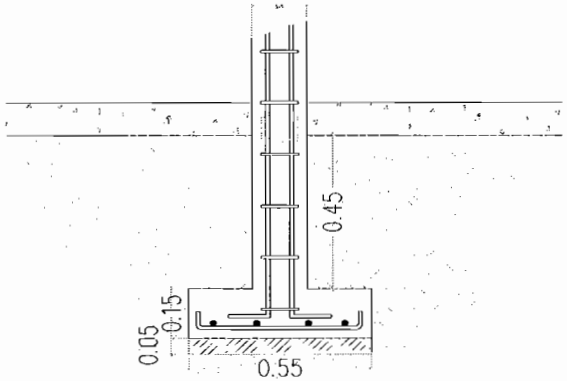

TOTAL 4.00 PZA

RESIDENTE DE OBRA
ING. GLORIA MARTINEZ RODRIGUEZ

CONSTRUCTORA PROURVIKA S.A.DE C.V
ING. IVAN SILVA RUIZ

Este programa y/o proyecto de inversión es de carácter público, no es patrocinado ni promovido por partido político alguno, y sus recursos provienen de los impuestos que pagan todos los contribuyentes. Está prohibido el uso de este programa y/o proyecto de inversión con fines políticos, electorales, de lucro y otros distintos a los establecidos. Quien haga uso indebido de los recursos de este programa y/o proyecto de inversión, deberá ser denunciado y sancionado de acuerdo con la ley aplicable y ante la autoridad competente.

"ESTA OBRA FUE REALIZADA CON RECURSOS PUBLICOS FEDERALES"
"ESTE PROGRAMA ES PUBLICO, AJENO A CUALQUIER PARTIDO POLITICO,QUEDA PROHIBIDO EL USO PARA FINES DISTINTOS A LOS ESTABLECIDOS EN EL PROGRAMA"

G E N E R A D O R

PROURVIKA S.A DE C.V

M U N I C I P I O D E C H I H U A H U A

OBRA: CONSTRUCCION DE CUARTOS EN DISTINTOS PUNTOS DE LA CIUDAD, ZONA 1.

FECHA: 21 DE DICIEMBRE 2016

PERIODO: 15/12/2016 AL 21/12/2016

BENEFICIARIO: PASCUALA RAMIREZ RIVERA

No. CONTRATO: 200/2016

DOMICILIO: C. PVD RIO VENTUARI # 25920 COL. RIVERAS DE SACRAMENTO

No. ESTIMACION: 6 (SEIS)

CLAVE	CONCEPTO :	VOLUMEN TOTAL DE CONCEPTO	
2.2	Relleno de cepa en área de zapatas con material producto de la aexcavacion. Incluye: apisonado, mano de obra y herramienta, limpiezas en el área de trabajo y todo lo necesario para su correcta ejecucion.	0.74	M3

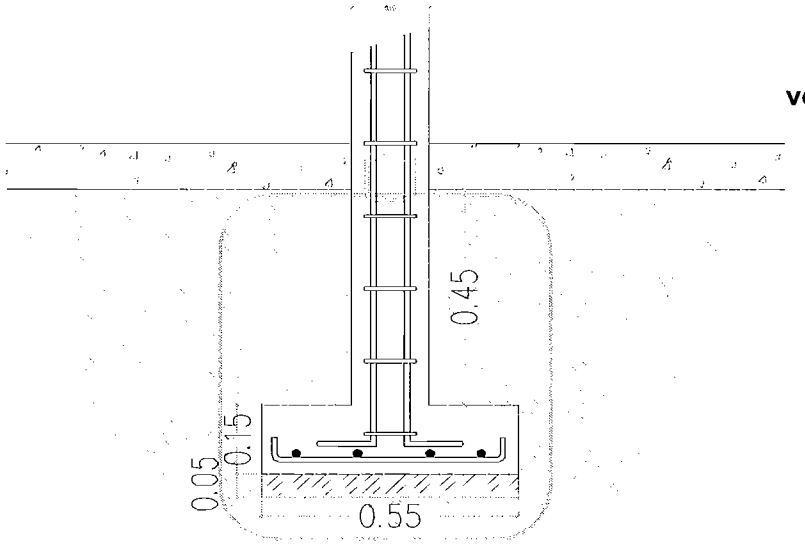

		M3
vol excavacion=	0.65 x 0.65 x 0.65 x 4 =	1.08
vol zapata y plantilla =	0.55 x 0.55 x 0.20 x 4 =	-0.24
vol rodapie =	0.15 x 0.40 X 0.42 x 4 =	-0.10
TOTAL		0.74 M3

RESIDENTE DE OBRA
ING. GLORIA MARTINEZ RODRIGUEZ

CONSTRUCTORA PROURVIKA S.A.DE C.V
ING. IVAN SILVA RUIZ

Este programa y/o proyecto de inversión es de carácter público, no es patrocinado ni promovido por partido político alguno, por partido político alguno, y sus recursos provienen de los impuestos que pagan todos los contribuyentes. Está prohibido el uso de este programa y/o proyecto de inversión con fines políticos, electorales, de lucro y otros distintos a los establecidos. Quien haga uso indebido de los recursos de este programa y/o proyecto de inversión, deberá ser denunciado y sancionado de acuerdo con la ley aplicable y ante la autoridad competente.

"ESTA OBRA FUE REALIZADA CON RECURSOS PUBLICOS FEDERALES"
"ESTE PROGRAMA ES PUBLICO, AJENO A CUALQUIER PARTIDO POLITICO,QUEDA PROHIBIDO EL USO PARA FINES DISTINTOS A LOS ESTABLECIDOS EN EL PROGRAMA"

G E N E R A D O R

PROURVIKA S.A DE C.V

M U N I C I P I O D E C H I H U A H U A

OBRA: CONSTRUCCION DE CUARTOS EN DISTINTOS PUNTOS DE LA CIUDAD, ZONA 1.

FECHA: 21 DE DICIEMBRE 2016

PERIODO: 15/12/2016 AL 21/12/2016

BENEFICIARIO: PASCUALA RAMIREZ RIVERA

No. CONTRATO: 200/2016

DOMICILIO: C. PVD RIO VENTUARI # 25920 COL. RIVERAS DE SACRAMENTO

No. ESTIMACION: 6 (SEIS)

CLAVE	CONCEPTO :	VOLUMEN TOTAL DE CONCEPTO	
2.3	Dala de desplante de 0.15 X 0.20 m a base de estructura electro soldada 15 x 20-4 armada con 4 varillas corrugadas de grado 60 de 1/4" de diametro con estribos lisos de grado 50 con seccion 10.1 x 15 cm con una separacion a cado 15.8 cm electro soldaddos de fy= 6,000 kg/cm2 con concreto hidraulico heco en obra de fc = 200 kg/cm2 acabado comun, incluye: herramientas, materiales, acarreos, cimbrado, habilitado de acero (cortes,traslapes,dobleces, amarres),preparacion del concreto colado, vibrado, decimbrado,curado y todo lo necesario para su correcta ejecucion.	7.78	m

MURO EXISTENTE

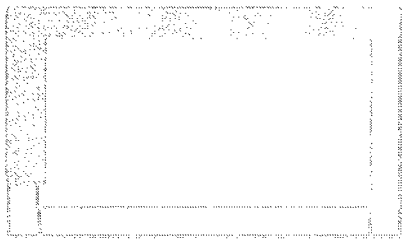

LONGITUD MUROS

1	0.86
2	2.72
3	4.20

TOTAL 7.78 M

RESIDENTE DE OBRA
ING. GLORIA MARTINEZ RODRIGUEZ

CONSTRUCTORA PROURVIKA S.A.DE C.V
ING. IVAN SILVA RUIZ

Este programa y/o proyecto de inversión es de carácter público, no es patrocinado ni promovido por partido político alguno, por partido político alguno, y sus recursos provienen de los impuestos que pagan todos los contribuyentes. Está prohibido el uso de este programa y/o proyecto de inversión con fines políticos, electorales, de lucro y otros distintos a los establecidos. Quien haga uso indebido de los recursos de este programa y/o proyecto de inversión, deberá ser denunciado y sancionado de acuerdo con la ley aplicable y ante la autoridad competente.

"ESTA OBRA FUE REALIZADA CON RECURSOS PUBLICOS FEDERALES"
"ESTE PROGRAMA ES PUBLICO, AJENO A CUALQUIER PARTIDO POLITICO,QUEDA PROHIBIDO EL USO PARA FINES DISTINTOS A LOS ESTABLECIDOS EN EL PROGRAMA"

G E N E R A D O R

PROURVIKA S.A DE C.V

M U N I C I P I O D E C H I H U A H U A

OBRA: CONSTRUCCION DE CUARTOS EN DISTINTOS PUNTOS DE LA CIUDAD, ZONA 1.

BENEFICIARIO: PASCUALA RAMIREZ RIVERA

DOMICILIO: C. PVD RIO VENTUARI # 25920 COL. RIVERAS DE SACRAMENTO

FECHA: 21 DE DICIEMBRE 2016

PERIODO: 15/12/2016 AL 21/12/2016

No. CONTRATO: 200/2016

No. ESTIMACION: 6 (SEIS)

CLAVE	CONCEPTO :	VOLUMEN TOTAL DE CONCEPTO	
3.1	Muro de block macizo de la region con medidas de 0.15 x 0.20 x 0.40 m, junteado con un maximo de 10 mm de espesor, con un mortero cemento arena en proporcion 1:4 colocado a plomo y regla con un maximo de desplome del 0.40 %. Incluye: mano de obra, equipo, herramientas,. materiales, andamiaje, acarreos, desperdicios, limpieza y todo lo necesario para su correcta ejecucion.	12.89	M2

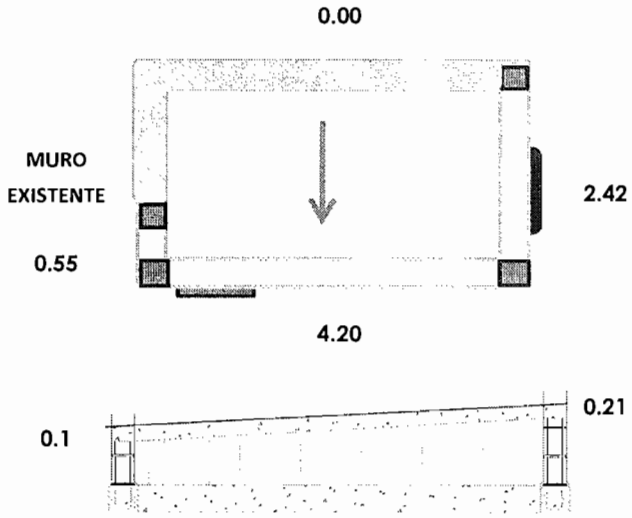

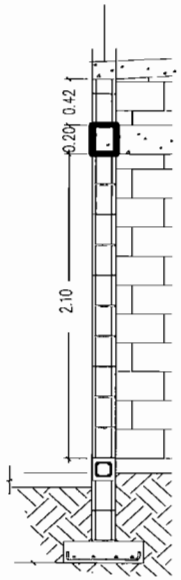

	M	M	M2
MURO	LARGO	ALTO	ÁREA MURO
1	0.55	2.10	1.16
2	2.42	2.10	5.08
3	4.20	2.10	8.82
PTA	0.97	2.10	-2.04
VENTANA	1.00	1.00	-1.00
ENRASE	LARGO	ALTO	ÁREA ENRASE
1	0.55	0.10	0.06
2	2.42	0.16	0.39
3	4.20	0.10	0.42
TOTAL			**12.89** **M2**

RESIDENTE DE OBRA
ING. GLORIA MARTINEZ RODRIGUEZ

CONSTRUCTORA PROURVIKA S.A.DE C.V
ING. IVAN SILVA RUIZ

Este programa y/o proyecto de inversión es de carácter público, no es patrocinado ni promovido por partido político alguno, por partido político alguno, y sus recursos provienen de los impuestos que pagan todos los contribuyentes. Está prohibido el uso de este programa y/o proyecto de inversión con fines políticos, electorales, de lucro y otros distintos a los establecidos. Quien haga uso indebido de los recursos de este programa y/o proyecto de inversión, deberá ser denunciado y sancionado de acuerdo con la ley aplicable y ante la autoridad competente.

"ESTA OBRA FUE REALIZADA CON RECURSOS PUBLICOS FEDERALES"
"ESTE PROGRAMA ES PUBLICO, AJENO A CUALQUIER PARTIDO POLITICO,QUEDA PROHIBIDO EL USO PARA FINES DISTINTOS A LOS ESTABLECIDOS EN EL PROGRAMA"

G E N E R A D O R

PROURVIKA S.A DE C.V

M U N I C I P I O D E C H I H U A H U A

OBRA: CONSTRUCCION DE CUARTOS EN DISTINTOS PUNTOS DE LA CIUDAD, ZONA 1.

FECHA: 21 DE DICIEMBRE 2016

PERIODO: 15/12/2016 AL 21/12/2016

BENEFICIARIO: PASCUALA RAMIREZ RIVERA

No. CONTRATO: 200/2016

DOMICILIO: C. PVD RIO VENTUARI # 25920 COL. RIVERAS DE SACRAMENTO

No. ESTIMACION: 6 (SEIS)

CLAVE	CONCEPTO :	VOLUMEN TOTAL DE CONCEPTO	
3.3	Castillos de 0.15 x 0.15 m a base de concreto hidraulico hecho en obra de fc= 200kg/cm2 T.M.A. con estrusctura elctro soldada 15 x 15-A, grado 60 de 1/4" de diametro con estribos lisos de grado 50 con seccion 10.1 x 10.1 cm y una separacion a cada 15.8 cm de fy= 6000 kg/cm2, acabado comun, incluy: materiales, mano de obra, herramientas, equipo, acarreos, andamiaje, cimbrado, habilitado de acero (cortes,traslapes, dobleces, amarres), preparacion del concreto, colado, vibrado, decimbrado, curado, limpiezas en el area de trabajo y todo lo necesario para su correcta ejecucion	10.70	M

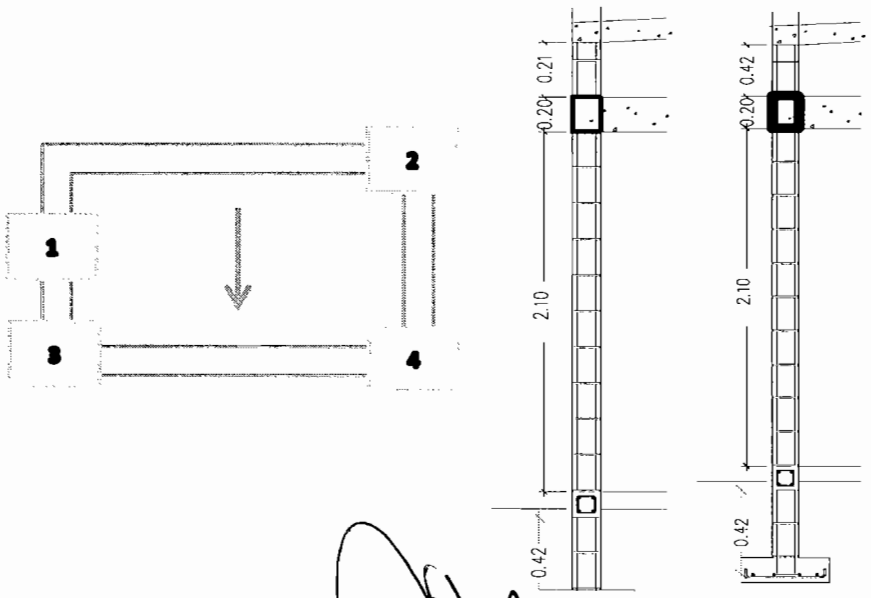

CASTILLO	M ALTURA
1	2.73
2	2.73
3	2.62
4	2.62
TOTAL	**10.70 M**

RESIDENTE DE OBRA
ING. GLORIA MARTINEZ RODRIGUEZ

CONSTRUCTORA PROURVIKA S.A.DE C.V
ING. IVAN SILVA RUIZ

Este programa y/o proyecto de inversión es de carácter público, no es patrocinado ni promovido por partido político alguno, por partido político alguno, y sus recursos provienen de los impuestos que pagan todos los contribuyentes. Está prohibido el uso de este programa y/o proyecto de inversión con fines políticos, electorales, de lucro y otros distintos a los establecidos. Quien haga uso indebido de los recursos de este programa y/o proyecto de inversión, deberá ser denunciado y sancionado de acuerdo con la ley aplicable y ante la autoridad competente.

"ESTA OBRA FUE REALIZADA CON RECURSOS PUBLICOS FEDERALES"
"ESTE PROGRAMA ES PUBLICO, AJENO A CUALQUIER PARTIDO POLITICO,QUEDA PROHIBIDO EL USO PARA FINES DISTINTOS A LOS ESTABLECIDOS EN EL PROGRAMA"

G E N E R A D O R

PROURVIKA S.A DE C.V

M U N I C I P I O D E C H I H U A H U A

OBRA: CONSTRUCCION DE CUARTOS EN DISTINTOS PUNTOS DE LA CIUDAD, ZONA 1.

FECHA: 21 DE DICIEMBRE 2016

PERIODO: 15/12/2016 AL 21/12/2016

BENEFICIARIO: PASCUALA RAMIREZ RIVERA

No. CONTRATO: 200/2016

DOMICILIO: C. PVD RIO VENTUARI # 25920 COL. RIVERAS DE SACRAMENTO

No. ESTIMACION: 6 (SEIS)

CLAVE	CONCEPTO :	VOLUMEN TOTAL DE CONCEPTO	
3.4	Cadena de cerramiento de 0.15 X 0.20 m de concreto hidraulico hecho en obra fc= 200 kg/cm2 T.M.A, armada con 4 varillas corrugadas de grado 60 de 1/4" de diametro con estribos lisos de grado 50 con seccion 10.1 x 15 cm con una separacion a cado 15.8 cm electro soldaddos de fy= 6,000 kg/cm2 con concreto hidraulico heco en obra de fc = 200 kg/cm2 acabado comun, incluye: herramientas, materiales, acarreos, cimbrado, habilitado de acero (cortes,traslapes,dobleces, amarres),preparacion del concreto colado, vibrado, decimbrado,curado y todo lo necesario para su correcta ejecucion.	7.78	M

MURO EXISTENTE

MURO EXISTENTE

2.72

0.86

4.2

	M
LONGITUD MUROS	
1	2.72
2	4.20
3	0.86
TOTAL	**7.78 M**

RESIDENTE DE OBRA
ING. GLORIA MARTINEZ RODRIGUEZ

CONSTRUCTORA PROURVIKA S.A.DE C.V
ING. IVAN SILVA RUIZ

Este programa y/o proyecto de inversión es de carácter público, no es patrocinado ni promovido por partido político alguno, por partido político alguno, y sus recursos provienen de los impuestos que pagan todos los contribuyentes. Está prohibido el uso de este programa y/o proyecto de inversión con fines políticos, electorales, de lucro y otros distintos a los establecidos. Quien haga uso indebido de los recursos de este programa y/o proyecto de inversión, deberá ser denunciado y sancionado de acuerdo con la ley aplicable y ante la autoridad competente.

"ESTA OBRA FUE REALIZADA CON RECURSOS PUBLICOS FEDERALES"
"ESTE PROGRAMA ES PUBLICO, AJENO A CUALQUIER PARTIDO POLITICO,QUEDA PROHIBIDO EL USO PARA FINES DISTINTOS A LOS ESTABLECIDOS EN EL PROGRAMA"

G E N E R A D O R

PROURVIKA S.A DE C.V

M U N I C I P I O D E C H I H U A H U A

OBRA: CONSTRUCCION DE CUARTOS EN DISTINTOS PUNTOS DE LA CIUDAD, ZONA 1.

FECHA: 21 DE DICIEMBRE 2016

PERIODO: 15/12/2016 AL 21/12/2016

BENEFICIARIO: PASCUALA RAMIREZ RIVERA

No. CONTRATO: 200/2016

DOMICILIO: C. PVD RIO VENTUARI # 25920 COL. RIVERAS DE SACRAMENTO

No. ESTIMACION: 6 (SEIS)

CLAVE	CONCEPTO :	VOLUMEN TOTAL DE CONCEPTO	
3.5	Losa de concreto hidraulico fc = 200 kg/cm2 de 10 cms de espesor acabado aparente, armada con varillas de 3/8 según proyecto, incluye acarreo habilitado y armado de acero de refuerzo, mano de obra, equipo, herramienta, materiales, andamiaje, limpieza en el area de trabajo y lo nececsario para su correcta ejecucion	13.72	M2

4.70

2.92

M	M	M2
Largo	Ancho	Área
4.70	2.92	13.72

TOTAL **13.72 M2**

RESIDENTE DE OBRA
ING. GLORIA MARTINEZ RODRIGUEZ

CONSTRUCTORA PROURVIKA S.A.DE C.V
ING. IVAN SILVA RUIZ

Este programa y/o proyecto de inversión es de carácter público, no es patrocinado ni promovido por partido político alguno, por partido político alguno, y sus recursos provienen de los impuestos que pagan todos los contribuyentes. Está prohibido el uso de este programa y/o proyecto de inversión con fines políticos, electorales, de lucro y otros distintos a los establecidos. Quien haga uso indebido de los recursos de este programa y/o proyecto de inversión deberá ser denunciado y sancionado de acuerdo con la ley aplicable y ante la autoridad competente.

"ESTA OBRA FUE REALIZADA CON RECURSOS PUBLICOS FEDERALES"
"ESTE PROGRAMA ES PUBLICO, AJENO A CUALQUIER PARTIDO POLITICO,QUEDA PROHIBIDO EL USO PARA FINES DISTINTOS A LOS ESTABLECIDOS EN EL PROGRAMA"

T E S T I G O F O T O G R A F I C O

PROURVIKA S.A DE C.V

M U N I C I P I O D E C H I H U A H U A

OBRA: **CONSTRUCCION DE CUARTOS EN DISTINTOS PUNTOS DE LA CIUDAD, ZONA 1.**

FECHA: 21 DE DICIEMBRE 2016

PERIODO: 15/12/2016 AL 21/12/2016

BENEFICIARIO: PASCUALA RAMIREZ RIVERA

No. CONTRATO: **200/2016**

DOMICILIO : **C. PVD RIO VENTUARI # 25920 COL. RIVERAS DE SACRAMENTO**

No. ESTIMACION: **6 (SEIS)**

Testigo fotografico cuarto adosado

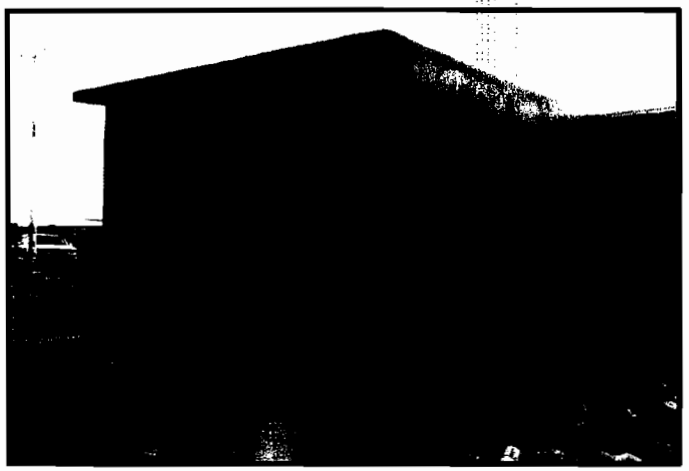

RESIDENTE DE OBRA
ING. GLORIA MARTINEZ RODRIGUEZ

CONSTRUCTORA PROURVIKA S.A.DE C.V
ING. IVAN SILVA RUIZ

Este programa y/o proyecto de inversión es de carácter público, no es patrocinado ni promovido por partido político alguno, por partido político alguno, y sus recursos provienen de los impuestos que pagan todos los contribuyentes. Está prohibido el uso de este programa y/o proyecto de inversión con fines políticos, electorales, de lucro y otros distintos a los establecidos. Quien haga uso indebido de los recursos de este programa y/o proyecto de inversión, deberá ser denunciado y sancionado de acuerdo con la ley aplicable y ante la autoridad competente.

"ESTA OBRA FUE REALIZADA CON RECURSOS PUBLICOS FEDERALES"
"ESTE PROGRAMA ES PUBLICO, AJENO A CUALQUIER PARTIDO POLITICO,QUEDA PROHIBIDO EL USO PARA FINES DISTINTOS A LOS ESTABLECIDOS EN EL PROGRAMA"

	ESTIMACION 6 CUARTOS ADOSADOS ZONA 1			PLACA DIFUSION
	PERIODO : 15/12/2016 AL 21/12/2016			
				7.1
	BENEFICIARIO	DIRECCION	COLONIA	PZA
1	MARBELLA ALMEIDA CARRILLO	PRIV DE RIO COLORADO 25904	RIBERA DE SACRAMENTO	1.00
2	TERESA MARMOLEJO HIDALGO	RIO ODRA 1423	RIBERA DE SACRAMENTO	1.00
3	IVONNE CECILIA RODRIGUEZ OCHOA	RIO AMUR 1620	RIBERA DE SACRAMENTO	1.00
4	ADRIANA OAXACA VAZQUEZ	RIO VAAL 1606	RIBERA DE SACRAMENTO	1.00
5	LAURA ROSALIA RODRIGUEZ BERNAL	RIO ARAUCA 1422	RIBERA DE SACRAMENTO	1.00
6	SILVANA PALAFOX IZAGUIRRE	RIO NEUQUE 1802	RIBERA DE SACRAMENTO	1.00
7	MARIA GUADALUPE RIOS VALERIO	RIO HERRERA 1809	RIBERA DE SACRAMENTO	1.00
8	BLANCA ARACELY OCHOA OCHOA	RIO MENDOZA 1813	RIBERA DE SACRAMENTO	1.00
9	ANAIS JUAREZ REYES	RIO META 2006	RIBERA DE SACRAMENTO	1.00
10	NORMA VENEGAS MUÑOZ	RIO AMARILLO 1609	RIBERA DE SACRAMENTO	1.00
11	ZULEMA GUADALUPE SOLIS VERDUGO	RIO NUECEZ 25922	RIBERA DE SACRAMENTO	1.00
12	VICTORIA CALAMACO CALAMACO	RIO VAAL 2029	RIBERA DE SACRAMENTO	1.00
13	MARINA SANDOVAL TARANGO	RIO OBI 2009	RIBERA DE SACRAMENTO	1.00
14	ESPERANZA RIOS CRUZ	RIO NEUQUEL 1811	RIBERA DE SACRAMENTO	1.00
15	ELSA ROBLERO ORTIZ	RIO MURRAY 1410	RIBERA DE SACRAMENTO	1.00
16	KARLA NALLELY VENEGAS GONZALEZ	RIO VAAL 1626	RIBERA DE SACRAMENTO	1.00
17	BEATRIZ ADRIANA VAZQUEZ VILLA	RIO YUKON 2007	RIBERA DE SACRAMENTO	1.00
18	PALMAR QUIÑONEZ RITA	RIO SENEGAL 2200	RIBERA DE SACRAMENTO	1.00
19	RUIZ GALLEGOS MARIA DEL CONSUELO	RIO SAN FRANCISCO 25917	RIBERA DE SACRAMENTO	1.00
20	MA ISABEL NORIEGA	RIO AMUR 2225	RIBERA DE SACRAMENTO	1.00
21	LUCILA GONZALEZ VILLA	RIO ROJO 1406	RIBERA DE SACRAMENTO	1.00
22	MANUELA MAGDALENA ACOSTA ESTUPIÑO	RIO HERRERA 1616	RIBERA DE SACRAMENTO	1.00
23	CLAUDIA ZEFERINA HERNANDEZ PEREZ	RIO MISSOURI 25901	RIBERA DE SACRAMENTO	1.00
24	MARIA ELIZABETH REY CHAVEZ	RIO CAUCA 1806	RIBERA DE SACRAMENTO	1.00
25	JOSE ALFREDO ROMERO RODRIGUEZ	RIO ZAIRE 2403	RIBERAS DE SACRAMENTO	1.00
26	JOEL VELGARA PEÑA	RIO ZAIRE 2422	RIBERAS DE SACRAMENTO	1.00
27	SANTIAGO ISRAEL TORRES GONZALEZ	RIO AMARILLO 1423	RIBERAS DE SACRAMENTO	1.00
28	MARIA ELIZABETH ZAMARRON AVILA	RIO SALADO 1621	RIBERAS DE SACRAMENTO	1.00
29	CARLA IMELDA CHAVIRA GONZALEZ	RIO SALADO 1609	RIBERAS DE SACRAMENTO	1.00
30	EYMI JANETH AGUILAR FUENTES	RIO COLUMBIA 1420	RIBERAS DE SACRAMENTO	1.00
31	ALMA CRISTINA BOJORQUEZ DURAN	RIO CAUCA 1625	RIBERAS DE SACRAMENTO	1.00
32	ROSALIA PORTILLO CARDENAS	RIO DIAMANTE 2402	RIBERAS DEL SACRAMENTO	1.00
33	CYNTHIA GRACIELA JUAREZ ROMERO	RIO SALADO 2440	RIBERAS DEL SACRAMENTO	1.00
34	ROCIO CISNEROS ROJAS	PRIV DE RIO VENTUARI 25910	RIVERAS DE SACRAMENTO	1.00
35	HEIDI AMERICA CAZARES PEREA	RIO NEUQUEN 1832	RIVERAS DE SACRAMENTO	1.00
36	FORTUNATO DE LA CRUZ MARIA	LOTE 7 MANZANA 660	GRANJAS DEL VALLE	1.00
37	ELIUD MORAYMA ESTRADA GARCIA	DESIERTO DE LIBIA 1902	SAHUAROS	1.00

"ESTA OBRA FUE REALIZADA CON RECURSOS PUBLICOS FEDERALES"
"ESTE PROGRAMA ES PUBLICO, AJENO A CUALQUIER PARTIDO POLITICO,QUEDA PROHIBIDO EL USO PARA FINES DISTINTOS A LOS ESTABLECIDOS EN EL PROGRAMA"

	ESTIMACION 6 CUARTOS ADOSADOS ZONA 1			PLACA DIFUSION
	PERIODO : 15/12/2016 AL 21/12/2016			
				7.1
	BENEFICIARIO	DIRECCION	COLONIA	PZA
38	MARIA DOMITILA DIAZ MORENO	DESIERTO DE COLORAD 17715	SAHUAROS	1.00
39	FELICITAS MERAZ ROMO	DESIERTO DE SONORA 1723	SAHUAROS	1.00
40	MARIA MARGARITA LERMA MOLINA	DESIERTO DE CHALBI 17914	SAHUAROS	1.00
41	MARTHA CHAPARRO RODRIGUEZ	METALRGICA NACIONAL 623	JUAN G_ERECA	1.00
42	LAURENCIA OFELIA FERNANDEZ ALDACO	ANTIMONIO 1206	JUAN G_ERECA	1.00
43	HEREDIA TERRAZAS DOLORES	TUPAMAROS #207	VICENTE GUERECA	1.00
44	SAENZ ARENALES ANDREA	OSCAR SOTO MAYNEZ #16711	SOLIDARIDAD	1.00
45	BLANCA ROSA SANCHEZ AGUIRRE	CHE GEVARA 413	20 ANIVERSARIO	1.00
46	FRANCISCA PALMA MORENO	DIEGO LUCERO 1022	20 ANIVERSARIO	1.00
47	MARIA DEL REFUGIO SANCHEZ URBINA	CDP 611	20 ANIVERSARIO	1.00
48	VARGAS PEÑA GEORGINA	DESIERTO DE MOJAVE #3526	EL PORVENIR	1.00
49	SALGADO CHAVIRA ISABEL	MINA SAN CARLO #17540	EL PORVENIR	1.00
50	BEATRIZ RODRIGUEZ MARTINEZ	LOS ARCOS 3933	EL PORVENIR 3	1.00
51	DAISSY MACEDONIA RAMOS RAMOS	MINA VICTORIA 3707	EL PORVENIR 3	1.00
52	MARIA ROSARIO GARCIA CARRANZA	DESIERTO DE SONORA 3502	EL PORVENIR 3	1.00
53	CARLOS GUSTAVO CHAVIRA GOMEZ	C. RIO GUADIANA 1810	RIVERAS DE SACRAMENTO	1.00
54	ESTHER PEÑA SOTO	CALLE RIO RHIN 2427	RIVERAS DE SACRAMENTO	1.00
55	CLAUDIA NATIVIDAD RODRIGUEZ ACEVEZ	CALLE RIO ODRA 1625	RIVERAS DE SACRAMENTO	1.00
56	ALICIA CELIS JUAREZ	CALLE RIO EBRO 2202	RIVERAS DE SACRAMENTO	1.00
57	RAMONA MARGARITA VALENZUELA Q,	DESIERTO DE SONORA 3321	EL PORVENIR	1.00
58	MARISELA LOPEZ GUTIERREZ	DEL ADOBE 3506	LADRILLERAS NORTE	1.00
59	CESAR LARA SILORO	DEL YESO 3501	LADRILLERAS	1.00
60	María SOCORRO ORTIZ CERVANTES	LLANO DEL CARRIZAL 5812	MEZQUITES	1.00
61	REYES RIVAS RODRIGUEZ	MINA ARROYO 3743	PORVENIR II	1.00
62	VENTURA CARO MONJE	FELIPE ANGELES RAMIREZ 28	NOMBRE DE DIOS	1.00
63	PAULA SIGALA	PRIV. DE DESIERTO DE SONORA 3311	EL PORVENIR	1.00
64	BLANCA PATRICIA ZAMORA RIOS	C.HACIENDA DE CANADA 16900	AMPL. NUEVO TRIUNFO	1.00
65	LUZ BEATRIZ PACHECO MEDINA	C. MARTIREZ DE CHICAGO 611	TIERRA Y LIBERTAD	1.00
66	LORIBELLA PAREDES RUIZ	C. MINERAL DEL VALLECILLO 15516	FRACC. REAL DE MINAS	1.00
67	YRALDA JEYSSY CONTRERAS ARAGON	C.ARNO 2024	RIVERAS DE SACRAMENTO	1.00
26	PASCUALA RAMIREZ RIVERA	C. PRVD RIO VENTUARI # 25920	RIVERAS DE SACRAMENTO	1.00
			SUBTOTAL 1	**68.00**

RESIDENTE DE OBRA
ING. GLORIA MARTINEZ RODRIGUEZ

PROVIVIKA S.A DE C.V.
ING. IVAN SILVA RUIZ

Este programa y/o proyecto de inversión es de carácter público, no es patrocinado ni promovido por partido politico alguno, por partido politico alguno, y sus recursos provienen de los impuestos que pagan todos los contribuyentes. Está prohibido el uso de este programa y/o proyecto de inversión con fines políticos, electorales, de lucro y otros distintos a los establecidos, Quien haga uso indebido de los recursos de este programa y/o proyecto de inversión, deberá ser denunciado y sancionado de acuerdo con la ley aplicable y ante la autoridad competente.

"ESTA OBRA FUE REALIZADA CON RECURSOS PUBLICOS FEDERALES"
"ESTE PROGRAMA ES PUBLICO, AJENO A CUALQUIER PARTIDO POLITICO,QUEDA PROHIBIDO EL USO PARA FINES DISTINTOS A LOS ESTABLECIDOS EN EL PROGRAMA"

G E N E R A D O R

PROURVIKA S.A DE C.V

M U N I C I P I O D E C H I H U A H U A

OBRA: CONSTRUCCION DE CUARTOS EN DISTINTOS PUNTOS DE LA CIUDAD, ZONA 1.

FECHA: 21 DE DICIEMBRE 2016
PERIODO: 15/12/2016 AL 21/12/2016
No. CONTRATO: 200/2016
No. ESTIMACION: 6 (SEIS)

CLAVE	CONCEPTO :	VOLUMEN TOTAL DE CONCEPTO	
7.1	Suministro y colocacion de placa con medidas de 20 cm de largo por 5 cm de alto elaborado a base de placa metalica plana, acero inoxidable calibre 26, color plateado con fotograbado en tinta ngra confomre al anexo proporcionado por "LA SEDATU". Incluye acarreo de los materiales hasta el liugar de su ejecucion, materiales, mano de obra, herramienta, elementos de fijacion, limpieaza en el area de trabajo y todo lo necesario para su correcta ejecucion.	68.00	pza

[redacted]

TOTAL 68.00 PZA

RESIDENTE DE OBRA
ING. GLORIA MARTINEZ RODRIGUEZ

CONSTRUCTORA PROURVIKA S.A.DE C.V
ING. IVAN SILVA RUIZ

Este programa y/o proyecto de inversión es de carácter público, no es patrocinado ni promovido por partido político alguno, por partido político alguno, y sus recursos provienen de los impuestos que pagan todos los contribuyentes. Está prohibido el uso de este programa y/o proyecto de inversión con fines políticos, electorales, de lucro y otros distintos a los establecidos. Quien haga uso indebido de los recursos de este programa y/o proyecto de inversión, deberá ser denunciado y sancionado de acuerdo con la ley aplicable y ante la autoridad competente.

"ESTA OBRA FUE REALIZADA CON RECURSOS PUBLICOS FEDERALES"
"ESTE PROGRAMA ES PUBLICO, AJENO A CUALQUIER PARTIDO POLITICO,QUEDA PROHIBIDO EL USO PARA FINES DISTINTOS A LOS ESTABLECIDOS EN EL PROGRAMA"

T E S T I G O F O T O G R A F I C O

PROURVIKA S.A DE C.V

M U N I C I P I O D E C H I H U A H U A

OBRA: CONSTRUCCION DE CUARTOS EN DISTINTOS PUNTOS DE LA CIUDAD, ZONA 1.

FECHA: 21 DE DICIEMBRE 2016
PERIODO: 15/12/2016 AL 21/12/2016
No. CONTRATO: 200/2016
No. ESTIMACION: 6 (SEIS)

Testigo fotografico Suministro y colocacion de placa con medidas de 20 cm de largo por 5 cm de alto elaborado a base de placa metalica plana, acero inoxidable calibre 26, color plateado con fotograbado en tinta ngra confomre al anexo proporcionado por "LA SEDATU". Incluye acarreo de los materiales hasta el liugar de su ejecucion, materiales, mano de obra, herramienta, elementos de fijacion, limpieaza en el area de trabajo y todo lo necesario para su correcta ejecucion.

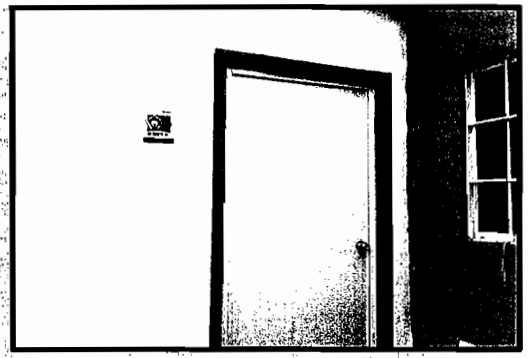

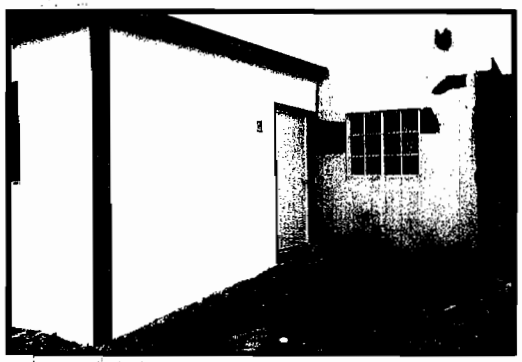

RESIDENTE DE OBRA
ING. GLORIA MARTINEZ RODRIGUEZ

CONSTRUCTORA PROURVIKA S.A.DE C.V
ING. IVAN SILVA RUIZ

Este programa y/o proyecto de inversión es de carácter público, no es patrocinado ni promovido por partido político alguno, por partido político alguno, y sus recursos provienen de los impuestos que pagan todos los contribuyentes. Está prohibido el uso de este programa y/o proyecto de inversión con fines políticos, electorales, de lucro y otros distintos a los establecidos. Quien haga uso indebido de los recursos de este programa y/o proyecto de inversión deberá ser denunciado y sancionado de acuerdo con la ley aplicable y ante la autoridad competente.

"ESTA OBRA FUE REALIZADA CON RECURSOS PUBLICOS FEDERALES"
"ESTE PROGRAMA ES PUBLICO, AJENO A CUALQUIER PARTIDO POLITICO.QUEDA PROHIBIDO EL USO PARA FINES DISTINTOS A LOS ESTABLECIDOS EN EL PROGRAMA"

	ESTIMACION 6 CUARTOS ADOSADOS ZONA 1			PUERTA	VENTANA
	PERIODO : 15/12/2016 AL 21/12/2016				
				EXT 01	EXT 02
	BENEFICIARIO	DIRECCION	COLONIA	PZA	PZA
1	PALMAR QUIÑONEZ RITA	RIO SENEGAL 2200	RIBERA DE SACRAMENTO	1.00	1.00
2	MA ISABEL NORIEGA	RIO AMUR 2225	RIBERA DE SACRAMENTO	1.00	1.00
3	FORTUNATO DE LA CRUZ MARIA	LOTE 7 MANZANA 660	GRANJAS DEL VALLE	1.00	1.00
4	MARTHA CHAPARRO RODRIGUEZ	METALRGICA NACIONAL 623	JUAN G_ERECA	1.00	1.00
5	LAURENCIA OFELIA FERNANDEZ ALDACO	ANTIMONIO 1206	JUAN G_ERECA	1.00	1.00
6	HEREDIA TERRAZAS DOLORES	TUPAMAROS #207	VICENTE GUERECA	1.00	1.00
7	BLANCA ROSA SANCHEZ AGUIRRE	CHE GEVARA 413	20 ANIVERSARIO	1.00	1.00
8	FRANCISCA PALMA MORENO	DIEGO LUCERO 1022	20 ANIVERSARIO	1.00	1.00
9	MARIA DEL REFUGIO SANCHEZ URBINA	CDP 611	20 ANIVERSARIO	1.00	1.00
10	VARGAS PEÑA GEORGINA	DESIERTO DE MOJAVE #3526	EL PORVENIR	1.00	1.00
11	SALGADO CHAVIRA ISABEL	MINA SAN CARLO #17540	EL PORVENIR	1.00	1.00
12	BEATRIZ RODRIGUEZ MARTINEZ	LOS ARCOS 3933	EL PORVENIR 3	1.00	1.00
13	DAISSY MACEDONIA RAMOS RAMOS	MINA VICTORIA 3707	EL PORVENIR 3	1.00	1.00
14	MARIA ROSARIO GARCIA CARRANZA	DESIERTO DE SONORA 3502	EL PORVENIR 3	1.00	1.00
15	RAMONA MARGARITA VALENZUELA Q,	DESIERTO DE SONORA 3321	EL PORVENIR	1.00	1.00
16	MARISELA LOPEZ GUTIERREZ	DEL ADOBE 3506	LADRILLERAS NORTE	1.00	1.00
17	CESAR LARA SILORO	DEL YESO 3501	LADRILLERAS	1.00	1.00
18	María SOCORRO ORTIZ CERVANTES	LLANO DEL CARRIZAL 5812	MEZQUITES	1.00	1.00
19	REYES RIVAS RODRIGUEZ	MINA ARROYO 3743	PORVENIR II	1.00	1.00
20	VENTURA CARO MONJE	FELIPE ANGELES RAMIREZ 28	NOMBRE DE DIOS	1.00	1.00
21	PAULA SIGALA	PRIV. DE DESIERTO DE SONORA 3311	EL PORVENIR	1.00	1.00
22	BLANCA PATRICIA ZAMORA RIOS	C.HACIENDA DE CANADA 16900	AMPL. NUEVO TRIUNFO	1.00	1.00
23	LUZ BEATRIZ PACHECO MEDINA	C. MARTIREZ DE CHICAGO 611	TIERRA Y LIBERTAD	1.00	1.00
24	LORIBELLA PAREDES RUIZ	C. MINERAL DEL VALLECILLO 15516	FRACC. REAL DE MINAS	1.00	1.00
25	YRALDA JEYSSY CONTRERAS ARAGON	C.ARNO 2024	RIVERAS DE SACRAMENTO	1.00	1.00
26	PASCUALA RAMIREZ RIVERA	C. PRVD RIO VENTUARI # 25920	RIVERAS DE SACRAMENTO	1.00	1.00
			SUBTOTAL 1	**26.00**	**26.00**

RESIDENTE DE OBRA
ING. GLORIA MARTINEZ RODRIGUEZ

PROURVIKA S.A DE C.V.
ING. IVAN SILVA RUIZ

Este programa y/o proyecto de inversión es de carácter público, no es patrocinado ni promovido por partido político alguno, por partido político alguno, y sus recursos provienen de los impuestos que pagan todos los contribuyentes. Está prohibido el uso de este programa y/o proyecto de inversión con fines políticos, electorales, de lucro y otros distintos a los establecidos. Quien haga uso indebido de los recursos de este programa y/o proyecto de inversión, deberá ser denunciado y sancionado de acuerdo con la ley aplicable y ante la autoridad competente.

"ESTA OBRA FUE REALIZADA CON RECURSOS PUBLICOS FEDERALES"
"ESTE PROGRAMA ES PUBLICO, AJENO A CUALQUIER PARTIDO POLITICO,QUEDA PROHIBIDO EL USO PARA FINES DISTINTOS A LOS ESTABLECIDOS EN EL PROGRAMA"

G E N E R A D O R

PROURVIKA S.A DE C.V

M U N I C I P I O D E C H I H U A H U A

OBRA: CONSTRUCCION DE CUARTOS EN DISTINTOS PUNTOS DE LA CIUDAD, ZONA 1.

FECHA: 21 DE DICIEMBRE 2016
PERIODO: 15/12/2016 AL 21/12/2016
No. CONTRATO: 200/2016
No. ESTIMACION: 6 (SEIS)

CLAVE	CONCEPTO :	VOLUMEN TOTAL DE CONCEPTO	
EXT. 01	Suministro y colocacion de puerta multipanel de 2.10 m de altura y 0.90 m de ancho incluy marco metalico, material mano de obra, herramineta, equipo y todo lo necesario para su correcta instalacion por unidad de obra terminada.	26.00	pza

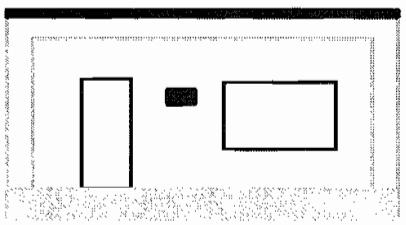

TOTAL 26.00 PZA

RESIDENTE DE OBRA
ING. GLORIA MARTINEZ RODRIGUEZ

CONSTRUCTORA PROURVIKA S.A.DE C.V
ING. IVAN SILVA RUIZ

Este programa y/o proyecto de inversión es de carácter público, no es patrocinado ni promovido por partido político alguno, por partido político alguno, y sus recursos provienen de los impuestos que pagan todos los contribuyentes. Está prohibido el uso de este programa y/o proyecto de inversión con fines políticos, electorales, de lucro y otros distintos a los establecidos. Quien haga uso indebido de los recursos de este programa y/o proyecto de inversión, deberá ser denunciado y sancionado de acuerdo con la ley aplicable y ante la autoridad competente.

"ESTA OBRA FUE REALIZADA CON RECURSOS PUBLICOS FEDERALES"
"ESTE PROGRAMA ES PUBLICO, AJENO A CUALQUIER PARTIDO POLITICO,QUEDA PROHIBIDO EL USO PARA FINES DISTINTOS A LOS ESTABLECIDOS EN EL PROGRAMA"

T E S T I G O F O T O G R A F I C O

PROURVIKA S.A DE C.V

M U N I C I P I O D E C H I H U A H U A

EXT. 01	**OBRA:**	**CONSTRUCCION DE CUARTOS EN DISTINTOS PUNTOS DE LA CIUDAD, ZONA 1.**	**FECHA:** 21 DE DICIEMBRE 2016 **PERIODO:** 15/12/2016 AL 21/12/2016 **No. CONTRATO:** **200/2016** **No. ESTIMACION:** **6 (SEIS)**

Testigo fotografico Suministro y colocacion de puerta multipanel de 2.10 m de altura y 0.90 m de ancho incluy marco metalico, material mano de obra, herramineta, equipo y todo lo necesario para su correcta instalacion por unidad de obra terminada.

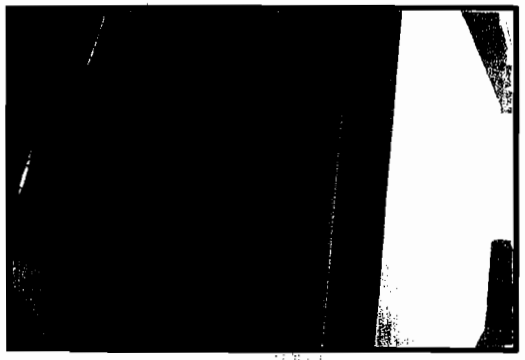

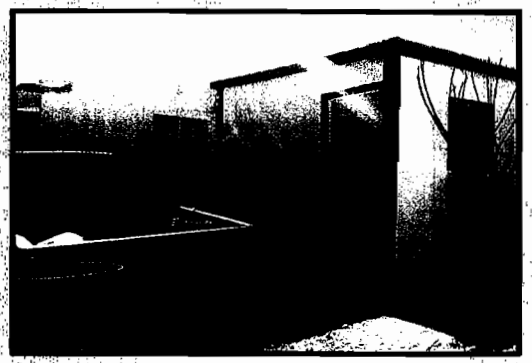

RESIDENTE DE OBRA
ING. GLORIA MARTINEZ RODRIGUEZ

CONSTRUCTORA PROURVIKA S.A DE C.V
ING. IVAN SILVA RUIZ

Este programa y/o proyecto de inversión es de carácter público, no es patrocinado ni promovido por partido político alguno, por partido político alguno, y sus recursos provienen de los impuestos que pagan todos los contribuyentes. Está prohibido el uso de este programa y/o proyecto de inversión con fines políticos, electorales, de lucro y otros distintos a los establecidos. Quien haga uso indebido de los recursos de este programa y/o proyecto de inversión, deberá ser denunciado y sancionado de acuerdo con la ley aplicable y ante la autoridad competente.

"ESTA OBRA FUE REALIZADA CON RECURSOS PUBLICOS FEDERALES"
"ESTE PROGRAMA ES PUBLICO, AJENO A CUALQUIER PARTIDO POLITICO,QUEDA PROHIBIDO EL USO PARA FINES DISTINTOS A LOS ESTABLECIDOS EN EL PROGRAMA"

G E N E R A D O R

PROURVIKA S.A DE C.V

M U N I C I P I O D E C H I H U A H U A

OBRA: CONSTRUCCION DE CUARTOS EN DISTINTOS PUNTOS DE LA CIUDAD, ZONA 1.

FECHA: 21 DE DICIEMBRE 2016
PERIODO: 15/12/2016 AL 21/12/2016
No. CONTRATO: 200/2016
No. ESTIMACION: 6 (SEIS)

CLAVE	CONCEPTO :	VOLUMEN TOTAL DE CONCEPTO	
EXT. 02	Suministro y colocacion de ventana de aluminio anodizado natural de 1.0 m de atura y 1.0 m de ancho, con vidrio claro de 3 mm incluye, mosquitero, material, mano de obra, herramineta, equipo y todo lo necesario para su correcta instalacion por unidad de obra terminada.	26.00	pza

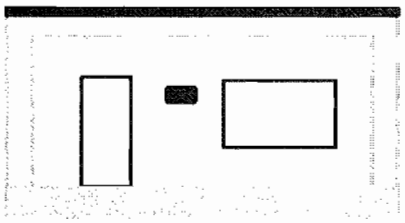

TOTAL 26.00 PZA

RESIDENTE DE OBRA
ING. GLORIA MARTINEZ RODRIGUEZ

CONSTRUCTORA PROURVIKA S.A.DE C.V
ING. IVAN SILVA RUIZ

Este programa y/o proyecto de inversión es de carácter público, no es patrocinado ni promovido por partido político alguno, por partido político alguno, y sus recursos provienen de los impuestos que pagan todos los contribuyentes. Está prohibido el uso de este programa y/o proyecto de inversión con fines políticos, electorales, de lucro y otros distintos a los establecidos. Quien haga uso indebido de los recursos de este programa y/o proyecto de inversión, deberá ser denunciado y sancionado de acuerdo con la ley aplicable y ante la autoridad competente.

"ESTA OBRA FUE REALIZADA CON RECURSOS PUBLICOS FEDERALES"
"ESTE PROGRAMA ES PUBLICO, AJENO A CUALQUIER PARTIDO POLITICO,QUEDA PROHIBIDO EL USO PARA FINES DISTINTOS A LOS ESTABLECIDOS EN EL PROGRAMA"

T E S T I G O F O T O G R A F I C O

PROURVIKA S.A DE C.V

M U N I C I P I O D E C H I H U A H U A

EXT. 01	**OBRA:**	**CONSTRUCCION DE CUARTOS EN DISTINTOS PUNTOS DE LA CIUDAD, ZONA 1.**	**FECHA:** 21 DE DICIEMBRE 2016 **PERIODO:** 15/12/2016 AL 21/12/2016 **No. CONTRATO: 200/2016** **No. ESTIMACION: 6 (SEIS)**

Testigo fotografico Suministro y colocacion de ventana de aluminio anodizado natural de 1.0 m de atura y 1.0 m de ancho, con vidrio claro de 3 mm incluye, mosquitero, material, mano de obra, herramineta, equipo y todo lo necesario para su correcta instalacion por unidad de obra terminada.

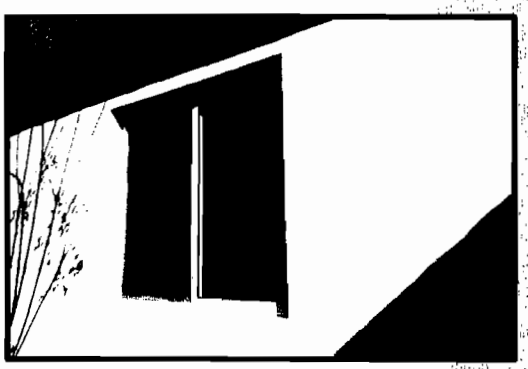

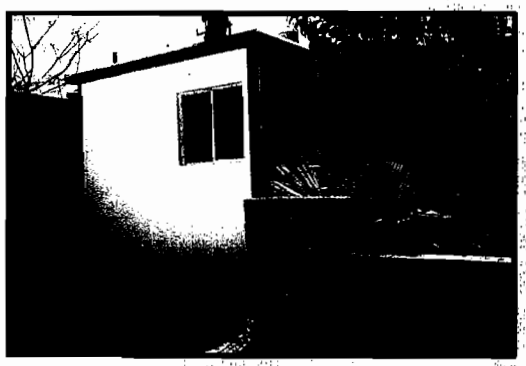

RESIDENTE DE OBRA
ING. GLORIA MARTINEZ RODRIGUEZ

CONSTRUCTORA PROURVIKA S.A.DE C.V
ING. IVAN SILVA RUIZ

Este programa y/o proyecto de inversión es de carácter público, no es patrocinado ni promovido por partido político alguno, por partido político alguno, y sus recursos provienen de los impuestos que pagan todos los contribuyentes. Está prohibido el uso de este programa y/o proyecto de inversión con fines políticos, electorales, de lucro y otros distintos a los establecidos. Quien haga uso indebido de los recursos de este programa y/o proyecto de inversión, deberá ser denunciado y sancionado de acuerdo con la ley aplicable y ante la autoridad competente.

"ESTA OBRA FUE REALIZADA CON RECURSOS PUBLICOS FEDERALES"
"ESTE PROGRAMA ES PUBLICO, AJENO A CUALQUIER PARTIDO POLITICO,QUEDA PROHIBIDO EL USO PARA FINES DISTINTOS A LOS ESTABLECIDOS EN EL PROGRAMA"

	ESTIMACION 6 CUARTOS ADOSADOS ZONA 1			EXCAVACION	RELLENO	RODAPIE	PLANTILLA	ZAPATA	ACERO
	PERIODO : 15/12/2016 AL 21/12/2016								
				EXT.03	EXT.04	EXT.05	EXT.06	EXT. 07	EXT.08
	BENEFICIARIO	DIRECCION	COLONIA	M3	M3	M2	M3	M3	KG
1	HEIDI AMERICA CAZARES PEREA	C RIO NEUQUEN 1832	RIVERAS DE SACRAMENTO	3.08	1.61	4.26	0.21	0.62	28.12
2	ROSALIA PORTILLO CARDENAS	C. RIO DIAMANTE 2402	RIVERAS DE SACRAMENTO	1.94	1.01	2.72	0.13	0.39	17.67
3	CYNTHIA GRACIELA JUAREZ ROMERO	C. RIO SALADO 2440	RIVERAS DE SACRAMENTO	3.25	1.73	4.35	0.00	0.65	29.27
4	FRANCISCA PALMA MORENO	C. DIEGO LUCERI 1022	20 ANIVERSARIO	1.80	0.91	2.66	0.12	0.35	16.56
5	ALICIA CELIS JUAREZ	C. RIO EBRO 2202	RIVERAS DE SACRAMENTO	2.27	1.21	3.07	0.14	0.46	20.53
6	ELIUD MORAYMA ESTRADA GARCIA	C. DESIERTO DE LIBIA # 1902	SAHUAROS	2.59	1.28	3.94	0.18	0.54	24.15
7	ALMA CRISTINA BOJORQUEZ DURAN	C. RIO CAUCA 1625	RIVERAS DE SACRAMENTO	2.65	1.34	3.81	0.18	0.55	24.33
8	MARIA DOMITILA DIAZ MORENO	C. DESIERTO DE COLORDO 17715	SAHUAROS	2.88	1.46	4.22	0.19	0.60	26.71
9	SALGADO CHAVIRA ISABEL	C. MINA SAN CARLOS 17540	EL PORVENIR	1.85	0.84	1.86	0.18	0.55	24.29
10	MARIA DEL REFUGIO SANCHEZ URBINA	C. CDP 611	20 ANIVERSARIO	2.78	1.45	3.95	0.18	0.56	25.4
11	ESTHER PEÑA SOTO	C. RIO RINH 2427	RIVERAS DE SACRAMENTO	2.54	1.31	3.60	0.17	0.52	0
12	CLAUDIA NATIVIDAD RODRIGUEZ ACEVES	C. RIO ODRA 1625	RIVERAS DE SACRAMENTO	2.64	1.34	3.81	0.18	0.55	24.36
13	NORMA VENEGAS MUÑOZ	C. RIO AMARILLO 1609	RIVERAS DE SACRAMENTO	2.11	1.07	3.18	0.42	0.14	0
14	MARIA ELIZABETH REY CHAVEZ	C. RIO CAUCA 1806	RIVERAS DE SACRAMENTO	2.65	1.35	3.81	0.18	0.55	24.33
15	MARINA SANDOVAL TARANGO	C. RIO OBI 2009	RIVERAS DE SACRAMENTO	2.58	1.28	3.89	0.18	0.54	0
16	CARLA IMELDA CHAVIRA GONZALEZ	C. RIO SALADO 1609	RIVERAS DE SACRAMENTO	3.09	1.62	4.29	0.21	0.62	0
17	BEATRIZ RODRIGUEZ MARTINEZ	C. LOS ARCOS 3933	EL PORVENIR	1.84	0.86	1.85	0.17	0.53	24.22
18	EYMI JANETH AGUILAR FUENTES	C. RIO COLUMBIA 1420	RIVERAS DE SACRAMENTO	3.14	1.64	4.34	0.22	0.63	28.52
19	MANUELA MAGDALENA ACOSTA ESTUPIÑO	C. RIO HERRERA 1616	RIVERAS DE SACRAMENTO	3.04	1.82	2.60	0.21	0.62	27.35
20	MARIA MARGARITA LERMA MOLINA	C. DESIERTO DE CHALBI 17914	SAHUAROS	1.00	0.52	1.40	0.07	0.20	9.14
21	BLANCA ROSA SANCHEZ AGUIRRE	C. CHE GUEVARA 413	20 ANIVERSARIO	2.02	0.93	2.00	0.19	0.60	26.58
22	ROCIO CISNEROS ROJAS	C. PRIV RIO VENTUARI 25910	RIVERAS DE SACRAMENTO	2.99	1.55	4.17	0.20	0.61	27.22
23	MARIA FORTUNATO DE LA CRUZ	C. LOTE 7 MANZANA 660	GRANJAS DEL VALLE	2.83	1.48	3.88	0.19	0.58	25.67
24	MARIA ELIZABETH ZAMARRON AVILA	C. RIO SALADO 1621	RIVERAS DE SACRAMENTO	3.02	1.58	4.23	0.20	0.61	27.15
25	LAURENCIA OFELIA FERNANDEZ ALDACO	C. ANTIMONIO 1206	JUAN GUERECA	3.08	1.61	4.26	0.21	0.62	27.95
26	DAISSY MACEDONIA RAMOS RAMOS	C. MINA VICTORIA 3707	EL PORVENIR	2.66	1.21	2.72	0.26	0.78	35.02
27	CLAUDIA ZEFERINA HERANDEZ PEREZ	C. RIO MISSOURI 25901	RIVERAS DE SACRAMENTO	2.61	1.33	3.78	0.18	0.53	24.09
28	CARLOS GUSTAVO CHAVIRA GOMEZ	C. RIO GUADIANA 1810	RIVERAS DE SACRAMENTO	3.20	1.70	4.28	0.22	0.64	28.83
29	MRATHA CHAPARRO RODRIGUEZ	C. METALURGICA NACIONAL 1623	JUAN GUERECA	2.57	1.33	3.62	0.17	0.53	23.49
			SUBTOTAL 1	**74.70**	**38.37**	**100.55**	**5.34**	**15.67**	**620.95**

RESIDENTE DE OBRA
ING. GLORIA MARTINEZ RODRIGUEZ

PROURVIKA S.A DE C.V.
ING. IVAN SILVA RUIZ

Este programa y/o proyecto de inversión es de carácter público, no es patrocinado ni promovido por partido político alguno, por partido político alguno, y sus recursos provienen de los impuestos que pagan todos los contribuyentes. Está prohibido el uso de este programa y/o proyecto de inversión con fines políticos, electorales, de lucro y otros distintos a los establecidos. Quien haga uso indebido de los recursos de este programa y/o proyecto de inversión, deberá ser denunciado y sancionado de acuerdo con la ley aplicable y ante la autoridad competente.

G E N E R A D O R

PROURVIKA S.A DE C.V

M U N I C I P I O D E C H I H U A H U A

OBRA: CONSTRUCCION DE CUARTOS EN DISTINTOS PUNTOS DE LA CIUDAD, ZONA 1.

FECHA: 21 DE DICIEMBRE 2016

PERIODO: 15/12/2016 AL 21/12/2016

BENEFICIARIO: HEIDI AMERICA CAZARES PEREA

No. CONTRATO: 200/2016

DOMICILIO: C. RIO NEUQUEN # 1832 COL. RIVERAS DE SACRAMENTO

No. ESTIMACION: 6 (SEIS)

CLAVE	CONCEPTO :	VOLUMEN TOTAL DE CONCEPTO	
EXT. 03	Excavacion a mano para desplante de estructuras, en material B, en seco incluye: afloje y extraccion de material con amacice o limpieza de plantillas o taludes, remocion, acarreo hasta 10 mts. Dentro de la misma y traspaleos verticales para su extraccion. Hasta dos metros de profundidad, incluye la compactacion del fondo de la excavaciòn al 90% de su PVSM.	3.08	m3

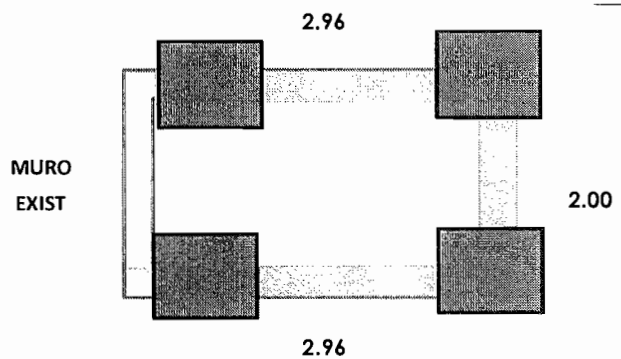

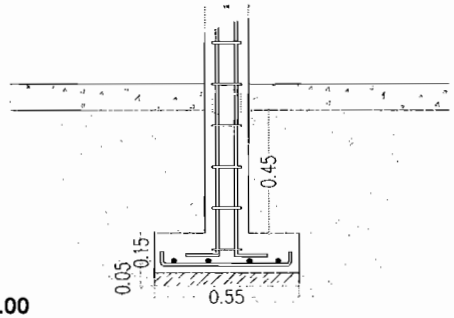

	M LARGO	M ANCHO	M ALTO	M3 VOL.
1	2.96	0.60	0.65	1.15
2	2.00	0.60	0.65	0.78
3	2.96	0.60	0.65	1.15

TOTAL **3.08 m3**

RESIDENTE DE OBRA
ING. GLORIA MARTINEZ RODRIGUEZ

CONSTRUCTORA PROURVIKA S.A.DE C.V
ING. IVAN SILVA RUIZ

Este programa y/o proyecto de inversión es de carácter público, no es patrocinado ni promovido por partido político alguno, por partido político alguno, y sus recursos provienen de los impuestos que pagan todos los contribuyentes. Está prohibido el uso de este programa y/o proyecto de inversión con fines políticos, electorales, de lucro y otros distintos a los establecidos. Quien haga uso indebido de los recursos de este programa y/o proyecto de inversión, deberá ser denunciado y sancionado de acuerdo con la ley aplicable y ante la autoridad competente.

"ESTA OBRA FUE REALIZADA CON RECURSOS PUBLICOS FEDERALES"
"ESTE PROGRAMA ES PUBLICO, AJENO A CUALQUIER PARTIDO POLITICO,QUEDA PROHIBIDO EL USO PARTA FINES DISTINTOS A LOS ESTABLECIDOS EN EL PROGRAMA"

G E N E R A D O R

PROURVIKA S.A DE C.V

M U N I C I P I O D E C H I H U A H U A

OBRA: CONSTRUCCION DE CUARTOS EN DISTINTOS PUNTOS DE LA CIUDAD, ZONA 1.

BENEFICIARIO: HEIDI AMERICA CAZARES PEREA

DOMICILIO: C. RIO NEUQUEN # 1832 COL. RIVERAS DE SACRAMENTO

FECHA: 21 DE DICIEMBRE 2016

PERIODO: 15/12/2016 AL 21/12/2016

No. CONTRATO: 200/2016

No. ESTIMACION: 6 (SEIS)

CLAVE	CONCEPTO :	VOLUMEN TOTAL DE CONCEPTO	
EXT. 04	Relleno en zanjas, compactado al 90 % prueba proctor, con material producto de la excavacion	1.61	m3

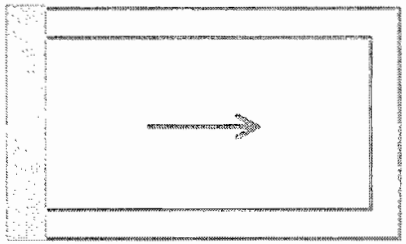

	AREA	ESPESOR	
vol excavacion			3.08
vol zapata			-0.62
vol plantilla			-0.21
vol rodapie	4.26	0.15	-0.64

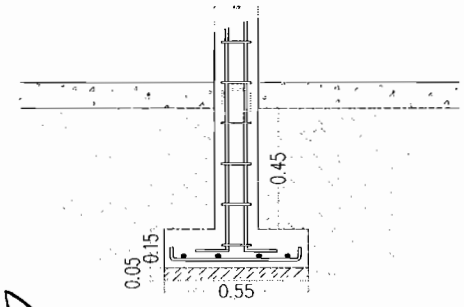

TOTAL **1.61 m3**

RESIDENTE DE OBRA
ING. GLORIA MARTINEZ RODRIGUEZ

CONSTRUCTORA PROURVIKA S.A.DE C.V
ING. IVAN SILVA RUIZ

Este programa y/o proyecto de inversión es de carácter público, no es patrocinado ni promovido por partido político alguno, por partido político alguno, y sus recursos provienen de los impuestos que pagan todos los contribuyentes. Está prohibido el uso de este programa y/o proyecto de inversión con fines políticos, electorales, de lucro y otros distintos a los establecidos. Quien haga uso indebido de los recursos de este programa y/o proyecto de inversión, deberá ser denunciado y sancionado de acuerdo con la ley aplicable y ante la autoridad competente.

"ESTA OBRA FUE REALIZADA CON RECURSOS PUBLICOS FEDERALES"
"ESTE PROGRAMA ES PUBLICO, AJENO A CUALQUIER PARTIDO POLITICO,QUEDA PROHIBIDO EL USO PARTA FINES DISTINTOS A LOS ESTABLECIDOS EN EL PROGRAMA"

G E N E R A D O R

PROURVIKA S.A DE C.V

M U N I C I P I O D E C H I H U A H U A

OBRA: CONSTRUCCION DE CUARTOS EN DISTINTOS PUNTOS DE LA CIUDAD, ZONA 1.

BENEFICIARIO: HEIDI AMERICA CAZARES PEREA

DOMICILIO: C. RIO NEUQUEN # 1832 COL. RIVERAS DE SACRAMENTO

FECHA: 21 DE DICIEMBRE 2016

PERIODO: 15/12/2016 AL 21/12/2016

No. CONTRATO: 200/2016

No. ESTIMACION: 6 (SEIS)

CLAVE	CONCEPTO :	VOLUMEN TOTAL DE CONCEPTO	
EXT.05	Muros de tabique rojo recocido o block, hasta 6.00 metros de altura, junteado con mortero cemento-arena 1:5 incluye todos los materiales y mano de obra, rodapie de block de 15x20x40 cms relleno de concreto f'c=100kg/cm2	4.26	M2

MURO EXIST.

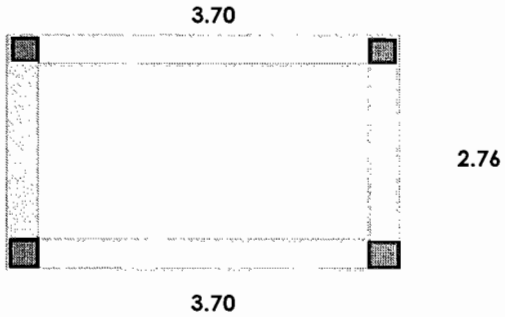

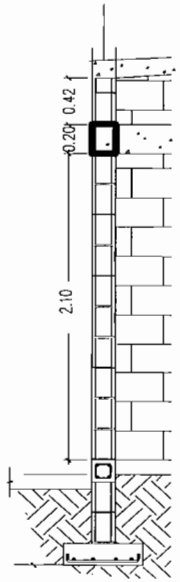

MURO	M LARGO	M ALTO	M2 REA MURO
1	3.70	0.42	1.55
2	2.76	0.42	1.16
3	3.70	0.42	1.55

TOTAL **4.26 M2**

RESIDENTE DE OBRA
ING. GLORIA MARTINEZ RODRIGUEZ

CONSTRUCTORA PROURVIKA S.A.DE C.V
ING. IVAN SILVA RUIZ

Este programa y/o proyecto de inversión es de carácter público, no es patrocinado ni promovido por partido político alguno, por partido político alguno, y sus recursos provienen de los impuestos que pagan todos los contribuyentes. Está prohibido el uso de este programa y/o proyecto de inversión con fines políticos, electorales, de lucro y otros distintos a los establecidos. Quien haga uso indebido de los recursos de este programa y/o proyecto de inversión, deberá ser denunciado y sancionado de acuerdo con la ley aplicable y ante la autoridad competente.

"ESTA OBRA FUE REALIZADA CON RECURSOS PUBLICOS FEDERALES"
"ESTE PROGRAMA ES PUBLICO, AJENO A CUALQUIER PARTIDO POLITICO,QUEDA PROHIBIDO EL USO PARTA FINES DISTINTOS A LOS ESTABLECIDOS EN EL PROGRAMA"

G E N E R A D O R

PROURVIKA S.A DE C.V

M U N I C I P I O D E C H I H U A H U A

OBRA: CONSTRUCCION DE CUARTOS EN DISTINTOS PUNTOS DE LA CIUDAD, ZONA 1.

BENEFICIARIO: HEIDI AMERICA CAZARES PEREA

DOMICILIO: C. RIO NEUQUEN # 1832 COL. RIVERAS DE SACRAMENTO

FECHA: 21/12/2016

PERIODO: 15/12/2016 AL 21/12/2016

No. CONTRATO: 200/2016

No. ESTIMACION: 6 (SEIS)

CLAVE	CONCEPTO :	VOLUMEN TOTAL DE CONCEPTO	
EXT.06	Fabricado y colocado de concreto vibrado y curado incluyendo todos los materiales y manos de obra, desperdicios, herramienta, equipo, cimbra y descimbra, mano de obra y todo lo necesario para su correca ejecucion P.U.O.T de fc=100 kg/cm2	0.21	m3

PLANTILLA DE 5cm DE ESPESOR

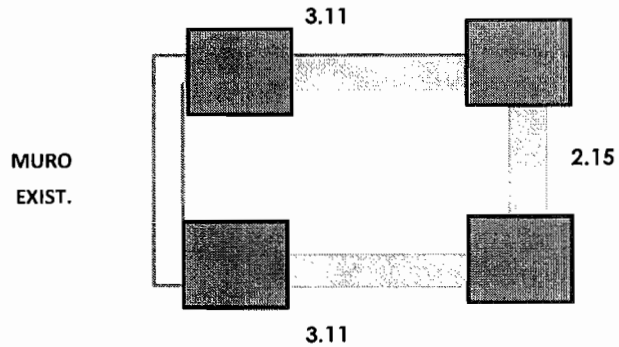

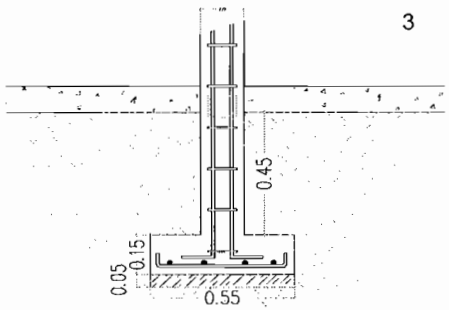

	M LARGO	M ANCHO	M ALTO	M3 VOL.
1	3.11	0.50	0.05	0.08
2	2.15	0.50	0.05	0.05
3	3.11	0.50	0.05	0.08

TOTAL 0.21 m3

RESIDENTE DE OBRA
ING. GLORIA MARTINEZ RODRIGUEZ

CONSTRUCTORA PROURVIKA S.A.DE C.V
ING. IVAN SILVA RUIZ

Este programa y/o proyecto de inversión es de carácter público, no es patrocinado ni promovido por partido político alguno, por partido político alguno, y sus recursos provienen de los impuestos que pagan todos los contribuyentes. Está prohibido el uso de este programa y/o proyecto de inversión con fines políticos, electorales, de lucro y otros distintos a los establecidos. Quien haga uso indebido de los recursos de este programa y/o proyecto de inversión, deberá ser denunciado y sancionado de acuerdo con la ley aplicable y ante la autoridad competente.

"ESTA OBRA FUE REALIZADA CON RECURSOS PUBLICOS FEDERALES"
"ESTE PROGRAMA ES PUBLICO, AJENO A CUALQUIER PARTIDO POLITICO,QUEDA PROHIBIDO EL USO PARTA FINES DISTINTOS A LOS ESTABLECIDOS EN EL PROGRAMA"

G E N E R A D O R

PROURVIKA S.A DE C.V

M U N I C I P I O D E C H I H U A H U A

OBRA: CONSTRUCCION DE CUARTOS EN DISTINTOS PUNTOS DE LA CIUDAD, ZONA 1.

FECHA: 21 DE DICIEMBRE 2016

PERIODO: 15/12/2016 AL 21/12/2016

BENEFICIARIO: HEIDI AMERICA CAZARES PEREA

No. CONTRATO: 200/2016

DOMICILIO: C. RIO NEUQUEN # 1832 COL. RIVERAS DE SACRAMENTO

No. ESTIMACION: 6 (SEIS)

CLAVE	CONCEPTO :	VOLUMEN TOTAL DE CONCEPTO	
EXT. 07	Fabricado y colocado de concreto vibrado y curado incluyendo todos los materiales y manos de obra, desperdicios, herramienta, equipo, cimbra y descimbra, mano de obra y todo lo necesario para su correca ejecucion P.U.O.T de fc=200 kg/cm2	0.62	m3

ZAPATA CORRIDA

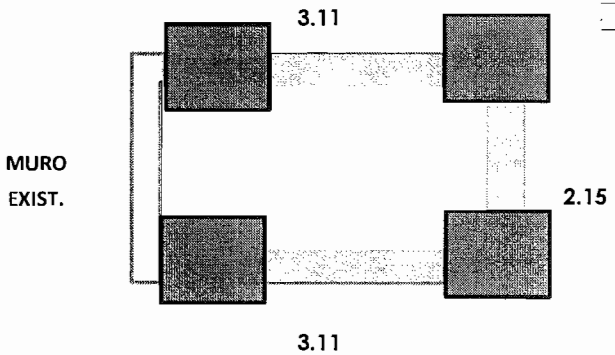

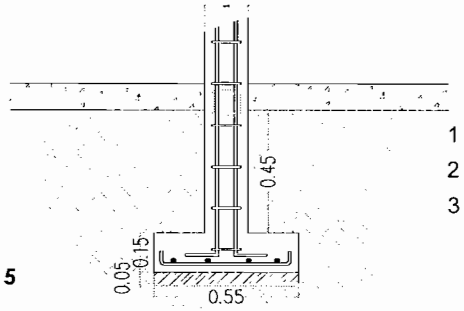

	M LARGO	M ANCHO	M ALTO	M3 VOL.
1	3.11	0.50	0.15	0.23
2	2.15	0.50	0.15	0.16
3	3.11	0.50	0.15	0.23

TOTAL 0.62 m3

RESIDENTE DE OBRA
ING. GLORIA MARTINEZ RODRIGUEZ

CONSTRUCTORA PROURVIKA S.A.DE C.V
ING. IVAN SILVA RUIZ

Este programa y/o proyecto de inversión es de carácter público, no es patrocinado ni promovido por partido político alguno, por partido político alguno, y sus recursos provienen de los impuestos que pagan todos los contribuyentes. Está prohibido el uso de este programa y/o proyecto de inversión con fines políticos, electorales, de lucro y otros distintos a los establecidos. Quien haga uso indebido de los recursos de este programa y/o proyecto de inversión, deberá ser denunciado y sancionado de acuerdo con la ley aplicable y ante la autoridad competente.

"ESTA OBRA FUE REALIZADA CON RECURSOS PUBLICOS FEDERALES"
"ESTE PROGRAMA ES PUBLICO, AJENO A CUALQUIER PARTIDO POLITICO,QUEDA PROHIBIDO EL USO PARTA FINES DISTINTOS A LOS ESTABLECIDOS EN EL PROGRAMA"

G E N E R A D O R

PROURVIKA S.A DE C.V

M U N I C I P I O D E C H I H U A H U A

OBRA: CONSTRUCCION DE CUARTOS EN DISTINTOS PUNTOS DE LA CIUDAD, ZONA 1.

BENEFICIARIO: HEIDI AMERICA CAZARES PEREA

DOMICILIO: C. RIO NEUQUEN # 1832 COL. RIVERAS DE SACRAMENTO

FECHA: 21 DE DICIEMBRE 2016

PERIODO: 15/12/2016 AL 21/12/2016

No. CONTRATO: 200/2016

No. ESTIMACION: 6 (SEIS)

CLAVE	CONCEPTO :	VOLUMEN TOTAL DE CONCEPTO	
EXT. 08	Suministro y colocacion de acero de refuerzo inclute : habiilitado, colocado de parrilla en el sitio, todos los materiales, desperdicios, alambre recocido para amarres, herramientas, equipo, mano de obra y todo lo necesraio para su correcta ejecucion P.U.O.T, en diametros mayores a 3/8"	28.12	kg

ZAPATA CORRIDA

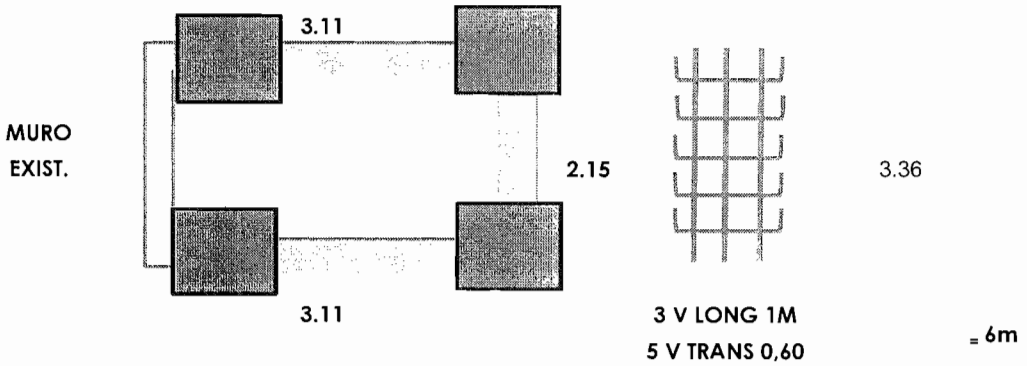

	M LARGO	factor	peso kg
1	3.11	3.36	10.45
2	2.15	3.36	7.22
3	3.11	3.36	10.45

TOTAL 28.12 kg

6m(0,56kg/m)=3,36kg/m

RESIDENTE DE OBRA
ING. GLORIA MARTINEZ RODRIGUEZ

CONSTRUCTORA PROURVIKA S.A.DE C.V
ING. IVAN SILVA RUIZ

Este programa y/o proyecto de inversión es de carácter público, no es patrocinado ni promovido por partido político alguno, por partido político alguno, y sus recursos provienen de los impuestos que pagan todos los contribuyentes. Está prohibido el uso de este programa y/o proyecto de inversión con fines políticos, electorales, de lucro y otros distintos a los establecidos. Quien haga uso indebido de los recursos de este programa y/o proyecto de inversión, deberá ser denunciado y sancionado de acuerdo con la ley aplicable y ante la autoridad competente.

"ESTA OBRA FUE REALIZADA CON RECURSOS PUBLICOS FEDERALES"
"ESTE PROGRAMA ES PUBLICO, AJENO A CUALQUIER PARTIDO POLITICO,QUEDA PROHIBIDO EL USO PARTA FINES DISTINTOS A LOS ESTABLECIDOS EN EL PROGRAMA"

T E S T I G O F O T O G R A F I C O

PROURVIKA S.A DE C.V

M U N I C I P I O D E C H I H U A H U A

OBRA: CONSTRUCCION DE CUARTOS EN DISTINTOS PUNTOS DE LA CIUDAD, ZONA 1.

BENEFICIARIO: HEIDI AMERICA CAZARES PEREA

DOMICILIO : C. RIO NEUQUEN # 1832 COL. RIVERAS DE SACRAMENTO

FECHA: 21/12/2016

PERIODO: 15/12/2016 AL 21/12/2016

No. CONTRATO: 200/2016

No. ESTIMACION: 6 (SEIS)

Testigo fotografico cuarto adosado

RESIDENTE DE OBRA
ING. GLORIA MARTINEZ RODRIGUEZ

CONSTRUCTORA PROURVIKA S.A.DE C.V
ING. IVAN SILVA RUIZ

Este programa y/o proyecto de inversión es de carácter público, no es patrocinado ni promovido por partido político alguno, por partido político alguno, y sus recursos provienen de los impuestos que pagan todos los contribuyentes. Está prohibido el uso de este programa y/o proyecto de inversión con fines políticos, electorales, de lucro y otros distintos a los establecidos. Quien haga uso indebido de los recursos de este programa y/o proyecto de inversión, deberá ser denunciado y sancionado de acuerdo con la ley aplicable y ante la autoridad competente.

"ESTA OBRA FUE REALIZADA CON RECURSOS PUBLICOS FEDERALES"
"ESTE PROGRAMA ES PUBLICO, AJENO A CUALQUIER PARTIDO POLITICO,QUEDA PROHIBIDO EL USO PARTA FINES DISTINTOS A LOS ESTABLECIDOS EN EL PROGRAMA"

G E N E R A D O R

PROURVIKA S.A DE C.V

M U N I C I P I O D E C H I H U A H U A

OBRA: CONSTRUCCION DE CUARTOS EN DISTINTOS PUNTOS DE LA CIUDAD, ZONA 1.

FECHA: 21 DE DICIEMBRE 2016

PERIODO: 15/12/2016 AL 21/12/2016

BENEFICIARIO: ROSALIA PORTILLO CARDENAS

No. CONTRATO: 200/2016

DOMICILIO: C.RIO DIAMANTE # 2402 COL. RIVERAS DE SACRAMENTO

No. ESTIMACION: 6 (SEIS)

CLAVE	CONCEPTO :	VOLUMEN TOTAL DE CONCEPTO	
EXT. 03	Excavacion a mano para desplante de estructuras, en material B, en seco incluye: afloje y extraccion de material con amacice o limpieza de plantillas o taludes, remocion, acarreo hasta 10 mts. Dentro de la misma y traspaleos verticales para su extraccion. Hasta dos metros de profundidad, incluye la compactacion del fondo de la excavaciòn al 90% de su PVSM.	1.94	m3

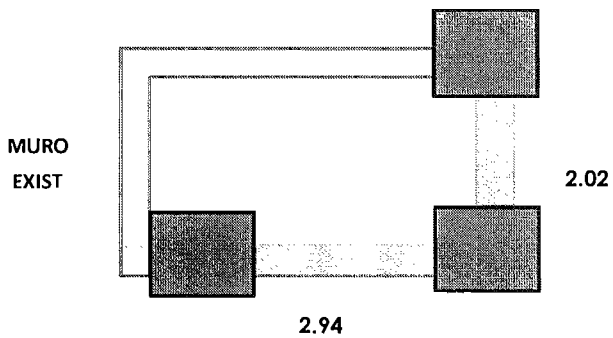

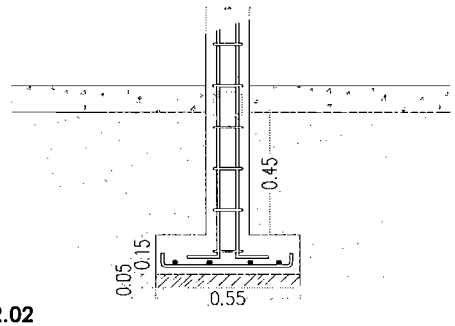

	M LARGO	M ANCHO	M ALTO	M3 VOL.
1	0.00	0.60	0.65	0.00
2	2.02	0.60	0.65	0.79
3	2.94	0.60	0.65	1.15

TOTAL 1.94 m3

RESIDENTE DE OBRA
ING. GLORIA MARTINEZ RODRIGUEZ

CONSTRUCTORA PROURVIKA S.A.DE C.V
ING. IVAN SILVA RUIZ

Este programa y/o proyecto de inversión es de carácter público, no es patrocinado ni promovido por partido político alguno, por partido político alguno, y sus recursos provienen de los impuestos que pagan todos los contribuyentes. Está prohibido el uso de este programa y/o proyecto de inversión con fines políticos, electorales, de lucro y otros distintos a los establecidos. Quien haga uso indebido de los recursos de este programa y/o proyecto de inversión, deberá ser denunciado y sancionado de acuerdo con la ley aplicable y ante la autoridad competente.

PUBLICOS FEDERALES"
"ESTE PROGRAMA ES PUBLICO, AJENO A CUALQUIER PARTIDO POLITICO,QUEDA PROHIBIDO EL USO PARTA FINES DISTINTOS A LOS ESTABLECIDOS EN EL PROGRAMA"

G E N E R A D O R

PROURVIKA S.A DE C.V

M U N I C I P I O D E C H I H U A H U A

OBRA: CONSTRUCCION DE CUARTOS EN DISTINTOS PUNTOS DE LA CIUDAD, ZONA 1.

BENEFICIARIO: ROSALIA PORTILLO CARDENAS

DOMICILIO: C.RIO DIAMANTE # 2402 COL. RIVERAS DE SACRAMENTO

FECHA: 21 DE DICIEMBRE 2016

PERIODO: 15/12/2016 AL 21/12/2016

No. CONTRATO: 200/2016

No. ESTIMACION: 6 (SEIS)

CLAVE	CONCEPTO :	VOLUMEN TOTAL DE CONCEPTO	
EXT. 04	Relleno en zanjas, compactado al 90 % prueba proctor, con material producto de la excavacion	1.01	m3

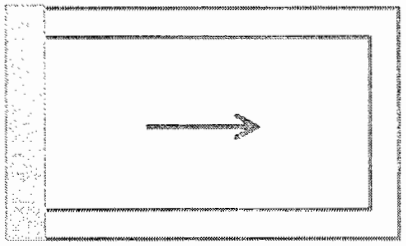

	AREA	ESPESOR	
vol excavacion			1.94
vol zapata			-0.39
vol plantilla			-0.13
vol rodapie	2.72	0.15	-0.41

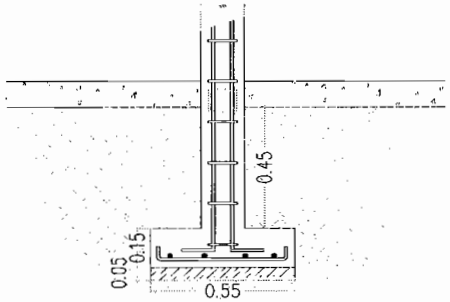

TOTAL **1.01 m3**

RESIDENTE DE OBRA
ING. GLORIA MARTINEZ RODRIGUEZ

CONSTRUCTORA PROURVIKA S.A.DE C.V
ING. IVAN SILVA RUIZ

Este programa y/o proyecto de inversión es de carácter público, no es patrocinado ni promovido por partido político alguno, por partido político alguno, y sus recursos provienen de los impuestos que pagan todos los contribuyentes. Está prohibido el uso de este programa y/o proyecto de inversión con fines políticos, electorales, de lucro y otros distintos a los establecidos. Quien haga uso indebido de los recursos de este programa y/o proyecto de inversión, deberá ser denunciado y sancionado de acuerdo con la ley aplicable y ante la autoridad competente.

PUBLICOS FEDERALES"
"ESTE PROGRAMA ES PUBLICO, AJENO A CUALQUIER PARTIDO POLITICO,QUEDA PROHIBIDO EL USO PARTA FINES DISTINTOS A LOS ESTABLECIDOS EN EL PROGRAMA"

G E N E R A D O R

PROURVIKA S.A DE C.V

M U N I C I P I O D E C H I H U A H U A

OBRA: CONSTRUCCION DE CUARTOS EN DISTINTOS PUNTOS DE LA CIUDAD, ZONA 1.

BENEFICIARIO: ROSALIA PORTILLO CARDENAS

DOMICILIO: C.RIO DIAMANTE # 2402 COL. RIVERAS DE SACRAMENTO

FECHA: 21 DE DICIEMBRE 2016

PERIODO: 15/12/2016 AL 21/12/2016

No. CONTRATO: 200/2016

No. ESTIMACION: 6 (SEIS)

CLAVE	CONCEPTO :	VOLUMEN TOTAL DE CONCEPTO	
EXT.05	Muros de tabique rojo recocido o block, hasta 6.00 metros de altura, junteado con mortero cemento-arena 1:5 incluye todos los materiales y mano de obra, rodapie de block de 15x20x40 cms relleno de concreto f'c=100kg/cm2	2.72	M2

MURO EXIST.

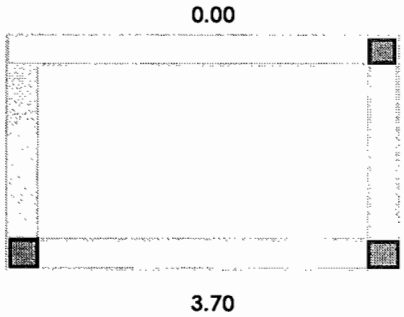

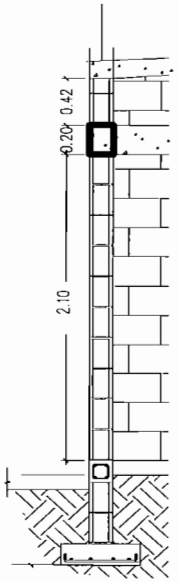

MURO	M LARGO	M ALTO	M2 REA MURO
1	0.00	0.42	0.00
2	2.78	0.42	1.17
3	3.70	0.42	1.55

TOTAL 2.72 M2

RESIDENTE DE OBRA
ING. GLORIA MARTINEZ RODRIGUEZ

CONSTRUCTORA PROURVIKA S.A.DE C.V
ING. IVAN SILVA RUIZ

Este programa y/o proyecto de inversión es de carácter público, no es patrocinado ni promovido por partido político alguno, por partido político alguno, y sus recursos provienen de los impuestos que pagan todos los contribuyentes. Está prohibido el uso de este programa y/o proyecto de inversión con fines políticos, electorales, de lucro y otros distintos a los establecidos. Quien haga uso indebido de los recursos de este programa y/o proyecto de inversión, deberá ser denunciado y sancionado de acuerdo con la ley aplicable y ante la autoridad competente.

PUBLICOS FEDERALES"
"ESTE PROGRAMA ES PUBLICO, AJENO A CUALQUIER PARTIDO POLITICO,QUEDA PROHIBIDO EL USO PARTA FINES DISTINTOS A LOS ESTABLECIDOS EN EL PROGRAMA"

G E N E R A D O R

PROURVIKA S.A DE C.V

M U N I C I P I O D E C H I H U A H U A

OBRA: CONSTRUCCION DE CUARTOS EN DISTINTOS PUNTOS DE LA CIUDAD, ZONA 1.

FECHA: 21 DE DICIEMBRE 2016

PERIODO: 15/12/2016 AL 21/12/2016

BENEFICIARIO: ROSALIA PORTILLO CARDENAS

No. CONTRATO: 200/2016

DOMICILIO: C.RIO DIAMANTE # 2402 COL. RIVERAS DE SACRAMENTO

No. ESTIMACION: 6 (SEIS)

CLAVE	CONCEPTO :	VOLUMEN TOTAL DE CONCEPTO	
EXT.06	Fabricado y colocado de concreto vibrado y curado incluyendo todos los materiales y manos de obra, desperdicios, herramienta, equipo, cimbra y descimbra, mano de obra y todo lo necesario para su correca ejecucion P.U.O.T de fc=100 kg/cm2	0.13	m3

PLANTILLA DE 5cm DE ESPESOR

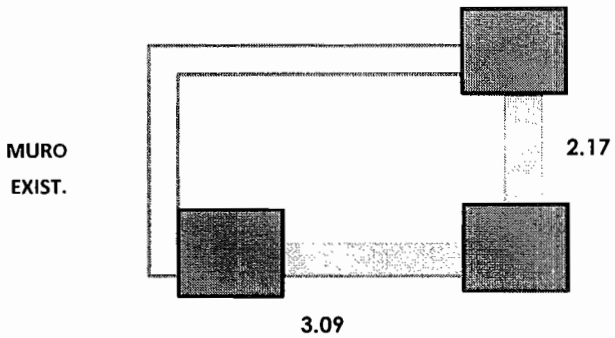

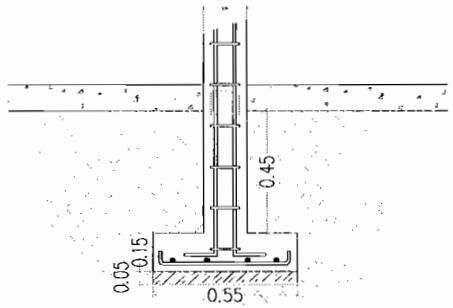

	M LARGO	M ANCHO	M ALTO	M3 VOL.
1	0.00	0.50	0.05	0.00
2	2.17	0.50	0.05	0.05
3	3.09	0.50	0.05	0.08

TOTAL 0.13 m3

RESIDENTE DE OBRA
ING. GLORIA MARTINEZ RODRIGUEZ

CONSTRUCTORA PROURVIKA S.A.DE C.V
ING. IVAN SILVA RUIZ

Este programa y/o proyecto de inversión es de carácter público, no es patrocinado ni promovido por partido político alguno, por partido político alguno, y sus recursos provienen de los impuestos que pagan todos los contribuyentes. Está prohibido el uso de este programa y/o proyecto de inversión con fines políticos, electorales, de lucro y otros distintos a los establecidos. Quien haga uso indebido de los recursos de este programa y/o proyecto de inversión, deberá ser denunciado y sancionado de acuerdo con la ley aplicable y ante la autoridad competente.

PUBLICOS FEDERALES"
"ESTE PROGRAMA ES PUBLICO, AJENO A CUALQUIER PARTIDO POLITICO,QUEDA PROHIBIDO EL USO PARTA FINES DISTINTOS A LOS ESTABLECIDOS EN EL PROGRAMA"

G E N E R A D O R

PROURVIKA S.A DE C.V

M U N I C I P I O D E C H I H U A H U A

OBRA: CONSTRUCCION DE CUARTOS EN DISTINTOS PUNTOS DE LA CIUDAD, ZONA 1.

FECHA: 21 DE DICIEMBRE 2016

PERIODO: 15/12/2016 AL 21/12/2016

BENEFICIARIO: ROSALIA PORTILLO CARDENAS

No. CONTRATO: 200/2016

DOMICILIO: C.RIO DIAMANTE # 2402 COL. RIVERAS DE SACRAMENTO

No. ESTIMACION: 6 (SEIS)

CLAVE	CONCEPTO :	VOLUMEN TOTAL DE CONCEPTO	
EXT. 07	Fabricado y colocado de concreto vibrado y curado incluyendo todos los materiales y manos de obra, desperdicios, herramienta, equipo, cimbra y descimbra, mano de obra y todo lo necesario para su correca ejecucion P.U.O.T de fc=200 kg/cm2	0.39	m3

ZAPATA CORRIDA

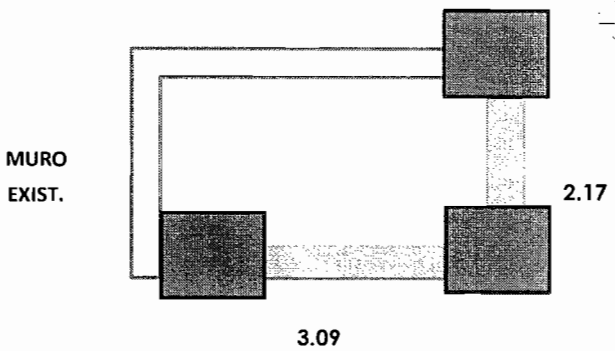

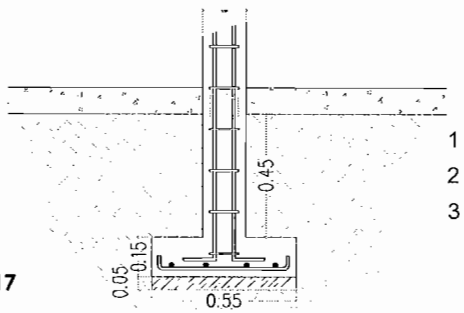

	M LARGO	M ANCHO	M ALTO	M3 VOL.
1	0.00	0.50	0.15	0.00
2	2.17	0.50	0.15	0.16
3	3.09	0.50	0.15	0.23

TOTAL 0.39 m3

RESIDENTE DE OBRA
ING. GLORIA MARTINEZ RODRIGUEZ

CONSTRUCTORA PROURVIKA S.A.DE C.V
ING. IVAN SILVA RUIZ

Este programa y/o proyecto de inversión es de carácter público, no es patrocinado ni promovido por partido político alguno, por partido político alguno, y sus recursos provienen de los impuestos que pagan todos los contribuyentes. Está prohibido el uso de este programa y/o proyecto de inversión con fines políticos, electorales, de lucro y otros distintos a los establecidos. Quien haga uso indebido de los recursos de este programa y/o proyecto de inversión, deberá ser denunciado y sancionado de acuerdo con la ley aplicable y ante la autoridad competente.

PUBLICOS FEDERALES"
"ESTE PROGRAMA ES PUBLICO, AJENO A CUALQUIER PARTIDO POLITICO,QUEDA PROHIBIDO EL USO PARTA FINES DISTINTOS A LOS ESTABLECIDOS EN EL PROGRAMA"

G E N E R A D O R

PROURVIKA S.A DE C.V

M U N I C I P I O D E C H I H U A H U A

OBRA: CONSTRUCCION DE CUARTOS EN DISTINTOS PUNTOS DE LA CIUDAD, ZONA 1.

FECHA: 21 DE DICIEMBRE 2016
PERIODO: 15/12/2016 AL 21/12/2016

BENEFICIARIO: ROSALIA PORTILLO CARDENAS
DOMICILIO: C.RIO DIAMANTE # 2402 COL. RIVERAS DE SACRAMENTO

No. CONTRATO: 200/2016
No. ESTIMACION: 6 (SEIS)

CLAVE	CONCEPTO :	VOLUMEN TOTAL DE CONCEPTO	
EXT. 08	Suministro y colocacion de acero de refuerzo inclute : hablilitado, colocado de parrilla en el sitio, todos los materiales, desperdicios, alambre recocido para amarres, herramientas, equipo, mano de obra y todo lo necesraio para su correcta ejecucion P.U.O.T, en diametros mayores a 3/8"	17.67	kg

ZAPATA CORRIDA

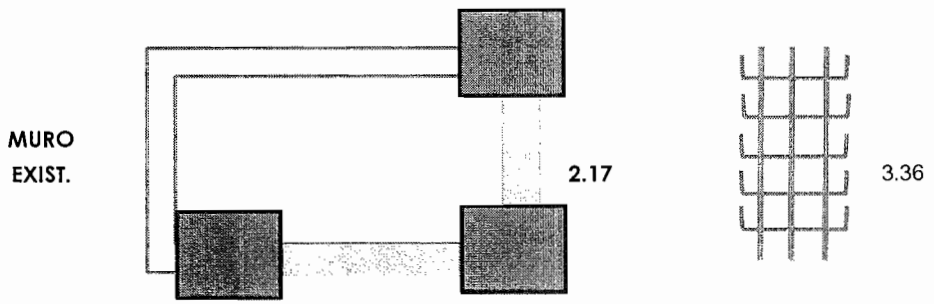

	M LARGO	factor	peso kg
1	0.00	3.36	0.00
2	2.17	3.36	7.29
3	3.09	3.36	10.38

TOTAL 17.67 kg

3 V LONG 1M
5 V TRANS 0,60 = 6m

6m(0,56kg/m)=3,36kg/m

RESIDENTE DE OBRA
ING. GLORIA MARTINEZ RODRIGUEZ

CONSTRUCTORA PROURVIKA S.A.DE C.V
ING. IVAN SILVA RUIZ

Este programa y/o proyecto de inversión es de carácter público, no es patrocinado ni promovido por partido politico alguno, por partido político alguno, y sus recursos provienen de los impuestos que pagan todos los contribuyentes. Está prohibido el uso de este programa y/o proyecto de inversión con fines políticos, electorales, de lucro y otros distintos a los establecidos. Quien haga uso indebido de los recursos de este programa y/o proyecto de inversión, deberá ser denunciado y sancionado de acuerdo con la ley aplicable y ante la autoridad competente.

PUBLICOS FEDERALES"
"ESTE PROGRAMA ES PUBLICO, AJENO A CUALQUIER PARTIDO POLITICO,QUEDA PROHIBIDO EL USO PARTA FINES DISTINTOS A LOS ESTABLECIDOS EN EL PROGRAMA"

T E S T I G O F O T O G R A F I C O

PROURVIKA S.A DE C.V

M U N I C I P I O D E C H I H U A H U A

OBRA: CONSTRUCCIÓN DE CUARTOS EN DISTINTOS PUNTOS DE LA CIUDAD, ZONA 1.

FECHA: 21 DE DICIEMBRE 2016

PERIODO: 15/12/2016 AL 21/12/2016

BENEFICIARIO: ROSALIA PORTILLO CARDENAS

No. CONTRATO: 200/2016

DOMICILIO : C.RIO DIAMANTE # 2402 COL. RIVERAS DE SACRAMENTO

No. ESTIMACION: 6 (SEIS)

Testigo fotografico cuarto adosado

RESIDENTE DE OBRA
ING. GLORIA MARTINEZ RODRIGUEZ

CONSTRUCTORA PROURVIKA S.A.DE C.V
ING. IVAN SILVA RUIZ

Este programa y/o proyecto de inversión es de carácter público, no es patrocinado ni promovido por partido político alguno, por partido político alguno, y sus recursos provienen de los impuestos que pagan todos los contribuyentes. Está prohibido el uso de este programa y/o proyecto de inversión con fines políticos, electorales, de lucro y otros distintos a los establecidos. Quien haga uso indebido de los recursos de este programa y/o proyecto de inversión, deberá ser denunciado y sancionado de acuerdo con la ley aplicable y ante la autoridad competente.

PUBLICOS FEDERALES"
"ESTE PROGRAMA ES PUBLICO, AJENO A CUALQUIER PARTIDO POLITICO,QUEDA PROHIBIDO EL USO PARTA FINES DISTINTOS A LOS ESTABLECIDOS EN EL PROGRAMA"

G E N E R A D O R

PROURVIKA S.A DE C.V

M U N I C I P I O D E C H I H U A H U A

OBRA: CONSTRUCCION DE CUARTOS EN DISTINTOS PUNTOS DE LA CIUDAD, ZONA 1.

FECHA: 21 DE DICIEMBRE 2016
PERIODO: 15/12/2016 AL 21/12/2016
No. CONTRATO: 200/2016
No. ESTIMACION: 6 (SEIS)

BENEFICIARIO: CYNTHIA GRACIELA JUAREZ ROMERO
DOMICILIO: C.RIO SALADO # 2440 COL. RIVERAS DE SACRAMENTO

CLAVE	CONCEPTO :	VOLUMEN TOTAL DE CONCEPTO	
EXT. 03	Excavacion a mano para desplante de estructuras, en material B, en seco incluye: afloje y extraccion de material con amacice o limpieza de plantillas o taludes, remocion, acarreo hasta 10 mts. Dentro de la misma y traspaleos verticales para su extraccion. Hasta dos metros de profundidad, incluye la compactacion del fondo de la excavaciòn al 90% de su PVSM.	3.25	m3

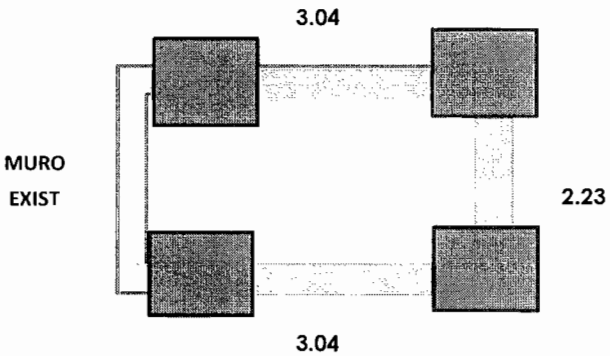

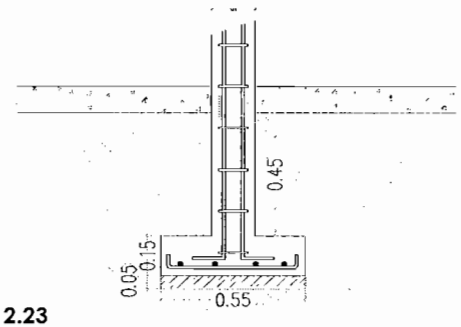

	M LARGO	M ANCHO	M ALTO	M3 VOL.
1	3.04	0.60	0.65	1.19
2	2.23	0.60	0.65	0.87
3	3.04	0.60	0.65	1.19

TOTAL 3.25 m3

RESIDENTE DE OBRA
ING. GLORIA MARTINEZ RODRIGUEZ

CONSTRUCTORA PROURVIKA S.A.DE C.V
ING. IVAN SILVA RUIZ

Este programa y/o proyecto de inversión es de carácter público, no es patrocinado ni promovido por partido político alguno, por partido político alguno, y sus recursos provienen de los impuestos que pagan todos los contribuyentes. Está prohibido el uso de este programa y/o proyecto de inversión con fines políticos, electorales, de lucro y otros distintos a los establecidos. Quien haga uso indebido de los recursos de este programa y/o proyecto de inversión, deberá ser denunciado y sancionado de acuerdo con la ley aplicable y ante la autoridad competente.

"ESTA OBRA FUE REALIZADA CON RECURSOS PUBLICOS FEDERALES"
"ESTE PROGRAMA ES PUBLICO, AJENO A CUALQUIER PARTIDO POLITICO,QUEDA PROHIBIDO EL USO PARTA FINES DISTINTOS A LOS ESTABLECIDOS EN EL PROGRAMA"

G E N E R A D O R

PROURVIKA S.A DE C.V

M U N I C I P I O D E C H I H U A H U A

OBRA: CONSTRUCCION DE CUARTOS EN DISTINTOS PUNTOS DE LA CIUDAD, ZONA 1.

BENEFICIARIO: CYNTHIA GRACIELA JUAREZ ROMERO

DOMICILIO: C.RIO SALADO # 2440 COL. RIVERAS DE SACRAMENTO

FECHA: 21 DE DICIEMBRE 2016

PERIODO: 15/12/2016 AL 21/12/2016

No. CONTRATO: 200/2016

No. ESTIMACION: 6 (SEIS)

CLAVE	CONCEPTO :	VOLUMEN TOTAL DE CONCEPTO	
EXT. 04	Relleno en zanjas, compactado al 90 % prueba proctor, con material producto de la excavacion	1.73	m3

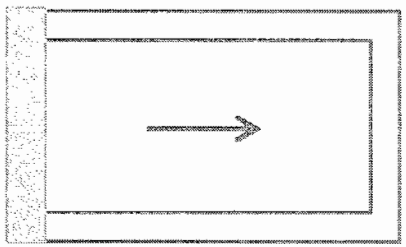

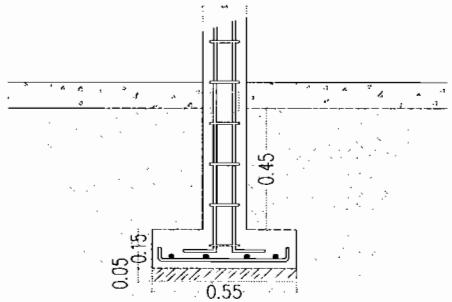

	AREA	ESPESOR	
vol excavacion			3.25
vol zapata			-0.65
vol plantilla			-0.22
vol rodapie	4.35	0.15	-0.65

TOTAL **1.73 m3**

RESIDENTE DE OBRA
ING. GLORIA MARTINEZ RODRIGUEZ

CONSTRUCTORA PROURVIKA S.A.DE C.V
ING. IVAN SILVA RUIZ

Este programa y/o proyecto de inversión es de carácter público, no es patrocinado ni promovido por partido político alguno, por partido político alguno, y sus recursos provienen de los impuestos que pagan todos los contribuyentes. Está prohibido el uso de este programa y/o proyecto de inversión con fines políticos, electorales, de lucro y otros distintos a los establecidos. Quien haga uso indebido de los recursos de este programa y/o proyecto de inversión, deberá ser denunciado y sancionado de acuerdo con la ley aplicable y ante la autoridad competente.

"ESTA OBRA FUE REALIZADA CON RECURSOS PUBLICOS FEDERALES"
"ESTE PROGRAMA ES PUBLICO, AJENO A CUALQUIER PARTIDO POLITICO,QUEDA PROHIBIDO EL USO PARTA FINES DISTINTOS A LOS ESTABLECIDOS EN EL PROGRAMA"

G E N E R A D O R

PROURVIKA S.A DE C.V

M U N I C I P I O D E C H I H U A H U A

OBRA: CONSTRUCCION DE CUARTOS EN DISTINTOS PUNTOS DE LA CIUDAD, ZONA 1.

FECHA: 21 DE DICIEMBRE 2016

PERIODO: 15/12/2016 AL 21/12/2016

BENEFICIARIO: CYNTHIA GRACIELA JUAREZ ROMERO

No. CONTRATO: 200/2016

DOMICILIO: C.RIO SALADO # 2440 COL. RIVERAS DE SACRAMENTO

No. ESTIMACION: 6 (SEIS)

CLAVE	CONCEPTO :	VOLUMEN TOTAL DE CONCEPTO	
EXT.05	Muros de tabique rojo recocido o block, hasta 6.00 metros de altura, junteado con mortero cemento-arena 1:5 incluye todos los materiales y mano de obra, rodapie de block de 15x20x40 cms relleno de concreto f'c=100kg/cm2	4.35	M2

MURO EXIST.

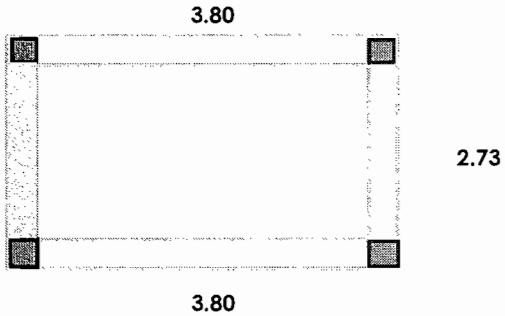

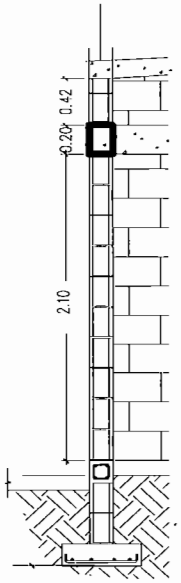

MURO	M LARGO	M ALTO	M2 REA MURO
1	3.80	0.42	1.60
2	2.73	0.42	1.15
3	3.80	0.42	1.60

TOTAL 4.35 M2

RESIDENTE DE OBRA
ING. GLORIA MARTINEZ RODRIGUEZ

CONSTRUCTORA PROURVIKA S.A.DE C.V
ING. IVAN SILVA RUIZ

Este programa y/o proyecto de inversión es de carácter público, no es patrocinado ni promovido por partido político alguno, por partido político alguno, y sus recursos provienen de los impuestos que pagan todos los contribuyentes. Está prohibido el uso de este programa y/o proyecto de inversión con fines políticos, electorales, de lucro y otros distintos a los establecidos. Quien haga uso indebido de los recursos de este programa y/o proyecto de inversión, deberá ser denunciado y sancionado de acuerdo con la ley aplicable y ante la autoridad competente.

"ESTA OBRA FUE REALIZADA CON RECURSOS PUBLICOS FEDERALES"
"ESTE PROGRAMA ES PUBLICO, AJENO A CUALQUIER PARTIDO POLITICO,QUEDA PROHIBIDO EL USO PARTA FINES DISTINTOS A LOS ESTABLECIDOS EN EL PROGRAMA"

G E N E R A D O R

PROURVIKA S.A DE C.V

M U N I C I P I O D E C H I H U A H U A

OBRA: CONSTRUCCION DE CUARTOS EN DISTINTOS PUNTOS DE LA CIUDAD, ZONA 1.

FECHA: 21 DE DICIEMBRE 2016

PERIODO: 15/12/2016 AL 21/12/2016

BENEFICIARIO: CYNTHIA GRACIELA JUAREZ ROMERO

No. CONTRATO: 200/2016

DOMICILIO: C.RIO SALADO # 2440 COL. RIVERAS DE SACRAMENTO

No. ESTIMACION: 6 (SEIS)

CLAVE	CONCEPTO :	VOLUMEN TOTAL DE CONCEPTO	
EXT. 07	Fabricado y colocado de concreto vibrado y curado incluyendo todos los materiales y manos de obra, desperdicios, herramienta, equipo, cimbra y descimbra, mano de obra y todo lo necesario para su correca ejecucion P.U.O.T de fc=200 kg/cm2	0.65	m3

ZAPATA CORRIDA

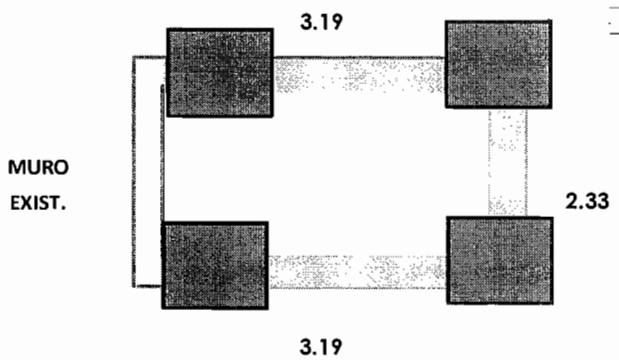

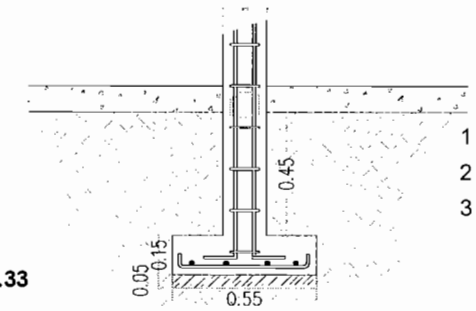

	M LARGO	M ANCHO	M ALTO	M3 VOL.
1	3.19	0.50	0.15	0.24
2	2.33	0.50	0.15	0.17
3	3.19	0.50	0.15	0.24

TOTAL 0.65 m3

RESIDENTE DE OBRA
ING. GLORIA MARTINEZ RODRIGUEZ

CONSTRUCTORA PROURVIKA S.A.DE C.V
ING. IVAN SILVA RUIZ

Este programa y/o proyecto de inversión es de carácter público, no es patrocinado ni promovido por partido político alguno, por partido político alguno, y sus recursos provienen de los impuestos que pagan todos los contribuyentes. Está prohibido el uso de este programa y/o proyecto de inversión con fines políticos, electorales, de lucro y otros distintos a los establecidos. Quien haga uso indebido de los recursos de este programa y/o proyecto de inversión, deberá ser denunciado y sancionado de acuerdo con la ley aplicable y ante la autoridad competente.

"ESTA OBRA FUE REALIZADA CON RECURSOS PUBLICOS FEDERALES"
"ESTE PROGRAMA ES PUBLICO, AJENO A CUALQUIER PARTIDO POLITICO,QUEDA PROHIBIDO EL USO PARTA FINES DISTINTOS A LOS ESTABLECIDOS EN EL PROGRAMA"

G E N E R A D O R

PROURVIKA S.A DE C.V

M U N I C I P I O D E C H I H U A H U A

OBRA: CONSTRUCCION DE CUARTOS EN DISTINTOS PUNTOS DE LA CIUDAD, ZONA 1.

FECHA: 21 DE DICIEMBRE 2016

PERIODO: 15/12/2016 AL 21/12/2016

BENEFICIARIO: CYNTHIA GRACIELA JUAREZ ROMERO

No. CONTRATO: 200/2016

DOMICILIO: C.RIO SALADO # 2440 COL. RIVERAS DE SACRAMENTO

No. ESTIMACION: 6 (SEIS)

CLAVE	CONCEPTO :	VOLUMEN TOTAL DE CONCEPTO	
EXT. 08	Suministro y colocacion de acero de refuerzo inclute : habiilitado, colocado de parrilla en el sitio, todos los materiales, desperdicios, alambre recocido para amarres, herramientas, equipo, mano de obra y todo lo necesraio para su correcta ejecucion P.U.O.T, en diametros mayores a 3/8"	29.27	kg

ZAPATA CORRIDA

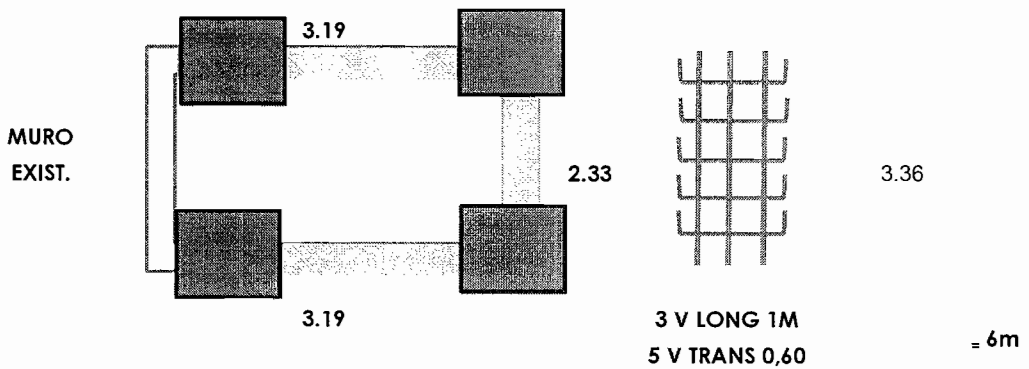

6m(0,56kg/m)=3,36kg/m

	M LARGO	factor	peso kg
1	3.19	3.36	10.72
2	2.33	3.36	7.83
3	3.19	3.36	10.72

TOTAL 29.27 kg

RESIDENTE DE OBRA
ING. GLORIA MARTINEZ RODRIGUEZ

CONSTRUCTORA PROURVIKA S.A.DE C.V
ING. IVAN SILVA RUIZ

Este programa y/o proyecto de inversión es de carácter público, no es patrocinado ni promovido por partido político alguno, por partido político alguno, y sus recursos provienen de los impuestos que pagan todos los contribuyentes. Está prohibido el uso de este programa y/o proyecto de inversión con fines políticos, electorales, de lucro y otros distintos a los establecidos. Quien haga uso indebido de los recursos de este programa y/o proyecto de inversión, deberá ser denunciado y sancionado de acuerdo con la ley aplicable y ante la autoridad competente.

"ESTA OBRA FUE REALIZADA CON RECURSOS PUBLICOS FEDERALES"
"ESTE PROGRAMA ES PUBLICO, AJENO A CUALQUIER PARTIDO POLITICO,QUEDA PROHIBIDO EL USO PARTA FINES DISTINTOS A LOS ESTABLECIDOS EN EL PROGRAMA"

T E S T I G O F O T O G R A F I C O

PROURVIKA S.A DE C.V

M U N I C I P I O D E C H I H U A H U A

OBRA: **CONSTRUCCION DE CUARTOS EN DISTINTOS PUNTOS DE LA CIUDAD, ZONA 1.**

BENEFICIARIO: CYNTHIA GRACIELA JUAREZ ROMERO

DOMICILIO : **C.RIO SALADO # 2440 COL. RIVERAS DE SACRAMENTO**

FECHA: 21 DE DICIEMBRE 2016

PERIODO: 15/12/2016 AL 21/12/2016

No. CONTRATO: **200/2016**

No. ESTIMACION: **6 (SEIS)**

Testigo fotografico cuarto adosado

RESIDENTE DE OBRA
ING. GLORIA MARTINEZ RODRIGUEZ

CONSTRUCTORA PROURVIKA S.A.DE C.V
ING. IVAN SILVA RUIZ

Este programa y/o proyecto de inversión es de carácter público, no es patrocinado ni promovido por partido político alguno, por partido político alguno, y sus recursos provienen de los impuestos que pagan todos los contribuyentes. Está prohibido el uso de este programa y/o proyecto de inversión con fines políticos, electorales, de lucro y otros distintos a los establecidos. Quien haga uso indebido de los recursos de este programa y/o proyecto de inversión, deberá ser denunciado y sancionado de acuerdo con la ley aplicable y ante la autoridad competente.

"ESTA OBRA FUE REALIZADA CON RECURSOS PUBLICOS FEDERALES"
"ESTE PROGRAMA ES PUBLICO, AJENO A CUALQUIER PARTIDO POLITICO,QUEDA PROHIBIDO EL USO PARTA FINES DISTINTOS A LOS ESTABLECIDOS EN EL PROGRAMA"

G E N E R A D O R

PROURVIKA S.A DE C.V

M U N I C I P I O D E C H I H U A H U A

OBRA: CONSTRUCCION DE CUARTOS EN DISTINTOS PUNTOS DE LA CIUDAD, ZONA 1.

FECHA: 21 DE DICIEMBRE 2016

PERIODO: 15/12/2016 AL 21/12/2016

BENEFICIARIO: FRANCISCA PALMA MORENO

No. CONTRATO: 200/2016

DOMICILIO: C.DIEGO LUCERO # 1022 COL. 20 ANIVERSARIO

No. ESTIMACION: 6 (SEIS)

CLAVE	CONCEPTO :	VOLUMEN TOTAL DE CONCEPTO	
EXT. 03	Excavacion a mano para desplante de estructuras, en material B, en seco incluye: afloje y extraccion de material con amacice o limpieza de plantillas o taludes, remocion, acarreo hasta 10 mts. Dentro de la misma y traspaleos verticales para su extraccion. Hasta dos metros de profundidad, incluye la compactacion del fondo de la excavaciòn al 90% de su PVSM.	1.80	m3

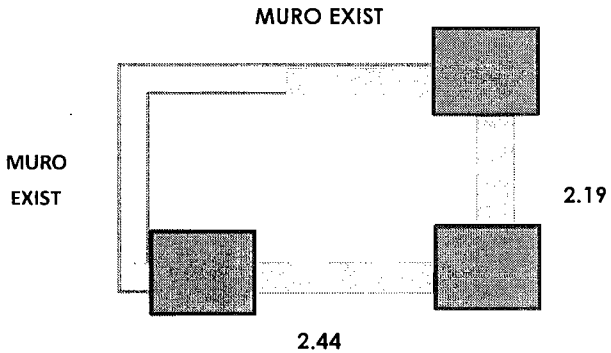

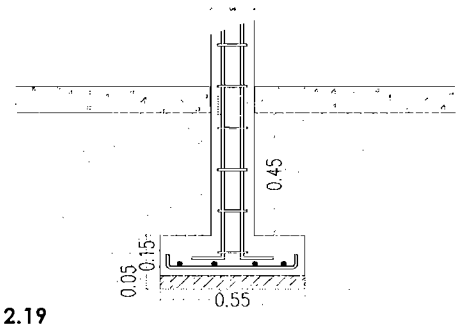

	M LARGO	M ANCHO	M ALTO	M3 VOL.
1	0.00	0.60	0.65	0.00
2	2.19	0.60	0.65	0.85
3	2.44	0.60	0.65	0.95

TOTAL 1.80 m3

RESIDENTE DE OBRA
ING. GLORIA MARTINEZ RODRIGUEZ

CONSTRUCTORA PROURVIKA S.A.DE C.V
ING. IVAN SILVA RUIZ

Este programa y/o proyecto de inversión es de carácter público, no es patrocinado ni promovido por partido político alguno, por partido político alguno, y sus recursos provienen de los impuestos que pagan todos los contribuyentes. Está prohibido el uso de este programa y/o proyecto de inversión con fines políticos, electorales, de lucro y otros distintos a los establecidos. Quien haga uso indebido de los recursos de este programa y/o proyecto de inversión, deberá ser denunciado y sancionado de acuerdo con la ley aplicable y ante la autoridad competente.

"ESTA OBRA FUE REALIZADA CON RECURSOS PUBLICOS FEDERALES"
"ESTE PROGRAMA ES PUBLICO, AJENO A CUALQUIER PARTIDO POLITICO,QUEDA PROHIBIDO EL USO PARTA FINES DISTINTOS A LOS ESTABLECIDOS EN EL PROGRAMA"

G E N E R A D O R

PROURVIKA S.A DE C.V

M U N I C I P I O D E C H I H U A H U A

OBRA: CONSTRUCCION DE CUARTOS EN DISTINTOS PUNTOS DE LA CIUDAD, ZONA 1.

BENEFICIARIO: FRANCISCA PALMA MORENO

DOMICILIO: C.DIEGO LUCERO # 1022 COL. 20 ANIVERSARIO

FECHA: 21 DE DICIEMBRE 2016

PERIODO: 15/12/2016 AL 21/12/2016

No. CONTRATO: 200/2016

No. ESTIMACION: 6 (SEIS)

CLAVE	CONCEPTO :	VOLUMEN TOTAL DE CONCEPTO	
EXT. 04	Relleno en zanjas, compactado al 90 % prueba proctor, con material producto de la excavacion	0.91	m3

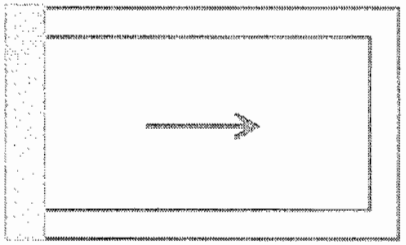

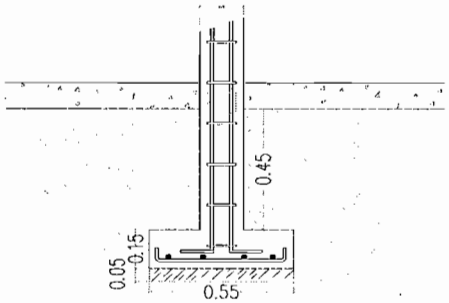

	AREA	ESPESOR	
vol excavacion			1.80
vol zapata			-0.35
vol plantilla			-0.12
vol rodapie	2.66	0.15	-0.42

TOTAL **0.91 m3**

RESIDENTE DE OBRA
ING. GLORIA MARTINEZ RODRIGUEZ

CONSTRUCTORA PROURVIKA S.A.DE C.V
ING. IVAN SILVA RUIZ

Este programa y/o proyecto de inversión es de carácter público, no es patrocinado ni promovido por partido político alguno, por partido político alguno, y sus recursos provienen de los impuestos que pagan todos los contribuyentes. Está prohibido el uso de este programa y/o proyecto de inversión con fines políticos, electorales, de lucro y otros distintos a los establecidos. Quien haga uso indebido de los recursos de este programa y/o proyecto de inversión, deberá ser denunciado y sancionado de acuerdo con la ley aplicable y ante la autoridad competente.

"ESTA OBRA FUE REALIZADA CON RECURSOS PUBLICOS FEDERALES"
"ESTE PROGRAMA ES PUBLICO, AJENO A CUALQUIER PARTIDO POLITICO,QUEDA PROHIBIDO EL USO PARTA FINES DISTINTOS A LOS ESTABLECIDOS EN EL PROGRAMA"

G E N E R A D O R

PROURVIKA S.A DE C.V

M U N I C I P I O D E C H I H U A H U A

OBRA: CONSTRUCCION DE CUARTOS EN DISTINTOS PUNTOS DE LA CIUDAD, ZONA 1.

FECHA: 21 DE DICIEMBRE 2016

PERIODO: 15/12/2016 AL 21/12/2016

BENEFICIARIO: FRANCISCA PALMA MORENO

No. CONTRATO: 200/2016

DOMICILIO: C.DIEGO LUCERO # 1022 COL. 20 ANIVERSARIO

No. ESTIMACION: 6 (SEIS)

CLAVE	CONCEPTO :	VOLUMEN TOTAL DE CONCEPTO	
EXT.05	Muros de tabique rojo recocido o block, hasta 6.00 metros de altura, junteado con mortero cemento-arena 1:5 incluye todos los materiales y mano de obra, rodapie de block de 15x20x40 cms relleno de concreto f'c=100kg/cm2	2.66	M2

MURO EXIST.

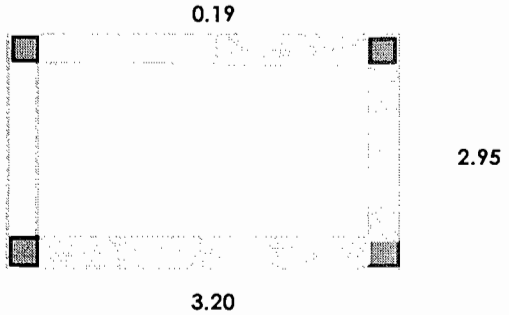

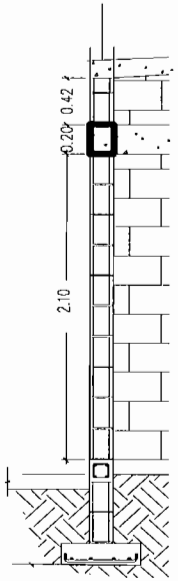

MURO	M LARGO	M ALTO	M2 REA MURO
1	0.19	0.42	0.08
2	2.95	0.42	1.24
3	3.20	0.42	1.34

TOTAL **2.66 M2**

RESIDENTE DE OBRA
ING. GLORIA MARTINEZ RODRIGUEZ

CONSTRUCTORA PROURVIKA S.A.DE C.V
ING. IVAN SILVA RUIZ

Este programa y/o proyecto de inversión es de carácter público, no es patrocinado ni promovido por partido político alguno, por partido político alguno, y sus recursos provienen de los impuestos que pagan todos los contribuyentes. Está prohibido el uso de este programa y/o proyecto de inversión con fines políticos, electorales, de lucro y otros distintos a los establecidos. Quien haga uso indebido de los recursos de este programa y/o proyecto de inversión, deberá ser denunciado y sancionado de acuerdo con la ley aplicable y ante la autoridad competente.

"ESTA OBRA FUE REALIZADA CON RECURSOS PUBLICOS FEDERALES"
"ESTE PROGRAMA ES PUBLICO, AJENO A CUALQUIER PARTIDO POLITICO,QUEDA PROHIBIDO EL USO PARTA FINES DISTINTOS A LOS ESTABLECIDOS EN EL PROGRAMA"

G E N E R A D O R

PROURVIKA S.A DE C.V

M U N I C I P I O D E C H I H U A H U A

OBRA: CONSTRUCCION DE CUARTOS EN DISTINTOS PUNTOS DE LA CIUDAD, ZONA 1.

FECHA: 21 DE DICIEMBRE 2016

PERIODO: 15/12/2016 AL 21/12/2016

BENEFICIARIO: FRANCISCA PALMA MORENO

No. CONTRATO: 200/2016

DOMICILIO: C.DIEGO LUCERO # 1022 COL. 20 ANIVERSARIO

No. ESTIMACION: 6 (SEIS)

CLAVE	CONCEPTO :	VOLUMEN TOTAL DE CONCEPTO	
EXT.06	Fabricado y colocado de concreto vibrado y curado incluyendo todos los materiales y manos de obra, desperdicios, herramienta, equipo, cimbra y descimbra, mano de obra y todo lo necesario para su correca ejecucion P.U.O.T de fc=100 kg/cm2	0.12	m3

PLANTILLA DE 5cm DE ESPESOR

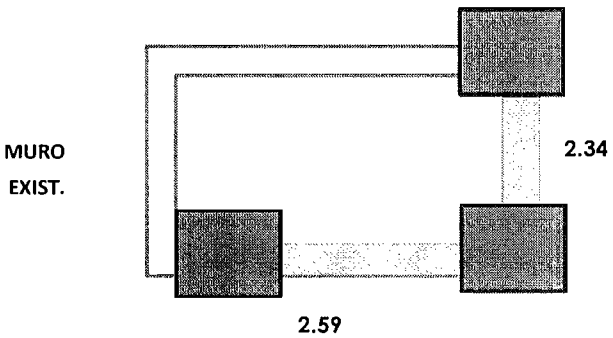

	M LARGO	M ANCHO	M ALTO	M3 VOL.
1	0.00	0.50	0.05	0.00
2	2.34	0.50	0.05	0.06
3	2.59	0.50	0.05	0.06

TOTAL 0.12 m3

RESIDENTE DE OBRA
ING. GLORIA MARTINEZ RODRIGUEZ

CONSTRUCTORA PROURVIKA S.A.DE C.V
ING. IVAN SILVA RUIZ

Este programa y/o proyecto de inversión es de carácter público, no es patrocinado ni promovido por partido político alguno, por partido político alguno, y sus recursos provienen de los impuestos que pagan todos los contribuyentes. Está prohibido el uso de este programa y/o proyecto de inversión con fines políticos, electorales, de lucro y otros distintos a los establecidos. Quien haga uso indebido de los recursos de este programa y/o proyecto de inversión, deberá ser denunciado y sancionado de acuerdo con la ley aplicable y ante la autoridad competente.

"ESTA OBRA FUE REALIZADA CON RECURSOS PUBLICOS FEDERALES"
"ESTE PROGRAMA ES PUBLICO, AJENO A CUALQUIER PARTIDO POLITICO,QUEDA PROHIBIDO EL USO PARTA FINES DISTINTOS A LOS ESTABLECIDOS EN EL PROGRAMA"

G E N E R A D O R

PROURVIKA S.A DE C.V

M U N I C I P I O D E C H I H U A H U A

OBRA: CONSTRUCCION DE CUARTOS EN DISTINTOS PUNTOS DE LA CIUDAD, ZONA 1.

FECHA: 21 DE DICIEMBRE 2016

PERIODO: 15/12/2016 AL 21/12/2016

BENEFICIARIO: FRANCISCA PALMA MORENO

No. CONTRATO: 200/2016

DOMICILIO: C.DIEGO LUCERO # 1022 COL. 20 ANIVERSARIO

No. ESTIMACION: 6 (SEIS)

CLAVE	CONCEPTO :	VOLUMEN TOTAL DE CONCEPTO	
EXT. 07	Fabricado y colocado de concreto vibrado y curado incluyendo todos los materiales y manos de obra, desperdicios, herramienta, equipo, cimbra y descimbra, mano de obra y todo lo necesario para su correca ejecucion P.U.O.T de fc=200 kg/cm2	0.35	m3

ZAPATA CORRIDA

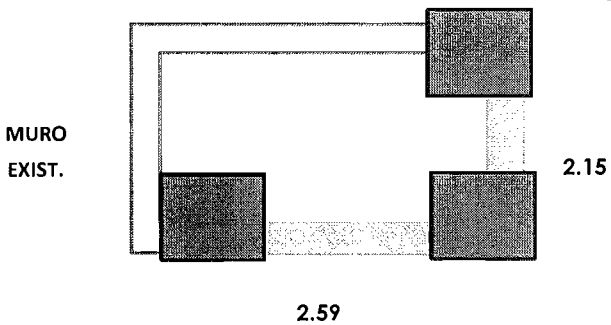

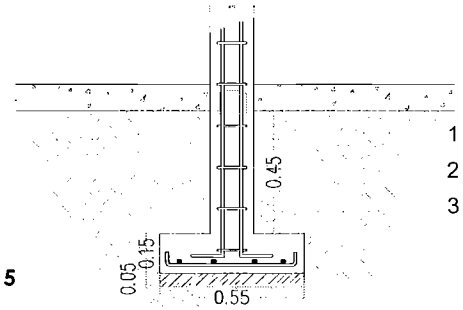

	M LARGO	M ANCHO	M ALTO	M3 VOL.
1	0.00	0.50	0.15	0.00
2	2.15	0.50	0.15	0.16
3	2.59	0.50	0.15	0.19

TOTAL 0.35 m3

RESIDENTE DE OBRA
ING. GLORIA MARTINEZ RODRIGUEZ

CONSTRUCTORA PROURVIKA S.A.DE C.V
ING. IVAN SILVA RUIZ

Este programa y/o proyecto de inversión es de carácter público, no es patrocinado ni promovido por partido político alguno, por partido político alguno, y sus recursos provienen de los impuestos que pagan todos los contribuyentes. Está prohibido el uso de este programa y/o proyecto de inversión con fines políticos, electorales, de lucro y otros distintos a los establecidos. Quien haga uso indebido de los recursos de este programa y/o proyecto de inversión, deberá ser denunciado y sancionado de acuerdo con la ley aplicable y ante la autoridad competente.

"ESTA OBRA FUE REALIZADA CON RECURSOS PUBLICOS FEDERALES"
"ESTE PROGRAMA ES PUBLICO, AJENO A CUALQUIER PARTIDO POLITICO,QUEDA PROHIBIDO EL USO PARTA FINES DISTINTOS A LOS ESTABLECIDOS EN EL PROGRAMA"

G E N E R A D O R

PROURVIKA S.A DE C.V

M U N I C I P I O D E C H I H U A H U A

OBRA: CONSTRUCCION DE CUARTOS EN DISTINTOS PUNTOS DE LA CIUDAD, ZONA 1.

BENEFICIARIO: FRANCISCA PALMA MORENO

DOMICILIO: C.DIEGO LUCERO # 1022 COL. 20 ANIVERSARIO

FECHA: 21 DE DICIEMBRE 2016

PERIODO: 15/12/2016 AL 21/12/2016

No. CONTRATO: 200/2016

No. ESTIMACION: 6 (SEIS)

CLAVE	CONCEPTO :	VOLUMEN TOTAL DE CONCEPTO	
EXT. 08	Suministro y colocacion de acero de refuerzo inclute : habiilitado, colocado de parrilla en el sitio, todos los materiales, desperdicios, alambre recocido para amarres, herramientas, equipo, mano de obra y todo lo necesraio para su correcta ejecucion P.U.O.T, en diametros mayores a 3/8"	16.56	kg

ZAPATA CORRIDA

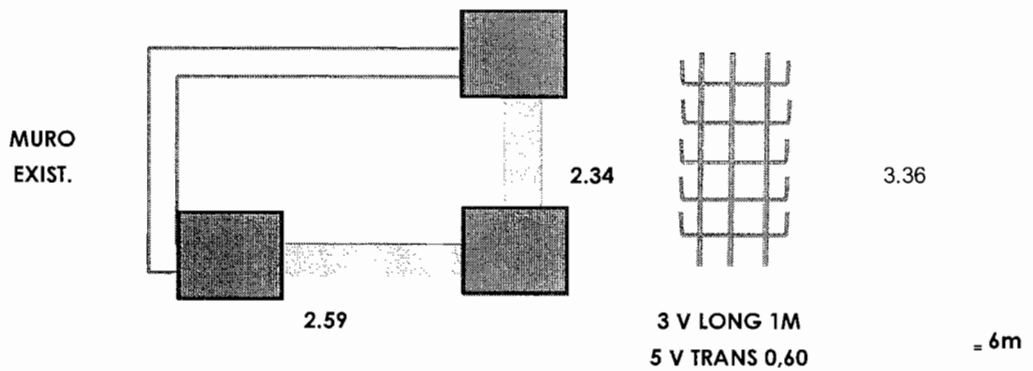

	M LARGO	factor	peso kg
1	0.00	3.36	0.00
2	2.34	3.36	7.86
3	2.59	3.36	8.70

TOTAL 16.56 kg

6m(0,56kg/m)=3,36kg/m

RESIDENTE DE OBRA
ING. GLORIA MARTINEZ RODRIGUEZ

CONSTRUCTORA PROURVIKA S.A.DE C.V
ING. IVAN SILVA RUIZ

Este programa y/o proyecto de inversión es de carácter público, no es patrocinado ni promovido por partido político alguno, por partido político alguno, y sus recursos provienen de los impuestos que pagan todos los contribuyentes. Está prohibido el uso de este programa y/o proyecto de inversión con fines políticos, electorales, de lucro y otros distintos a los establecidos. Quien haga uso indebido de los recursos de este programa y/o proyecto de inversión, deberá ser denunciado y sancionado de acuerdo con la ley aplicable y ante la autoridad competente.

"ESTA OBRA FUE REALIZADA CON RECURSOS PUBLICOS FEDERALES"
"ESTE PROGRAMA ES PUBLICO, AJENO A CUALQUIER PARTIDO POLITICO,QUEDA PROHIBIDO EL USO PARTA FINES DISTINTOS A LOS ESTABLECIDOS EN EL PROGRAMA"

T E S T I G O F O T O G R A F I C O

PROURVIKA S.A DE C.V

M U N I C I P I O D E C H I H U A H U A

OBRA: **CONSTRUCCION DE CUARTOS EN DISTINTOS PUNTOS DE LA CIUDAD, ZONA 1.**

FECHA: 21 DE DICIEMBRE 2016

PERIODO: 15/12/2016 AL 21/12/2016

BENEFICIARIO: FRANCISCA PALMA MORENO

No. CONTRATO: **200/2016**

DOMICILIO : **C.DIEGO LUCERO # 1022 COL. 20 ANIVERSARIO**

No. ESTIMACION: **6 (SEIS)**

Testigo fotografico cuarto adosado

RESIDENTE DE OBRA
ING. GLORIA MARTINEZ RODRIGUEZ

CONSTRUCTORA PROURVIKA S.A.DE C.V
ING. IVAN SILVA RUIZ

Este programa y/o proyecto de inversión es de carácter público, no es patrocinado ni promovido por partido político alguno, por partido político alguno, y sus recursos provienen de los impuestos que pagan todos los contribuyentes. Está prohibido el uso de este programa y/o proyecto de inversión con fines políticos, electorales, de lucro y otros distintos a los establecidos. Quien haga uso indebido de los recursos de este programa y/o proyecto de inversión, deberá ser denunciado y sancionado de acuerdo con la ley aplicable y ante la autoridad competente.

"ESTA OBRA FUE REALIZADA CON RECURSOS PUBLICOS FEDERALES"
"ESTE PROGRAMA ES PUBLICO, AJENO A CUALQUIER PARTIDO POLITICO,QUEDA PROHIBIDO EL USO PARTA FINES DISTINTOS A LOS ESTABLECIDOS EN EL PROGRAMA"

G E N E R A D O R

PROURVIKA S.A DE C.V

M U N I C I P I O D E C H I H U A H U A

OBRA: CONSTRUCCION DE CUARTOS EN DISTINTOS PUNTOS DE LA CIUDAD, ZONA 1.

FECHA: 21 DE DICIEMBRE 2016

PERIODO: 15/12/2016 AL 21/12/2016

BENEFICIARIO: ALICIA CELIS JUAREZ

No. CONTRATO: 200/2016

DOMICILIO: C.RIO EBRO # 2202 COL. RIVERAS DE SACRAMENTO

No. ESTIMACION: 6 (SEIS)

CLAVE	CONCEPTO :	VOLUMEN TOTAL DE CONCEPTO	
EXT. 03	Excavacion a mano para desplante de estructuras, en material B, en seco incluye: afloje y extraccion de material con amacice o limpieza de plantillas o taludes, remocion, acarreo hasta 10 mts. Dentro de la misma y traspaleos verticales para su extraccion. Hasta dos metros de profundidad, incluye la compactacion del fondo de la excavaciòn al 90% de su PVSM.	2.27	m3

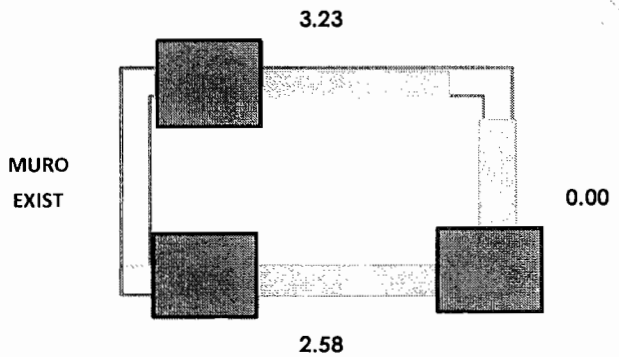

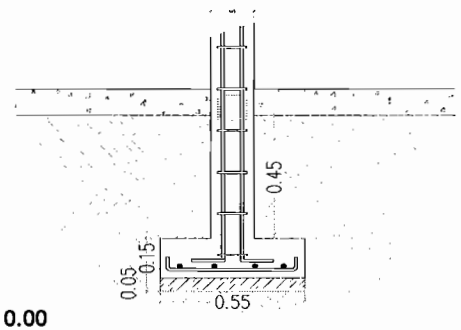

	M LARGO	M ANCHO	M ALTO	M3 VOL.
1	3.23	0.60	0.65	1.26
2	0.00	0.60	0.65	0.00
3	2.58	0.60	0.65	1.01

TOTAL 2.27 m3

RESIDENTE DE OBRA
ING. GLORIA MARTINEZ RODRIGUEZ

CONSTRUCTORA PROURVIKA S.A.DE C.V
ING. IVAN SILVA RUIZ

Este programa y/o proyecto de inversión es de carácter público, no es patrocinado ni promovido por partido político alguno, por partido político alguno, y sus recursos provienen de los impuestos que pagan todos los contribuyentes. Está prohibido el uso de este programa y/o proyecto de inversión con fines políticos, electorales, de lucro y otros distintos a los establecidos. Quien haga uso indebido de los recursos de este programa y/o proyecto de inversión, deberá ser denunciado y sancionado de acuerdo con la ley aplicable y ante la autoridad competente.

"ESTA OBRA FUE REALIZADA CON RECURSOS PUBLICOS FEDERALES"
"ESTE PROGRAMA ES PUBLICO, AJENO A CUALQUIER PARTIDO POLITICO,QUEDA PROHIBIDO EL USO PARTA FINES DISTINTOS A LOS ESTABLECIDOS EN EL PROGRAMA"

G E N E R A D O R

PROURVIKA S.A DE C.V

M U N I C I P I O D E C H I H U A H U A

OBRA: CONSTRUCCION DE CUARTOS EN DISTINTOS PUNTOS DE LA CIUDAD, ZONA 1.

FECHA: 21 DE DICIEMBRE 2016

PERIODO: 15/12/2016 AL 21/12/2016

BENEFICIARIO: ALICIA CELIS JUAREZ

No. CONTRATO: 200/2016

DOMICILIO: C.RIO EBRO # 2202 COL. RIVERAS DE SACRAMENTO

No. ESTIMACION: 6 (SEIS)

CLAVE	CONCEPTO :	VOLUMEN TOTAL DE CONCEPTO	
EXT. 04	Relleno en zanjas, compactado al 90 % prueba proctor, con material producto de la excavacion	1.21	m3

	AREA	ESPESOR	
vol excavacion			2.27
vol zapata			-0.46
vol plantilla			-0.14
vol rodapie	3.07	0.15	-0.46

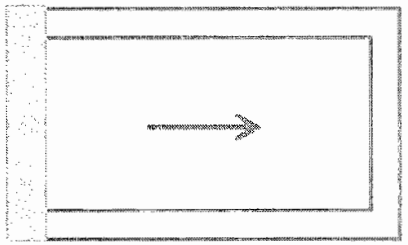

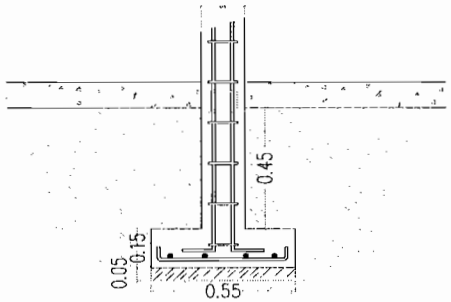

TOTAL **1.21 m3**

RESIDENTE DE OBRA
ING. GLORIA MARTINEZ RODRIGUEZ

CONSTRUCTORA PROURVIKA S.A.DE C.V
ING. IVAN SILVA RUIZ

Este programa y/o proyecto de inversión es de carácter público, no es patrocinado ni promovido por partido político alguno, por partido político alguno, y sus recursos provienen de los impuestos que pagan todos los contribuyentes. Está prohibido el uso de este programa y/o proyecto de inversión con fines políticos, electorales, de lucro y otros distintos a los establecidos. Quien haga uso indebido de los recursos de este programa y/o proyecto de inversión, deberá ser denunciado y sancionado de acuerdo con la ley aplicable y ante la autoridad competente.

"ESTA OBRA FUE REALIZADA CON RECURSOS PUBLICOS FEDERALES"
"ESTE PROGRAMA ES PUBLICO, AJENO A CUALQUIER PARTIDO POLITICO,QUEDA PROHIBIDO EL USO PARTA FINES DISTINTOS A LOS ESTABLECIDOS EN EL PROGRAMA"

G E N E R A D O R

PROURVIKA S.A DE C.V

M U N I C I P I O D E C H I H U A H U A

OBRA: CONSTRUCCION DE CUARTOS EN DISTINTOS PUNTOS DE LA CIUDAD, ZONA 1.

BENEFICIARIO: ALICIA CELIS JUAREZ

DOMICILIO: C.RIO EBRO # 2202 COL. RIVERAS DE SACRAMENTO

FECHA: 21 DE DICIEMBRE 2016

PERIODO: 15/12/2016 AL 21/12/2016

No. CONTRATO: 200/2016

No. ESTIMACION: 6 (SEIS)

CLAVE	CONCEPTO :	VOLUMEN TOTAL DE CONCEPTO	
EXT.05	Muros de tabique rojo recocido o block, hasta 6.00 metros de altura, junteado con mortero cemento-arena 1:5 incluye todos los materiales y mano de obra, rodapie de block de 15x20x40 cms relleno de concreto f'c=100kg/cm2	3.07	M2

MURO EXIST.

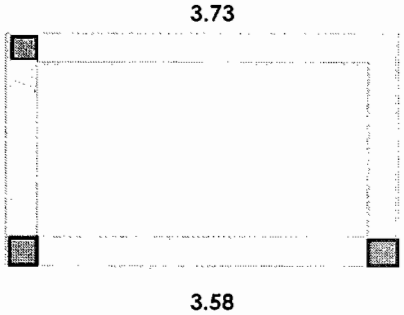

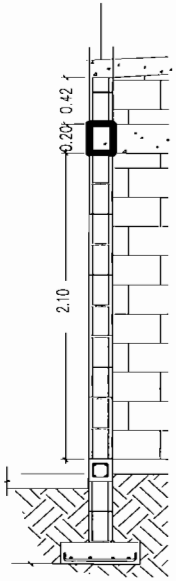

MURO	M LARGO	M ALTO	M2 REA MURO
1	3.73	0.42	1.57
2	0.00	0.42	0.00
3	3.58	0.42	1.50

TOTAL 3.07 M2

RESIDENTE DE OBRA
ING. GLORIA MARTINEZ RODRIGUEZ

CONSTRUCTORA PROURVIKA S.A.DE C.V
ING. IVAN SILVA RUIZ

Este programa y/o proyecto de inversión es de carácter público, no es patrocinado ni promovido por partido político alguno, por partido político alguno, y sus recursos provienen de los impuestos que pagan todos los contribuyentes. Está prohibido el uso de este programa y/o proyecto de inversión con fines políticos, electorales, de lucro y otros distintos a los establecidos. Quien haga uso indebido de los recursos de este programa y/o proyecto de inversión, deberá ser denunciado y sancionado de acuerdo con la ley aplicable y ante la autoridad competente.

"ESTA OBRA FUE REALIZADA CON RECURSOS PUBLICOS FEDERALES"
"ESTE PROGRAMA ES PUBLICO, AJENO A CUALQUIER PARTIDO POLITICO,QUEDA PROHIBIDO EL USO PARTA FINES DISTINTOS A LOS ESTABLECIDOS EN EL PROGRAMA"

G E N E R A D O R

PROURVIKA S.A DE C.V

M U N I C I P I O D E C H I H U A H U A

OBRA: CONSTRUCCION DE CUARTOS EN DISTINTOS PUNTOS DE LA CIUDAD, ZONA 1.

FECHA: 21 DE DICIEMBRE 2016

PERIODO: 15/12/2016 AL 21/12/2016

BENEFICIARIO: ALICIA CELIS JUAREZ

No. CONTRATO: 200/2016

DOMICILIO: C.RIO EBRO # 2202 COL. RIVERAS DE SACRAMENTO

No. ESTIMACION: 6 (SEIS)

CLAVE	CONCEPTO :	VOLUMEN TOTAL DE CONCEPTO	
EXT.06	Fabricado y colocado de concreto vibrado y curado incluyendo todos los materiales y manos de obra, desperdicios, herramienta, equipo, cimbra y descimbra, mano de obra y todo lo necesario para su correca ejecucion P.U.O.T de fc=100 kg/cm2	0.14	m3

PLANTILLA DE 5cm DE ESPESOR

MURO EXIST.

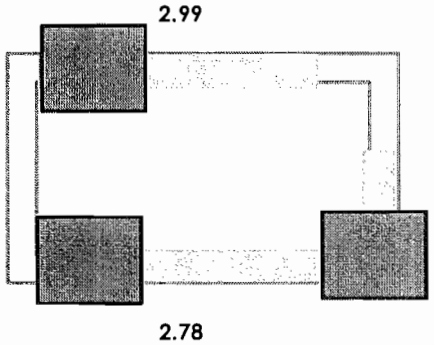

	M LARGO	M ANCHO	M ALTO	M3 VOL.
1	2.99	0.50	0.05	0.07
2	0.00	0.50	0.05	0.00
3	2.78	0.50	0.05	0.07

TOTAL 0.14 m3

RESIDENTE DE OBRA
ING. GLORIA MARTINEZ RODRIGUEZ

CONSTRUCTORA PROURVIKA S.A.DE C.V
ING. IVAN SILVA RUIZ

Este programa y/o proyecto de inversión es de carácter público, no es patrocinado ni promovido por partido político alguno, por partido político alguno, y sus recursos provienen de los impuestos que pagan todos los contribuyentes. Está prohibido el uso de este programa y/o proyecto de inversión con fines políticos, electorales, de lucro y otros distintos a los establecidos. Quien haga uso indebido de los recursos de este programa y/o proyecto de inversión, deberá ser denunciado y sancionado de acuerdo con la ley aplicable y ante la autoridad competente.

"ESTA OBRA FUE REALIZADA CON RECURSOS PUBLICOS FEDERALES"
"ESTE PROGRAMA ES PUBLICO, AJENO A CUALQUIER PARTIDO POLITICO,QUEDA PROHIBIDO EL USO PARTA FINES DISTINTOS A LOS ESTABLECIDOS EN EL PROGRAMA"

G E N E R A D O R

PROURVIKA S.A DE C.V

M U N I C I P I O D E C H I H U A H U A

OBRA: CONSTRUCCION DE CUARTOS EN DISTINTOS PUNTOS DE LA CIUDAD, ZONA 1.

FECHA: 21 DE DICIEMBRE 2016

PERIODO: 15/12/2016 AL 21/12/2016

BENEFICIARIO: ALICIA CELIS JUAREZ

No. CONTRATO: 200/2016

DOMICILIO: C.RIO EBRO # 2202 COL. RIVERAS DE SACRAMENTO

No. ESTIMACION: 6 (SEIS)

CLAVE	CONCEPTO :	VOLUMEN TOTAL DE CONCEPTO	
EXT. 07	Fabricado y colocado de concreto vibrado y curado incluyendo todos los materiales y manos de obra, desperdicios, herramienta, equipo, cimbra y descimbra, mano de obra y todo lo necesario para su correca ejecucion P.U.O.T de fc=200 kg/cm2	0.46	m3

ZAPATA CORRIDA

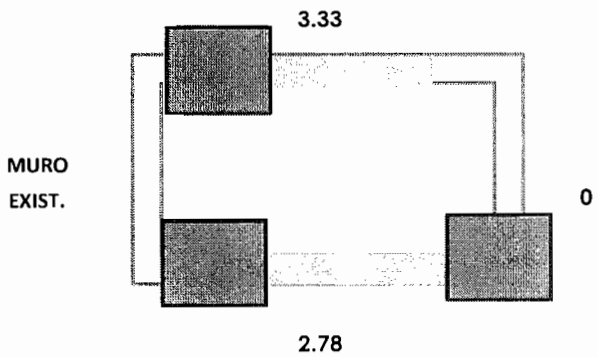

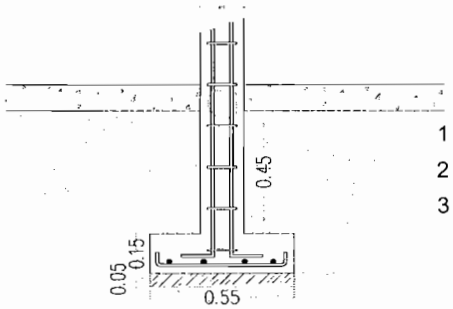

	M LARGO	M ANCHO	M ALTO	M3 VOL.
1	3.33	0.50	0.15	0.25
2	0.00	0.50	0.15	0.00
3	2.78	0.50	0.15	0.21

TOTAL 0.46 m3

RESIDENTE DE OBRA
ING. GLORIA MARTINEZ RODRIGUEZ

CONSTRUCTORA PROURVIKA S.A.DE C.V
ING. IVAN SILVA RUIZ

Este programa y/o proyecto de inversión es de carácter público, no es patrocinado ni promovido por partido político alguno, por partido político alguno, y sus recursos provienen de los impuestos que pagan todos los contribuyentes. Está prohibido el uso de este programa y/o proyecto de inversión con fines políticos, electorales, de lucro y otros distintos a los establecidos. Quien haga uso indebido de los recursos de este programa y/o proyecto de inversión deberá ser denunciado y sancionado de acuerdo con la ley aplicable y ante la autoridad competente.

"ESTA OBRA FUE REALIZADA CON RECURSOS PUBLICOS FEDERALES"
"ESTE PROGRAMA ES PUBLICO, AJENO A CUALQUIER PARTIDO POLITICO,QUEDA PROHIBIDO EL USO PARTA FINES DISTINTOS A LOS ESTABLECIDOS EN EL PROGRAMA"

G E N E R A D O R

PROURVIKA S.A DE C.V

M U N I C I P I O D E C H I H U A H U A

OBRA: CONSTRUCCION DE CUARTOS EN DISTINTOS PUNTOS DE LA CIUDAD, ZONA 1.

BENEFICIARIO: ALICIA CELIS JUAREZ

DOMICILIO: C.RIO EBRO # 2202 COL. RIVERAS DE SACRAMENTO

FECHA: 21 DE DICIEMBRE 2016

PERIODO: 15/12/2016 AL 21/12/2016

No. CONTRATO: 200/2016

No. ESTIMACION: 6 (SEIS)

CLAVE	CONCEPTO :	VOLUMEN TOTAL DE CONCEPTO	
EXT. 08	Suministro y colocacion de acero de refuerzo inclute : habiilitado, colocado de parrilla en el sitio, todos los materiales, desperdicios, alambre recocido para amarres, herramientas, equipo, mano de obra y todo lo necesraio para su correcta ejecucion P.U.O.T, en diametros mayores a 3/8"	20.53	kg

ZAPATA CORRIDA

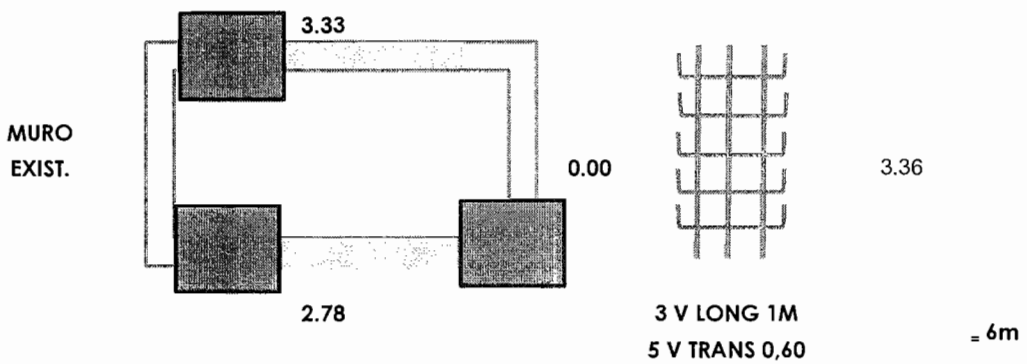

	M LARGO	factor	peso kg
1	3.33	3.36	11.19
2	0.00	3.36	0.00
3	2.78	3.36	9.34

TOTAL 20.53 kg

6m(0,56kg/m)=3,36kg/m

RESIDENTE DE OBRA
ING. GLORIA MARTINEZ RODRIGUEZ

CONSTRUCTORA PROURVIKA S.A.DE C.V
ING. IVAN SILVA RUIZ

Este programa y/o proyecto de inversión es de carácter público, no es patrocinado ni promovido por partido político alguno, por partido político alguno, y sus recursos provienen de los impuestos que pagan todos los contribuyentes. Está prohibido el uso de este programa y/o proyecto de inversión con fines políticos, electorales, de lucro y otros distintos a los establecidos. Quien haga uso indebido de los recursos de este programa y/o proyecto de inversión, deberá ser denunciado y sancionado de acuerdo con la ley aplicable y ante la autoridad competente.

"ESTA OBRA FUE REALIZADA CON RECURSOS PUBLICOS FEDERALES"
"ESTE PROGRAMA ES PUBLICO, AJENO A CUALQUIER PARTIDO POLITICO,QUEDA PROHIBIDO EL USO PARTA FINES DISTINTOS A LOS ESTABLECIDOS EN EL PROGRAMA"

T E S T I G O F O T O G R A F I C O

PROURVIKA S.A DE C.V

M U N I C I P I O D E C H I H U A H U A

OBRA: CONSTRUCCION DE CUARTOS EN DISTINTOS PUNTOS DE LA CIUDAD, ZONA 1.

BENEFICIARIO: ALICIA CELIS JUAREZ

DOMICILIO : C.RIO EBRO # 2202 COL. RIVERAS DE SACRAMENTO

FECHA: 21 DE DICIEMBRE 2016

PERIODO: 15/12/2016 AL 21/12/2016

No. CONTRATO: 200/2016

No. ESTIMACION: 6 (SEIS)

Testigo fotografico cuarto adosado

RESIDENTE DE OBRA
ING. GLORIA MARTINEZ RODRIGUEZ

CONSTRUCTORA PROURVIKA S.A.DE C.V
ING. IVAN SILVA RUIZ

Este programa y/o proyecto de inversión es de carácter público, no es patrocinado ni promovido por partido político alguno, por partido político alguno, y sus recursos provienen de los impuestos que pagan todos los contribuyentes. Está prohibido el uso de este programa y/o proyecto de inversión con fines políticos, electorales, de lucro y otros distintos a los establecidos. Quien haga uso indebido de los recursos de este programa y/o proyecto de inversión, deberá ser denunciado y sancionado de acuerdo con la ley aplicable y ante la autoridad competente.

"ESTA OBRA FUE REALIZADA CON RECURSOS PUBLICOS FEDERALES"
"ESTE PROGRAMA ES PUBLICO, AJENO A CUALQUIER PARTIDO POLITICO,QUEDA PROHIBIDO EL USO PARTA FINES DISTINTOS A LOS ESTABLECIDOS EN EL PROGRAMA"

G E N E R A D O R

PROURVIKA S.A DE C.V

M U N I C I P I O D E C H I H U A H U A

OBRA: CONSTRUCCION DE CUARTOS EN DISTINTOS PUNTOS DE LA CIUDAD, ZONA 1.

FECHA: 21 DE DICIEMBRE 2016

PERIODO: 15/12/2016 AL 21/12/2016

BENEFICIARIO: ELIUD MORAYMA ESTRADA GARCIA

No. CONTRATO: 200/2016

DOMICILIO: C. DESIERTO DE LIBIA # 1902 COL. SAHUAROS

No. ESTIMACION: 6 (SEIS)

CLAVE	CONCEPTO :	VOLUMEN TOTAL DE CONCEPTO	
EXT. 03	Excavacion a mano para desplante de estructuras, en material B, en seco incluye: afloje y extraccion de material con amacice o limpieza de plantillas o taludes, remocion, acarreo hasta 10 mts. Dentro de la misma y traspaleos verticales para su extraccion. Hasta dos metros de profundidad, incluye la compactacion del fondo de la excavaciòn al 90% de su PVSM.	2.59	m3

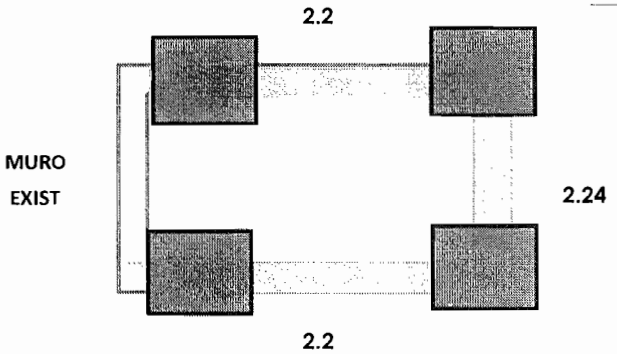

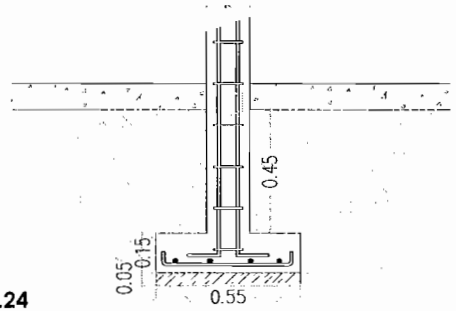

	M LARGO	M ANCHO	M ALTO	M3 VOL.
1	2.20	0.60	0.65	0.86
2	2.24	0.60	0.65	0.87
3	2.20	0.60	0.65	0.86

TOTAL 2.59 m3

RESIDENTE DE OBRA
ING. GLORIA MARTINEZ RODRIGUEZ

CONSTRUCTORA PROURVIKA S.A.DE C.V
ING. IVAN SILVA RUIZ

Este programa y/o proyecto de inversión es de carácter público, no es patrocinado ni promovido por partido político alguno, por partido político alguno, y sus recursos provienen de los impuestos que pagan todos los contribuyentes. Está prohibido el uso de este programa y/o proyecto de inversión con fines políticos, electorales, de lucro y otros distintos a los establecidos. Quien haga uso indebido de los recursos de este programa y/o proyecto de inversión, deberá ser denunciado y sancionado de acuerdo con la ley aplicable y ante la autoridad competente.

"ESTA OBRA FUE REALIZADA CON RECURSOS PUBLICOS FEDERALES"
"ESTE PROGRAMA ES PUBLICO, AJENO A CUALQUIER PARTIDO POLITICO,QUEDA PROHIBIDO EL USO PARTA FINES DISTINTOS A LOS ESTABLECIDOS EN EL PROGRAMA"

G E N E R A D O R

PROURVIKA S.A DE C.V

M U N I C I P I O D E C H I H U A H U A

OBRA: CONSTRUCCION DE CUARTOS EN DISTINTOS PUNTOS DE LA CIUDAD, ZONA 1.

BENEFICIARIO: ELIUD MORAYMA ESTRADA GARCIA

DOMICILIO: C. DESIERTO DE LIBIA # 1902 COL. SAHUAROS

FECHA: 21 DE DICIEMBRE 2016

PERIODO: 15/12/2016 AL 21/12/2016

No. CONTRATO: 200/2016

No. ESTIMACION: 6 (SEIS)

CLAVE	CONCEPTO :	VOLUMEN TOTAL DE CONCEPTO	
EXT. 04	Relleno en zanjas, compactado al 90 % prueba proctor, con material producto de la excavacion	1.28	m3

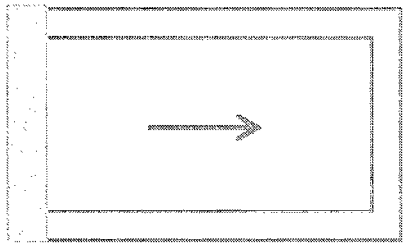

	AREA	ESPESOR	
vol excavacion			2.59
vol zapata			-0.54
vol plantilla			-0.18
vol rodapie	3.94	0.15	-0.59

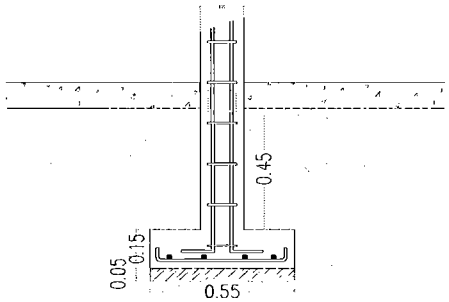

TOTAL **1.28 m3**

RESIDENTE DE OBRA
ING. GLORIA MARTINEZ RODRIGUEZ

CONSTRUCTORA PROURVIKA S.A.DE C.V
ING. IVAN SILVA RUIZ

Este programa y/o proyecto de inversión es de carácter público, no es patrocinado ni promovido por partido político alguno, por partido político alguno, y sus recursos provienen de los impuestos que pagan todos los contribuyentes. Está prohibido el uso de este programa y/o proyecto de inversión con fines políticos, electorales, de lucro y otros distintos a los establecidos. Quien haga uso indebido de los recursos de este programa y/o proyecto de inversión, deberá ser denunciado y sancionado de acuerdo con la ley aplicable y ante la autoridad competente.

"ESTA OBRA FUE REALIZADA CON RECURSOS PUBLICOS FEDERALES"
"ESTE PROGRAMA ES PUBLICO, AJENO A CUALQUIER PARTIDO POLITICO,QUEDA PROHIBIDO EL USO PARTA FINES DISTINTOS A LOS ESTABLECIDOS EN EL PROGRAMA"

G E N E R A D O R

PROURVIKA S.A DE C.V

M U N I C I P I O D E C H I H U A H U A

OBRA: CONSTRUCCION DE CUARTOS EN DISTINTOS PUNTOS DE LA CIUDAD, ZONA 1.

FECHA: 21 DE DICIEMBRE 2016

PERIODO: 15/12/2016 AL 21/12/2016

BENEFICIARIO: ELIUD MORAYMA ESTRADA GARCIA

No. CONTRATO: 200/2016

DOMICILIO: C. DESIERTO DE LIBIA # 1902 COL. SAHUAROS

No. ESTIMACION: 6 (SEIS)

CLAVE	CONCEPTO :	VOLUMEN TOTAL DE CONCEPTO	
EXT.05	Muros de tabique rojo recocido o block, hasta 6.00 metros de altura, junteado con mortero cemento-arena 1:5 incluye todos los materiales y mano de obra, rodapie de block de 15x20x40 cms relleno de concreto f'c=100kg/cm2	3.94	M2

MURO EXIST.

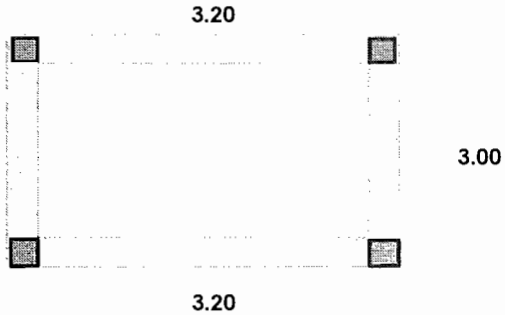

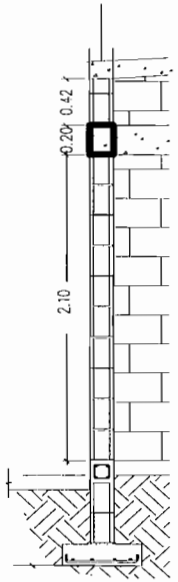

MURO	M LARGO	M ALTO	M2 REA MURO
1	3.20	0.42	1.34
2	3.00	0.42	1.26
3	3.20	0.42	1.34

TOTAL 3.94 M2

RESIDENTE DE OBRA
ING. GLORIA MARTINEZ RODRIGUEZ

CONSTRUCTORA PROURVIKA S.A.DE C.V
ING. IVAN SILVA RUIZ

Este programa y/o proyecto de inversión es de carácter público, no es patrocinado ni promovido por partido político alguno, por partido político alguno, y sus recursos provienen de los impuestos que pagan todos los contribuyentes. Está prohibido el uso de este programa y/o proyecto de inversión con fines políticos, electorales, de lucro y otros distintos a los establecidos. Quien haga uso indebido de los recursos de este programa y/o proyecto de inversión, deberá ser denunciado y sancionado de acuerdo con la ley aplicable y ante la autoridad competente.

"ESTA OBRA FUE REALIZADA CON RECURSOS PUBLICOS FEDERALES"
"ESTE PROGRAMA ES PUBLICO, AJENO A CUALQUIER PARTIDO POLITICO,QUEDA PROHIBIDO EL USO PARTA FINES DISTINTOS A LOS ESTABLECIDOS EN EL PROGRAMA"

G E N E R A D O R

PROURVIKA S.A DE C.V

M U N I C I P I O D E C H I H U A H U A

OBRA: CONSTRUCCION DE CUARTOS EN DISTINTOS PUNTOS DE LA CIUDAD, ZONA 1.

BENEFICIARIO: ELIUD MORAYMA ESTRADA GARCIA

DOMICILIO: C. DESIERTO DE LIBIA # 1902 COL. SAHUAROS

FECHA: 21 DE DICIEMBRE 2016

PERIODO: 15/12/2016 AL 21/12/2016

No. CONTRATO: 200/2016

No. ESTIMACION: 6 (SEIS)

CLAVE	CONCEPTO :	VOLUMEN TOTAL DE CONCEPTO	
EXT.06	Fabricado y colocado de concreto vibrado y curado incluyendo todos los materiales y manos de obra, desperdicios, herramienta, equipo, cimbra y descimbra, mano de obra y todo lo necesario para su correca ejecucion P.U.O.T de fc=100 kg/cm2	0.18	m3

PLANTILLA DE 5cm DE ESPESOR

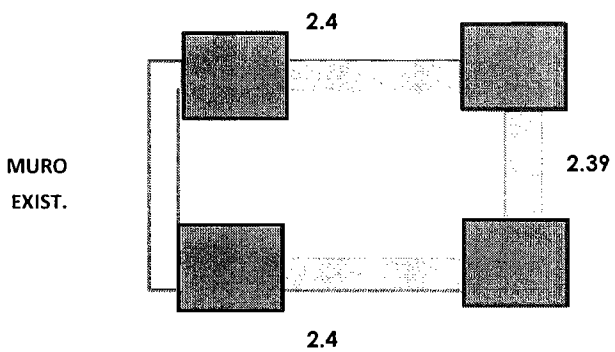

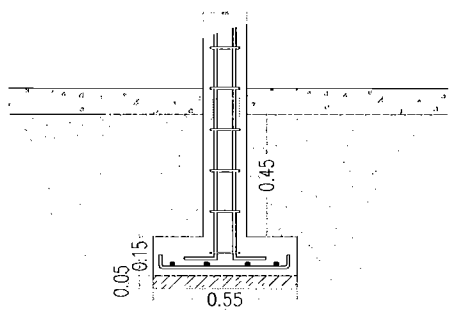

	M LARGO	M ANCHO	M ALTO	M3 VOL.
1	2.40	0.50	0.05	0.06
2	2.39	0.50	0.05	0.06
3	2.40	0.50	0.05	0.06

TOTAL 0.18 m3

RESIDENTE DE OBRA
ING. GLORIA MARTINEZ RODRIGUEZ

CONSTRUCTORA PROURVIKA S.A.DE C.V
ING. IVAN SILVA RUIZ

Este programa y/o proyecto de inversión es de carácter público, no es patrocinado ni promovido por partido político alguno, por partido político alguno, y sus recursos provienen de los impuestos que pagan todos los contribuyentes. Está prohibido el uso de este programa y/o proyecto de inversión con fines políticos, electorales, de lucro y otros distintos a los establecidos. Quien haga uso indebido de los recursos de este programa y/o proyecto de inversión, deberá ser denunciado y sancionado de acuerdo con la ley aplicable y ante la autoridad competente.

"ESTA OBRA FUE REALIZADA CON RECURSOS PUBLICOS FEDERALES"
"ESTE PROGRAMA ES PUBLICO, AJENO A CUALQUIER PARTIDO POLITICO,QUEDA PROHIBIDO EL USO PARTA FINES DISTINTOS A LOS ESTABLECIDOS EN EL PROGRAMA"

G E N E R A D O R

PROURVIKA S.A DE C.V

M U N I C I P I O D E C H I H U A H U A

OBRA: CONSTRUCCION DE CUARTOS EN DISTINTOS PUNTOS DE LA CIUDAD, ZONA 1.

FECHA: 21 DE DICIEMBRE 2016
PERIODO: 15/12/2016 AL 21/12/2016

BENEFICIARIO: ELIUD MORAYMA ESTRADA GARCIA
DOMICILIO: C. DESIERTO DE LIBIA # 1902 COL. SAHUAROS

No. CONTRATO: 200/2016
No. ESTIMACION: 6 (SEIS)

CLAVE	CONCEPTO :	VOLUMEN TOTAL DE CONCEPTO	
EXT. 07	Fabricado y colocado de concreto vibrado y curado incluyendo todos los materiales y manos de obra, desperdicios, herramienta, equipo, cimbra y descimbra, mano de obra y todo lo necesario para su correca ejecucion P.U.O.T de fc=200 kg/cm2	0.54	m3

ZAPATA CORRIDA

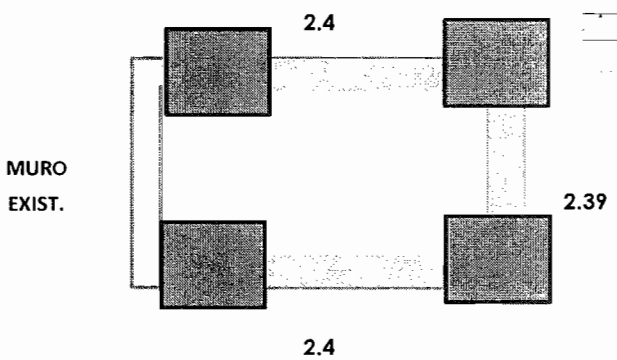

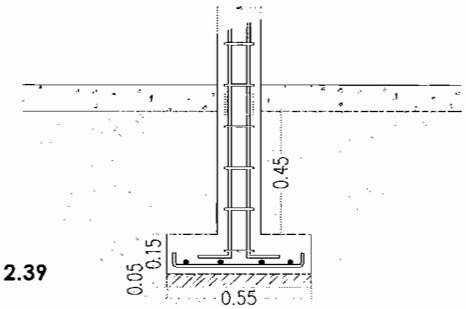

	M LARGO	M ANCHO	M ALTO	M3 VOL.
1	2.40	0.50	0.15	0.18
2	2.39	0.50	0.15	0.18
3	2.40	0.50	0.15	0.18

TOTAL 0.54 m3

RESIDENTE DE OBRA
ING. GLORIA MARTINEZ RODRIGUEZ

CONSTRUCTORA PROURVIKA S.A.DE C.V
ING. IVAN SILVA RUIZ

Este programa y/o proyecto de inversión es de carácter público, no es patrocinado ni promovido por partido político alguno, por partido político alguno, y sus recursos provienen de los impuestos que pagan todos los contribuyentes. Está prohibido el uso de este programa y/o proyecto de inversión con fines políticos, electorales, de lucro y otros distintos a los establecidos. Quien haga uso indebido de los recursos de este programa y/o proyecto de inversión, deberá ser denunciado y sancionado de acuerdo con la ley aplicable y ante la autoridad competente.

"ESTA OBRA FUE REALIZADA CON RECURSOS PUBLICOS FEDERALES"
"ESTE PROGRAMA ES PUBLICO, AJENO A CUALQUIER PARTIDO POLITICO,QUEDA PROHIBIDO EL USO PARTA FINES DISTINTOS A LOS ESTABLECIDOS EN EL PROGRAMA"

G E N E R A D O R

PROURVIKA S.A DE C.V

M U N I C I P I O D E C H I H U A H U A

OBRA: CONSTRUCCION DE CUARTOS EN DISTINTOS PUNTOS DE LA CIUDAD, ZONA 1.

BENEFICIARIO: ELIUD MORAYMA ESTRADA GARCIA

DOMICILIO: C. DESIERTO DE LIBIA # 1902 COL. SAHUAROS

FECHA: 21 DE DICIEMBRE 2016

PERIODO: 15/12/2016 AL 21/12/2016

No. CONTRATO: 200/2016

No. ESTIMACION: 6 (SEIS)

CLAVE	CONCEPTO :	VOLUMEN TOTAL DE CONCEPTO	
EXT. 08	Suministro y colocacion de acero de refuerzo inclute : habiilitado, colocado de parrilla en el sitio, todos los materiales, desperdicios, alambre recocido para amarres, herramientas, equipo, mano de obra y todo lo necesraio para su correcta ejecucion P.U.O.T, en diametros mayores a 3/8"	24.15	kg

ZAPATA CORRIDA

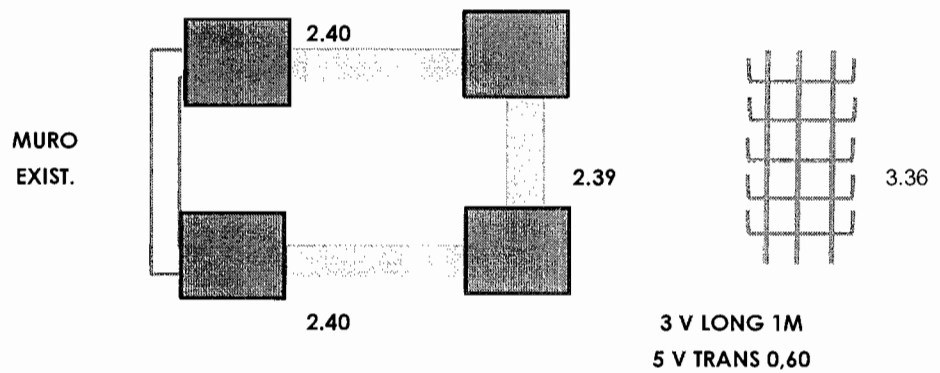

6m(0,56kg/m)=3,36kg/m

	M LARGO	factor	peso kg
1	2.40	3.36	8.06
2	2.39	3.36	8.03
3	2.40	3.36	8.06

TOTAL **24.15 kg**

RESIDENTE DE OBRA
ING. GLORIA MARTINEZ RODRIGUEZ

CONSTRUCTORA PROURVIKA S.A.DE C.V
ING. IVAN SILVA RUIZ

Este programa y/o proyecto de inversión es de carácter público, no es patrocinado ni promovido por partido político alguno, por partido político alguno, y sus recursos provienen de los impuestos que pagan todos los contribuyentes. Está prohibido el uso de este programa y/o proyecto de inversión con fines políticos, electorales, de lucro y otros distintos a los establecidos. Quien haga uso indebido de los recursos de este programa y/o proyecto de inversión, deberá ser denunciado y sancionado de acuerdo con la ley aplicable y ante la autoridad competente.

"ESTA OBRA FUE REALIZADA CON RECURSOS PUBLICOS FEDERALES"
"ESTE PROGRAMA ES PUBLICO, AJENO A CUALQUIER PARTIDO POLITICO,QUEDA PROHIBIDO EL USO PARTA FINES DISTINTOS A LOS ESTABLECIDOS EN EL PROGRAMA"

T E S T I G O F O T O G R A F I C O

PROURVIKA S.A DE C.V

M U N I C I P I O D E C H I H U A H U A

OBRA: CONSTRUCCION DE CUARTOS EN DISTINTOS PUNTOS DE LA CIUDAD, ZONA 1.

FECHA: 21 DE DICIEMBRE 2016
PERIODO: 15/12/2016 AL 21/12/2016
No. CONTRATO: 200/2016
No. ESTIMACION: 6 (SEIS)

BENEFICIARIO: ELIUD MORAYMA ESTRADA GARCIA
DOMICILIO : C. DESIERTO DE LIBIA # 1902 COL. SAHUAROS

Testigo fotografico cuarto adosado

RESIDENTE DE OBRA
ING. GLORIA MARTINEZ RODRIGUEZ

CONSTRUCTORA PROURVIKA S.A.DE C.V
ING. IVAN SILVA RUIZ

Este programa y/o proyecto de inversión es de carácter público, no es patrocinado ni promovido por partido político alguno, por partido político alguno, y sus recursos provienen de los impuestos que pagan todos los contribuyentes. Está prohibido el uso de este programa y/o proyecto de inversión con fines políticos, electorales, de lucro y otros distintos a los establecidos. Quien haga uso indebido de los recursos de este programa y/o proyecto de inversión, deberá ser denunciado y sancionado de acuerdo con la ley aplicable y ante la autoridad competente.

"ESTA OBRA FUE REALIZADA CON RECURSOS PUBLICOS FEDERALES"
"ESTE PROGRAMA ES PUBLICO, AJENO A CUALQUIER PARTIDO POLITICO,QUEDA PROHIBIDO EL USO PARTA FINES DISTINTOS A LOS ESTABLECIDOS EN EL PROGRAMA"

G E N E R A D O R

PROURVIKA S.A DE C.V

M U N I C I P I O D E C H I H U A H U A

OBRA: CONSTRUCCION DE CUARTOS EN DISTINTOS PUNTOS DE LA CIUDAD, ZONA 1.

FECHA: 21 DE DICIEMBRE 2016
PERIODO: 15/12/2016 AL 21/12/2016

BENEFICIARIO: ALMA CRISTINA BOJORQUEZ DURAN
DOMICILIO: C.RIO CAUCA # 1625 COL. RIVERAS DE SACRAMENTO

No. CONTRATO: 200/2016
No. ESTIMACION: 6 (SEIS)

CLAVE	CONCEPTO :	VOLUMEN TOTAL DE CONCEPTO	
EXT. 03	Excavacion a mano para desplante de estructuras, en material B, en seco incluye: afloje y extraccion de material con amacice o limpieza de plantillas o taludes, remocion, acarreo hasta 10 mts. Dentro de la misma y traspaleos verticales para su extraccion. Hasta dos metros de profundidad, incluye la compactacion del fondo de la excavaciòn al 90% de su PVSM.	2.65	m3

MURO
EXIST.

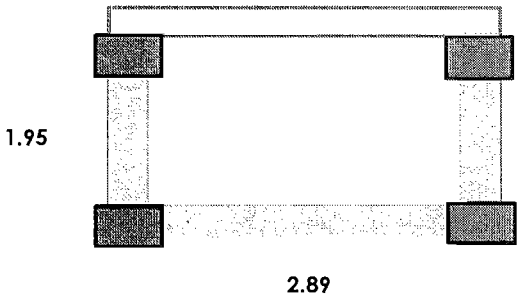

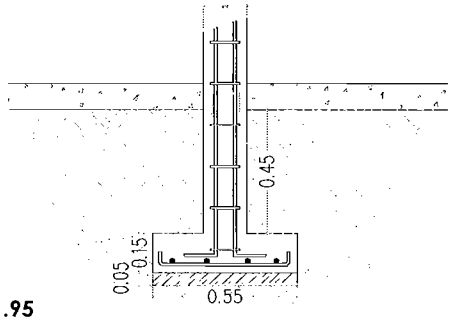

	M LARGO	M ANCHO	M ALTO	M3 VOL.
1	1.95	0.60	0.65	0.76
2	1.95	0.60	0.65	0.76
3	2.89	0.60	0.65	1.13

TOTAL 2.65 m3

RESIDENTE DE OBRA
ING. GLORIA MARTINEZ RODRIGUEZ

CONSTRUCTORA PROURVIKA S.A.DE C.V
ING. IVAN SILVA RUIZ

Este programa y/o proyecto de inversión es de carácter público, no es patrocinado ni promovido por partido político alguno, por partido político alguno, y sus recursos provienen de los impuestos que pagan todos los contribuyentes. Está prohibido el uso de este programa y/o proyecto de inversión con fines políticos, electorales, de lucro y otros distintos a los establecidos. Quien haga uso indebido de los recursos de este programa y/o proyecto de inversión, deberá ser denunciado y sancionado de acuerdo con la ley aplicable y ante la autoridad competente.

"ESTA OBRA FUE REALIZADA CON RECURSOS PUBLICOS FEDERALES"
"ESTE PROGRAMA ES PUBLICO, AJENO A CUALQUIER PARTIDO POLITICO,QUEDA PROHIBIDO EL USO PARTA FINES DISTINTOS A LOS ESTABLECIDOS EN EL PROGRAMA"

G E N E R A D O R

PROURVIKA S.A DE C.V

M U N I C I P I O D E C H I H U A H U A

OBRA: CONSTRUCCION DE CUARTOS EN DISTINTOS PUNTOS DE LA CIUDAD, ZONA 1.

BENEFICIARIO: ALMA CRISTINA BOJORQUEZ DURAN

DOMICILIO: C.RIO CAUCA # 1625 COL. RIVERAS DE SACRAMENTO

FECHA: 21 DE DICIEMBRE 2016

PERIODO: 15/12/2016 AL 21/12/2016

No. CONTRATO: 200/2016

No. ESTIMACION: 6 (SEIS)

CLAVE	CONCEPTO :	VOLUMEN TOTAL DE CONCEPTO	
EXT. 04	Relleno en zanjas, compactado al 90 % prueba proctor, con material producto de la excavacion	1.34	m3

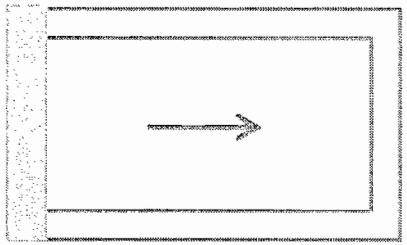

	AREA	ESPESOR	
vol excavacion			2.65
vol zapata			-0.56
vol plantilla			-0.18
vol rodapie	3.81	0.15	-0.57

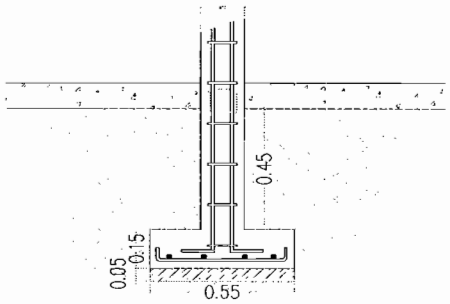

TOTAL **1.34 m3**

RESIDENTE DE OBRA
ING. GLORIA MARTINEZ RODRIGUEZ

CONSTRUCTORA PROURVIKA S.A.DE C.V
ING. IVAN SILVA RUIZ

Este programa y/o proyecto de inversión es de carácter público, no es patrocinado ni promovido por partido político alguno, por partido político alguno, y sus recursos provienen de los impuestos que pagan todos los contribuyentes. Está prohibido el uso de este programa y/o proyecto de inversión con fines políticos, electorales, de lucro y otros distintos a los establecidos. Quien haga uso indebido de los recursos de este programa y/o proyecto de inversión, deberá ser denunciado y sancionado de acuerdo con la ley aplicable y ante la autoridad competente.

"ESTA OBRA FUE REALIZADA CON RECURSOS PUBLICOS FEDERALES"
"ESTE PROGRAMA ES PUBLICO, AJENO A CUALQUIER PARTIDO POLITICO,QUEDA PROHIBIDO EL USO PARTA FINES DISTINTOS A LOS ESTABLECIDOS EN EL PROGRAMA"

G E N E R A D O R

PROURVIKA S.A DE C.V

M U N I C I P I O D E C H I H U A H U A

OBRA: CONSTRUCCION DE CUARTOS EN DISTINTOS PUNTOS DE LA CIUDAD, ZONA 1.

FECHA: 21 DE DICIEMBRE 2016

PERIODO: 15/12/2016 AL 21/12/2016

BENEFICIARIO: ALMA CRISTINA BOJORQUEZ DURAN

No. CONTRATO: 200/2016

DOMICILIO: C.RIO CAUCA # 1625 COL. RIVERAS DE SACRAMENTO

No. ESTIMACION: 6 (SEIS)

CLAVE	CONCEPTO :	VOLUMEN TOTAL DE CONCEPTO	
EXT.05	Muros de tabique rojo recocido o block, hasta 6.00 metros de altura, junteado con mortero cemento-arena 1:5 incluye todos los materiales y mano de obra, rodapie de block de 15x20x40 cms relleno de concreto f'c=100kg/cm2	3.81	M2

MURO EXIST.

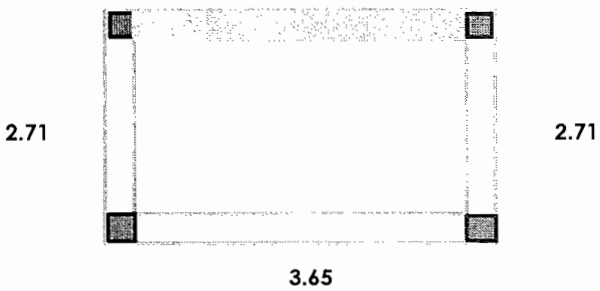

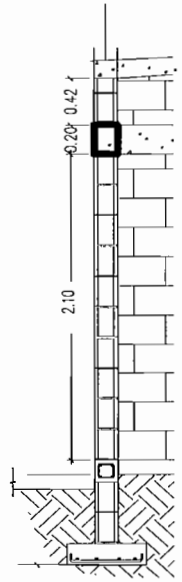

MURO	M LARGO	M ALTO	M2 REA MURO
1	2.71	0.42	1.14
2	2.71	0.42	1.14
3	3.65	0.42	1.53

TOTAL 3.81 M2

RESIDENTE DE OBRA
ING. GLORIA MARTINEZ RODRIGUEZ

CONSTRUCTORA PROURVIKA S.A.DE C.V
ING. IVAN SILVA RUIZ

Este programa y/o proyecto de inversión es de carácter público, no es patrocinado ni promovido por partido político alguno, y sus recursos provienen de los impuestos que pagan todos los contribuyentes. Está prohibido el uso de este programa y/o proyecto de inversión con fines políticos, electorales, de lucro y otros distintos a los establecidos. Quien haga uso indebido de los recursos de este programa y/o proyecto de inversión, deberá ser denunciado y sancionado de acuerdo con la ley aplicable y ante la autoridad competente.

"ESTA OBRA FUE REALIZADA CON RECURSOS PUBLICOS FEDERALES"
"ESTE PROGRAMA ES PUBLICO, AJENO A CUALQUIER PARTIDO POLITICO,QUEDA PROHIBIDO EL USO PARTA FINES DISTINTOS A LOS ESTABLECIDOS EN EL PROGRAMA"

G E N E R A D O R

PROURVIKA S.A DE C.V

M U N I C I P I O D E C H I H U A H U A

OBRA: CONSTRUCCION DE CUARTOS EN DISTINTOS PUNTOS DE LA CIUDAD, ZONA 1.

BENEFICIARIO: ALMA CRISTINA BOJORQUEZ DURAN

DOMICILIO: C.RIO CAUCA # 1625 COL. RIVERAS DE SACRAMENTO

FECHA: 21 DE DICIEMBRE 2016

PERIODO: 15/12/2016 AL 21/12/2016

No. CONTRATO: 200/2016

No. ESTIMACION: 6 (SEIS)

CLAVE	CONCEPTO :	VOLUMEN TOTAL DE CONCEPTO	
EXT.06	Fabricado y colocado de concreto vibrado y curado incluyendo todos los materiales y manos de obra, desperdicios, herramienta, equipo, cimbra y descimbra, mano de obra y todo lo necesario para su correca ejecucion P.U.O.T de fc=100 kg/cm2	0.18	m3

PLANTILLA DE 5cm DE ESPESOR

MURO EXIST.

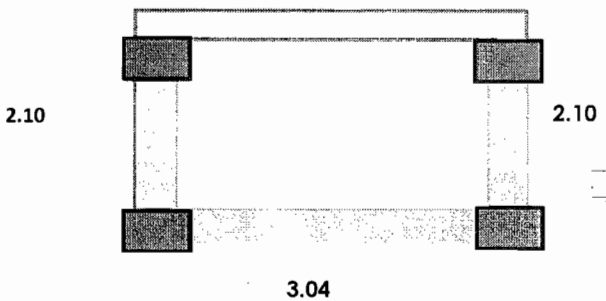

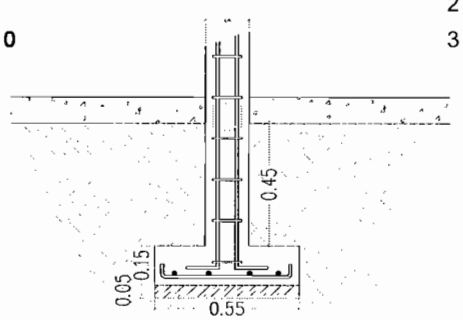

	M LARGO	M ANCHO	M ALTO	M3 VOL.
1	2.10	0.50	0.05	0.05
2	2.10	0.50	0.05	0.05
3	3.04	0.50	0.05	0.08

TOTAL 0.18 m3

RESIDENTE DE OBRA
ING. GLORIA MARTINEZ RODRIGUEZ

CONSTRUCTORA PROURVIKA S.A.DE C.V
ING. IVAN SILVA RUIZ

Este programa y/o proyecto de inversión es de carácter público, no es patrocinado ni promovido por partido político alguno, por partido político alguno, y sus recursos provienen de los impuestos que pagan todos los contribuyentes. Está prohibido el uso de este programa y/o proyecto de inversión con fines políticos, electorales, de lucro y otros distintos a los establecidos. Quien haga uso indebido de los recursos de este programa y/o proyecto de inversión, deberá ser denunciado y sancionado de acuerdo con la ley aplicable y ante la autoridad competente.

"ESTA OBRA FUE REALIZADA CON RECURSOS PUBLICOS FEDERALES"
"ESTE PROGRAMA ES PUBLICO, AJENO A CUALQUIER PARTIDO POLITICO,QUEDA PROHIBIDO EL USO PARTA FINES DISTINTOS A LOS ESTABLECIDOS EN EL PROGRAMA"

G E N E R A D O R

PROURVIKA S.A DE C.V

M U N I C I P I O D E C H I H U A H U A

OBRA: CONSTRUCCION DE CUARTOS EN DISTINTOS PUNTOS DE LA CIUDAD, ZONA 1.

FECHA: 21 DE DICIEMBRE 2016

PERIODO: 15/12/2016 AL 21/12/2016

BENEFICIARIO: ALMA CRISTINA BOJORQUEZ DURAN

No. CONTRATO: 200/2016

DOMICILIO: C.RIO CAUCA # 1625 COL. RIVERAS DE SACRAMENTO

No. ESTIMACION: 6 (SEIS)

CLAVE	CONCEPTO :	VOLUMEN TOTAL DE CONCEPTO	
EXT. 07	Fabricado y colocado de concreto vibrado y curado incluyendo todos los materiales y manos de obra, desperdicios, herramienta, equipo, cimbra y descimbra, mano de obra y todo lo necesario para su correca ejecucion P.U.O.T de fc=200 kg/cm2	0.55	m3

ZAPATA CORRIDA

MURO EXIST.

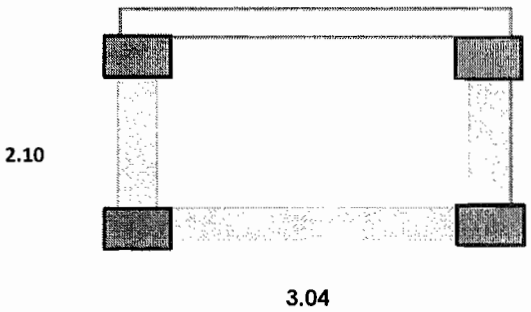

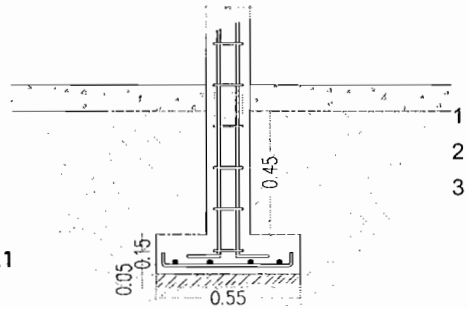

	M LARGO	M ANCHO	M ALTO	M3 VOL.
1	2.10	0.50	0.15	0.16
2	2.10	0.50	0.15	0.16
3	3.04	0.50	0.15	0.23

TOTAL 0.55 m3

RESIDENTE DE OBRA
ING. GLORIA MARTINEZ RODRIGUEZ

CONSTRUCTORA PROURVIKA S.A.DE C.V
ING. IVAN SILVA RUIZ

Este programa y/o proyecto de inversión es de carácter público, no es patrocinado ni promovido por partido político alguno, por partido político alguno, y sus recursos provienen de los impuestos que pagan todos los contribuyentes. Está prohibido el uso de este programa y/o proyecto de inversión con fines políticos, electorales, de lucro y otros distintos a los establecidos. Quien haga uso indebido de los recursos de este programa y/o proyecto de inversión, deberá ser denunciado y sancionado de acuerdo con la ley aplicable y ante la autoridad competente.

"ESTA OBRA FUE REALIZADA CON RECURSOS PUBLICOS FEDERALES"
"ESTE PROGRAMA ES PUBLICO, AJENO A CUALQUIER PARTIDO POLITICO,QUEDA PROHIBIDO EL USO PARTA FINES DISTINTOS A LOS ESTABLECIDOS EN EL PROGRAMA"

G E N E R A D O R

PROURVIKA S.A DE C.V

M U N I C I P I O D E C H I H U A H U A

OBRA: CONSTRUCCION DE CUARTOS EN DISTINTOS PUNTOS DE LA CIUDAD, ZONA 1.

BENEFICIARIO: ALMA CRISTINA BOJORQUEZ DURAN

DOMICILIO: C.RIO CAUCA # 1625 COL. RIVERAS DE SACRAMENTO

FECHA: 21 DE DICIEMBRE 2016

PERIODO: 15/12/2016 AL 21/12/2016

No. CONTRATO: 200/2016

No. ESTIMACION: 6 (SEIS)

CLAVE	CONCEPTO :	VOLUMEN TOTAL DE CONCEPTO	
EXT. 08	Suministro y colocacion de acero de refuerzo inclute : habiilitado, colocado de parrilla en el sitio, todos los materiales, desperdicios, alambre recocido para amarres, herramientas, equipo, mano de obra y todo lo necesraio para su correcta ejecucion P.U.O.T, en diametros mayores a 3/8"	24.33	kg

ZAPATA CORRIDA

MURO EXIST.

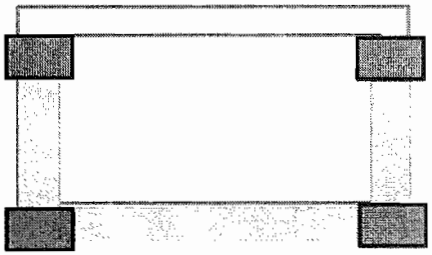

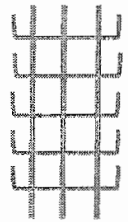

3 V LONG 1M

5 V TRANS 0,60 = 6m

6m(0,56kg/m)=3,36kg/m

	M LARGO	factor	peso kg
1	2.10	3.36	7.06
2	2.10	3.36	7.06
3	3.04	3.36	10.21

TOTAL 24.33 kg

RESIDENTE DE OBRA
ING. GLORIA MARTINEZ RODRIGUEZ

CONSTRUCTORA PROURVIKA S.A.DE C.V
ING. IVAN SILVA RUIZ

Este programa y/o proyecto de inversión es de carácter público, no es patrocinado ni promovido por partido político alguno, por partido político alguno, y sus recursos provienen de los impuestos que pagan todos los contribuyentes. Está prohibido el uso de este programa y/o proyecto de inversión con fines políticos, electorales, de lucro y otros distintos a los establecidos. Quien haga uso indebido de los recursos de este programa y/o proyecto de inversión, deberá ser denunciado y sancionado de acuerdo con la ley aplicable y ante la autoridad competente.

"ESTA OBRA FUE REALIZADA CON RECURSOS PUBLICOS FEDERALES"
"ESTE PROGRAMA ES PUBLICO, AJENO A CUALQUIER PARTIDO POLITICO,QUEDA PROHIBIDO EL USO PARTA FINES DISTINTOS A LOS ESTABLECIDOS EN EL PROGRAMA"

T E S T I G O F O T O G R A F I C O

PROURVIKA S.A DE C.V

M U N I C I P I O D E C H I H U A H U A

OBRA: CONSTRUCCION DE CUARTOS EN DISTINTOS PUNTOS DE LA CIUDAD, ZONA 1.

BENEFICIARIO: ALMA CRISTINA BOJORQUEZ DURAN

DOMICILIO : C.RIO CAUCA # 1625 COL. RIVERAS DE SACRAMENTO

FECHA: 21 DE DICIEMBRE 2016

PERIODO: 15/12/2016 AL 21/12/2016

No. CONTRATO: 200/2016

No. ESTIMACION: 6 (SEIS)

Testigo fotografico cuarto adosado

RESIDENTE DE OBRA
ING. GLORIA MARTINEZ RODRIGUEZ

CONSTRUCTORA PROURVIKA S.A.DE C.V
ING. IVAN SILVA RUIZ

Este programa y/o proyecto de inversión es de carácter público, no es patrocinado ni promovido por partido político alguno, por partido político alguno, y sus recursos provienen de los impuestos que pagan todos los contribuyentes. Está prohibido el uso de este programa y/o proyecto de inversión con fines políticos, electorales, de lucro y otros distintos a los establecidos. Quien haga uso indebido de los recursos de este programa y/o proyecto de inversión, deberá ser denunciado y sancionado de acuerdo con la ley aplicable y ante la autoridad competente.

"ESTA OBRA FUE REALIZADA CON RECURSOS PUBLICOS FEDERALES"
"ESTE PROGRAMA ES PUBLICO, AJENO A CUALQUIER PARTIDO POLITICO,QUEDA PROHIBIDO EL USO PARTA FINES DISTINTOS A LOS ESTABLECIDOS EN EL PROGRAMA"

G E N E R A D O R

PROURVIKA S.A DE C.V

M U N I C I P I O D E C H I H U A H U A

OBRA: CONSTRUCCION DE CUARTOS EN DISTINTOS PUNTOS DE LA CIUDAD, ZONA 1.

FECHA: 21 DE DICIEMBRE 2016

PERIODO: 15/12/2016 AL 21/12/2016

BENEFICIARIO: MARIA DOMITILA DIAZ MORENO

No. CONTRATO: 200/2016

DOMICILIO: C. DESIERTO DE COLORADO # 17715 COL. SAHUAROS

No. ESTIMACION: 6 (SEIS)

CLAVE	CONCEPTO :	VOLUMEN TOTAL DE CONCEPTO	
EXT. 03	Excavacion a mano para desplante de estructuras, en material B, en seco incluye: afloje y extraccion de material con amacice o limpieza de plantillas o taludes, remocion, acarreo hasta 10 mts. Dentro de la misma y traspaleos verticales para su extraccion. Hasta dos metros de profundidad, incluye la compactacion del fondo de la excavaciòn al 90% de su PVSM.	2.88	m3

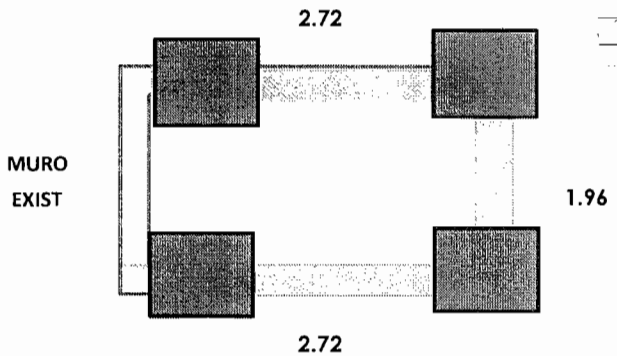

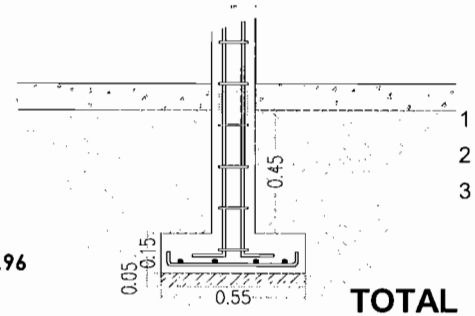

	M LARGO	M ANCHO	M ALTO	M3 VOL.
1	2.72	0.60	0.65	1.06
2	1.96	0.60	0.65	0.76
3	2.72	0.60	0.65	1.06

TOTAL **2.88 m3**

RESIDENTE DE OBRA
ING. GLORIA MARTINEZ RODRIGUEZ

CONSTRUCTORA PROURVIKA S.A.DE C.V
ING. IVAN SILVA RUIZ

Este programa y/o proyecto de inversión es de carácter público, no es patrocinado ni promovido por partido político alguno, por partido político alguno, y sus recursos provienen de los impuestos que pagan todos los contribuyentes. Está prohibido el uso de este programa y/o proyecto de inversión con fines políticos, electorales, de lucro y otros distintos a los establecidos. Quien haga uso indebido de los recursos de este programa y/o proyecto de inversión, deberá ser denunciado y sancionado de acuerdo con la ley aplicable y ante la autoridad competente.

"ESTA OBRA FUE REALIZADA CON RECURSOS PUBLICOS FEDERALES"
"ESTE PROGRAMA ES PUBLICO, AJENO A CUALQUIER PARTIDO POLITICO,QUEDA PROHIBIDO EL USO PARTA FINES DISTINTOS A LOS ESTABLECIDOS EN EL PROGRAMA"

G E N E R A D O R

PROURVIKA S.A DE C.V

M U N I C I P I O D E C H I H U A H U A

OBRA: CONSTRUCCION DE CUARTOS EN DISTINTOS PUNTOS DE LA CIUDAD, ZONA 1.

FECHA: 21 DE DICIEMBRE 2016

PERIODO: 15/12/2016 AL 21/12/2016

BENEFICIARIO: MARIA DOMITILA DIAZ MORENO

No. CONTRATO: 200/2016

DOMICILIO: C. DESIERTO DE COLORADO # 17715 COL. SAHUAROS

No. ESTIMACION: 6 (SEIS)

CLAVE	CONCEPTO :	VOLUMEN TOTAL DE CONCEPTO	
EXT. 04	Relleno en zanjas, compactado al 90 % prueba proctor, con material producto de la excavacion	1.46	m3

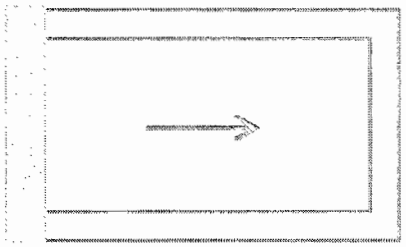

	AREA	ESPESOR	
vol excavacion			2.88
vol zapata			-0.60
vol plantilla			-0.19
vol rodapie	4.22	0.15	-0.63

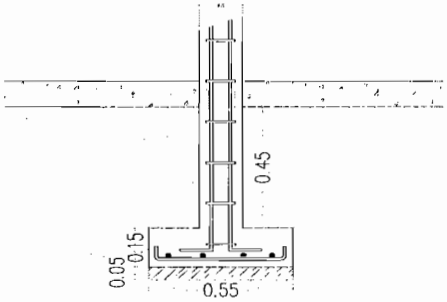

TOTAL **1.46 m3**

RESIDENTE DE OBRA
ING. GLORIA MARTINEZ RODRIGUEZ

CONSTRUCTORA PROURVIKA S.A.DE C.V
ING. IVAN SILVA RUIZ

Este programa y/o proyecto de inversión es de carácter público, no es patrocinado ni promovido por partido político alguno, por partido político alguno, y sus recursos provienen de los impuestos que pagan todos los contribuyentes. Está prohibido el uso de este programa y/o proyecto de inversión con fines políticos, electorales, de lucro y otros distintos a los establecidos. Quien haga uso indebido de los recursos de este programa y/o proyecto de inversión, deberá ser denunciado y sancionado de acuerdo con la ley aplicable y ante la autoridad competente.

"ESTA OBRA FUE REALIZADA CON RECURSOS PUBLICOS FEDERALES"
"ESTE PROGRAMA ES PUBLICO, AJENO A CUALQUIER PARTIDO POLITICO,QUEDA PROHIBIDO EL USO PARTA FINES DISTINTOS A LOS ESTABLECIDOS EN EL PROGRAMA"

G E N E R A D O R

PROURVIKA S.A DE C.V

M U N I C I P I O D E C H I H U A H U A

OBRA: CONSTRUCCION DE CUARTOS EN DISTINTOS PUNTOS DE LA CIUDAD, ZONA 1.

FECHA: 21 DE DICIEMBRE 2016
PERIODO: 15/12/2016 AL 21/12/2016

BENEFICIARIO: MARIA DOMITILA DIAZ MORENO
DOMICILIO: C. DESIERTO DE COLORADO # 17715 COL. SAHUAROS

No. CONTRATO: 200/2016
No. ESTIMACION: 6 (SEIS)

CLAVE	CONCEPTO :	VOLUMEN TOTAL DE CONCEPTO	
EXT.05	Muros de tabique rojo recocido o block, hasta 6.00 metros de altura, junteado con mortero cemento-arena 1:5 incluye todos los materiales y mano de obra, rodapie de block de 15x20x40 cms relleno de concreto f'c=100kg/cm2	4.22	M2

MURO EXIST.

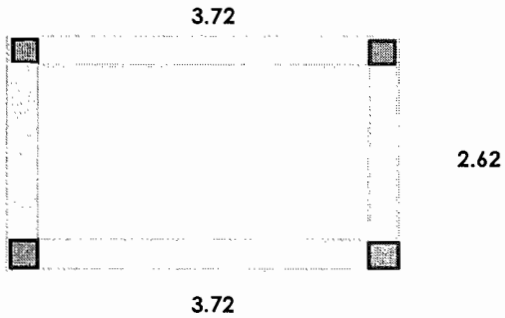

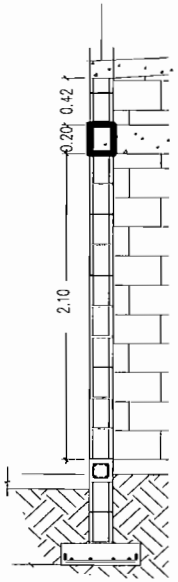

MURO	M LARGO	M ALTO	M2 REA MURO
1	3.72	0.42	1.56
2	2.62	0.42	1.10
3	3.72	0.42	1.56

TOTAL **4.22 M2**

RESIDENTE DE OBRA
ING. GLORIA MARTINEZ RODRIGUEZ

CONSTRUCTORA PROURVIKA S.A.DE C.V
ING. IVAN SILVA RUIZ

Este programa y/o proyecto de inversión es de carácter público, no es patrocinado ni promovido por partido político alguno, por partido político alguno, y sus recursos provienen de los impuestos que pagan todos los contribuyentes. Está prohibido el uso de este programa y/o proyecto de inversión con fines políticos, electorales, de lucro y otros distintos a los establecidos. Quien haga uso indebido de los recursos de este programa y/o proyecto de inversión, deberá ser denunciado y sancionado de acuerdo con la ley aplicable y ante la autoridad competente.

"ESTA OBRA FUE REALIZADA CON RECURSOS PUBLICOS FEDERALES"
"ESTE PROGRAMA ES PUBLICO, AJENO A CUALQUIER PARTIDO POLITICO,QUEDA PROHIBIDO EL USO PARTA FINES DISTINTOS A LOS ESTABLECIDOS EN EL PROGRAMA"

G E N E R A D O R

PROURVIKA S.A DE C.V

M U N I C I P I O D E C H I H U A H U A

OBRA: CONSTRUCCION DE CUARTOS EN DISTINTOS PUNTOS DE LA CIUDAD, ZONA 1.

FECHA: 21 DE DICIEMBRE 2016

PERIODO: 15/12/2016 AL 21/12/2016

BENEFICIARIO: MARIA DOMITILA DIAZ MORENO

No. CONTRATO: 200/2016

DOMICILIO: C. DESIERTO DE COLORADO # 17715 COL. SAHUAROS

No. ESTIMACION: 6 (SEIS)

CLAVE	CONCEPTO :	VOLUMEN TOTAL DE CONCEPTO	
EXT.06	Fabricado y colocado de concreto vibrado y curado incluyendo todos los materiales y manos de obra, desperdicios, herramienta, equipo, cimbra y descimbra, mano de obra y todo lo necesario para su correca ejecucion P.U.O.T de fc=100 kg/cm2	0.19	m3

PLANTILLA DE 5cm DE ESPESOR

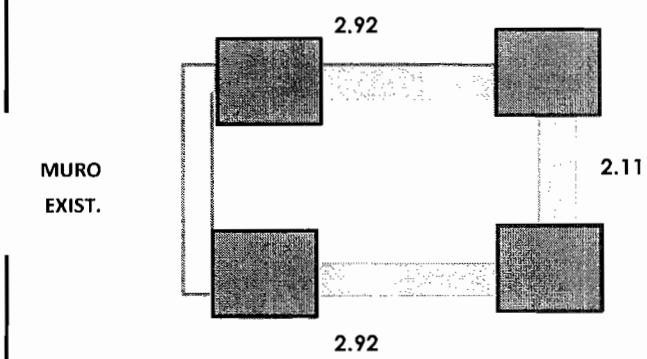

	M LARGO	M ANCHO	M ALTO	M3 VOL.
1	2.92	0.50	0.05	0.07
2	2.11	0.50	0.05	0.05
3	2.92	0.50	0.05	0.07

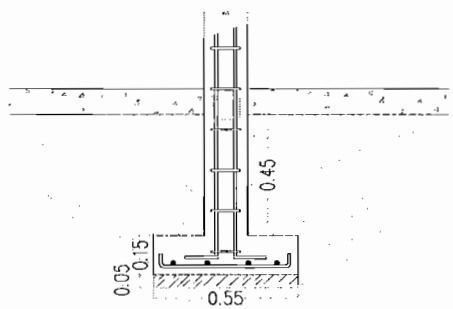

TOTAL 0.19 m3

RESIDENTE DE OBRA
ING. GLORIA MARTINEZ RODRIGUEZ

CONSTRUCTORA PROURVIKA S.A.DE C.V
ING. IVAN SILVA RUIZ

Este programa y/o proyecto de inversión es de carácter público, no es patrocinado ni promovido por partido político alguno, por partido político alguno, y sus recursos provienen de los impuestos que pagan todos los contribuyentes. Está prohibido el uso de este programa y/o proyecto de inversión con fines políticos, electorales, de lucro y otros distintos a los establecidos. Quien haga uso indebido de los recursos de este programa y/o proyecto de inversión, deberá ser denunciado y sancionado de acuerdo con la ley aplicable y ante la autoridad competente.

"ESTA OBRA FUE REALIZADA CON RECURSOS PUBLICOS FEDERALES"
"ESTE PROGRAMA ES PUBLICO, AJENO A CUALQUIER PARTIDO POLITICO,QUEDA PROHIBIDO EL USO PARTA FINES DISTINTOS A LOS ESTABLECIDOS EN EL PROGRAMA"

G E N E R A D O R

PROURVIKA S.A DE C.V

M U N I C I P I O D E C H I H U A H U A

OBRA: CONSTRUCCION DE CUARTOS EN DISTINTOS PUNTOS DE LA CIUDAD, ZONA 1.

FECHA: 21 DE DICIEMBRE 2016
PERIODO: 15/12/2016 AL 21/12/2016

BENEFICIARIO: MARIA DOMITILA DIAZ MORENO
DOMICILIO: C. DESIERTO DE COLORADO # 17715 COL. SAHUAROS

No. CONTRATO: 200/2016
No. ESTIMACION: 6 (SEIS)

CLAVE	CONCEPTO :	VOLUMEN TOTAL DE CONCEPTO	
EXT. 07	Fabricado y colocado de concreto vibrado y curado incluyendo todos los materiales y manos de obra, desperdicios, herramienta, equipo, cimbra y descimbra, mano de obra y todo lo necesario para su correca ejecucion P.U.O.T de fc=200 kg/cm2	0.60	m3

ZAPATA CORRIDA

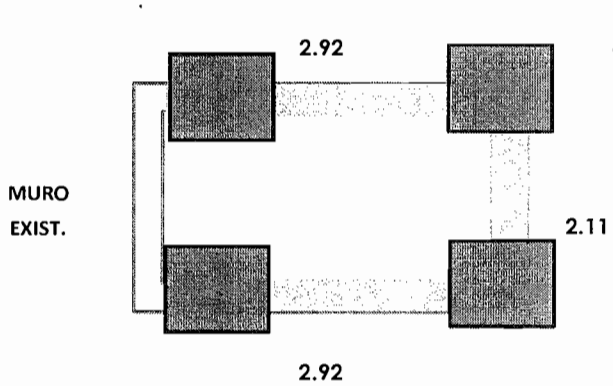

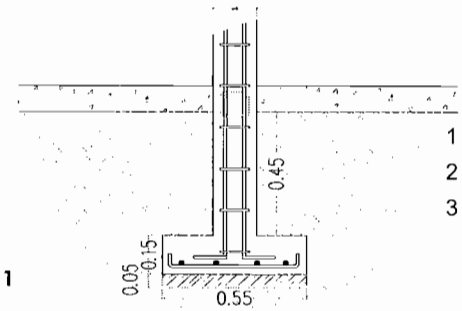

	M LARGO	M ANCHO	M ALTO	M3 VOL.
1	2.92	0.50	0.15	0.22
2	2.11	0.50	0.15	0.16
3	2.92	0.50	0.15	0.22

TOTAL 0.60 m3

RESIDENTE DE OBRA
ING. GLORIA MARTINEZ RODRIGUEZ

CONSTRUCTORA PROURVIKA S.A.DE C.V
ING. IVAN SILVA RUIZ

Este programa y/o proyecto de inversión es de carácter público, no es patrocinado ni promovido por partido político alguno, por partido político alguno, y sus recursos provienen de los impuestos que pagan todos los contribuyentes. Está prohibido el uso de este programa y/o proyecto de inversión con fines políticos, electorales, de lucro y otros distintos a los establecidos. Quien haga uso indebido de los recursos de este programa y/o proyecto de inversión, deberá ser denunciado y sancionado de acuerdo con la ley aplicable y ante la autoridad competente.

"ESTA OBRA FUE REALIZADA CON RECURSOS PUBLICOS FEDERALES"
"ESTE PROGRAMA ES PUBLICO, AJENO A CUALQUIER PARTIDO POLITICO,QUEDA PROHIBIDO EL USO PARTA FINES DISTINTOS A LOS ESTABLECIDOS EN EL PROGRAMA"

G E N E R A D O R

PROURVIKA S.A DE C.V

M U N I C I P I O D E C H I H U A H U A

OBRA: CONSTRUCCION DE CUARTOS EN DISTINTOS PUNTOS DE LA CIUDAD, ZONA 1.

FECHA: 21 DE DICIEMBRE 2016
PERIODO: 15/12/2016 AL 21/12/2016

BENEFICIARIO: MARIA DOMITILA DIAZ MORENO
DOMICILIO: C. DESIERTO DE COLORADO # 17715 COL. SAHUAROS

No. CONTRATO: 200/2016
No. ESTIMACION: 6 (SEIS)

CLAVE	CONCEPTO :	VOLUMEN TOTAL DE CONCEPTO	
EXT. 08	Suministro y colocacion de acero de refuerzo inclute : habiilitado, colocado de parrilla en el sitio, todos los materiales, desperdicios, alambre recocido para amarres, herramientas, equipo, mano de obra y todo lo necesraio para su correcta ejecucion P.U.O.T, en diametros mayores a 3/8"	26.71	kg

ZAPATA CORRIDA

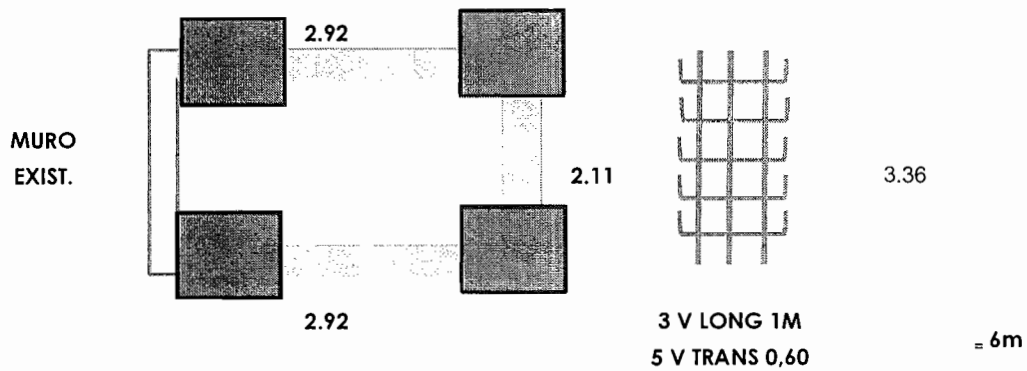

6m(0,56kg/m)=3,36kg/m

	M LARGO	factor	peso kg
1	2.92	3.36	9.81
2	2.11	3.36	7.09
3	2.92	3.36	9.81

TOTAL 26.71 kg

RESIDENTE DE OBRA
ING. GLORIA MARTINEZ RODRIGUEZ

CONSTRUCTORA PROURVIKA S.A.DE C.V
ING. IVAN SILVA RUIZ

Este programa y/o proyecto de inversión es de carácter público, no es patrocinado ni promovido por partido político alguno, por partido político alguno, y sus recursos provienen de los impuestos que pagan todos los contribuyentes. Está prohibido el uso de este programa y/o proyecto de inversión con fines políticos, electorales, de lucro y otros distintos a los establecidos. Quien haga uso indebido de los recursos de este programa y/o proyecto de inversión, deberá ser denunciado y sancionado de acuerdo con la ley aplicable y ante la autoridad competente.

"ESTA OBRA FUE REALIZADA CON RECURSOS PUBLICOS FEDERALES"
"ESTE PROGRAMA ES PUBLICO, AJENO A CUALQUIER PARTIDO POLITICO,QUEDA PROHIBIDO EL USO PARTA FINES DISTINTOS A LOS ESTABLECIDOS EN EL PROGRAMA"

T E S T I G O F O T O G R A F I C O

PROURVIKA S.A DE C.V

M U N I C I P I O D E C H I H U A H U A

OBRA: CONSTRUCCION DE CUARTOS EN DISTINTOS PUNTOS DE LA CIUDAD, ZONA 1.

BENEFICIARIO: MARIA DOMITILA DIAZ MORENO

DOMICILIO : C. DESIERTO DE COLORADO # 17715 COL. SAHUAROS

FECHA: 21 DE DICIEMBRE 2016

PERIODO: 15/12/2016 AL 21/12/2016

No. CONTRATO: 200/2016

No. ESTIMACION: 6 (SEIS)

Testigo fotografico cuarto adosado

RESIDENTE DE OBRA
ING. GLORIA MARTINEZ RODRIGUEZ

CONSTRUCTORA PROURVIKA S.A DE C.V
ING. IVAN SILVA RUIZ

Este programa y/o proyecto de inversión es de carácter público, no es patrocinado ni promovido por partido político alguno, por partido político alguno, y sus recursos provienen de los impuestos que pagan todos los contribuyentes. Está prohibido el uso de este programa y/o proyecto de inversión con fines políticos, electorales, de lucro y otros distintos a los establecidos. Quien haga uso indebido de los recursos de este programa y/o proyecto de inversión, deberá ser denunciado y sancionado de acuerdo con la ley aplicable y ante la autoridad competente.

"ESTA OBRA FUE REALIZADA CON RECURSOS PUBLICOS FEDERALES"
"ESTE PROGRAMA ES PUBLICO, AJENO A CUALQUIER PARTIDO POLITICO,QUEDA PROHIBIDO EL USO PARTA FINES DISTINTOS A LOS ESTABLECIDOS EN EL PROGRAMA"

G E N E R A D O R

PROURVIKA S.A DE C.V

M U N I C I P I O D E C H I H U A H U A

OBRA: CONSTRUCCION DE CUARTOS EN DISTINTOS PUNTOS DE LA CIUDAD, ZONA 1.

FECHA: 21 DE DICIEMBRE 2016

PERIODO: 15/12/2016 AL 21/12/2016

BENEFICIARIO: ISABEL SALGADO CHAVIRA

No. CONTRATO: 200/2016

DOMICILIO: C.MINA SAN CARLO # 17540 COL. EL PORVENIR

No. ESTIMACION: 6 (SEIS)

CLAVE	CONCEPTO :	VOLUMEN TOTAL DE CONCEPTO	
EXT. 03	Excavacion a mano para desplante de estructuras, en material B, en seco incluye: afloje y extraccion de material con amacice o limpieza de plantillas o taludes, remocion, acarreo hasta 10 mts. Dentro de la misma y traspaleos verticales para su extraccion. Hasta dos metros de profundidad, incluye la compactacion del fondo de la excavaciòn al 90% de su PVSM.	1.85	m3

MURO

EXIST

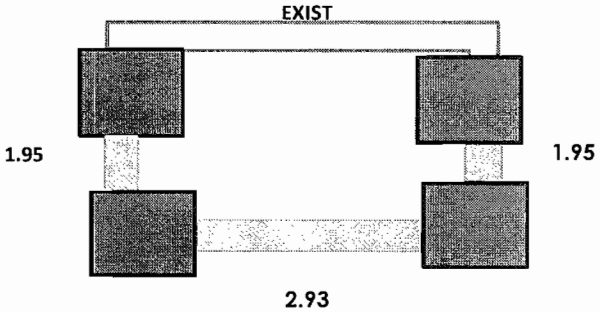

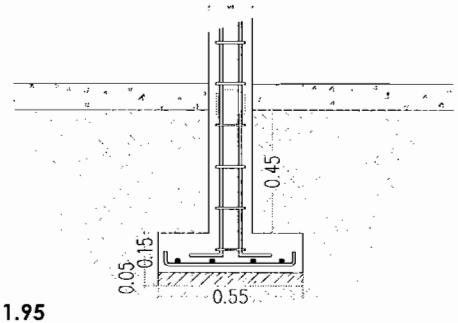

	M LARGO	M ANCHO	M ALTO	M3 VOL.
1	1.95	0.60	0.45	0.53
2	1.95	0.60	0.45	0.53
3	2.93	0.60	0.45	0.79

TOTAL 1.85 m3

RESIDENTE DE OBRA
ING. GLORIA MARTINEZ RODRIGUEZ

CONSTRUCTORA PROURVIKA S.A.DE C.V
ING. IVAN SILVA RUIZ

Este programa y/o proyecto de inversión es de carácter público, no es patrocinado ni promovido por partido político alguno, por partido político alguno, y sus recursos provienen de los impuestos que pagan todos los contribuyentes. Está prohibido el uso de este programa y/o proyecto de inversión con fines políticos, electorales, de lucro y otros distintos a los establecidos. Quien haga uso indebido de los recursos de este programa y/o proyecto de inversión, deberá ser denunciado y sancionado de acuerdo con la ley aplicable y ante la autoridad competente.

"ESTA OBRA FUE REALIZADA CON RECURSOS PUBLICOS FEDERALES"
"ESTE PROGRAMA ES PUBLICO, AJENO A CUALQUIER PARTIDO POLITICO,QUEDA PROHIBIDO EL USO PARTA FINES DISTINTOS A LOS ESTABLECIDOS EN EL PROGRAMA"

G E N E R A D O R

PROURVIKA S.A DE C.V

M U N I C I P I O D E C H I H U A H U A

OBRA: CONSTRUCCION DE CUARTOS EN DISTINTOS PUNTOS DE LA CIUDAD, ZONA 1.

BENEFICIARIO: ISABEL SALGADO CHAVIRA

DOMICILIO: C.MINA SAN CARLO # 17540 COL. EL PORVENIR

FECHA: 21 DE DICIEMBRE 2016

PERIODO: 15/12/2016 AL 21/12/2016

No. CONTRATO: 200/2016

No. ESTIMACION: 6 (SEIS)

CLAVE	CONCEPTO :	VOLUMEN TOTAL DE CONCEPTO	
EXT. 04	Relleno en zanjas, compactado al 90 % prueba proctor, con material producto de la excavacion	0.84	m3

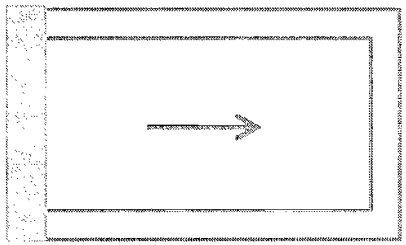

	AREA	ESPESOR	
vol excavacion			1.85
vol zapata			-0.55
vol plantilla			-0.19
vol rodapie	1.86	0.15	-0.28

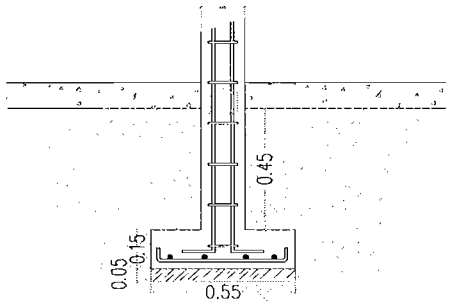

TOTAL **0.84 m3**

RESIDENTE DE OBRA
ING. GLORIA MARTINEZ RODRIGUEZ

CONSTRUCTORA PROURVIKA S.A.DE C.V
ING. IVAN SILVA RUIZ

Este programa y/o proyecto de inversión es de carácter público, no es patrocinado ni promovido por partido político alguno, por partido político alguno, y sus recursos provienen de los impuestos que pagan todos los contribuyentes. Está prohibido el uso de este programa y/o proyecto de inversión con fines políticos, electorales, de lucro y otros distintos a los establecidos. Quien haga uso indebido de los recursos de este programa y/o proyecto de inversión, deberá ser denunciado y sancionado de acuerdo con la ley aplicable y ante la autoridad competente.

"ESTA OBRA FUE REALIZADA CON RECURSOS PUBLICOS FEDERALES"
"ESTE PROGRAMA ES PUBLICO, AJENO A CUALQUIER PARTIDO POLITICO,QUEDA PROHIBIDO EL USO PARTA FINES DISTINTOS A LOS ESTABLECIDOS EN EL PROGRAMA"

G E N E R A D O R

PROURVIKA S.A DE C.V

M U N I C I P I O D E C H I H U A H U A

OBRA: CONSTRUCCION DE CUARTOS EN DISTINTOS PUNTOS DE LA CIUDAD, ZONA 1.

BENEFICIARIO: ISABEL SALGADO CHAVIRA

DOMICILIO: C.MINA SAN CARLO # 17540 COL. EL PORVENIR

FECHA: 21 DE DICIEMBRE 2016

PERIODO: 15/12/2016 AL 21/12/2016

No. CONTRATO: 200/2016

No. ESTIMACION: 6 (SEIS)

CLAVE	CONCEPTO :	VOLUMEN TOTAL DE CONCEPTO	
EXT.05	Muros de tabique rojo recocido o block, hasta 6.00 metros de altura, junteado con mortero cemento-arena 1:5 incluye todos los materiales y mano de obra, rodapie de block de 15x20x40 cms relleno de concreto f'c=100kg/cm2	1.86	M2

MURO
EXIST.

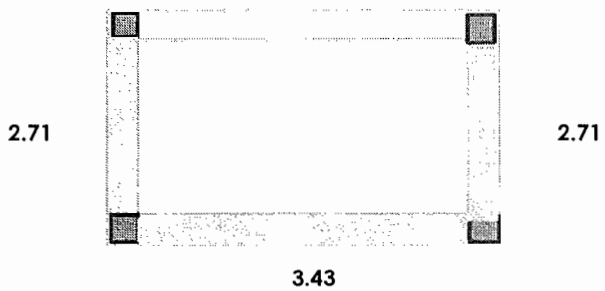

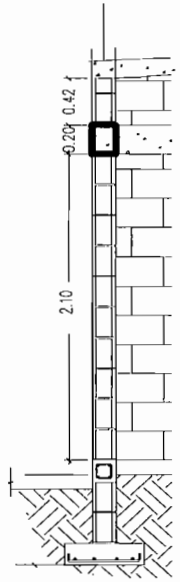

MURO	M LARGO	M ALTO	M2 REA MURO
1	2.71	0.21	0.57
2	2.71	0.21	0.57
3	3.43	0.21	0.72

TOTAL **1.86 M2**

RESIDENTE DE OBRA
ING. GLORIA MARTINEZ RODRIGUEZ

CONSTRUCTORA PROURVIKA S.A.DE C.V
ING. IVAN SILVA RUIZ

Este programa y/o proyecto de inversión es de carácter público, no es patrocinado ni promovido por partido político alguno, por partido político alguno, y sus recursos provienen de los impuestos que pagan todos los contribuyentes. Está prohibido el uso de este programa y/o proyecto de inversión con fines políticos, electorales, de lucro y otros distintos a los establecidos. Quien haga uso indebido de los recursos de este programa y/o proyecto de inversión, deberá ser denunciado y sancionado de acuerdo con la ley aplicable y ante la autoridad competente.

"ESTA OBRA FUE REALIZADA CON RECURSOS PUBLICOS FEDERALES"
"ESTE PROGRAMA ES PUBLICO, AJENO A CUALQUIER PARTIDO POLITICO,QUEDA PROHIBIDO EL USO PARTA FINES DISTINTOS A LOS ESTABLECIDOS EN EL PROGRAMA"

G E N E R A D O R

PROURVIKA S.A DE C.V

M U N I C I P I O D E C H I H U A H U A

OBRA: CONSTRUCCION DE CUARTOS EN DISTINTOS PUNTOS DE LA CIUDAD, ZONA 1.

FECHA: 21 DE DICIEMBRE 2016

PERIODO: 15/12/2016 AL 21/12/2016

BENEFICIARIO: ISABEL SALGADO CHAVIRA

No. CONTRATO: 200/2016

DOMICILIO: C.MINA SAN CARLO # 17540 COL. EL PORVENIR

No. ESTIMACION: 6 (SEIS)

CLAVE	CONCEPTO :	VOLUMEN TOTAL DE CONCEPTO	
EXT.06	Fabricado y colocado de concreto vibrado y curado incluyendo todos los materiales y manos de obra, desperdicios, herramienta, equipo, cimbra y descimbra, mano de obra y todo lo necesario para su correca ejecucion P.U.O.T de fc=100 kg/cm2	0.18	m3

PLANTILLA DE 5cm DE ESPESOR

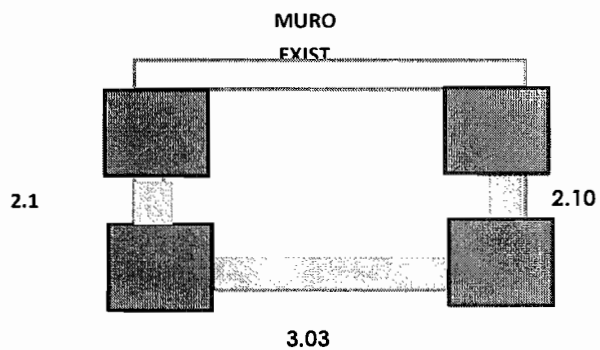

	M LARGO	M ANCHO	M ALTO	M3 VOL.
1	2.10	0.50	0.05	0.05
2	2.10	0.50	0.05	0.05
3	3.03	0.50	0.05	0.08

TOTAL 0.18 m3

RESIDENTE DE OBRA
ING. GLORIA MARTINEZ RODRIGUEZ

CONSTRUCTORA PROURVIKA S.A.DE C.V
ING. IVAN SILVA RUIZ

Este programa y/o proyecto de inversión es de carácter público, no es patrocinado ni promovido por partido político alguno, por partido político alguno, y sus recursos provienen de los impuestos que pagan todos los contribuyentes. Está prohibido el uso de este programa y/o proyecto de inversión con fines políticos, electorales, de lucro y otros distintos a los establecidos. Quien haga uso indebido de los recursos de este programa y/o proyecto de inversión, deberá ser denunciado y sancionado de acuerdo con la ley aplicable y ante la autoridad competente.

"ESTA OBRA FUE REALIZADA CON RECURSOS PUBLICOS FEDERALES"
"ESTE PROGRAMA ES PUBLICO, AJENO A CUALQUIER PARTIDO POLITICO,QUEDA PROHIBIDO EL USO PARTA FINES DISTINTOS A LOS ESTABLECIDOS EN EL PROGRAMA"

G E N E R A D O R

PROURVIKA S.A DE C.V

M U N I C I P I O D E C H I H U A H U A

OBRA: CONSTRUCCION DE CUARTOS EN DISTINTOS PUNTOS DE LA CIUDAD, ZONA 1.

FECHA: 21 DE DICIEMBRE 2016

PERIODO: 15/12/2016 AL 21/12/2016

BENEFICIARIO: ISABEL SALGADO CHAVIRA

No. CONTRATO: 200/2016

DOMICILIO: C.MINA SAN CARLO # 17540 COL. EL PORVENIR

No. ESTIMACION: 6 (SEIS)

CLAVE	CONCEPTO :	VOLUMEN TOTAL DE CONCEPTO	
EXT. 07	Fabricado y colocado de concreto vibrado y curado incluyendo todos los materiales y manos de obra, desperdicios, herramienta, equipo, cimbra y descimbra, mano de obra y todo lo necesario para su correca ejecucion P.U.O.T de fc=200 kg/cm2	0.55	m3

ZAPATA CORRIDA

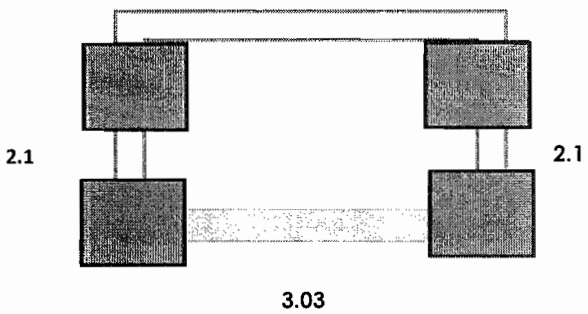

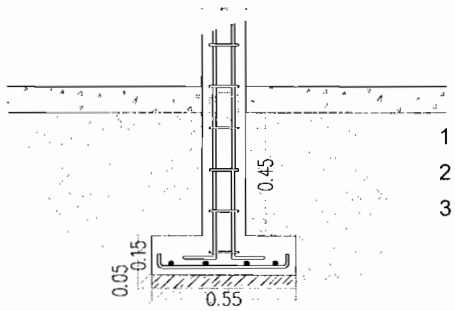

	M LARGO	M ANCHO	M ALTO	M3 VOL.
1	2.10	0.50	0.15	0.16
2	2.10	0.50	0.15	0.16
3	3.03	0.50	0.15	0.23

TOTAL 0.55 m3

RESIDENTE DE OBRA
ING. GLORIA MARTINEZ RODRIGUEZ

CONSTRUCTORA PROURVIKA S.A.DE C.V
ING. IVAN SILVA RUIZ

Este programa y/o proyecto de inversión es de carácter público, no es patrocinado ni promovido por partido político alguno, por partido político alguno, y sus recursos provienen de los impuestos que pagan todos los contribuyentes. Está prohibido el uso de este programa y/o proyecto de inversión con fines políticos, electorales, de lucro y otros distintos a los establecidos. Quien haga uso indebido de los recursos de este programa y/o proyecto de inversión, deberá ser denunciado y sancionado de acuerdo con la ley aplicable y ante la autoridad competente.

"ESTA OBRA FUE REALIZADA CON RECURSOS PUBLICOS FEDERALES"
"ESTE PROGRAMA ES PUBLICO, AJENO A CUALQUIER PARTIDO POLITICO,QUEDA PROHIBIDO EL USO PARTA FINES DISTINTOS A LOS ESTABLECIDOS EN EL PROGRAMA"

G E N E R A D O R

PROURVIKA S.A DE C.V

M U N I C I P I O D E C H I H U A H U A

OBRA: CONSTRUCCION DE CUARTOS EN DISTINTOS PUNTOS DE LA CIUDAD, ZONA 1.

BENEFICIARIO: ISABEL SALGADO CHAVIRA

DOMICILIO: C.MINA SAN CARLO # 17540 COL. EL PORVENIR

FECHA: 21 DE DICIEMBRE 2016

PERIODO: 15/12/2016 AL 21/12/2016

No. CONTRATO: 200/2016

No. ESTIMACION: 6 (SEIS)

CLAVE	CONCEPTO :	VOLUMEN TOTAL DE CONCEPTO	
EXT. 08	Suministro y colocacion de acero de refuerzo inclute : habiilitado, colocado de parrilla en el sitio, todos los materiales, desperdicios, alambre recocido para amarres, herramientas, equipo, mano de obra y todo lo necesraio para su correcta ejecucion P.U.O.T, en diametros mayores a 3/8"	24.29	kg

ZAPATA CORRIDA

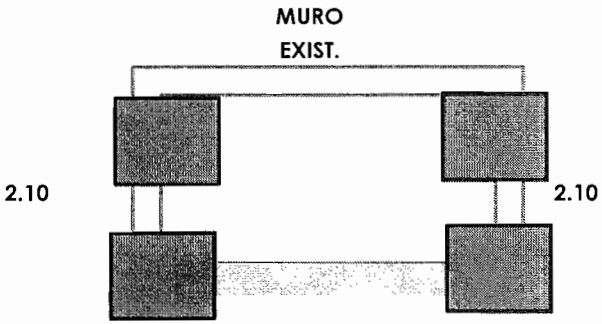

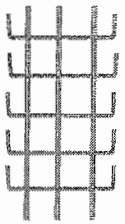

3.36

3 V LONG 1M

5 V TRANS 0,60

= 6m

6m(0,56kg/m)=3,36kg/m

	M LARGO	factor	peso kg
1	2.10	3.36	7.06
2	2.10	3.36	7.06
3	3.03	3.36	10.18

TOTAL **24.29 kg**

RESIDENTE DE OBRA
ING. GLORIA MARTINEZ RODRIGUEZ

CONSTRUCTORA PROURVIKA S.A.DE C.V
ING. IVAN SILVA RUIZ

Este programa y/o proyecto de inversión es de carácter público, no es patrocinado ni promovido por partido político alguno, por partido político alguno, y sus recursos provienen de los impuestos que pagan todos los contribuyentes. Está prohibido el uso de este programa y/o proyecto de inversión con fines políticos, electorales, de lucro y otros distintos a los establecidos. Quien haga uso indebido de los recursos de este programa y/o proyecto de inversión, deberá ser denunciado y sancionado de acuerdo con la ley aplicable y ante la autoridad competente.

"ESTA OBRA FUE REALIZADA CON RECURSOS PUBLICOS FEDERALES"
"ESTE PROGRAMA ES PUBLICO, AJENO A CUALQUIER PARTIDO POLITICO,QUEDA PROHIBIDO EL USO PARTA FINES DISTINTOS A LOS ESTABLECIDOS EN EL PROGRAMA"

T E S T I G O F O T O G R A F I C O

PROURVIKA S.A DE C.V

M U N I C I P I O D E C H I H U A H U A

OBRA: CONSTRUCCION DE CUARTOS EN DISTINTOS PUNTOS DE LA CIUDAD, ZONA 1.

BENEFICIARIO: ISABEL SALGADO CHAVIRA

DOMICILIO : C.MINA SAN CARLO # 17540 COL. EL PORVENIR

FECHA: 21 DE DICIEMBRE 2016

PERIODO: 15/12/2016 AL 21/12/2016

No. CONTRATO: 200/2016

No. ESTIMACION: 6 (SEIS)

Testigo fotografico cuarto adosado

RESIDENTE DE OBRA
ING. GLORIA MARTINEZ RODRIGUEZ

CONSTRUCTORA PROURVIKA S.A.DE C.V
ING. IVAN SILVA RUIZ

Este programa y/o proyecto de inversión es de carácter público, no es patrocinado ni promovido por partido político alguno, por partido político alguno, y sus recursos provienen de los impuestos que pagan todos los contribuyentes. Está prohibido el uso de este programa y/o proyecto de inversión con fines políticos, electorales, de lucro y otros distintos a los establecidos. Quien haga uso indebido de los recursos de este programa y/o proyecto de inversión, deberá ser denunciado y sancionado de acuerdo con la ley aplicable y ante la autoridad competente.

"ESTA OBRA FUE REALIZADA CON RECURSOS PUBLICOS FEDERALES"
"ESTE PROGRAMA ES PUBLICO, AJENO A CUALQUIER PARTIDO POLITICO,QUEDA PROHIBIDO EL USO PARTA FINES DISTINTOS A LOS ESTABLECIDOS EN EL PROGRAMA"

G E N E R A D O R

PROURVIKA S.A DE C.V

M U N I C I P I O D E C H I H U A H U A

OBRA: CONSTRUCCION DE CUARTOS EN DISTINTOS PUNTOS DE LA CIUDAD, ZONA 1.

FECHA: 21 DE DICIEMBRE 2016

PERIODO: 15/12/2016 AL 21/12/2016

BENEFICIARIO: MARIA DEL REFUGIO SANCHEZ URBINA

No. CONTRATO: 200/2016

DOMICILIO: C. CDP # 611 COL. 20 ANIVERSARIO

No. ESTIMACION: 6 (SEIS)

CLAVE	CONCEPTO :	VOLUMEN TOTAL DE CONCEPTO	
EXT. 03	Excavacion a mano para desplante de estructuras, en material B, en seco incluye: afloje y extraccion de material con amacice o limpieza de plantillas o taludes, remocion, acarreo hasta 10 mts. Dentro de la misma y traspaleos verticales para su extraccion. Hasta dos metros de profundidad, incluye la compactacion del fondo de la excavaciòn al 90% de su PVSM.	2.78	m3

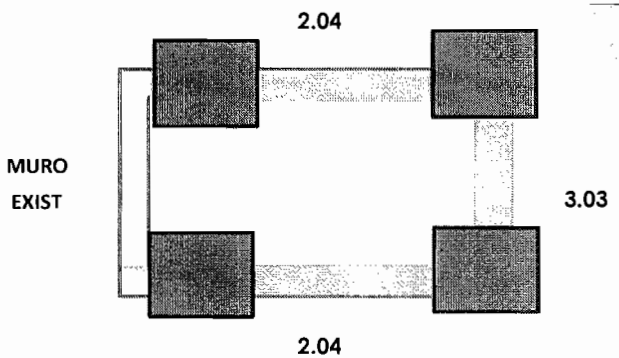

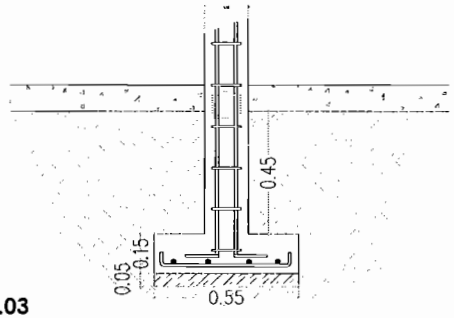

	M LARGO	M ANCHO	M ALTO	M3 VOL.
1	2.04	0.60	0.65	0.80
2	3.03	0.60	0.65	1.18
3	2.04	0.60	0.65	0.80

TOTAL 2.78 m3

RESIDENTE DE OBRA
ING. GLORIA MARTINEZ RODRIGUEZ

CONSTRUCTORA PROURVIKA S.A.DE C.V
ING. IVAN SILVA RUIZ

Este programa y/o proyecto de inversión es de carácter público, no es patrocinado ni promovido por partido político alguno, por partido político alguno, y sus recursos provienen de los impuestos que pagan todos los contribuyentes. Está prohibido el uso de este programa y/o proyecto de inversión con fines políticos, electorales, de lucro y otros distintos a los establecidos. Quien haga uso indebido de los recursos de este programa y/o proyecto de inversión, deberá ser denunciado y sancionado de acuerdo con la ley aplicable y ante la autoridad competente.

"ESTA OBRA FUE REALIZADA CON RECURSOS PUBLICOS FEDERALES"
"ESTE PROGRAMA ES PUBLICO, AJENO A CUALQUIER PARTIDO POLITICO,QUEDA PROHIBIDO EL USO PARTA FINES DISTINTOS A LOS ESTABLECIDOS EN EL PROGRAMA"

G E N E R A D O R

PROURVIKA S.A DE C.V

M U N I C I P I O D E C H I H U A H U A

OBRA: CONSTRUCCION DE CUARTOS EN DISTINTOS PUNTOS DE LA CIUDAD, ZONA 1.

FECHA: 21 DE DICIEMBRE 2016

PERIODO: 15/12/2016 AL 21/12/2016

BENEFICIARIO: MARIA DEL REFUGIO SANCHEZ URBINA

No. CONTRATO: 200/2016

DOMICILIO: C. CDP # 611 COL. 20 ANIVERSARIO

No. ESTIMACION: 6 (SEIS)

CLAVE	CONCEPTO :	VOLUMEN TOTAL DE CONCEPTO	
EXT. 04	Relleno en zanjas, compactado al 90 % prueba proctor, con material producto de la excavacion	1.45	m3

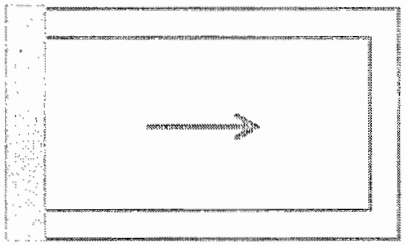

	AREA	ESPESOR	
vol excavacion			2.78
vol zapata			-0.56
vol plantilla			-0.18
vol rodapie	3.95	0.15	-0.59

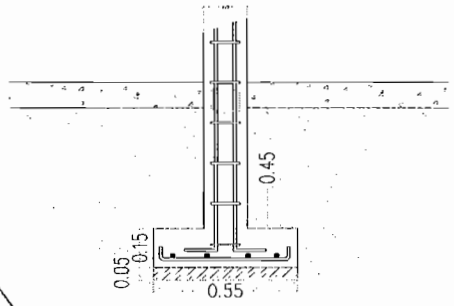

TOTAL **1.45 m3**

RESIDENTE DE OBRA
ING. GLORIA MARTINEZ RODRIGUEZ

CONSTRUCTORA PROURVIKA S.A.DE C.V
ING. IVAN SILVA RUIZ

Este programa y/o proyecto de inversión es de carácter público, no es patrocinado ni promovido por partido político alguno, por partido político alguno, y sus recursos provienen de los impuestos que pagan todos los contribuyentes. Está prohibido el uso de este programa y/o proyecto de inversión con fines políticos, electorales, de lucro y otros distintos a los establecidos. Quien haga uso indebido de los recursos de este programa y/o proyecto de inversión, deberá ser denunciado y sancionado de acuerdo con la ley aplicable y ante la autoridad competente.

"ESTA OBRA FUE REALIZADA CON RECURSOS PUBLICOS FEDERALES"
"ESTE PROGRAMA ES PUBLICO, AJENO A CUALQUIER PARTIDO POLITICO,QUEDA PROHIBIDO EL USO PARTA FINES DISTINTOS A LOS ESTABLECIDOS EN EL PROGRAMA"

G E N E R A D O R

PROURVIKA S.A DE C.V

M U N I C I P I O D E C H I H U A H U A

OBRA: CONSTRUCCION DE CUARTOS EN DISTINTOS PUNTOS DE LA CIUDAD, ZONA 1.

FECHA: 21 DE DICIEMBRE 2016

PERIODO: 15/12/2016 AL 21/12/2016

BENEFICIARIO: MARIA DEL REFUGIO SANCHEZ URBINA

No. CONTRATO: 200/2016

DOMICILIO: C. CDP # 611 COL. 20 ANIVERSARIO

No. ESTIMACION: 6 (SEIS)

CLAVE	CONCEPTO :	VOLUMEN TOTAL DE CONCEPTO	
EXT.05	Muros de tabique rojo recocido o block, hasta 6.00 metros de altura, junteado con mortero cemento-arena 1:5 incluye todos los materiales y mano de obra, rodapie de block de 15x20x40 cms relleno de concreto f'c=100kg/cm2	3.95	M2

MURO EXIST.

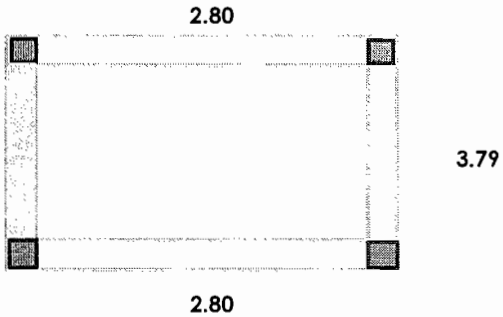

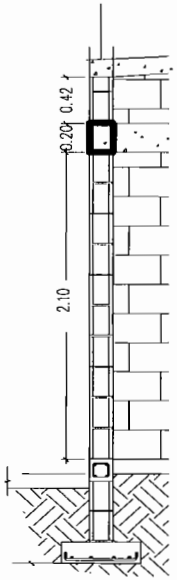

MURO	M LARGO	M ALTO	M2 REA MURO
1	2.80	0.42	1.18
2	3.79	0.42	1.59
3	2.80	0.42	1.18

TOTAL **3.95 M2**

RESIDENTE DE OBRA
ING. GLORIA MARTINEZ RODRIGUEZ

CONSTRUCTORA PROURVIKA S.A.DE C.V
ING. IVAN SILVA RUIZ

Este programa y/o proyecto de inversión es de carácter público, no es patrocinado ni promovido por partido político alguno, por partido político alguno, y sus recursos provienen de los impuestos que pagan todos los contribuyentes. Está prohibido el uso de este programa y/o proyecto de inversión con fines políticos, electorales, de lucro y otros distintos a los establecidos. Quien haga uso indebido de los recursos de este programa y/o proyecto de inversión, deberá ser denunciado y sancionado de acuerdo con la ley aplicable y ante la autoridad competente.

"ESTA OBRA FUE REALIZADA CON RECURSOS PUBLICOS FEDERALES"
"ESTE PROGRAMA ES PUBLICO, AJENO A CUALQUIER PARTIDO POLITICO,QUEDA PROHIBIDO EL USO PARTA FINES DISTINTOS A LOS ESTABLECIDOS EN EL PROGRAMA"

G E N E R A D O R

PROURVIKA S.A DE C.V

M U N I C I P I O D E C H I H U A H U A

OBRA: CONSTRUCCION DE CUARTOS EN DISTINTOS PUNTOS DE LA CIUDAD, ZONA 1.

FECHA: 21/12/2016

PERIODO: 15/12/2016 AL 21/12/2016

BENEFICIARIO: MARIA DEL REFUGIO SANCHEZ URBINA

No. CONTRATO: 200/2016

DOMICILIO: C. CDP # 611 COL. 20 ANIVERSARIO

No. ESTIMACION: 6 (SEIS)

CLAVE	CONCEPTO :	VOLUMEN TOTAL DE CONCEPTO	
EXT.06	Fabricado y colocado de concreto vibrado y curado incluyendo todos los materiales y manos de obra, desperdicios, herramienta, equipo, cimbra y descimbra, mano de obra y todo lo necesario para su correca ejecucion P.U.O.T de fc=100 kg/cm2	0.18	m3

PLANTILLA DE 5cm DE ESPESOR

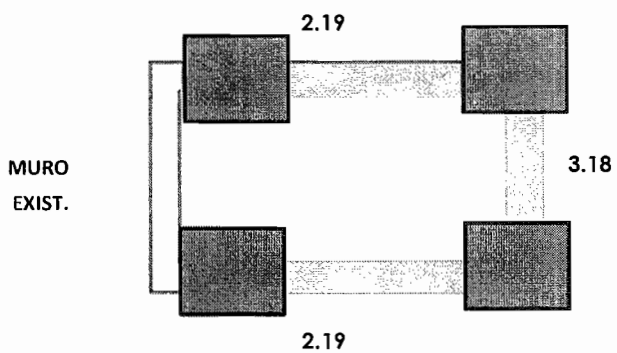

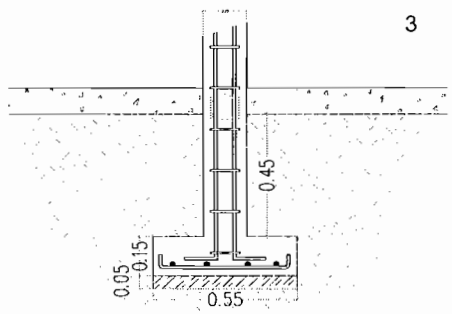

	M LARGO	M ANCHO	M ALTO	M3 VOL.
1	2.19	0.50	0.05	0.05
2	3.18	0.50	0.05	0.08
3	2.19	0.50	0.05	0.05

TOTAL 0.18 m3

RESIDENTE DE OBRA
ING. GLORIA MARTINEZ RODRIGUEZ

CONSTRUCTORA PROURVIKA S.A.DE C.V
ING. IVAN SILVA RUIZ

Este programa y/o proyecto de inversión es de carácter público, no es patrocinado ni promovido por partido político alguno, por partido político alguno, y sus recursos provienen de los impuestos que pagan todos los contribuyentes. Está prohibido el uso de este programa y/o proyecto de inversión con fines políticos, electorales, de lucro y otros distintos a los establecidos. Quien haga uso indebido de los recursos de este programa y/o proyecto de inversión, deberá ser denunciado y sancionado de acuerdo con la ley aplicable y ante la autoridad competente.

"ESTA OBRA FUE REALIZADA CON RECURSOS PUBLICOS FEDERALES"
"ESTE PROGRAMA ES PUBLICO, AJENO A CUALQUIER PARTIDO POLITICO,QUEDA PROHIBIDO EL USO PARTA FINES DISTINTOS A LOS ESTABLECIDOS EN EL PROGRAMA"

G E N E R A D O R

PROURVIKA S.A DE C.V

M U N I C I P I O D E C H I H U A H U A

OBRA: CONSTRUCCION DE CUARTOS EN DISTINTOS PUNTOS DE LA CIUDAD, ZONA 1.

FECHA: 21 DE DICIEMBRE 2016

PERIODO: 15/12/2016 AL 21/12/2016

BENEFICIARIO: MARIA DEL REFUGIO SANCHEZ URBINA

No. CONTRATO: 200/2016

DOMICILIO: C. CDP # 611 COL. 20 ANIVERSARIO

No. ESTIMACION: 6 (SEIS)

CLAVE	CONCEPTO :	VOLUMEN TOTAL DE CONCEPTO	
EXT. 07	Fabricado y colocado de concreto vibrado y curado incluyendo todos los materiales y manos de obra, desperdicios, herramienta, equipo, cimbra y descimbra, mano de obra y todo lo necesario para su correca ejecucion P.U.O.T de fc=200 kg/cm2	0.56	m3

ZAPATA CORRIDA

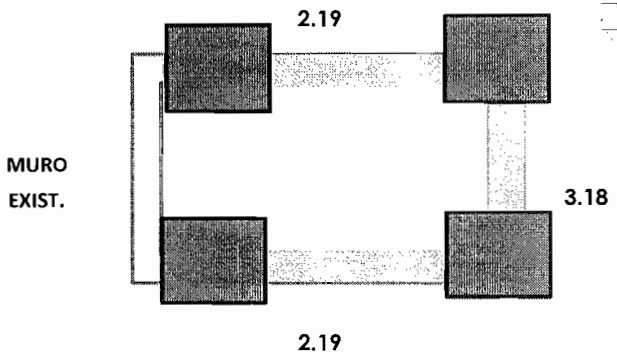

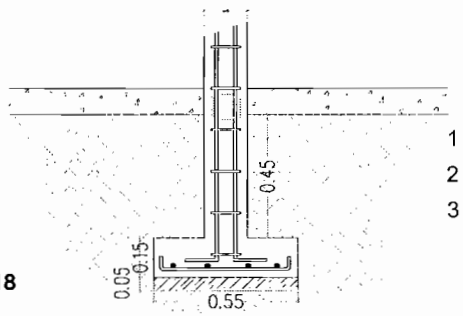

	M LARGO	M ANCHO	M ALTO	M3 VOL.
1	2.19	0.50	0.15	0.16
2	3.18	0.50	0.15	0.24
3	2.19	0.50	0.15	0.16

TOTAL 0.56 m3

RESIDENTE DE OBRA
ING. GLORIA MARTINEZ RODRIGUEZ

CONSTRUCTORA PROURVIKA S.A.DE C.V
ING. IVAN SILVA RUIZ

Este programa y/o proyecto de inversión es de carácter público, no es patrocinado ni promovido por partido político alguno, por partido político alguno, y sus recursos provienen de los impuestos que pagan todos los contribuyentes. Está prohibido el uso de este programa y/o proyecto de inversión con fines políticos, electorales, de lucro y otros distintos a los establecidos. Quien haga uso indebido de los recursos de este programa y/o proyecto de inversión, deberá ser denunciado y sancionado de acuerdo con la ley aplicable y ante la autoridad competente.

"ESTA OBRA FUE REALIZADA CON RECURSOS PUBLICOS FEDERALES"
"ESTE PROGRAMA ES PUBLICO, AJENO A CUALQUIER PARTIDO POLITICO,QUEDA PROHIBIDO EL USO PARTA FINES DISTINTOS A LOS ESTABLECIDOS EN EL PROGRAMA"

G E N E R A D O R

PROURVIKA S.A DE C.V

M U N I C I P I O D E C H I H U A H U A

OBRA: CONSTRUCCION DE CUARTOS EN DISTINTOS PUNTOS DE LA CIUDAD, ZONA 1.

BENEFICIARIO: MARIA DEL REFUGIO SANCHEZ URBINA

DOMICILIO: C. CDP # 611 COL. 20 ANIVERSARIO

FECHA: 21 DE DICIEMBRE 2016

PERIODO: 15/12/2016 AL 21/12/2016

No. CONTRATO: 200/2016

No. ESTIMACION: 6 (SEIS)

CLAVE	CONCEPTO :	VOLUMEN TOTAL DE CONCEPTO	
EXT. 08	Suministro y colocacion de acero de refuerzo inclute : habiilitado, colocado de parrilla en el sitio, todos los materiales, desperdicios, alambre recocido para amarres, herramientas, equipo, mano de obra y todo lo necesraio para su correcta ejecucion P.U.O.T, en diametros mayores a 3/8"	25.40	kg

ZAPATA CORRIDA

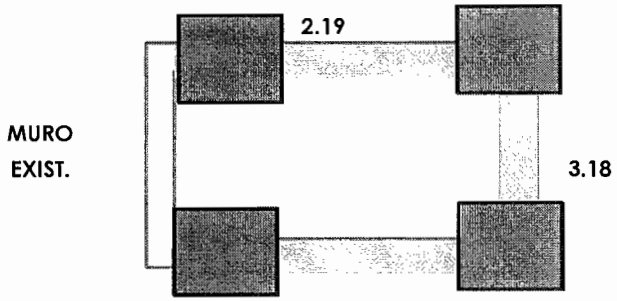

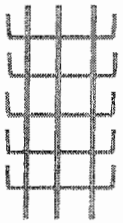

3.36

3 V LONG 1M

5 V TRANS 0,60

= 6m

6m(0,56kg/m)=3,36kg/m

	M LARGO	factor	peso kg
1	2.19	3.36	7.36
2	3.18	3.36	10.68
3	2.19	3.36	7.36

TOTAL 25.40 kg

RESIDENTE DE OBRA
ING. GLORIA MARTINEZ RODRIGUEZ

CONSTRUCTORA PROURVIKA S.A.DE C.V
ING. IVAN SILVA RUIZ

Este programa y/o proyecto de inversión es de carácter público, no es patrocinado ni promovido por partido político alguno, por partido político alguno, y sus recursos provienen de los impuestos que pagan todos los contribuyentes. Está prohibido el uso de este programa y/o proyecto de inversión con fines políticos, electorales, de lucro y otros distintos a los establecidos. Quien haga uso indebido de los recursos de este programa y/o proyecto de inversión, deberá ser denunciado y sancionado de acuerdo con la ley aplicable y ante la autoridad competente.

"ESTA OBRA FUE REALIZADA CON RECURSOS PUBLICOS FEDERALES"
"ESTE PROGRAMA ES PUBLICO, AJENO A CUALQUIER PARTIDO POLITICO,QUEDA PROHIBIDO EL USO PARTA FINES DISTINTOS A LOS ESTABLECIDOS EN EL PROGRAMA"

T E S T I G O F O T O G R A F I C O

PROURVIKA S.A DE C.V

M U N I C I P I O D E C H I H U A H U A

OBRA: CONSTRUCCION DE CUARTOS EN DISTINTOS PUNTOS DE LA CIUDAD, ZONA 1.

FECHA: 21/12/2016
PERIODO: 15/12/2016 AL 21/12/2016
No. CONTRATO: 200/2016
No. ESTIMACION: 6 (SEIS)

BENEFICIARIO: MARIA DEL REFUGIO SANCHEZ URBINA
DOMICILIO : C. CDP # 611 COL. 20 ANIVERSARIO

Testigo fotografico cuarto adosado

RESIDENTE DE OBRA
ING. GLORIA MARTINEZ RODRIGUEZ

CONSTRUCTORA PROURVIKA S.A.DE C.V
ING. IVAN SILVA RUIZ

Este programa y/o proyecto de inversión es de carácter público, no es patrocinado ni promovido por partido político alguno, por partido político alguno, y sus recursos provienen de los impuestos que pagan todos los contribuyentes. Está prohibido el uso de este programa y/o proyecto de inversión con fines políticos, electorales, de lucro y otros distintos a los establecidos. Quien haga uso indebido de los recursos de este programa y/o proyecto de inversión, deberá ser denunciado y sancionado de acuerdo con la ley aplicable y ante la autoridad competente.

"ESTA OBRA FUE REALIZADA CON RECURSOS PUBLICOS FEDERALES"
"ESTE PROGRAMA ES PUBLICO, AJENO A CUALQUIER PARTIDO POLITICO,QUEDA PROHIBIDO EL USO PARTA FINES DISTINTOS A LOS ESTABLECIDOS EN EL PROGRAMA"

G E N E R A D O R

PROURVIKA S.A DE C.V

M U N I C I P I O D E C H I H U A H U A

OBRA: CONSTRUCCION DE CUARTOS EN DISTINTOS PUNTOS DE LA CIUDAD, ZONA 1.

FECHA: 21 DE DICIEMBRE 2016

PERIODO: 15/12/2016 AL 21/12/2016

BENEFICIARIO: ESTHER PEÑA SOTO

No. CONTRATO: 200/2016

DOMICILIO: C. RIO RINH # 2427 COL. RIVERAS DE SACRAMENTO

No. ESTIMACION: 6 (SEIS)

CLAVE	CONCEPTO :	VOLUMEN TOTAL DE CONCEPTO	
EXT. 03	Excavacion a mano para desplante de estructuras, en material B, en seco incluye: afloje y extraccion de material con amacice o limpieza de plantillas o taludes, remocion, acarreo hasta 10 mts. Dentro de la misma y traspaleos verticales para su extraccion. Hasta dos metros de profundidad, incluye la compactacion del fondo de la excavaciòn al 90% de su PVSM.	2.54	m3

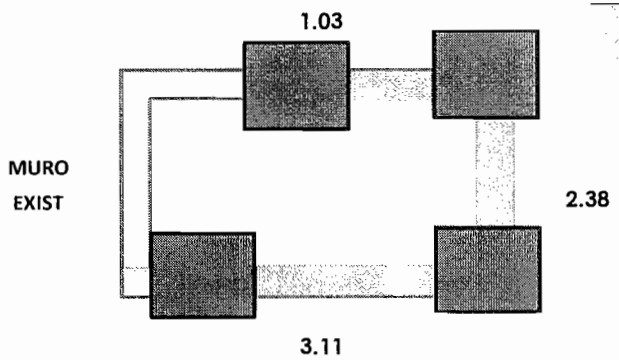

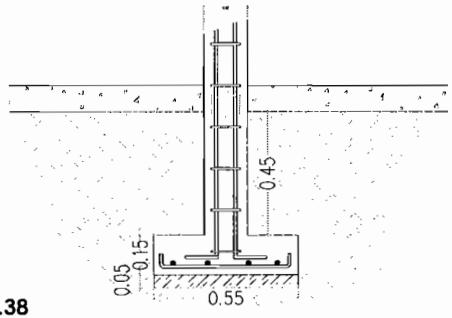

	M LARGO	M ANCHO	M ALTO	M3 VOL.
1	1.03	0.60	0.65	0.40
2	2.38	0.60	0.65	0.93
3	3.11	0.60	0.65	1.21

TOTAL 2.54 m3

RESIDENTE DE OBRA
ING. GLORIA MARTINEZ RODRIGUEZ

CONSTRUCTORA PROURVIKA S.A.DE C.V
ING. IVAN SILVA RUIZ

Este programa y/o proyecto de inversión es de carácter público, no es patrocinado ni promovido por partido político alguno, por partido político alguno, y sus recursos provienen de los impuestos que pagan todos los contribuyentes. Está prohibido el uso de este programa y/o proyecto de inversión con fines políticos, electorales, de lucro y otros distintos a los establecidos. Quien haga uso indebido de los recursos de este programa y/o proyecto de inversión, deberá ser denunciado y sancionado de acuerdo con la ley aplicable y ante la autoridad competente.

"ESTA OBRA FUE REALIZADA CON RECURSOS PUBLICOS FEDERALES"
"ESTE PROGRAMA ES PUBLICO, AJENO A CUALQUIER PARTIDO POLITICO,QUEDA PROHIBIDO EL USO PARTA FINES DISTINTOS A LOS ESTABLECIDOS EN EL PROGRAMA"

G E N E R A D O R

PROURVIKA S.A DE C.V

M U N I C I P I O D E C H I H U A H U A

OBRA: CONSTRUCCION DE CUARTOS EN DISTINTOS PUNTOS DE LA CIUDAD, ZONA 1.

BENEFICIARIO: ESTHER PEÑA SOTO

DOMICILIO: C. RIO RINH # 2427 COL. RIVERAS DE SACRAMENTO

FECHA: 21 DE DICIEMBRE 2016

PERIODO: 15/12/2016 AL 21/12/2016

No. CONTRATO: 200/2016

No. ESTIMACION: 6 (SEIS)

CLAVE	CONCEPTO :	VOLUMEN TOTAL DE CONCEPTO	
EXT. 04	Relleno en zanjas, compactado al 90 % prueba proctor, con material producto de la excavacion	1.31	m3

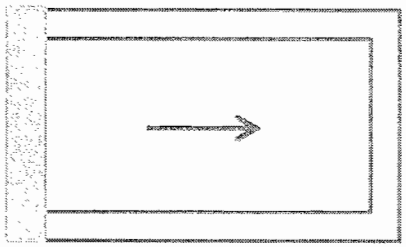

	AREA	ESPESOR	
vol excavacion			2.54
vol zapata			-0.52
vol plantilla			-0.17
vol rodapie	3.60	0.15	-0.54

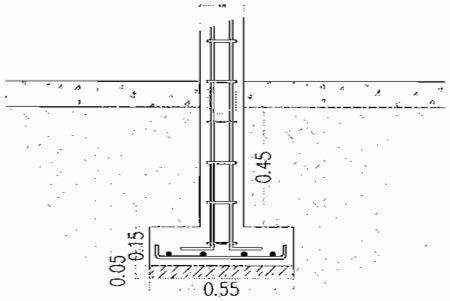

TOTAL **1.31 m3**

RESIDENTE DE OBRA
ING. GLORIA MARTINEZ RODRIGUEZ

CONSTRUCTORA PROURVIKA S.A.DE C.V
ING. IVAN SILVA RUIZ

Este programa y/o proyecto de inversión es de carácter público, no es patrocinado ni promovido por partido político alguno, por partido político alguno, y sus recursos provienen de los impuestos que pagan todos los contribuyentes. Está prohibido el uso de este programa y/o proyecto de inversión con fines políticos, electorales, de lucro y otros distintos a los establecidos. Quien haga uso indebido de los recursos de este programa y/o proyecto de inversión, deberá ser denunciado y sancionado de acuerdo con la ley aplicable y ante la autoridad competente.

"ESTA OBRA FUE REALIZADA CON RECURSOS PUBLICOS FEDERALES"
"ESTE PROGRAMA ES PUBLICO, AJENO A CUALQUIER PARTIDO POLITICO,QUEDA PROHIBIDO EL USO PARTA FINES DISTINTOS A LOS ESTABLECIDOS EN EL PROGRAMA"

G E N E R A D O R

PROURVIKA S.A DE C.V

M U N I C I P I O D E C H I H U A H U A

OBRA: CONSTRUCCION DE CUARTOS EN DISTINTOS PUNTOS DE LA CIUDAD, ZONA 1.

FECHA: 21 DE DICIEMBRE 2016

PERIODO: 15/12/2016 AL 21/12/2016

BENEFICIARIO: ESTHER PEÑA SOTO

No. CONTRATO: 200/2016

DOMICILIO: C. RIO RINH # 2427 COL. RIVERAS DE SACRAMENTO

No. ESTIMACION: 6 (SEIS)

CLAVE	CONCEPTO :	VOLUMEN TOTAL DE CONCEPTO	
EXT.05	Muros de tabique rojo recocido o block, hasta 6.00 metros de altura, junteado con mortero cemento-arena 1:5 incluye todos los materiales y mano de obra, rodapie de block de 15x20x40 cms relleno de concreto f'c=100kg/cm2	3.60	M2

MURO EXIST.

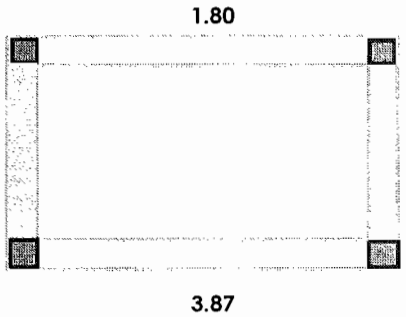

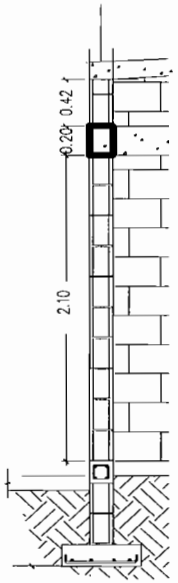

MURO	M LARGO	M ALTO	M2 REA MURO
1	1.80	0.42	0.76
2	2.88	0.42	1.21
3	3.87	0.42	1.63

TOTAL **3.60 M2**

RESIDENTE DE OBRA
ING. GLORIA MARTINEZ RODRIGUEZ

CONSTRUCTORA PROURVIKA S.A.DE C.V
ING. IVAN SILVA RUIZ

Este programa y/o proyecto de inversión es de carácter público, no es patrocinado ni promovido por partido político alguno, por partido político alguno, y sus recursos provienen de los impuestos que pagan todos los contribuyentes. Está prohibido el uso de este programa y/o proyecto de inversión con fines políticos, electorales, de lucro y otros distintos a los establecidos. Quien haga uso indebido de los recursos de este programa y/o proyecto de inversión, deberá ser denunciado y sancionado de acuerdo con la ley aplicable y ante la autoridad competente.

"ESTA OBRA FUE REALIZADA CON RECURSOS PUBLICOS FEDERALES"
"ESTE PROGRAMA ES PUBLICO, AJENO A CUALQUIER PARTIDO POLITICO,QUEDA PROHIBIDO EL USO PARTA FINES DISTINTOS A LOS ESTABLECIDOS EN EL PROGRAMA"

G E N E R A D O R

PROURVIKA S.A DE C.V

M U N I C I P I O D E C H I H U A H U A

OBRA: CONSTRUCCION DE CUARTOS EN DISTINTOS PUNTOS DE LA CIUDAD, ZONA 1.

FECHA: 21/12/2016

PERIODO: 15/12/2016 AL 21/12/2016

BENEFICIARIO: ESTHER PEÑA SOTO

No. CONTRATO: 200/2016

DOMICILIO: C. RIO RINH # 2427 COL. RIVERAS DE SACRAMENTO

No. ESTIMACION: 6 (SEIS)

CLAVE	CONCEPTO :	VOLUMEN TOTAL DE CONCEPTO	
EXT.06	Fabricado y colocado de concreto vibrado y curado incluyendo todos los materiales y manos de obra, desperdicios, herramienta, equipo, cimbra y descimbra, mano de obra y todo lo necesario para su correca ejecucion P.U.O.T de fc=100 kg/cm2	0.17	m3

PLANTILLA DE 5cm DE ESPESOR

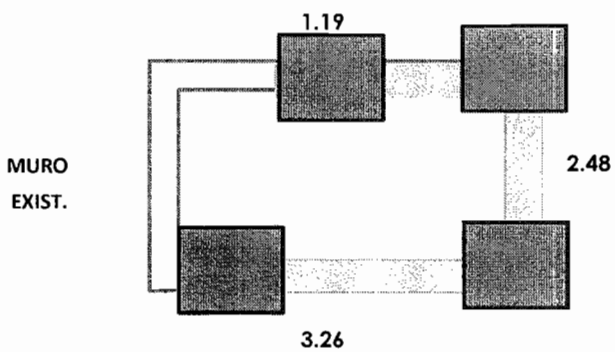

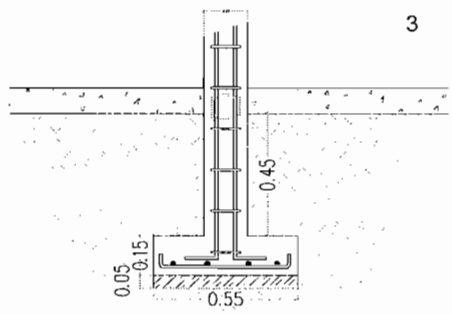

	M LARGO	M ANCHO	M ALTO	M3 VOL.
1	1.19	0.50	0.05	0.03
2	2.48	0.50	0.05	0.06
3	3.26	0.50	0.05	0.08

TOTAL 0.17 m3

RESIDENTE DE OBRA
ING. GLORIA MARTINEZ RODRIGUEZ

CONSTRUCTORA PROURVIKA S.A.DE C.V
ING. IVAN SILVA RUIZ

Este programa y/o proyecto de inversión es de carácter público, no es patrocinado ni promovido por partido político alguno, por partido político alguno, y sus recursos provienen de los impuestos que pagan todos los contribuyentes. Está prohibido el uso de este programa y/o proyecto de inversión con fines políticos, electorales, de lucro y otros distintos a los establecidos. Quien haga uso indebido de los recursos de este programa y/o proyecto de inversión, deberá ser denunciado y sancionado de acuerdo con la ley aplicable y ante la autoridad competente.

"ESTA OBRA FUE REALIZADA CON RECURSOS PUBLICOS FEDERALES"
"ESTE PROGRAMA ES PUBLICO, AJENO A CUALQUIER PARTIDO POLITICO,QUEDA PROHIBIDO EL USO PARTA FINES DISTINTOS A LOS ESTABLECIDOS EN EL PROGRAMA"

G E N E R A D O R

PROURVIKA S.A DE C.V

M U N I C I P I O D E C H I H U A H U A

OBRA: CONSTRUCCION DE CUARTOS EN DISTINTOS PUNTOS DE LA CIUDAD, ZONA 1.

BENEFICIARIO: ESTHER PEÑA SOTO

DOMICILIO: C. RIO RINH # 2427 COL. RIVERAS DE SACRAMENTO

FECHA: 21 DE DICIEMBRE 2016

PERIODO: 15/12/2016 AL 21/12/2016

No. CONTRATO: 200/2016

No. ESTIMACION: 6 (SEIS)

CLAVE	CONCEPTO :	VOLUMEN TOTAL DE CONCEPTO	
EXT. 07	Fabricado y colocado de concreto vibrado y curado incluyendo todos los materiales y manos de obra, desperdicios, herramienta, equipo, cimbra y descimbra, mano de obra y todo lo necesario para su correca ejecucion P.U.O.T de fc=200 kg/cm2	0.52	m3

ZAPATA CORRIDA

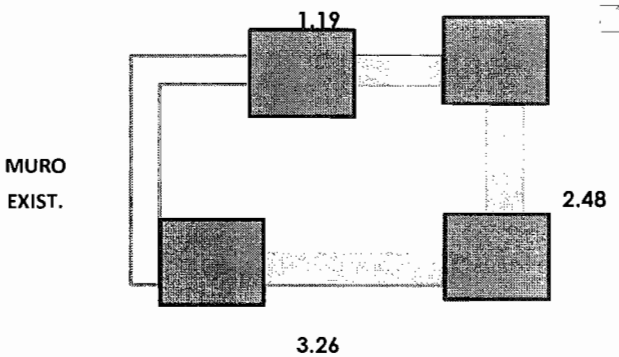

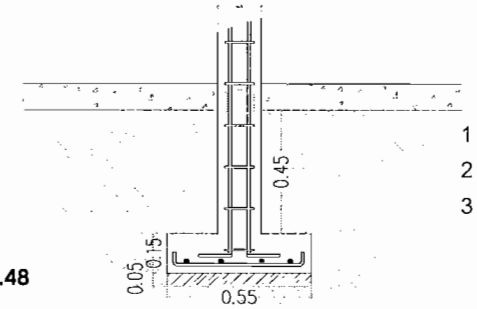

	M LARGO	M ANCHO	M ALTO	M3 VOL.
1	1.19	0.50	0.15	0.09
2	2.48	0.50	0.15	0.19
3	3.26	0.50	0.15	0.24

TOTAL 0.52 m3

RESIDENTE DE OBRA
ING. GLORIA MARTINEZ RODRIGUEZ

CONSTRUCTORA PROURVIKA S.A.DE C.V
ING. IVAN SILVA RUIZ

Este programa y/o proyecto de inversión es de carácter público, no es patrocinado ni promovido por partido político alguno, por partido político alguno, y sus recursos provienen de los impuestos que pagan todos los contribuyentes. Está prohibido el uso de este programa y/o proyecto de inversión con fines políticos, electorales, de lucro y otros distintos a los establecidos. Quien haga uso indebido de los recursos de este programa y/o proyecto de inversión, deberá ser denunciado y sancionado de acuerdo con la ley aplicable y ante la autoridad competente.

"ESTA OBRA FUE REALIZADA CON RECURSOS PUBLICOS FEDERALES"
"ESTE PROGRAMA ES PUBLICO, AJENO A CUALQUIER PARTIDO POLITICO,QUEDA PROHIBIDO EL USO PARTA FINES DISTINTOS A LOS ESTABLECIDOS EN EL PROGRAMA"

T E S T I G O F O T O G R A F I C O

PROURVIKA S.A DE C.V

M U N I C I P I O D E C H I H U A H U A

OBRA: **CONSTRUCCION DE CUARTOS EN DISTINTOS PUNTOS DE LA CIUDAD, ZONA 1.**

FECHA: 21/12/2016

PERIODO: 15/12/2016 AL 21/12/2016

BENEFICIARIO: ESTHER PEÑA SOTO

No. CONTRATO: **200/2016**

DOMICILIO : **C. RIO RINH # 2427 COL. RIVERAS DE SACRAMENTO**

No. ESTIMACION: **6 (SEIS)**

Testigo fotografico cuarto adosado

RESIDENTE DE OBRA
ING. GLORIA MARTINEZ RODRIGUEZ

CONSTRUCTORA PROURVIKA S.A.DE C.V
ING. IVAN SILVA RUIZ

Este programa y/o proyecto de inversión es de carácter público, no es patrocinado ni promovido por partido político alguno, por partido político alguno, y sus recursos provienen de los impuestos que pagan todos los contribuyentes. Está prohibido el uso de este programa y/o proyecto de inversión con fines políticos, electorales, de lucro y otros distintos a los establecidos. Quien haga uso indebido de los recursos de este programa y/o proyecto de inversión, deberá ser denunciado y sancionado de acuerdo con la ley aplicable y ante la autoridad competente.

"ESTA OBRA FUE REALIZADA CON RECURSOS PUBLICOS FEDERALES"
"ESTE PROGRAMA ES PUBLICO, AJENO A CUALQUIER PARTIDO POLITICO,QUEDA PROHIBIDO EL USO PARTA FINES DISTINTOS A LOS ESTABLECIDOS EN EL PROGRAMA"

G E N E R A D O R

PROURVIKA S.A DE C.V

M U N I C I P I O D E C H I H U A H U A

OBRA: CONSTRUCCION DE CUARTOS EN DISTINTOS PUNTOS DE LA CIUDAD, ZONA 1.

FECHA: 21 DE DICIEMBRE 2016

PERIODO: 15/12/2016 AL 21/12/2016

BENEFICIARIO: CLAUDIA NATIVIDAD RODRIGUEZ ACEVEZ

No. CONTRATO: 200/2016

DOMICILIO: C. RIO ODRA # 1625 COL. RIVERAS DE SACRAMENTO

No. ESTIMACION: 6 (SEIS)

CLAVE	CONCEPTO :	VOLUMEN TOTAL DE CONCEPTO	
EXT. 03	Excavacion a mano para desplante de estructuras, en material B, en seco incluye: afloje y extraccion de material con amacice o limpieza de plantillas o taludes, remocion, acarreo hasta 10 mts. Dentro de la misma y traspaleos verticales para su extraccion. Hasta dos metros de profundidad, incluye la compactacion del fondo de la excavaciòn al 90% de su PVSM.	2.64	m3

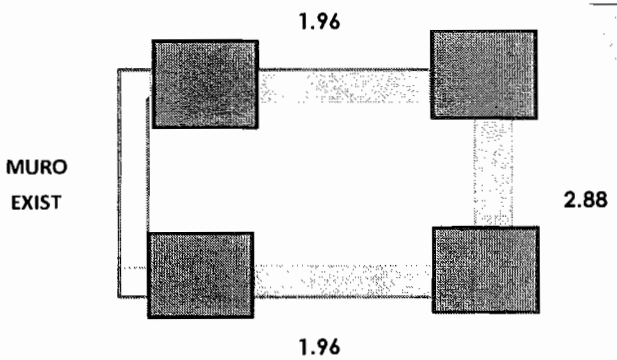

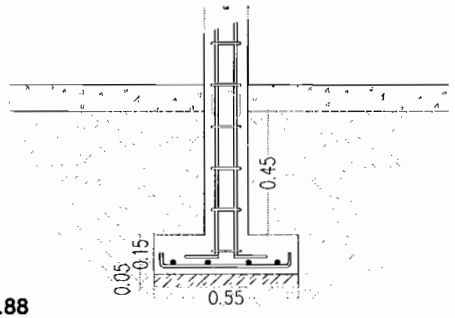

	M LARGO	M ANCHO	M ALTO	M3 VOL.
1	1.96	0.60	0.65	0.76
2	2.88	0.60	0.65	1.12
3	1.96	0.60	0.65	0.76

TOTAL 2.64 m3

RESIDENTE DE OBRA
ING. GLORIA MARTINEZ RODRIGUEZ

CONSTRUCTORA PROURVIKA S.A.DE C.V
ING. IVAN SILVA RUIZ

Este programa y/o proyecto de inversión es de carácter público, no es patrocinado ni promovido por partido político alguno, por partido político alguno, y sus recursos provienen de los impuestos que pagan todos los contribuyentes. Está prohibido el uso de este programa y/o proyecto de inversión con fines políticos, electorales, de lucro y otros distintos a los establecidos. Quien haga uso indebido de los recursos de este programa y/o proyecto de inversión, deberá ser denunciado y sancionado de acuerdo con la ley aplicable y ante la autoridad competente.

"ESTA OBRA FUE REALIZADA CON RECURSOS PUBLICOS FEDERALES"
"ESTE PROGRAMA ES PUBLICO, AJENO A CUALQUIER PARTIDO POLITICO,QUEDA PROHIBIDO EL USO PARTA FINES DISTINTOS A LOS ESTABLECIDOS EN EL PROGRAMA"

G E N E R A D O R

PROURVIKA S.A DE C.V

M U N I C I P I O D E C H I H U A H U A

OBRA: CONSTRUCCION DE CUARTOS EN DISTINTOS PUNTOS DE LA CIUDAD, ZONA 1.

FECHA: 21 DE DICIEMBRE 2016

PERIODO: 15/12/2016 AL 21/12/2016

BENEFICIARIO: CLAUDIA NATIVIDAD RODRIGUEZ ACEVEZ

No. CONTRATO: 200/2016

DOMICILIO: C. RIO ODRA # 1625 COL. RIVERAS DE SACRAMENTO

No. ESTIMACION: 6 (SEIS)

CLAVE	CONCEPTO :	VOLUMEN TOTAL DE CONCEPTO	
EXT. 04	Relleno en zanjas, compactado al 90 % prueba proctor, con material producto de la excavacion	1.34	m3

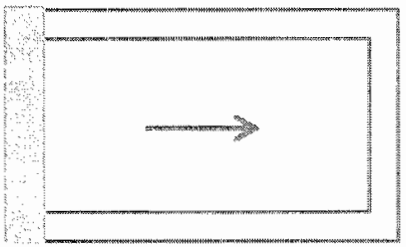

	AREA	ESPESOR	
vol excavacion			2.64
vol zapata			-0.55
vol plantilla			-0.18
vol rodapie	3.81	0.15	-0.57

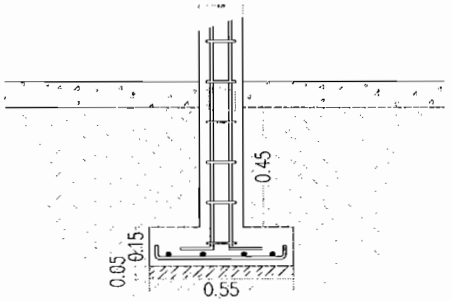

TOTAL **1.34 m3**

RESIDENTE DE OBRA
ING. GLORIA MARTINEZ RODRIGUEZ

CONSTRUCTORA PROURVIKA S.A.DE C.V
ING. IVAN SILVA RUIZ

Este programa y/o proyecto de inversión es de carácter público, no es patrocinado ni promovido por partido político alguno, por partido político alguno, y sus recursos provienen de los impuestos que pagan todos los contribuyentes. Está prohibido el uso de este programa y/o proyecto de inversión con fines políticos, electorales, de lucro y otros distintos a los establecidos. Quien haga uso indebido de los recursos de este programa y/o proyecto de inversión, deberá ser denunciado y sancionado de acuerdo con la ley aplicable y ante la autoridad competente.

"ESTA OBRA FUE REALIZADA CON RECURSOS PUBLICOS FEDERALES"
"ESTE PROGRAMA ES PUBLICO, AJENO A CUALQUIER PARTIDO POLITICO,QUEDA PROHIBIDO EL USO PARTA FINES DISTINTOS A LOS ESTABLECIDOS EN EL PROGRAMA"

G E N E R A D O R

PROURVIKA S.A DE C.V

M U N I C I P I O D E C H I H U A H U A

OBRA: CONSTRUCCION DE CUARTOS EN DISTINTOS PUNTOS DE LA CIUDAD, ZONA 1.

FECHA: 21 DE DICIEMBRE 2016

PERIODO: 15/12/2016 AL 21/12/2016

BENEFICIARIO: CLAUDIA NATIVIDAD RODRIGUEZ ACEVEZ

No. CONTRATO: 200/2016

DOMICILIO: C. RIO ODRA # 1625 COL. RIVERAS DE SACRAMENTO

No. ESTIMACION: 6 (SEIS)

CLAVE	CONCEPTO :	VOLUMEN TOTAL DE CONCEPTO	
EXT.05	Muros de tabique rojo recocido o block, hasta 6.00 metros de altura, junteado con mortero cemento-arena 1:5 incluye todos los materiales y mano de obra, rodapie de block de 15x20x40 cms relleno de concreto f'c=100kg/cm2	3.81	M2

MURO EXIST.

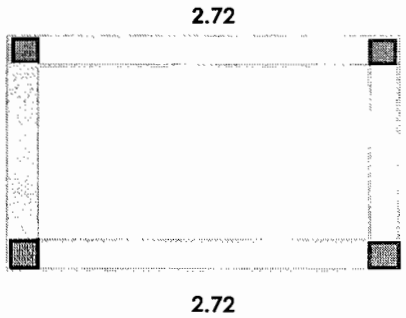

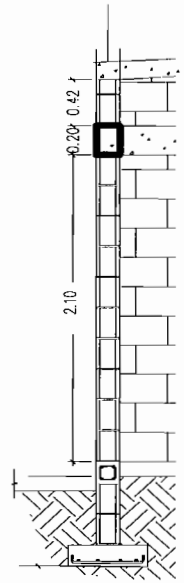

MURO	M LARGO	M ALTO	M2 REA MURO
1	2.72	0.42	1.14
2	3.64	0.42	1.53
3	2.72	0.42	1.14

TOTAL **3.81 M2**

RESIDENTE DE OBRA
ING. GLORIA MARTINEZ RODRIGUEZ

CONSTRUCTORA PROURVIKA S.A.DE C.V
ING. IVAN SILVA RUIZ

Este programa y/o proyecto de inversión es de carácter público, no es patrocinado ni promovido por partido político alguno, por partido político alguno, y sus recursos provienen de los impuestos que pagan todos los contribuyentes. Está prohibido el uso de este programa y/o proyecto de inversión con fines políticos, electorales, de lucro y otros distintos a los establecidos. Quien haga uso indebido de los recursos de este programa y/o proyecto de inversión, deberá ser denunciado y sancionado de acuerdo con la ley aplicable y ante la autoridad competente.

"ESTA OBRA FUE REALIZADA CON RECURSOS PUBLICOS FEDERALES"
"ESTE PROGRAMA ES PUBLICO, AJENO A CUALQUIER PARTIDO POLITICO,QUEDA PROHIBIDO EL USO PARTA FINES DISTINTOS A LOS ESTABLECIDOS EN EL PROGRAMA"

G E N E R A D O R

PROURVIKA S.A DE C.V

M U N I C I P I O D E C H I H U A H U A

OBRA: CONSTRUCCION DE CUARTOS EN DISTINTOS PUNTOS DE LA CIUDAD, ZONA 1.

BENEFICIARIO: CLAUDIA NATIVIDAD RODRIGUEZ ACEVEZ

DOMICILIO: C. RIO ODRA # 1625 COL. RIVERAS DE SACRAMENTO

FECHA: 21/12/2016

PERIODO: 15/12/2016 AL 21/12/2016

No. CONTRATO: 200/2016

No. ESTIMACION: 6 (SEIS)

CLAVE	CONCEPTO :	VOLUMEN TOTAL DE CONCEPTO	
EXT.06	Fabricado y colocado de concreto vibrado y curado incluyendo todos los materiales y manos de obra, desperdicios, herramienta, equipo, cimbra y descimbra, mano de obra y todo lo necesario para su correca ejecucion P.U.O.T de fc=100 kg/cm2	0.18	m3

PLANTILLA DE 5cm DE ESPESOR

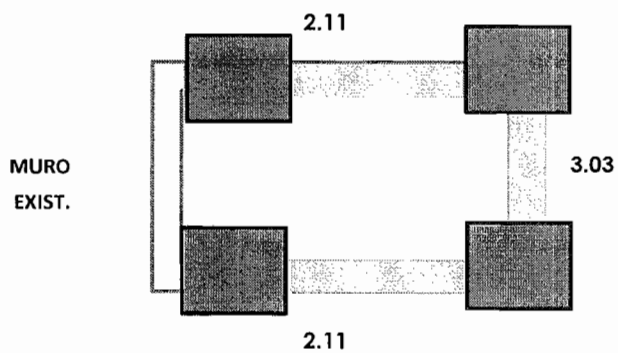

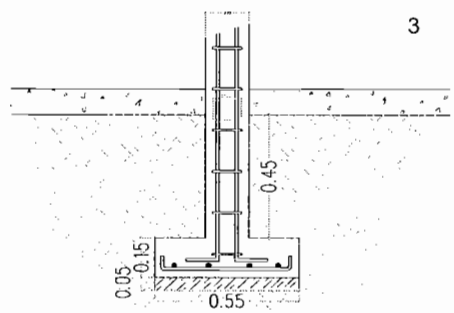

	M LARGO	M ANCHO	M ALTO	M3 VOL.
1	2.11	0.50	0.05	0.05
2	3.03	0.50	0.05	0.08
3	2.11	0.50	0.05	0.05

TOTAL 0.18 m3

RESIDENTE DE OBRA
ING. GLORIA MARTINEZ RODRIGUEZ

CONSTRUCTORA PROURVIKA S.A.DE C.V
ING. IVAN SILVA RUIZ

Este programa y/o proyecto de inversión es de carácter público, no es patrocinado ni promovido por partido político alguno, por partido político alguno, y sus recursos provienen de los impuestos que pagan todos los contribuyentes. Está prohibido el uso de este programa y/o proyecto de inversión con fines políticos, electorales, de lucro y otros distintos a los establecidos. Quien haga uso indebido de los recursos de este programa y/o proyecto de inversión, deberá ser denunciado y sancionado de acuerdo con la ley aplicable y ante la autoridad competente.

"ESTA OBRA FUE REALIZADA CON RECURSOS PUBLICOS FEDERALES"
"ESTE PROGRAMA ES PUBLICO, AJENO A CUALQUIER PARTIDO POLITICO,QUEDA PROHIBIDO EL USO PARTA FINES DISTINTOS A LOS ESTABLECIDOS EN EL PROGRAMA"

G E N E R A D O R

PROURVIKA S.A DE C.V

M U N I C I P I O D E C H I H U A H U A

OBRA: CONSTRUCCION DE CUARTOS EN DISTINTOS PUNTOS DE LA CIUDAD, ZONA 1.

FECHA: 21 DE DICIEMBRE 2016

PERIODO: 15/12/2016 AL 21/12/2016

BENEFICIARIO: CLAUDIA NATIVIDAD RODRIGUEZ ACEVEZ

No. CONTRATO: 200/2016

DOMICILIO: C. RIO ODRA # 1625 COL. RIVERAS DE SACRAMENTO

No. ESTIMACION: 6 (SEIS)

CLAVE	CONCEPTO :	VOLUMEN TOTAL DE CONCEPTO	
EXT. 07	Fabricado y colocado de concreto vibrado y curado incluyendo todos los materiales y manos de obra, desperdicios, herramienta, equipo, cimbra y descimbra, mano de obra y todo lo necesario para su correca ejecucion P.U.O.T de fc=200 kg/cm2	0.55	m3

ZAPATA CORRIDA

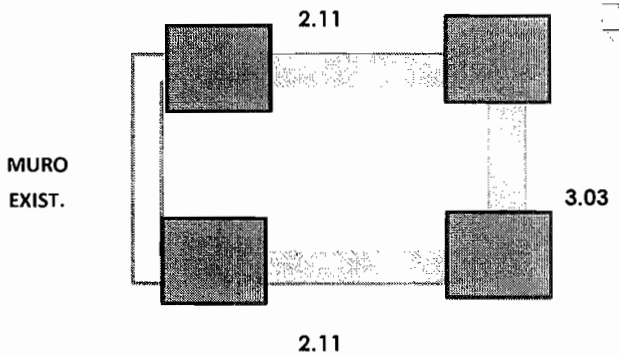

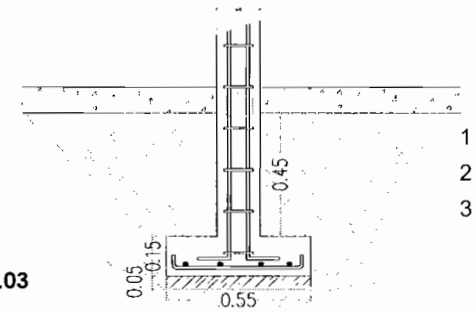

	M LARGO	M ANCHO	M ALTO	M3 VOL.
1	2.11	0.50	0.15	0.16
2	3.03	0.50	0.15	0.23
3	2.11	0.50	0.15	0.16

TOTAL 0.55 m3

RESIDENTE DE OBRA
ING. GLORIA MARTINEZ RODRIGUEZ

CONSTRUCTORA PROURVIKA S.A.DE C.V
ING. IVAN SILVA RUIZ

Este programa y/o proyecto de inversión es de carácter público, no es patrocinado ni promovido por partido político alguno, por partido político alguno, y sus recursos provienen de los impuestos que pagan todos los contribuyentes. Está prohibido el uso de este programa y/o proyecto de inversión con fines políticos, electorales, de lucro y otros distintos a los establecidos. Quien haga uso indebido de los recursos de este programa y/o proyecto de inversión, deberá ser denunciado y sancionado de acuerdo con la ley aplicable y ante la autoridad competente.

"ESTA OBRA FUE REALIZADA CON RECURSOS PUBLICOS FEDERALES"
"ESTE PROGRAMA ES PUBLICO, AJENO A CUALQUIER PARTIDO POLITICO,QUEDA PROHIBIDO EL USO PARTA FINES DISTINTOS A LOS ESTABLECIDOS EN EL PROGRAMA"

G E N E R A D O R

PROURVIKA S.A DE C.V

M U N I C I P I O D E C H I H U A H U A

OBRA: CONSTRUCCION DE CUARTOS EN DISTINTOS PUNTOS DE LA CIUDAD, ZONA 1.

BENEFICIARIO: CLAUDIA NATIVIDAD RODRIGUEZ ACEVEZ

DOMICILIO: C. RIO ODRA # 1625 COL. RIVERAS DE SACRAMENTO

FECHA: 21 DE DICIEMBRE 2016

PERIODO: 15/12/2016 AL 21/12/2016

No. CONTRATO: 200/2016

No. ESTIMACION: 6 (SEIS)

CLAVE	CONCEPTO :	VOLUMEN TOTAL DE CONCEPTO	
EXT. 08	Suministro y colocacion de acero de refuerzo inclute : habiilitado, colocado de parrilla en el sitio, todos los materiales, desperdicios, alambre recocido para amarres, herramientas, equipo, mano de obra y todo lo necesraio para su correcta ejecucion P.U.O.T, en diametros mayores a 3/8"	24.36	kg

ZAPATA CORRIDA

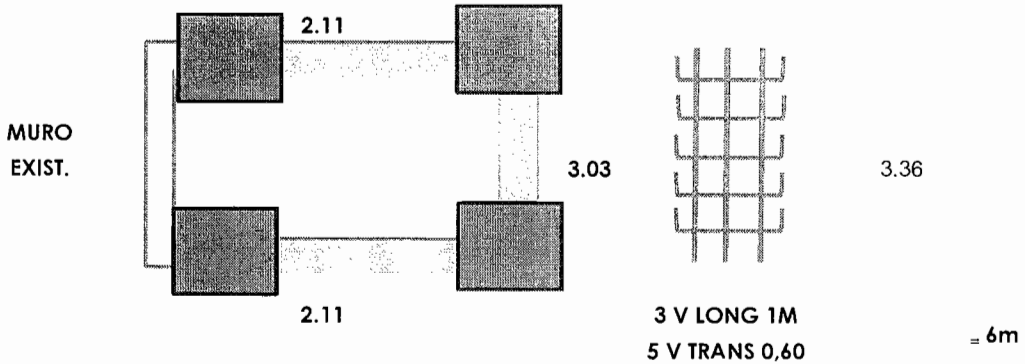

	M LARGO	factor	peso kg
1	2.11	3.36	7.09
2	3.03	3.36	10.18
3	2.11	3.36	7.09

TOTAL 24.36 kg

6m(0,56kg/m)=3,36kg/m

RESIDENTE DE OBRA
ING. GLORIA MARTINEZ RODRIGUEZ

CONSTRUCTORA PROURVIKA S.A.DE C.V
ING. IVAN SILVA RUIZ

Este programa y/o proyecto de inversión es de carácter público, no es patrocinado ni promovido por partido político alguno, por partido político alguno, y sus recursos provienen de los impuestos que pagan todos los contribuyentes. Está prohibido el uso de este programa y/o proyecto de inversión con fines políticos, electorales, de lucro y otros distintos a los establecidos. Quien haga uso indebido de los recursos de este programa y/o proyecto de inversión, deberá ser denunciado y sancionado de acuerdo con la ley aplicable y ante la autoridad competente.

"ESTA OBRA FUE REALIZADA CON RECURSOS PUBLICOS FEDERALES"
"ESTE PROGRAMA ES PUBLICO, AJENO A CUALQUIER PARTIDO POLITICO,QUEDA PROHIBIDO EL USO PARTA FINES DISTINTOS A LOS ESTABLECIDOS EN EL PROGRAMA"

T E S T I G O F O T O G R A F I C O

PROURVIKA S.A DE C.V

M U N I C I P I O D E C H I H U A H U A

OBRA: CONSTRUCCION DE CUARTOS EN DISTINTOS PUNTOS DE LA CIUDAD, ZONA 1.

FECHA: 21/12/2016
PERIODO: 15/12/2016 AL 21/12/2016
No. CONTRATO: 200/2016
No. ESTIMACION: 6 (SEIS)

BENEFICIARIO: CLAUDIA NATIVIDAD RODRIGUEZ ACEVEZ
DOMICILIO : C. RIO ODRA # 1625 COL. RIVERAS DE SACRAMENTO

Testigo fotografico cuarto adosado

RESIDENTE DE OBRA
ING. GLORIA MARTINEZ RODRIGUEZ

CONSTRUCTORA PROURVIKA S.A.DE C.V
ING. IVAN SILVA RUIZ

Este programa y/o proyecto de inversión es de carácter público, no es patrocinado ni promovido por partido político alguno, por partido político alguno, y sus recursos provienen de los impuestos que pagan todos los contribuyentes. Está prohibido el uso de este programa y/o proyecto de inversión con fines políticos, electorales, de lucro y otros distintos a los establecidos. Quien haga uso indebido de los recursos de este programa y/o proyecto de inversión, deberá ser denunciado y sancionado de acuerdo con la ley aplicable y ante la autoridad competente.

"ESTA OBRA FUE REALIZADA CON RECURSOS PUBLICOS FEDERALES"
"ESTE PROGRAMA ES PUBLICO, AJENO A CUALQUIER PARTIDO POLITICO,QUEDA PROHIBIDO EL USO PARTA FINES DISTINTOS A LOS ESTABLECIDOS EN EL PROGRAMA"

GENERADOR

PROURVIKA S.A DE C.V

M U N I C I P I O D E C H I H U A H U A

OBRA: CONSTRUCCION DE CUARTOS EN DISTINTOS PUNTOS DE LA CIUDAD, ZONA 1.

BENEFICIARIO: NORMA VENEGAS MUÑOZ

DOMICILIO : C.RIO AMARILLO # 1609 COL. RIVERAS DE SACRAMENTO

FECHA: 21 DE DICIEMBRE 2016

PERIODO: 15/12/2016 AL 21/12/2016

No. CONTRATO: 200/2016

No. ESTIMACION: 6 (SEIS)

CLAVE	CONCEPTO :	VOLUMEN TOTAL DE CONCEPTO	
EXT. 03	Excavacion a mano para desplante de estructuras, en material B, en seco incluye: afloje y extraccion de material con amacice o limpieza de plantillas o taludes, remocion, acarreo hasta 10 mts. Dentro de la misma y traspaleos verticales para su extraccion. Hasta dos metros de profundidad, incluye la compactacion del fondo de la excavaciòn al 90% de su PVSM.	2.11	m3

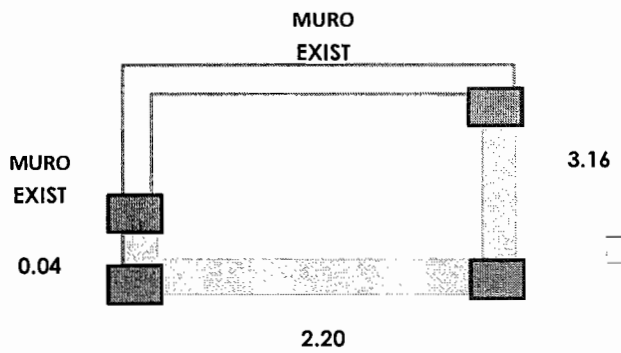

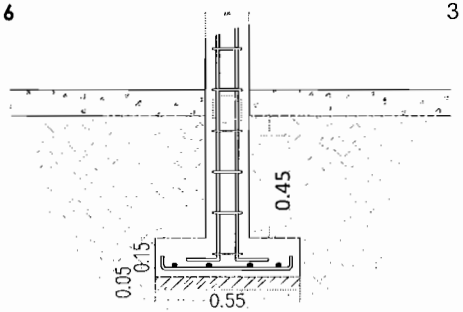

	M LARGO	M ANCHO	M ALTO	M3 VOL.
1	3.16	0.60	0.65	1.23
2	2.20	0.60	0.65	0.86
3	0.04	0.60	0.65	0.02

TOTAL 2.11 m3

RESIDENTE DE OBRA
ING. GLORIA MARTINEZ RODRIGUEZ

CONSTRUCTORA PROURVIKA S.A.DE C.V
ING. IVAN SILVA RUIZ

Este programa y/o proyecto de inversión es de carácter público, no es patrocinado ni promovido por partido político alguno, por partido político alguno, y sus recursos provienen de los impuestos que pagan todos los contribuyentes. Está prohibido el uso de este programa y/o proyecto de inversión con fines políticos, electorales, de lucro y otros distintos a los establecidos. Quien haga uso indebido de los recursos de este programa y/o proyecto de inversión, deberá ser denunciado y sancionado de acuerdo con la ley aplicable y ante la autoridad competente.

"ESTA OBRA FUE REALIZADA CON RECURSOS PUBLICOS FEDERALES"
"ESTE PROGRAMA ES PUBLICO, AJENO A CUALQUIER PARTIDO POLITICO,QUEDA PROHIBIDO EL USO PARTA FINES DISTINTOS A LOS ESTABLECIDOS EN EL PROGRAMA"

G E N E R A D O R

PROURVIKA S.A DE C.V

M U N I C I P I O D E C H I H U A H U A

OBRA: CONSTRUCCION DE CUARTOS EN DISTINTOS PUNTOS DE LA CIUDAD, ZONA 1.

FECHA: 21 DE DICIEMBRE 2016

PERIODO: 15/12/2016 AL 21/12/2016

BENEFICIARIO: NORMA VENEGAS MUÑOZ

No. CONTRATO: 200/2016

DOMICILIO: C.RIO AMARILLO # 1609 COL. RIVERAS DE SACRAMENTO

No. ESTIMACION: 6 (SEIS)

CLAVE	CONCEPTO :	VOLUMEN TOTAL DE CONCEPTO	
EXT. 04	Relleno en zanjas, compactado al 90 % prueba proctor, con material producto de la excavacion	1.07	m3

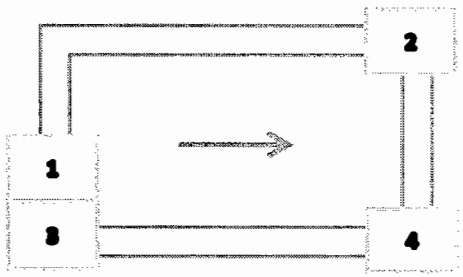

	AREA	ESPESOR	
vol excavacion			2.11
vol zapata			-0.42
vol plantilla			-0.14
vol rodapie	3.18	0.15	-0.48

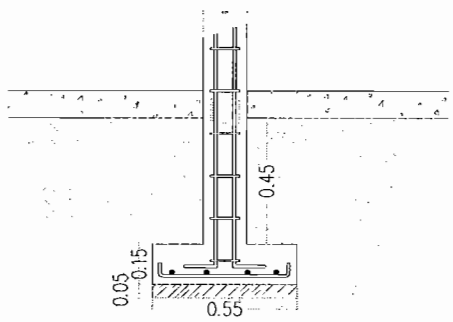

TOTAL **1.07 m3**

RESIDENTE DE OBRA
ING. GLORIA MARTINEZ RODRIGUEZ

CONSTRUCTORA PROURVIKA S.A.DE C.V
ING. IVAN SILVA RUIZ

Este programa y/o proyecto de inversión es de carácter público, no es patrocinado ni promovido por partido político alguno, por partido político alguno, y sus recursos provienen de los impuestos que pagan todos los contribuyentes. Está prohibido el uso de este programa y/o proyecto de inversión con fines políticos, electorales, de lucro y otros distintos a los establecidos. Quien haga uso indebido de los recursos de este programa y/o proyecto de inversión, deberá ser denunciado y sancionado de acuerdo con la ley aplicable y ante la autoridad competente.

"ESTA OBRA FUE REALIZADA CON RECURSOS PUBLICOS FEDERALES"
"ESTE PROGRAMA ES PUBLICO, AJENO A CUALQUIER PARTIDO POLITICO,QUEDA PROHIBIDO EL USO PARTA FINES DISTINTOS A LOS ESTABLECIDOS EN EL PROGRAMA"

G E N E R A D O R

PROURVIKA S.A DE C.V

M U N I C I P I O D E C H I H U A H U A

OBRA: CONSTRUCCION DE CUARTOS EN DISTINTOS PUNTOS DE LA CIUDAD, ZONA 1.

FECHA: 21 DE DICIEMBRE 2016
PERIODO: 15/12/2016 AL 21/12/2016
No. CONTRATO: 200/2016
No. ESTIMACION: 6 (SEIS)

BENEFICIARIO: NORMA VENEGAS MUÑOZ
DOMICILIO: C.RIO AMARILLO # 1609 COL. RIVERAS DE SACRAMENTO

CLAVE	CONCEPTO :	VOLUMEN TOTAL DE CONCEPTO	
EXT.05	Muros de tabique rojo recocido o block, hasta 6.00 metros de altura, junteado con mortero cemento-arena 1:5 incluye todos los materiales y mano de obra, rodapie de block de 15x20x40 cms relleno de concreto f'c=100kg/cm2	3.18	m2

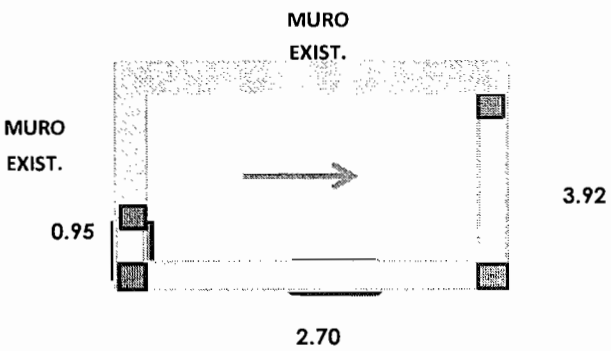

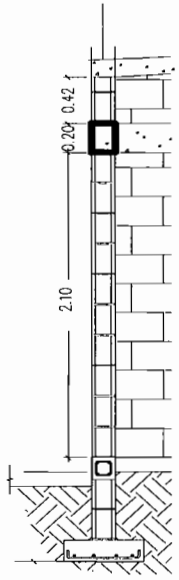

MURO	M LARGO	M ALTO	M2 ÁREA MURO
1	0.95	0.42	0.40
2	3.92	0.42	1.65
3	2.70	0.42	1.13

TOTAL 3.18 m2

RESIDENTE DE OBRA
ING. GLORIA MARTINEZ RODRIGUEZ

CONSTRUCTORA PROURVIKA S.A.DE C.V
ING. IVAN SILVA RUIZ

Este programa y/o proyecto de inversión es de carácter público, no es patrocinado ni promovido por partido político alguno, por partido político alguno, y sus recursos provienen de los impuestos que pagan todos los contribuyentes. Está prohibido el uso de este programa y/o proyecto de inversión con fines políticos, electorales, de lucro y otros distintos a los establecidos. Quien haga uso indebido de los recursos de este programa y/o proyecto de inversión, deberá ser denunciado y sancionado de acuerdo con la ley aplicable y ante la autoridad competente.

"ESTA OBRA FUE REALIZADA CON RECURSOS PUBLICOS FEDERALES"
"ESTE PROGRAMA ES PUBLICO, AJENO A CUALQUIER PARTIDO POLITICO,QUEDA PROHIBIDO EL USO PARTA FINES DISTINTOS A LOS ESTABLECIDOS EN EL PROGRAMA"

G E N E R A D O R

PROURVIKA S.A DE C.V

M U N I C I P I O D E C H I H U A H U A

OBRA: CONSTRUCCION DE CUARTOS EN DISTINTOS PUNTOS DE LA CIUDAD, ZONA 1.

FECHA: 21 DE DICIEMBRE 2016

PERIODO: 15/12/2016 AL 21/12/2016

BENEFICIARIO: NORMA VENEGAS MUÑOZ

No. CONTRATO: 200/2016

DOMICILIO: C.RIO AMARILLO # 1609 COL. RIVERAS DE SACRAMENTO

No. ESTIMACION: 6 (SEIS)

CLAVE	CONCEPTO :	VOLUMEN TOTAL DE CONCEPTO	
EXT.06	Fabricado y colocado de concreto vibrado y curado incluyendo todos los materiales y manos de obra, desperdicios, herramienta, equipo, cimbra y descimbra, mano de obra y todo lo necesario para su correca ejecucion P.U.O.T de fc=100 kg/cm2	0.14	m3

PLANTILLA DE 5cm DE ESPESOR

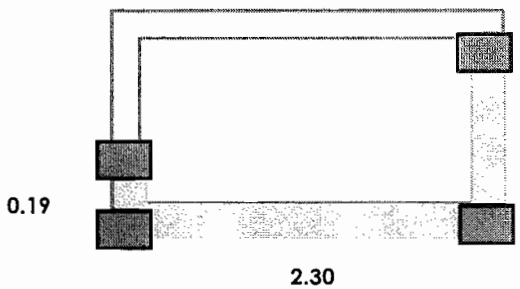

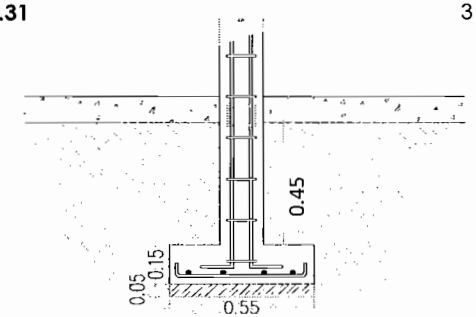

	M LARGO	M ANCHO	M ALTO	M3 VOL.
1	3.31	0.50	0.05	0.08
2	2.30	0.50	0.05	0.06
3	0.19	0.50	0.05	0.00

TOTAL 0.14 m3

RESIDENTE DE OBRA
ING. GLORIA MARTINEZ RODRIGUEZ

CONSTRUCTORA PROURVIKA S.A.DE C.V
ING. IVAN SILVA RUIZ

Este programa y/o proyecto de inversión es de carácter público, no es patrocinado ni promovido por partido político alguno, por partido político alguno, y sus recursos provienen de los impuestos que pagan todos los contribuyentes. Está prohibido el uso de este programa y/o proyecto de inversión con fines políticos, electorales, de lucro y otros distintos a los establecidos. Quien haga uso indebido de los recursos de este programa y/o proyecto de inversión, deberá ser denunciado y sancionado de acuerdo con la ley aplicable y ante la autoridad competente.

"ESTA OBRA FUE REALIZADA CON RECURSOS PUBLICOS FEDERALES"
"ESTE PROGRAMA ES PUBLICO, AJENO A CUALQUIER PARTIDO POLITICO,QUEDA PROHIBIDO EL USO PARTA FINES DISTINTOS A LOS ESTABLECIDOS EN EL PROGRAMA"

G E N E R A D O R

PROURVIKA S.A DE C.V

M U N I C I P I O D E C H I H U A H U A

OBRA: CONSTRUCCION DE CUARTOS EN DISTINTOS PUNTOS DE LA CIUDAD, ZONA 1.

FECHA: 21 DE DICIEMBRE 2016
PERIODO: 15/12/2016 AL 21/12/2016

BENEFICIARIO: NORMA VENEGAS MUÑOZ
DOMICILIO: C.RIO AMARILLO # 1609 COL. RIVERAS DE SACRAMENTO

No. CONTRATO: 200/2016
No. ESTIMACION: 6 (SEIS)

CLAVE	CONCEPTO :	VOLUMEN TOTAL DE CONCEPTO	
EXT. 07	Fabricado y colocado de concreto vibrado y curado incluyendo todos los materiales y manos de obra, desperdicios, herramienta, equipo, cimbra y descimbra, mano de obra y todo lo necesario para su correca ejecucion P.U.O.T de fc=200 kg/cm2	0.42	m3

ZAPATA CORRIDA

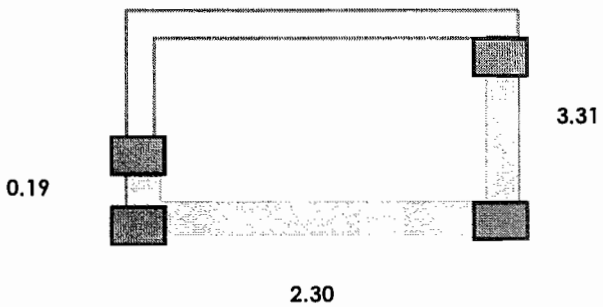

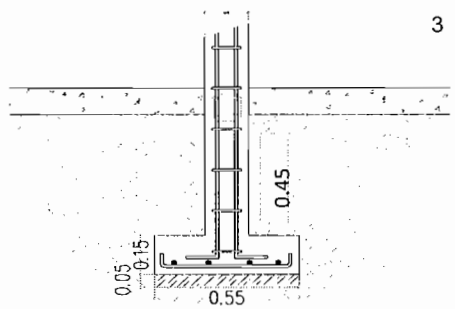

	M LARGO	M ANCHO	M ALTO	M3 VOL.
1	3.31	0.50	0.15	0.25
2	2.30	0.50	0.15	0.17
3	0.00	0.50	0.15	0.00

TOTAL 0.42 m3

RESIDENTE DE OBRA
ING. GLORIA MARTINEZ RODRIGUEZ

CONSTRUCTORA PROURVIKA S.A.DE C.V
ING. IVAN SILVA RUIZ

Este programa y/o proyecto de inversión es de carácter público, no es patrocinado ni promovido por partido político alguno, por partido político alguno, y sus recursos provienen de los impuestos que pagan todos los contribuyentes. Está prohibido el uso de este programa y/o proyecto de inversión con fines políticos, electorales, de lucro y otros distintos a los establecidos. Quien haga uso indebido de los recursos de este programa y/o proyecto de inversión, deberá ser denunciado y sancionado de acuerdo con la ley aplicable y ante la autoridad competente.

"ESTA OBRA FUE REALIZADA CON RECURSOS PUBLICOS FEDERALES"
"ESTE PROGRAMA ES PUBLICO, AJENO A CUALQUIER PARTIDO POLITICO,QUEDA PROHIBIDO EL USO PARTA FINES DISTINTOS A LOS ESTABLECIDOS EN EL PROGRAMA"

T E S T I G O F O T O G R A F I C O

PROURVIKA S.A DE C.V

M U N I C I P I O D E C H I H U A H U A

OBRA: **CONSTRUCCION DE CUARTOS EN DISTINTOS PUNTOS DE LA CIUDAD, ZONA 1.**

BENEFICIARIO: NORMA VENEGAS MUÑOZ

DOMICILIO : **C.RIO AMARILLO # 1609 COL. RIVERAS DE SACRAMENTO**

FECHA: 21 DE DICIEMBRE 2016

PERIODO: 15/12/2016 AL 21/12/2016

No. CONTRATO: **200/2016**

No. ESTIMACION: **6 (SEIS)**

Testigo fotografico cuarto adosado

RESIDENTE DE OBRA
ING. GLORIA MARTINEZ RODRIGUEZ

CONSTRUCTORA PROURVIKA S.A.DE C.V
ING. IVAN SILVA RUIZ

Este programa y/o proyecto de inversión es de carácter público, no es patrocinado ni promovido por partido político alguno, por partido político alguno, y sus recursos provienen de los impuestos que pagan todos los contribuyentes. Está prohibido el uso de este programa y/o proyecto de inversión con fines políticos, electorales, de lucro y otros distintos a los establecidos. Quien haga uso indebido de los recursos de este programa y/o proyecto de inversión, deberá ser denunciado y sancionado de acuerdo con la ley aplicable y ante la autoridad competente.

"ESTA OBRA FUE REALIZADA CON RECURSOS PUBLICOS FEDERALES"
"ESTE PROGRAMA ES PUBLICO, AJENO A CUALQUIER PARTIDO POLITICO,QUEDA PROHIBIDO EL USO PARTA FINES DISTINTOS A LOS ESTABLECIDOS EN EL PROGRAMA"

G E N E R A D O R

PROURVIKA S.A DE C.V

M U N I C I P I O D E C H I H U A H U A

OBRA: CONSTRUCCION DE CUARTOS EN DISTINTOS PUNTOS DE LA CIUDAD, ZONA 1.

FECHA: 21 DE CICIEMBRE 2016
PERIODO: 15/12/2016 AL 21/12/2016
No. CONTRATO: 200/2016
No. ESTIMACION: 6 (SEIS)

BENEFICIARIO: MARIA ELIZABETH REY CHAVEZ
DOMICILIO: C.RIO CAUCA # 1806 COL. RIVERAS DE SACRAMENTO

CLAVE	CONCEPTO :	VOLUMEN TOTAL DE CONCEPTO	
EXT. 03	Excavacion a mano para desplante de estructuras, en material B, en seco incluye: afloje y extraccion de material con amacice o limpieza de plantillas o taludes, remocion, acarreo hasta 10 mts. Dentro de la misma y traspaleos verticales para su extraccion. Hasta dos metros de profundidad, incluye la compactacion del fondo de la excavaciòn al 90% de su PVSM.	2.65	m3

MURO EXIST.

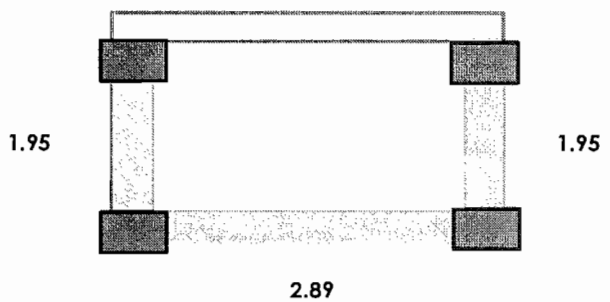

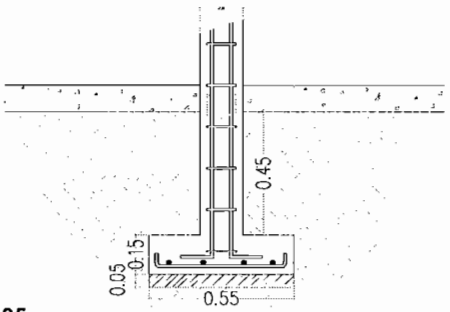

	M LARGO	M ANCHO	M ALTO	M3 VOL.
1	1.95	0.60	0.65	0.76
2	1.95	0.60	0.65	0.76
3	2.89	0.60	0.65	1.13

TOTAL 2.65 m3

RESIDENTE DE OBRA
ING. GLORIA MARTINEZ RODRIGUEZ

CONSTRUCTORA PROURVIKA S.A.DE C.V
ING. IVAN SILVA RUIZ

Este programa y/o proyecto de inversión es de carácter público, no es patrocinado ni promovido por partido político alguno, por partido político alguno, y sus recursos provienen de los impuestos que pagan todos los contribuyentes. Está prohibido el uso de este programa y/o proyecto de inversión con fines políticos, electorales, de lucro y otros distintos a los establecidos. Quien haga uso indebido de los recursos de este programa y/o proyecto de inversión, deberá ser denunciado y sancionado de acuerdo con la ley aplicable y ante la autoridad competente.

"ESTA OBRA FUE REALIZADA CON RECURSOS PUBLICOS FEDERALES"
"ESTE PROGRAMA ES PUBLICO, AJENO A CUALQUIER PARTIDO POLITICO,QUEDA PROHIBIDO EL USO PARTA FINES DISTINTOS A LOS ESTABLECIDOS EN EL PROGRAMA"

G E N E R A D O R

PROURVIKA S.A DE C.V

M U N I C I P I O D E C H I H U A H U A

OBRA: CONSTRUCCION DE CUARTOS EN DISTINTOS PUNTOS DE LA CIUDAD, ZONA 1.

FECHA: 21 DE CICIEMBRE 2016

PERIODO: 15/12/2016 AL 21/12/2016

BENEFICIARIO: MARIA ELIZABETH REY CHAVEZ

No. CONTRATO: 200/2016

DOMICILIO: C.RIO CAUCA # 1806 COL. RIVERAS DE SACRAMENTO

No. ESTIMACION: 6 (SEIS)

CLAVE	CONCEPTO :	VOLUMEN TOTAL DE CONCEPTO	
EXT. 04	Relleno en zanjas, compactado al 90 % prueba proctor, con material producto de la excavacion	1.35	m3

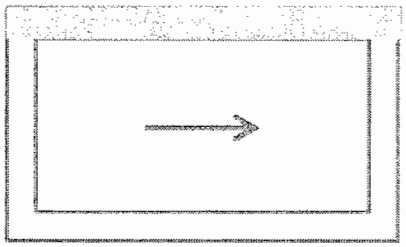

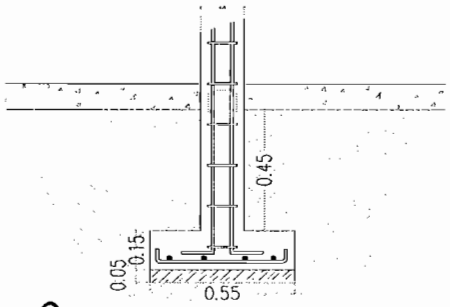

	AREA	ESPESOR	
vol excavacion			2.65
vol zapata			-0.55
vol plantilla			-0.18
vol rodapie	3.81	0.15	-0.57

TOTAL **1.35 m3**

RESIDENTE DE OBRA
ING. GLORIA MARTINEZ RODRIGUEZ

CONSTRUCTORA PROURVIKA S.A.DE C.V
ING. IVAN SILVA RUIZ

Este programa y/o proyecto de inversión es de carácter público, no es patrocinado ni promovido por partido político alguno, por partido político alguno, y sus recursos provienen de los impuestos que pagan todos los contribuyentes. Está prohibido el uso de este programa y/o proyecto de inversión con fines políticos, electorales, de lucro y otros distintos a los establecidos. Quien haga uso indebido de los recursos de este programa y/o proyecto de inversión, deberá ser denunciado y sancionado de acuerdo con la ley aplicable y ante la autoridad competente.

"ESTA OBRA FUE REALIZADA CON RECURSOS PUBLICOS FEDERALES"
"ESTE PROGRAMA ES PUBLICO, AJENO A CUALQUIER PARTIDO POLITICO,QUEDA PROHIBIDO EL USO PARTA FINES DISTINTOS A LOS ESTABLECIDOS EN EL PROGRAMA"

G E N E R A D O R

PROURVIKA S.A DE C.V

M U N I C I P I O D E C H I H U A H U A

OBRA: CONSTRUCCION DE CUARTOS EN DISTINTOS PUNTOS DE LA CIUDAD, ZONA 1.

FECHA: 21 DE CICIEMBRE 2016

PERIODO: 15/12/2016 AL 21/12/2016

BENEFICIARIO: MARIA ELIZABETH REY CHAVEZ

No. CONTRATO: 200/2016

DOMICILIO: C.RIO CAUCA # 1806 COL. RIVERAS DE SACRAMENTO

No. ESTIMACION: 6 (SEIS)

CLAVE	CONCEPTO :	VOLUMEN TOTAL DE CONCEPTO	
EXT.05	Muros de tabique rojo recocido o block, hasta 6.00 metros de altura, junteado con mortero cemento-arena 1:5 incluye todos los materiales y mano de obra, rodapie de block de 15x20x40 cms relleno de concreto f'c=100kg/cm2	3.81	M2

MURO EXIST.

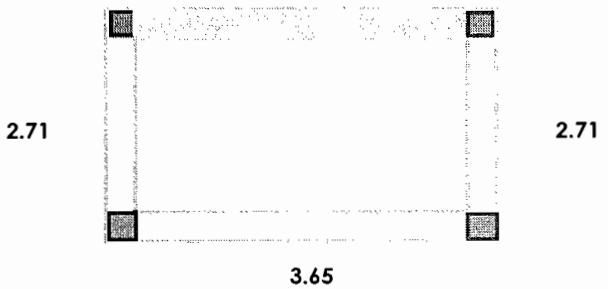

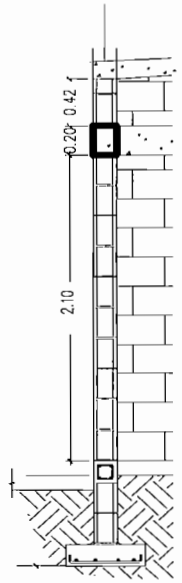

MURO	M LARGO	M ALTO	M2 REA MURO
1	2.71	0.42	1.14
2	2.71	0.42	1.14
3	3.65	0.42	1.53

TOTAL 3.81 M2

RESIDENTE DE OBRA
ING. GLORIA MARTINEZ RODRIGUEZ

CONSTRUCTORA PROURVIKA S.A.DE C.V
ING. IVAN SILVA RUIZ

Este programa y/o proyecto de inversión es de carácter público, no es patrocinado ni promovido por partido politico alguno, por partido político alguno, y sus recursos provienen de los impuestos que pagan todos los contribuyentes. Está prohibido el uso de este programa y/o proyecto de inversión con fines políticos, electorales, de lucro y otros distintos a los establecidos. Quien haga uso indebido de los recursos de este programa y/o proyecto de inversión, deberá ser denunciado y sancionado de acuerdo con la ley aplicable y ante la autoridad competente.

"ESTA OBRA FUE REALIZADA CON RECURSOS PUBLICOS FEDERALES"
"ESTE PROGRAMA ES PUBLICO, AJENO A CUALQUIER PARTIDO POLITICO,QUEDA PROHIBIDO EL USO PARTA FINES DISTINTOS A LOS ESTABLECIDOS EN EL PROGRAMA"

G E N E R A D O R

PROURVIKA S.A DE C.V

M U N I C I P I O D E C H I H U A H U A

OBRA: CONSTRUCCION DE CUARTOS EN DISTINTOS PUNTOS DE LA CIUDAD, ZONA 1.

FECHA: 21 DE CICIEMBRE 2016

PERIODO: 15/12/2016 AL 21/12/2016

BENEFICIARIO: MARIA ELIZABETH REY CHAVEZ

No. CONTRATO: 200/2016

DOMICILIO: C.RIO CAUCA # 1806 COL. RIVERAS DE SACRAMENTO

No. ESTIMACION: 6 (SEIS)

CLAVE	CONCEPTO :	VOLUMEN TOTAL DE CONCEPTO	
EXT.06	Fabricado y colocado de concreto vibrado y curado incluyendo todos los materiales y manos de obra, desperdicios, herramienta, equipo, cimbra y descimbra, mano de obra y todo lo necesario para su correca ejecucion P.U.O.T de fc=100 kg/cm2	0.18	m3

PLANTILLA DE 5cm DE ESPESOR

MURO EXIST.

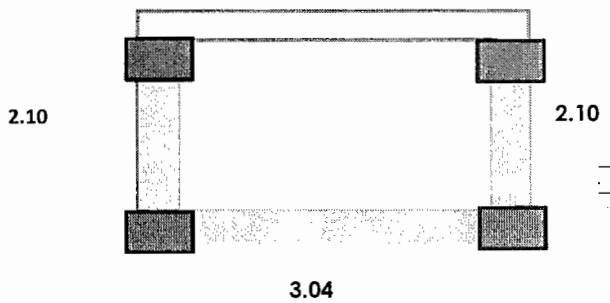

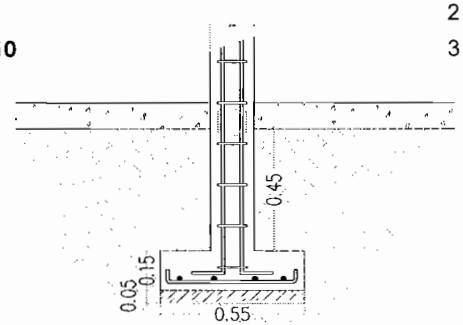

	M LARGO	M ANCHO	M ALTO	M3 VOL.
1	2.10	0.50	0.05	0.05
2	2.10	0.50	0.05	0.05
3	3.04	0.50	0.05	0.08

TOTAL 0.18 m3

RESIDENTE DE OBRA
ING. GLORIA MARTINEZ RODRIGUEZ

CONSTRUCTORA PROURVIKA S.A.DE C.V
ING. IVAN SILVA RUIZ

Este programa y/o proyecto de inversión es de carácter público, no es patrocinado ni promovido por partido político alguno, por partido político alguno, y sus recursos provienen de los impuestos que pagan todos los contribuyentes. Está prohibido el uso de este programa y/o proyecto de inversión con fines políticos, electorales, de lucro y otros distintos a los establecidos. Quien haga uso indebido de los recursos de este programa y/o proyecto de inversión, deberá ser denunciado y sancionado de acuerdo con la ley aplicable y ante la autoridad competente.

"ESTA OBRA FUE REALIZADA CON RECURSOS PUBLICOS FEDERALES"
"ESTE PROGRAMA ES PUBLICO, AJENO A CUALQUIER PARTIDO POLITICO,QUEDA PROHIBIDO EL USO PARTA FINES DISTINTOS A LOS ESTABLECIDOS EN EL PROGRAMA"

G E N E R A D O R

PROURVIKA S.A DE C.V

M U N I C I P I O D E C H I H U A H U A

OBRA: CONSTRUCCION DE CUARTOS EN DISTINTOS PUNTOS DE LA CIUDAD, ZONA 1.

FECHA: 21 DE CICIEMBRE 2016

PERIODO: 15/12/2016 AL 21/12/2016

BENEFICIARIO: MARIA ELIZABETH REY CHAVEZ

No. CONTRATO: 200/2016

DOMICILIO: C.RIO CAUCA # 1806 COL. RIVERAS DE SACRAMENTO

No. ESTIMACION: 6 (SEIS)

CLAVE	CONCEPTO :	VOLUMEN TOTAL DE CONCEPTO	
EXT. 07	Fabricado y colocado de concreto vibrado y curado incluyendo todos los materiales y manos de obra, desperdicios, herramienta, equipo, cimbra y descimbra, mano de obra y todo lo necesario para su correca ejecucion P.U.O.T de fc=200 kg/cm2	0.55	m3

ZAPATA CORRIDA

MURO EXIST.

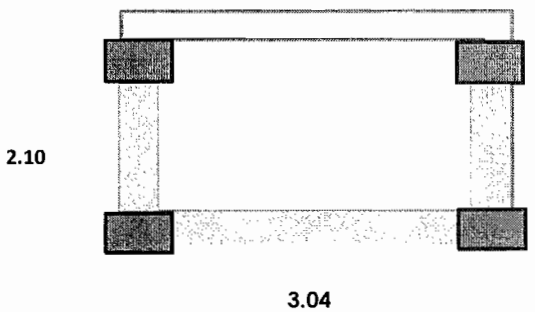

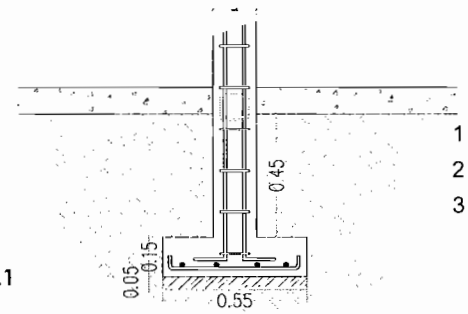

	M LARGO	M ANCHO	M ALTO	M3 VOL.
1	2.10	0.50	0.15	0.16
2	2.10	0.50	0.15	0.16
3	3.04	0.50	0.15	0.23

TOTAL 0.55 m3

RESIDENTE DE OBRA
ING. GLORIA MARTINEZ RODRIGUEZ

CONSTRUCTORA PROURVIKA S.A.DE C.V
ING. IVAN SILVA RUIZ

Este programa y/o proyecto de inversión es de carácter público, no es patrocinado ni promovido por partido político alguno, por partido político alguno, y sus recursos provienen de los impuestos que pagan todos los contribuyentes. Está prohibido el uso de este programa y/o proyecto de inversión con fines políticos, electorales, de lucro y otros distintos a los establecidos. Quien haga uso indebido de los recursos de este programa y/o proyecto de inversión, deberá ser denunciado y sancionado de acuerdo con la ley aplicable y ante la autoridad competente.

"ESTA OBRA FUE REALIZADA CON RECURSOS PUBLICOS FEDERALES"
"ESTE PROGRAMA ES PUBLICO, AJENO A CUALQUIER PARTIDO POLITICO,QUEDA PROHIBIDO EL USO PARTA FINES DISTINTOS A LOS ESTABLECIDOS EN EL PROGRAMA"

G E N E R A D O R

PROURVIKA S.A DE C.V

M U N I C I P I O D E C H I H U A H U A

OBRA: CONSTRUCCION DE CUARTOS EN DISTINTOS PUNTOS DE LA CIUDAD, ZONA 1.

FECHA: 21 DE CICIEMBRE 2016
PERIODO: 15/12/2016 AL 21/12/2016

BENEFICIARIO: MARIA ELIZABETH REY CHAVEZ
DOMICILIO: C.RIO CAUCA # 1806 COL. RIVERAS DE SACRAMENTO

No. CONTRATO: 200/2016
No. ESTIMACION: 6 (SEIS)

CLAVE	CONCEPTO :	VOLUMEN TOTAL DE CONCEPTO	
EXT. 08	Suministro y colocacion de acero de refuerzo inclute : habiilitado, colocado de parrilla en el sitio, todos los materiales, desperdicios, alambre recocido para amarres, herramientas, equipo, mano de obra y todo lo necesraio para su correcta ejecucion P.U.O.T, en diametros mayores a 3/8"	24.33	kg

ZAPATA CORRIDA

MURO EXIST.

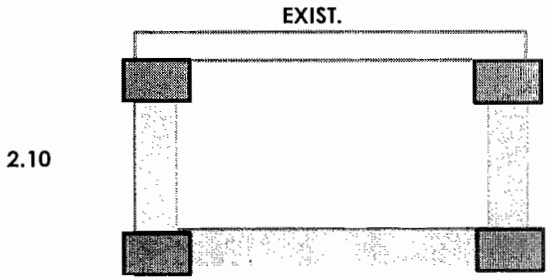

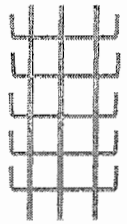

3.36

3 V LONG 1M 3M
V TRANS 0,60 3M

6M X 0.56 =3.36KG/M

	M LARGO	factor	peso kg
1	2.10	3.36	7.06
2	2.10	3.36	7.06
3	3.04	3.36	10.21

TOTAL 24.33 kg

RESIDENTE DE OBRA
ING. GLORIA MARTINEZ RODRIGUEZ

CONSTRUCTORA PROURVIKA S.A.DE C.V
ING. IVAN SILVA RUIZ

Este programa y/o proyecto de inversión es de carácter público, no es patrocinado ni promovido por partido político alguno, por partido político alguno, y sus recursos provienen de los impuestos que pagan todos los contribuyentes. Está prohibido el uso de este programa y/o proyecto de inversión con fines políticos, electorales, de lucro y otros distintos a los establecidos. Quien haga uso indebido de los recursos de este programa y/o proyecto de inversión, deberá ser denunciado y sancionado de acuerdo con la ley aplicable y ante la autoridad competente.

"ESTA OBRA FUE REALIZADA CON RECURSOS PUBLICOS FEDERALES"
"ESTE PROGRAMA ES PUBLICO, AJENO A CUALQUIER PARTIDO POLITICO,QUEDA PROHIBIDO EL USO PARTA FINES DISTINTOS A LOS ESTABLECIDOS EN EL PROGRAMA"

T E S T I G O F O T O G R A F I C O

PROURVIKA S.A DE C.V

M U N I C I P I O D E C H I H U A H U A

OBRA: **CONSTRUCCION DE CUARTOS EN DISTINTOS PUNTOS DE LA CIUDAD, ZONA 1.**

FECHA: 21 DE CICIEMBRE 2016
PERIODO: 15/12/2016 AL 21/12/2016

BENEFICIARIO: MARIA ELIZABETH REY CHAVEZ
DOMICILIO : **C.RIO CAUCA # 1806 COL. RIVERAS DE SACRAMENTO**

No. CONTRATO: 200/2016
No. ESTIMACION: 6 (SEIS)

Testigo fotografico cuarto adosado

RESIDENTE DE OBRA
ING. GLORIA MARTINEZ RODRIGUEZ

CONSTRUCTORA PROURVIKA S.A.DE C.V
ING. IVAN SILVA RUIZ

Este programa y/o proyecto de inversión es de carácter público, no es patrocinado ni promovido por partido político alguno, por partido político alguno, y sus recursos provienen de los impuestos que pagan todos los contribuyentes. Está prohibido el uso de este programa y/o proyecto de inversión con fines políticos, electorales, de lucro y otros distintos a los establecidos. Quien haga uso indebido de los recursos de este programa y/o proyecto de inversión, deberá ser denunciado y sancionado de acuerdo con la ley aplicable y ante la autoridad competente.

"ESTA OBRA FUE REALIZADA CON RECURSOS PUBLICOS FEDERALES"
"ESTE PROGRAMA ES PUBLICO, AJENO A CUALQUIER PARTIDO POLITICO,QUEDA PROHIBIDO EL USO PARTA FINES DISTINTOS A LOS ESTABLECIDOS EN EL PROGRAMA"

G E N E R A D O R

PROURVIKA S.A DE C.V

M U N I C I P I O D E C H I H U A H U A

OBRA: CONSTRUCCION DE CUARTOS EN DISTINTOS PUNTOS DE LA CIUDAD, ZONA 1.

FECHA: 21 DE DICIEMBRE 2016
PERIODO: 15/12/2016 AL 21/12/2016

BENEFICIARIO: MARINA SANDOVAL TARANGO
DOMICILIO: C.RIO OBI # 2009 COL. RIVERAS DE SACRAMENTO

No. CONTRATO: 200/2016
No. ESTIMACION: 6 (SEIS)

CLAVE	CONCEPTO :	VOLUMEN TOTAL DE CONCEPTO	
EXT. 03	Excavacion a mano para desplante de estructuras, en material B, en seco incluye: afloje y extraccion de material con amacice o limpieza de plantillas o taludes, remocion, acarreo hasta 10 mts. Dentro de la misma y traspaleos verticales para su extraccion. Hasta dos metros de profundidad, incluye la compactacion del fondo de la excavaciòn al 90% de su PVSM.	2.58	m3

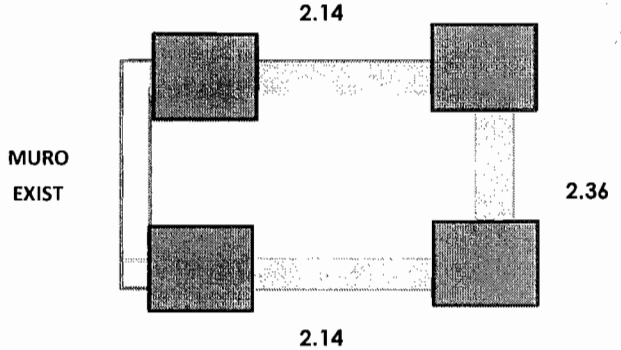

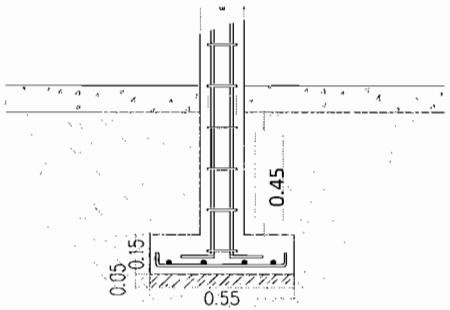

	M LARGO	M ANCHO	M ALTO	M3 VOL.
1	2.14	0.60	0.65	0.83
2	2.36	0.60	0.65	0.92
3	2.14	0.60	0.65	0.83

TOTAL 2.58 m3

RESIDENTE DE OBRA
ING. GLORIA MARTINEZ RODRIGUEZ

CONSTRUCTORA PROURVIKA S.A.DE C.V
ING. IVAN SILVA RUIZ

Este programa y/o proyecto de inversión es de carácter público, no es patrocinado ni promovido por partido político alguno, por partido político alguno, y sus recursos provienen de los impuestos que pagan todos los contribuyentes. Está prohibido el uso de este programa y/o proyecto de inversión con fines políticos, electorales, de lucro y otros distintos a los establecidos. Quien haga uso indebido de los recursos de este programa y/o proyecto de inversión, deberá ser denunciado y sancionado de acuerdo con la ley aplicable y ante la autoridad competente.

"ESTA OBRA FUE REALIZADA CON RECURSOS PUBLICOS FEDERALES"
"ESTE PROGRAMA ES PUBLICO, AJENO A CUALQUIER PARTIDO POLITICO,QUEDA PROHIBIDO EL USO PARTA FINES DISTINTOS A LOS ESTABLECIDOS EN EL PROGRAMA"

G E N E R A D O R

PROURVIKA S.A DE C.V

M U N I C I P I O D E C H I H U A H U A

OBRA: CONSTRUCCION DE CUARTOS EN DISTINTOS PUNTOS DE LA CIUDAD, ZONA 1.

BENEFICIARIO: MARINA SANDOVAL TARANGO

DOMICILIO: C.RIO OBI # 2009 COL. RIVERAS DE SACRAMENTO

FECHA: 21 DE DICIEMBRE 2016

PERIODO: 15/12/2016 AL 21/12/2016

No. CONTRATO: 200/2016

No. ESTIMACION: 6 (SEIS)

CLAVE	CONCEPTO :	VOLUMEN TOTAL DE CONCEPTO	
EXT. 04	Relleno en zanjas, compactado al 90 % prueba proctor, con material producto de la excavacion	1.28	m3

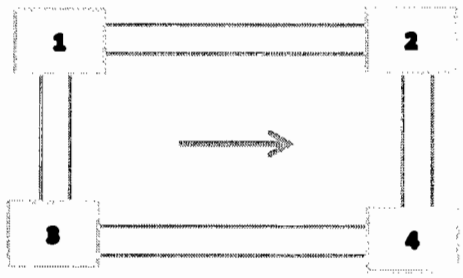

	AREA	ESPESOR	
vol excavacion			2.58
vol zapata			-0.54
vol plantilla			-0.18
vol rodapie	3.89	0.15	-0.58

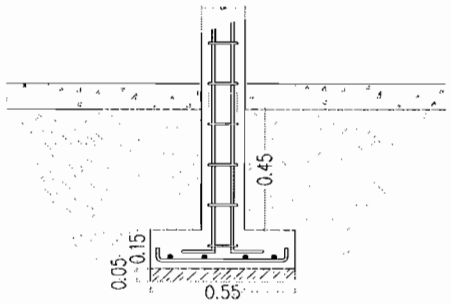

TOTAL **1.28 m3**

RESIDENTE DE OBRA
ING. GLORIA MARTINEZ RODRIGUEZ

CONSTRUCTORA PROURVIKA S.A.DE C.V
ING. IVAN SILVA RUIZ

Este programa y/o proyecto de inversión es de carácter público, no es patrocinado ni promovido por partido político alguno, por partido político alguno, y sus recursos provienen de los impuestos que pagan todos los contribuyentes. Está prohibido el uso de este programa y/o proyecto de inversión con fines políticos, electorales, de lucro y otros distintos a los establecidos. Quien haga uso indebido de los recursos de este programa y/o proyecto de inversión, deberá ser denunciado y sancionado de acuerdo con la ley aplicable y ante la autoridad competente.

"ESTA OBRA FUE REALIZADA CON RECURSOS PUBLICOS FEDERALES"
"ESTE PROGRAMA ES PUBLICO, AJENO A CUALQUIER PARTIDO POLITICO,QUEDA PROHIBIDO EL USO PARTA FINES DISTINTOS A LOS ESTABLECIDOS EN EL PROGRAMA"

G E N E R A D O R

PROURVIKA S.A DE C.V

M U N I C I P I O D E C H I H U A H U A

OBRA: CONSTRUCCION DE CUARTOS EN DISTINTOS PUNTOS DE LA CIUDAD, ZONA 1.

FECHA: 21 DE DICIEMBRE 2016

PERIODO: 15/12/2016 AL 21/12/2016

BENEFICIARIO: MARINA SANDOVAL TARANGO

No. CONTRATO: 200/2016

DOMICILIO: C.RIO OBI # 2009 COL. RIVERAS DE SACRAMENTO

No. ESTIMACION: 6 (SEIS)

CLAVE	CONCEPTO :	VOLUMEN TOTAL DE CONCEPTO	
EXT.05	Muros de tabique rojo recocido o block, hasta 6.00 metros de altura, junteado con mortero cemento-arena 1:5 incluye todos los materiales y mano de obra, rodapie de block de 15x20x40 cms relleno de concreto f'c=100kg/cm2	3.89	m2

MURO EXIST.

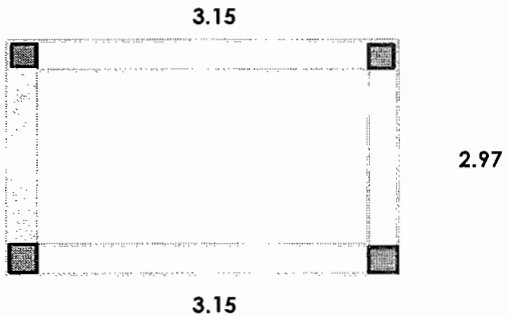

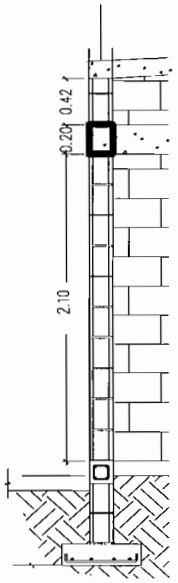

MURO	M LARGO	M ALTO	M2 REA MURO
1	3.15	0.42	1.32
2	2.97	0.42	1.25
3	3.15	0.42	1.32

TOTAL **3.89 m2**

RESIDENTE DE OBRA
ING. GLORIA MARTINEZ RODRIGUEZ

CONSTRUCTORA PROURVIKA S.A.DE C.V
ING. IVAN SILVA RUIZ

Este programa y/o proyecto de inversión es de carácter público, no es patrocinado ni promovido por partido político alguno, por partido político alguno, y sus recursos provienen de los impuestos que pagan todos los contribuyentes. Está prohibido el uso de este programa y/o proyecto de inversión con fines políticos, electorales, de lucro y otros distintos a los establecidos. Quien haga uso indebido de los recursos de este programa y/o proyecto de inversión, deberá ser denunciado y sancionado de acuerdo con la ley aplicable y ante la autoridad competente.

"ESTA OBRA FUE REALIZADA CON RECURSOS PUBLICOS FEDERALES"
"ESTE PROGRAMA ES PUBLICO, AJENO A CUALQUIER PARTIDO POLITICO,QUEDA PROHIBIDO EL USO PARTA FINES DISTINTOS A LOS ESTABLECIDOS EN EL PROGRAMA"

G E N E R A D O R

PROURVIKA S.A DE C.V

M U N I C I P I O D E C H I H U A H U A

OBRA: CONSTRUCCION DE CUARTOS EN DISTINTOS PUNTOS DE LA CIUDAD, ZONA 1.

BENEFICIARIO: MARINA SANDOVAL TARANGO

DOMICILIO: C.RIO OBI # 2009 COL. RIVERAS DE SACRAMENTO

FECHA: 21 DE DICIEMBRE 2016

PERIODO: 15/12/2016 AL 21/12/2016

No. CONTRATO: 200/2016

No. ESTIMACION: 6 (SEIS)

CLAVE	CONCEPTO :	VOLUMEN TOTAL DE CONCEPTO	
EXT.06	Fabricado y colocado de concreto vibrado y curado incluyendo todos los materiales y manos de obra, desperdicios, herramienta, equipo, cimbra y descimbra, mano de obra y todo lo necesario para su correca ejecucion P.U.O.T de fc=100 kg/cm2	0.18	m3

PLANTILLA DE 5cm DE ESPESOR

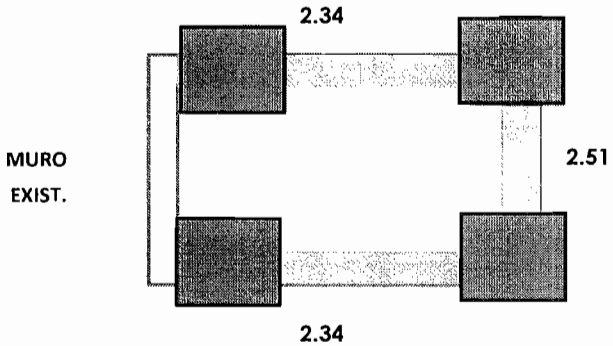

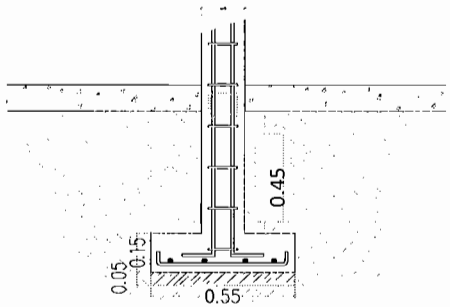

	M LARGO	M ANCHO	M ALTO	M3 VOL.
1	2.34	0.50	0.05	0.06
2	2.51	0.50	0.05	0.06
3	2.34	0.50	0.05	0.06

TOTAL 0.18 m3

RESIDENTE DE OBRA
ING. GLORIA MARTINEZ RODRIGUEZ

CONSTRUCTORA PROURVIKA S.A.DE C.V
ING. IVAN SILVA RUIZ

Este programa y/o proyecto de inversión es de carácter público, no es patrocinado ni promovido por partido político alguno, por partido político alguno, y sus recursos provienen de los impuestos que pagan todos los contribuyentes. Está prohibido el uso de este programa y/o proyecto de inversión con fines políticos, electorales, de lucro y otros distintos a los establecidos. Quien haga uso indebido de los recursos de este programa y/o proyecto de inversión, deberá ser denunciado y sancionado de acuerdo con la ley aplicable y ante la autoridad competente.

"ESTA OBRA FUE REALIZADA CON RECURSOS PUBLICOS FEDERALES"
"ESTE PROGRAMA ES PUBLICO, AJENO A CUALQUIER PARTIDO POLITICO,QUEDA PROHIBIDO EL USO PARTA FINES DISTINTOS A LOS ESTABLECIDOS EN EL PROGRAMA"

G E N E R A D O R

PROURVIKA S.A DE C.V

M U N I C I P I O D E C H I H U A H U A

OBRA: CONSTRUCCION DE CUARTOS EN DISTINTOS PUNTOS DE LA CIUDAD, ZONA 1.

FECHA: 21 DE DICIEMBRE 2016
PERIODO: 15/12/2016 AL 21/12/2016

BENEFICIARIO: MARINA SANDOVAL TARANGO
DOMICILIO: C.RIO OBI # 2009 COL. RIVERAS DE SACRAMENTO

No. CONTRATO: 200/2016
No. ESTIMACION: 6 (SEIS)

CLAVE	CONCEPTO :	VOLUMEN TOTAL DE CONCEPTO	
EXT. 07	Fabricado y colocado de concreto vibrado y curado incluyendo todos los materiales y manos de obra, desperdicios, herramienta, equipo, cimbra y descimbra, mano de obra y todo lo necesario para su correca ejecucion P.U.O.T de fc=200 kg/cm2	0.54	m3

ZAPATA CORRIDA

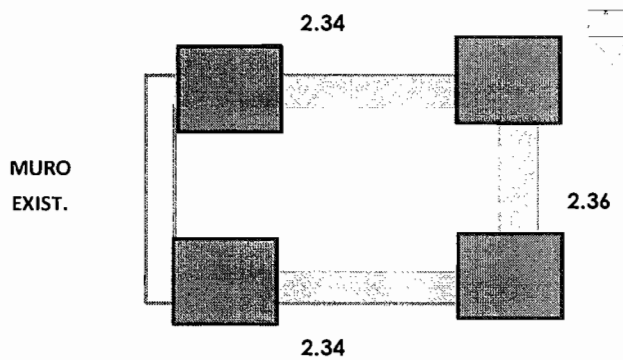

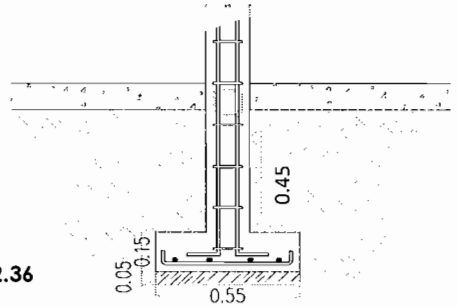

	M LARGO	M ANCHO	M ALTO	M3 VOL.
1	2.34	0.50	0.15	0.18
2	2.36	0.50	0.15	0.18
3	2.34	0.50	0.15	0.18

TOTAL 0.54 m3

RESIDENTE DE OBRA
ING. GLORIA MARTINEZ RODRIGUEZ

CONSTRUCTORA PROURVIKA S.A.DE C.V
ING. IVAN SILVA RUIZ

Este programa y/o proyecto de inversión es de carácter público, no es patrocinado ni promovido por partido político alguno, por partido político alguno, y sus recursos provienen de los impuestos que pagan todos los contribuyentes. Está prohibido el uso de este programa y/o proyecto de inversión con fines políticos, electorales, de lucro y otros distintos a los establecidos. Quien haga uso indebido de los recursos de este programa y/o proyecto de inversión, deberá ser denunciado y sancionado de acuerdo con la ley aplicable y ante la autoridad competente.

"ESTA OBRA FUE REALIZADA CON RECURSOS PUBLICOS FEDERALES"
"ESTE PROGRAMA ES PUBLICO, AJENO A CUALQUIER PARTIDO POLITICO,QUEDA PROHIBIDO EL USO PARTA FINES DISTINTOS A LOS ESTABLECIDOS EN EL PROGRAMA"

T E S T I G O F O T O G R A F I C O

PROURVIKA S.A DE C.V

M U N I C I P I O D E C H I H U A H U A

OBRA: **CONSTRUCCION DE CUARTOS EN DISTINTOS PUNTOS DE LA CIUDAD, ZONA 1.**

FECHA: 21 DE DICIEMBRE 2016
PERIODO: 15/12/2016 AL 21/12/2016
No. CONTRATO: **200/2016**
No. ESTIMACION: **6 (SEIS)**

BENEFICIARIO: MARINA SANDOVAL TARANGO
DOMICILIO : **C.RIO OBI # 2009 COL. RIVERAS DE SACRAMENTO**

Testigo fotografico cuarto adosado

RESIDENTE DE OBRA
ING. GLORIA MARTINEZ RODRIGUEZ

CONSTRUCTORA PROURVIKA S.A.DE C.V
ING. IVAN SILVA RUIZ

Este programa y/o proyecto de inversión es de carácter público, no es patrocinado ni promovido por partido político alguno, por partido político alguno, y sus recursos provienen de los impuestos que pagan todos los contribuyentes. Está prohibido el uso de este programa y/o proyecto de inversión con fines políticos, electorales, de lucro y otros distintos a los establecidos. Quien haga uso indebido de los recursos de este programa y/o proyecto de inversión, deberá ser denunciado y sancionado de acuerdo con la ley aplicable y ante la autoridad competente.

"ESTA OBRA FUE REALIZADA CON RECURSOS PUBLICOS FEDERALES"
"ESTE PROGRAMA ES PUBLICO, AJENO A CUALQUIER PARTIDO POLITICO,QUEDA PROHIBIDO EL USO PARTA FINES DISTINTOS A LOS ESTABLECIDOS EN EL PROGRAMA"

G E N E R A D O R

PROURVIKA S.A DE C.V

M U N I C I P I O D E C H I H U A H U A

OBRA: CONSTRUCCION DE CUARTOS EN DISTINTOS PUNTOS DE LA CIUDAD, ZONA 1.

FECHA: 21 DE DICIEMBRE 2016
PERIODO: 15/12/2016 AL 21/12/2016
No. CONTRATO: 200/2016
No. ESTIMACION: 6 (SEIS)

BENEFICIARIO: CARLA IMELDA CHAVIRA GONZALEZ
DOMICILIO: C.RIO SALADO # 1609 COL. RIVERAS DE SACRAMENTO

CLAVE	CONCEPTO :	VOLUMEN TOTAL DE CONCEPTO	
EXT. 03	Excavacion a mano para desplante de estructuras, en material B, en seco incluye: afloje y extraccion de material con amacice o limpieza de plantillas o taludes, remocion, acarreo hasta 10 mts. Dentro de la misma y traspaleos verticales para su extraccion. Hasta dos metros de profundidad, incluye la compactacion del fondo de la excavaciòn al 90% de su PVSM.	3.09	m3

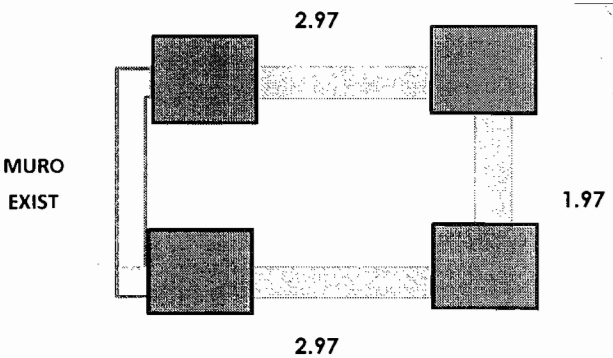

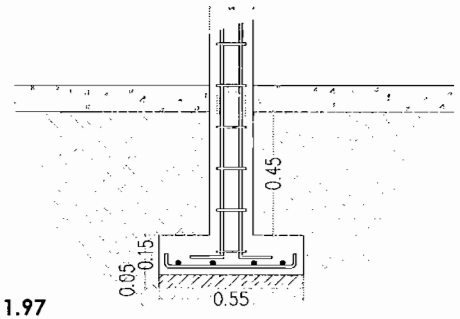

	M LARGO	M ANCHO	M ALTO	M3 VOL.
1	2.97	0.60	0.65	1.16
2	1.97	0.60	0.65	0.77
3	2.97	0.60	0.65	1.16

TOTAL 3.09 m3

RESIDENTE DE OBRA
ING. GLORIA MARTINEZ RODRIGUEZ

CONSTRUCTORA PROURVIKA S.A.DE C.V
ING. IVAN SILVA RUIZ

Este programa y/o proyecto de inversión es de carácter público, no es patrocinado ni promovido por partido político alguno, por partido político alguno, y sus recursos provienen de los impuestos que pagan todos los contribuyentes. Está prohibido el uso de este programa y/o proyecto de inversión con fines políticos, electorales, de lucro y otros distintos a los establecidos. Quien haga uso indebido de los recursos de este programa y/o proyecto de inversión, deberá ser denunciado y sancionado de acuerdo con la ley aplicable y ante la autoridad competente.

"ESTA OBRA FUE REALIZADA CON RECURSOS PUBLICOS FEDERALES"
"ESTE PROGRAMA ES PUBLICO, AJENO A CUALQUIER PARTIDO POLITICO,QUEDA PROHIBIDO EL USO PARTA FINES DISTINTOS A LOS ESTABLECIDOS EN EL PROGRAMA"

G E N E R A D O R

PROURVIKA S.A DE C.V

M U N I C I P I O D E C H I H U A H U A

OBRA: CONSTRUCCION DE CUARTOS EN DISTINTOS PUNTOS DE LA CIUDAD, ZONA 1.

FECHA: 21 DE DICIEMBRE 2016

PERIODO: 15/12/2016 AL 21/12/2016

BENEFICIARIO: CARLA IMELDA CHAVIRA GONZALEZ

No. CONTRATO: 200/2016

DOMICILIO: C.RIO SALADO # 1609 COL. RIVERAS DE SACRAMENTO

No. ESTIMACION: 6 (SEIS)

CLAVE	CONCEPTO :	VOLUMEN TOTAL DE CONCEPTO	
EXT. 04	Relleno en zanjas, compactado al 90 % prueba proctor, con material producto de la excavacion	1.62	m3

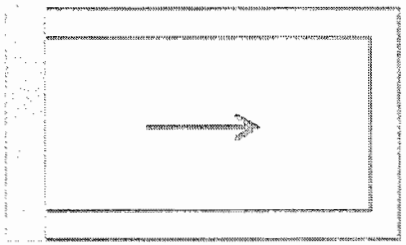

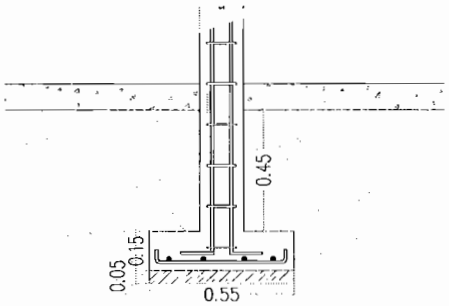

	AREA	ESPESOR	
vol excavacion			3.09
vol zapata			-0.62
vol plantilla			-0.21
vol rodapie	4.29	0.15	-0.64

TOTAL 1.62 m3

RESIDENTE DE OBRA
ING. GLORIA MARTINEZ RODRIGUEZ

CONSTRUCTORA PROURVIKA S.A.DE C.V
ING. IVAN SILVA RUIZ

Este programa y/o proyecto de inversión es de carácter público, no es patrocinado ni promovido por partido político alguno, por partido político alguno, y sus recursos provienen de los impuestos que pagan todos los contribuyentes. Está prohibido el uso de este programa y/o proyecto de inversión con fines políticos, electorales, de lucro y otros distintos a los establecidos. Quien haga uso indebido de los recursos de este programa y/o proyecto de inversión, deberá ser denunciado y sancionado de acuerdo con la ley aplicable y ante la autoridad competente.

"ESTA OBRA FUE REALIZADA CON RECURSOS PUBLICOS FEDERALES"
"ESTE PROGRAMA ES PUBLICO, AJENO A CUALQUIER PARTIDO POLITICO,QUEDA PROHIBIDO EL USO PARTA FINES DISTINTOS A LOS ESTABLECIDOS EN EL PROGRAMA"

G E N E R A D O R

PROURVIKA S.A DE C.V

M U N I C I P I O D E C H I H U A H U A

OBRA: CONSTRUCCION DE CUARTOS EN DISTINTOS PUNTOS DE LA CIUDAD, ZONA 1.

FECHA: 21 DE DICIEMBRE 2016
PERIODO: 15/12/2016 AL 21/12/2016

BENEFICIARIO: CARLA IMELDA CHAVIRA GONZALEZ
DOMICILIO: C.RIO SALADO # 1609 COL. RIVERAS DE SACRAMENTO

No. CONTRATO: 200/2016
No. ESTIMACION: 6 (SEIS)

CLAVE	CONCEPTO :	VOLUMEN TOTAL DE CONCEPTO	
EXT.05	Muros de tabique rojo recocido o block, hasta 6.00 metros de altura, junteado con mortero cemento-arena 1:5 incluye todos los materiales y mano de obra, rodapie de block de 15x20x40 cms relleno de concreto f'c=100kg/cm2	4.29	M2

MURO EXIST.

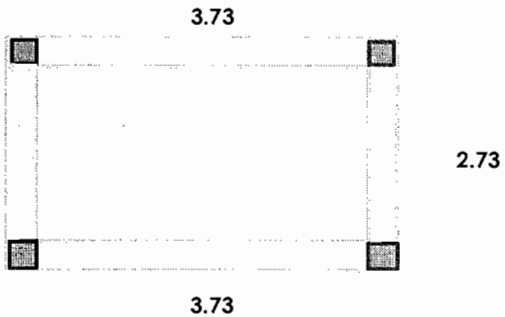

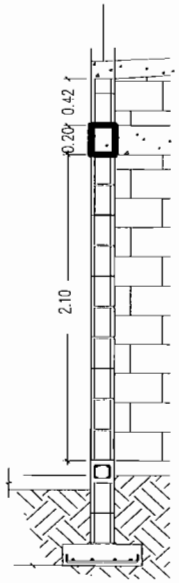

MURO	M LARGO	M ALTO	M2 REA MURO
1	3.73	0.42	1.57
2	2.73	0.42	1.15
3	3.73	0.42	1.57

TOTAL 4.29 M2

RESIDENTE DE OBRA
ING. GLORIA MARTINEZ RODRIGUEZ

CONSTRUCTORA PROURVIKA S.A.DE C.V
ING. IVAN SILVA RUIZ

Este programa y/o proyecto de inversión es de carácter público, no es patrocinado ni promovido por partido político alguno, por partido político alguno, y sus recursos provienen de los impuestos que pagan todos los contribuyentes. Está prohibido el uso de este programa y/o proyecto de inversión con fines políticos, electorales, de lucro y otros distintos a los establecidos. Quien haga uso indebido de los recursos de este programa y/o proyecto de inversión, deberá ser denunciado y sancionado de acuerdo con la ley aplicable y ante la autoridad competente.

"ESTA OBRA FUE REALIZADA CON RECURSOS PUBLICOS FEDERALES"
"ESTE PROGRAMA ES PUBLICO, AJENO A CUALQUIER PARTIDO POLITICO,QUEDA PROHIBIDO EL USO PARTA FINES DISTINTOS A LOS ESTABLECIDOS EN EL PROGRAMA"

G E N E R A D O R

PROURVIKA S.A DE C.V

M U N I C I P I O D E C H I H U A H U A

OBRA: CONSTRUCCION DE CUARTOS EN DISTINTOS PUNTOS DE LA CIUDAD, ZONA 1.

FECHA: 21 DE DICIEMBRE 2016

PERIODO: 15/12/2016 AL 21/12/2016

BENEFICIARIO: CARLA IMELDA CHAVIRA GONZALEZ

No. CONTRATO: 200/2016

DOMICILIO: C.RIO SALADO # 1609 COL. RIVERAS DE SACRAMENTO

No. ESTIMACION: 6 (SEIS)

CLAVE	CONCEPTO :	VOLUMEN TOTAL DE CONCEPTO	
EXT.06	Fabricado y colocado de concreto vibrado y curado incluyendo todos los materiales y manos de obra, desperdicios, herramienta, equipo, cimbra y descimbra, mano de obra y todo lo necesario para su correca ejecucion P.U.O.T de fc=100 kg/cm2	0.21	m3

PLANTILLA DE 5cm DE ESPESOR

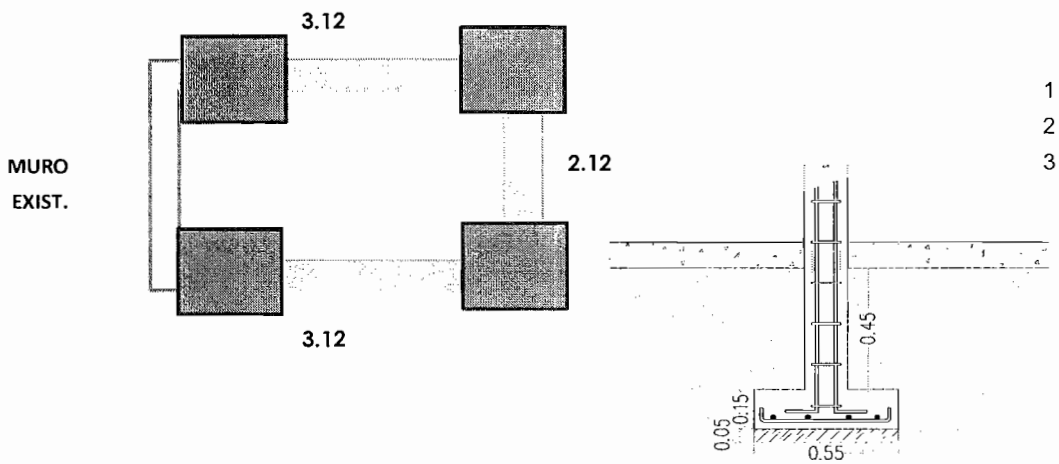

	M LARGO	M ANCHO	M ALTO	M3 VOL.
1	3.12	0.50	0.05	0.08
2	2.12	0.50	0.05	0.05
3	3.12	0.50	0.05	0.08

TOTAL 0.21 m3

RESIDENTE DE OBRA
ING. GLORIA MARTINEZ RODRIGUEZ

CONSTRUCTORA PROURVIKA S.A.DE C.V
ING. IVAN SILVA RUIZ

Este programa y/o proyecto de inversión es de carácter público, no es patrocinado ni promovido por partido político alguno, por partido político alguno, y sus recursos provienen de los impuestos que pagan todos los contribuyentes. Está prohibido el uso de este programa y/o proyecto de inversión con fines políticos, electorales, de lucro y otros distintos a los establecidos. Quien haga uso indebido de los recursos de este programa y/o proyecto de inversión, deberá ser denunciado y sancionado de acuerdo con la ley aplicable y ante la autoridad competente.

"ESTA OBRA FUE REALIZADA CON RECURSOS PUBLICOS FEDERALES"
"ESTE PROGRAMA ES PUBLICO, AJENO A CUALQUIER PARTIDO POLITICO,QUEDA PROHIBIDO EL USO PARTA FINES DISTINTOS A LOS ESTABLECIDOS EN EL PROGRAMA"

G E N E R A D O R

PROURVIKA S.A DE C.V

M U N I C I P I O D E C H I H U A H U A

OBRA: CONSTRUCCION DE CUARTOS EN DISTINTOS PUNTOS DE LA CIUDAD, ZONA 1.

BENEFICIARIO: CARLA IMELDA CHAVIRA GONZALEZ

DOMICILIO: C.RIO SALADO # 1609 COL. RIVERAS DE SACRAMENTO

FECHA: 21 DE DICIEMBRE 2016

PERIODO: 15/12/2016 AL 21/12/2016

No. CONTRATO: 200/2016

No. ESTIMACION: 6 (SEIS)

CLAVE	CONCEPTO :	VOLUMEN TOTAL DE CONCEPTO	
EXT. 07	Fabricado y colocado de concreto vibrado y curado incluyendo todos los materiales y manos de obra, desperdicios, herramienta, equipo, cimbra y descimbra, mano de obra y todo lo necesario para su correca ejecucion P.U.O.T de fc=200 kg/cm2	0.62	m3

ZAPATA CORRIDA

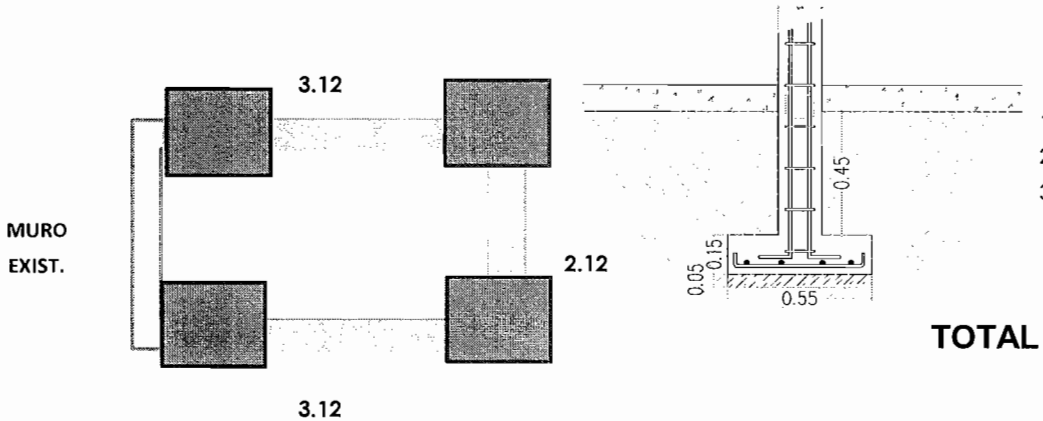

	M LARGO	M ANCHO	M ALTO	M3 VOL.
1	3.12	0.50	0.15	0.23
2	2.12	0.50	0.15	0.16
3	3.12	0.50	0.15	0.23

TOTAL 0.62 m3

RESIDENTE DE OBRA
ING. GLORIA MARTINEZ RODRIGUEZ

CONSTRUCTORA PROURVIKA S.A.DE C.V
ING. IVAN SILVA RUIZ

Este programa y/o proyecto de inversión es de carácter público, no es patrocinado ni promovido por partido político alguno, por partido político alguno, y sus recursos provienen de los impuestos que pagan todos los contribuyentes. Está prohibido el uso de este programa y/o proyecto de inversión con fines políticos, electorales, de lucro y otros distintos a los establecidos. Quien haga uso indebido de los recursos de este programa y/o proyecto de inversión, deberá ser denunciado y sancionado de acuerdo con la ley aplicable y ante la autoridad competente.

"ESTA OBRA FUE REALIZADA CON RECURSOS PUBLICOS FEDERALES"
"ESTE PROGRAMA ES PUBLICO, AJENO A CUALQUIER PARTIDO POLITICO,QUEDA PROHIBIDO EL USO PARTA FINES DISTINTOS A LOS ESTABLECIDOS EN EL PROGRAMA"

T E S T I G O F O T O G R A F I C O

PROURVIKA S.A DE C.V

M U N I C I P I O D E C H I H U A H U A

OBRA: CONSTRUCCION DE CUARTOS EN DISTINTOS PUNTOS DE LA CIUDAD, ZONA 1.

FECHA: 21 DE DICIEMBRE 2016

PERIODO: 15/12/2016 AL 21/12/2016

BENEFICIARIO: CARLA IMELDA CHAVIRA GONZALEZ

No. CONTRATO: 200/2016

DOMICILIO : C.RIO SALADO # 1609 COL. RIVERAS DE SACRAMENTO

No. ESTIMACION: 6 (SEIS)

Testigo fotografico cuarto adosado

RESIDENTE DE OBRA
ING. GLORIA MARTINEZ RODRIGUEZ

CONSTRUCTORA PROURVIKA S.A.DE C.V
ING. IVAN SILVA RUIZ

Este programa y/o proyecto de inversión es de carácter público, no es patrocinado ni promovido por partido político alguno, por partido político alguno, y sus recursos provienen de los impuestos que pagan todos los contribuyentes. Está prohibido el uso de este programa y/o proyecto de inversión con fines políticos, electorales, de lucro y otros distintos a los establecidos. Quien haga uso indebido de los recursos de este programa y/o proyecto de inversión, deberá ser denunciado y sancionado de acuerdo con la ley aplicable y ante la autoridad competente.

"ESTA OBRA FUE REALIZADA CON RECURSOS PUBLICOS FEDERALES"
"ESTE PROGRAMA ES PUBLICO, AJENO A CUALQUIER PARTIDO POLITICO,QUEDA PROHIBIDO EL USO PARTA FINES DISTINTOS A LOS ESTABLECIDOS EN EL PROGRAMA"

G E N E R A D O R

PROURVIKA S.A DE C.V

M U N I C I P I O D E C H I H U A H U A

OBRA: CONSTRUCCION DE CUARTOS EN DISTINTOS PUNTOS DE LA CIUDAD, ZONA 1.

FECHA: 21 DE DICIEMBRE 2016
PERIODO: 15/12/2016 AL 21/12/2016

BENEFICIARIO: BEATRIZ RODRIGUEZ MARTINEZ
DOMICILIO: C.LOS ARCOS # 3933 COL. EL PORVENIR

No. CONTRATO: 200/2016
No. ESTIMACION: 6 (SEIS)

CLAVE	CONCEPTO :	VOLUMEN TOTAL DE CONCEPTO	
EXT. 03	Excavacion a mano para desplante de estructuras, en material B, en seco incluye: afloje y extraccion de material con amacice o limpieza de plantillas o taludes, remocion, acarreo hasta 10 mts. Dentro de la misma y traspaleos verticales para su extraccion. Hasta dos metros de profundidad, incluye la compactacion del fondo de la excavaciòn al 90% de su PVSM.	1.84	m3

MURO
EXIST.

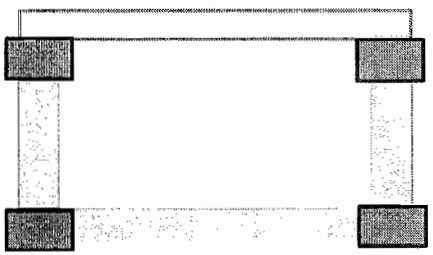

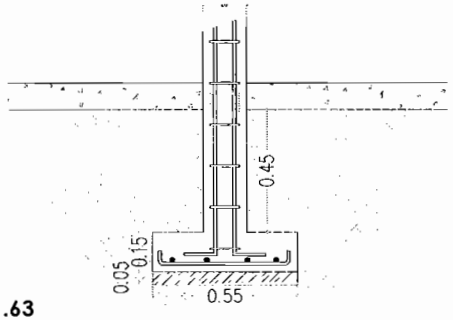

	M LARGO	M ANCHO	M ALTO	M3 VOL.
1	1.63	0.60	0.45	0.44
2	1.63	0.60	0.45	0.44
3	3.55	0.60	0.45	0.96

TOTAL 1.84 m3

RESIDENTE DE OBRA
ING. GLORIA MARTINEZ RODRIGUEZ

CONSTRUCTORA PROURVIKA S.A.DE C.V
ING. IVAN SILVA RUIZ

Este programa y/o proyecto de inversión es de carácter público, no es patrocinado ni promovido por partido político alguno, por partido político alguno, y sus recursos provienen de los impuestos que pagan todos los contribuyentes. Está prohibido el uso de este programa y/o proyecto de inversión con fines políticos, electorales, de lucro y otros distintos a los establecidos. Quien haga uso indebido de los recursos de este programa y/o proyecto de inversión, deberá ser denunciado y sancionado de acuerdo con la ley aplicable y ante la autoridad competente.

"ESTA OBRA FUE REALIZADA CON RECURSOS PUBLICOS FEDERALES"
"ESTE PROGRAMA ES PUBLICO, AJENO A CUALQUIER PARTIDO POLITICO,QUEDA PROHIBIDO EL USO PARTA FINES DISTINTOS A LOS ESTABLECIDOS EN EL PROGRAMA"

G E N E R A D O R

PROURVIKA S.A DE C.V

M U N I C I P I O D E C H I H U A H U A

OBRA: CONSTRUCCION DE CUARTOS EN DISTINTOS PUNTOS DE LA CIUDAD, ZONA 1.

BENEFICIARIO: BEATRIZ RODRIGUEZ MARTINEZ

DOMICILIO: C.LOS ARCOS # 3933 COL. EL PORVENIR

FECHA: 21 DE DICIEMBRE 2016

PERIODO: 15/12/2016 AL 21/12/2016

No. CONTRATO: 200/2016

No. ESTIMACION: 6 (SEIS)

CLAVE	CONCEPTO :	VOLUMEN TOTAL DE CONCEPTO	
EXT. 04	Relleno en zanjas, compactado al 90 % prueba proctor, con material producto de la excavacion	0.86	m3

	AREA	ESPESOR	
vol excavacion			1.84
vol zapata			-0.53
vol plantilla			-0.17
vol rodapie	1.85	0.15	-0.28

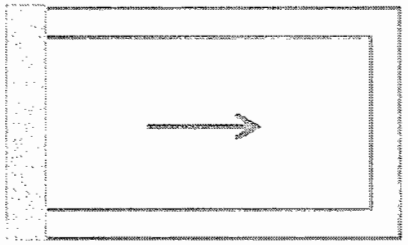

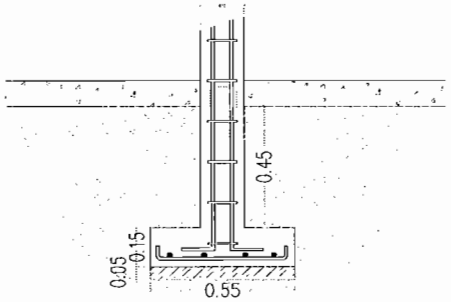

TOTAL **0.86 m3**

RESIDENTE DE OBRA
ING. GLORIA MARTINEZ RODRIGUEZ

CONSTRUCTORA PROURVIKA S.A.DE C.V
ING. IVAN SILVA RUIZ

Este programa y/o proyecto de inversión es de carácter público, no es patrocinado ni promovido por partido político alguno, por partido político alguno, y sus recursos provienen de los impuestos que pagan todos los contribuyentes. Está prohibido el uso de este programa y/o proyecto de inversión con fines políticos, electorales, de lucro y otros distintos a los establecidos. Quien haga uso indebido de los recursos de este programa y/o proyecto de inversión, deberá ser denunciado y sancionado de acuerdo con la ley aplicable y ante la autoridad competente.

"ESTA OBRA FUE REALIZADA CON RECURSOS PUBLICOS FEDERALES"
"ESTE PROGRAMA ES PUBLICO, AJENO A CUALQUIER PARTIDO POLITICO,QUEDA PROHIBIDO EL USO PARTA FINES DISTINTOS A LOS ESTABLECIDOS EN EL PROGRAMA"

G E N E R A D O R

PROURVIKA S.A DE C.V

M U N I C I P I O D E C H I H U A H U A

OBRA: CONSTRUCCION DE CUARTOS EN DISTINTOS PUNTOS DE LA CIUDAD, ZONA 1.

FECHA: 21 DE DICIEMBRE 2016

PERIODO: 15/12/2016 AL 21/12/2016

BENEFICIARIO: BEATRIZ RODRIGUEZ MARTINEZ

No. CONTRATO: 200/2016

DOMICILIO: C.LOS ARCOS # 3933 COL. EL PORVENIR

No. ESTIMACION: 6 (SEIS)

CLAVE	CONCEPTO :	VOLUMEN TOTAL DE CONCEPTO	
EXT.05	Muros de tabique rojo recocido o block, hasta 6.00 metros de altura, junteado con mortero cemento-arena 1:5 incluye todos los materiales y mano de obra, rodapie de block de 15x20x40 cms relleno de concreto f'c=100kg/cm2	1.85	M2

MURO EXIST.

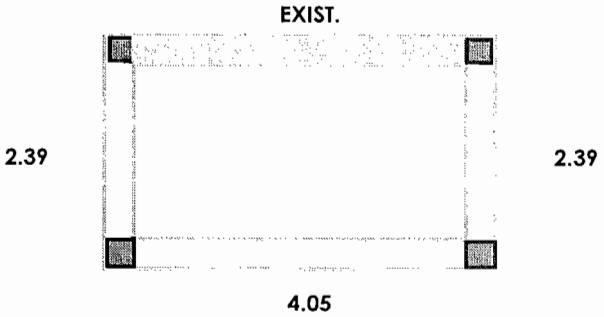

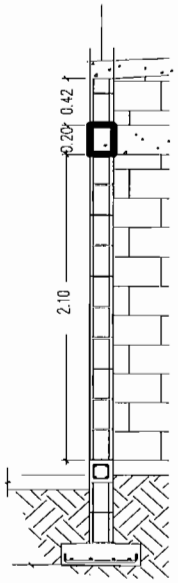

MURO	M LARGO	M ALTO	M2 REA MURO
1	2.39	0.21	0.50
2	2.39	0.21	0.50
3	4.05	0.21	0.85

TOTAL 1.85 M2

RESIDENTE DE OBRA
ING. GLORIA MARTINEZ RODRIGUEZ

CONSTRUCTORA PROURVIKA S.A.DE C.V
ING. IVAN SILVA RUIZ

Este programa y/o proyecto de inversión es de carácter público, no es patrocinado ni promovido por partido político alguno, por partido político alguno, y sus recursos provienen de los impuestos que pagan todos los contribuyentes. Está prohibido el uso de este programa y/o proyecto de inversión con fines políticos, electorales, de lucro y otros distintos a los establecidos. Quien haga uso indebido de los recursos de este programa y/o proyecto de inversión, deberá ser denunciado y sancionado de acuerdo con la ley aplicable y ante la autoridad competente.

"ESTA OBRA FUE REALIZADA CON RECURSOS PUBLICOS FEDERALES"
"ESTE PROGRAMA ES PUBLICO, AJENO A CUALQUIER PARTIDO POLITICO,QUEDA PROHIBIDO EL USO PARTA FINES DISTINTOS A LOS ESTABLECIDOS EN EL PROGRAMA"

G E N E R A D O R

PROURVIKA S.A DE C.V

M U N I C I P I O D E C H I H U A H U A

OBRA: CONSTRUCCION DE CUARTOS EN DISTINTOS PUNTOS DE LA CIUDAD, ZONA 1.

FECHA: 21 DE DICIEMBRE 2016

PERIODO: 15/12/2016 AL 21/12/2016

BENEFICIARIO: BEATRIZ RODRIGUEZ MARTINEZ

No. CONTRATO: 200/2016

DOMICILIO: C.LOS ARCOS # 3933 COL. EL PORVENIR

No. ESTIMACION: 6 (SEIS)

CLAVE	CONCEPTO :	VOLUMEN TOTAL DE CONCEPTO	
EXT.06	Fabricado y colocado de concreto vibrado y curado incluyendo todos los materiales y manos de obra, desperdicios, herramienta, equipo, cimbra y descimbra, mano de obra y todo lo necesario para su correca ejecucion P.U.O.T de fc=100 kg/cm2	0.17	m3

PLANTILLA DE 5cm DE ESPESOR

MURO EXIST.

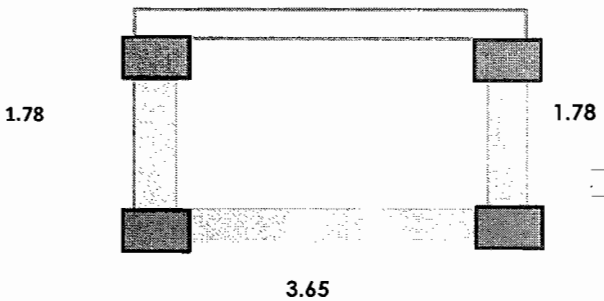

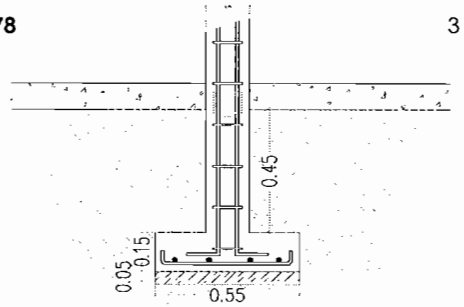

	M LARGO	M ANCHO	M ALTO	M3 VOL.
1	1.78	0.50	0.05	0.04
2	1.78	0.50	0.05	0.04
3	3.65	0.50	0.05	0.09

TOTAL 0.17 m3

RESIDENTE DE OBRA
ING. GLORIA MARTINEZ RODRIGUEZ

CONSTRUCTORA PROURVIKA S.A.DE C.V
ING. IVAN SILVA RUIZ

Este programa y/o proyecto de inversión es de carácter público, no es patrocinado ni promovido por partido político alguno, por partido político alguno, y sus recursos provienen de los impuestos que pagan todos los contribuyentes. Está prohibido el uso de este programa y/o proyecto de inversión con fines políticos, electorales, de lucro y otros distintos a los establecidos. Quien haga uso indebido de los recursos de este programa y/o proyecto de inversión, deberá ser denunciado y sancionado de acuerdo con la ley aplicable y ante la autoridad competente.

"ESTA OBRA FUE REALIZADA CON RECURSOS PUBLICOS FEDERALES"
"ESTE PROGRAMA ES PUBLICO, AJENO A CUALQUIER PARTIDO POLITICO,QUEDA PROHIBIDO EL USO PARTA FINES DISTINTOS A LOS ESTABLECIDOS EN EL PROGRAMA"

G E N E R A D O R

PROURVIKA S.A DE C.V

M U N I C I P I O D E C H I H U A H U A

OBRA: CONSTRUCCION DE CUARTOS EN DISTINTOS PUNTOS DE LA CIUDAD, ZONA 1.

BENEFICIARIO: BEATRIZ RODRIGUEZ MARTINEZ

DOMICILIO: C.LOS ARCOS # 3933 COL. EL PORVENIR

FECHA: 21 DE DICIEMBRE 2016

PERIODO: 15/12/2016 AL 21/12/2016

No. CONTRATO: 200/2016

No. ESTIMACION: 6 (SEIS)

CLAVE	CONCEPTO :	VOLUMEN TOTAL DE CONCEPTO	
EXT. 07	Fabricado y colocado de concreto vibrado y curado incluyendo todos los materiales y manos de obra, desperdicios, herramienta, equipo, cimbra y descimbra, mano de obra y todo lo necesario para su correca ejecucion P.U.O.T de fc=200 kg/cm2	0.53	m3

ZAPATA CORRIDA

MURO EXIST.

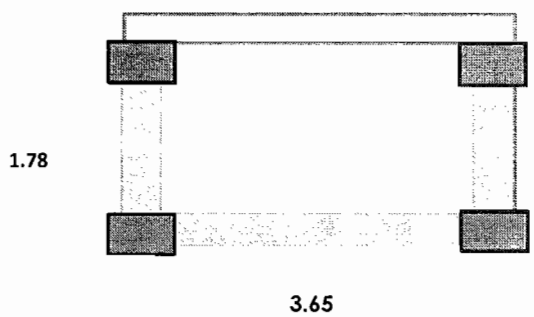

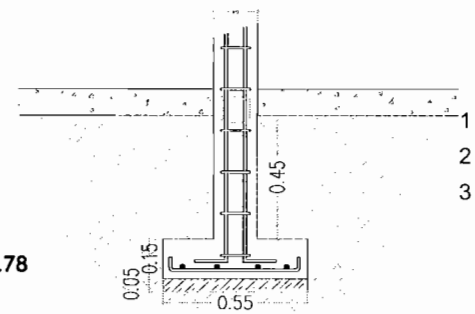

	M LARGO	M ANCHO	M ALTO	M3 VOL.
1	1.78	0.50	0.15	0.13
2	1.78	0.50	0.15	0.13
3	3.65	0.50	0.15	0.27

TOTAL 0.53 m3

RESIDENTE DE OBRA
ING. GLORIA MARTINEZ RODRIGUEZ

CONSTRUCTORA PROURVIKA S.A.DE C.V
ING. IVAN SILVA RUIZ

Este programa y/o proyecto de inversión es de carácter público, no es patrocinado ni promovido por partido político alguno, por partido político alguno, y sus recursos provienen de los impuestos que pagan todos los contribuyentes. Está prohibido el uso de este programa y/o proyecto de inversión con fines políticos, electorales, de lucro y otros distintos a los establecidos. Quien haga uso indebido de los recursos de este programa y/o proyecto de inversión, deberá ser denunciado y sancionado de acuerdo con la ley aplicable y ante la autoridad competente.

"ESTA OBRA FUE REALIZADA CON RECURSOS PUBLICOS FEDERALES"
"ESTE PROGRAMA ES PUBLICO, AJENO A CUALQUIER PARTIDO POLITICO,QUEDA PROHIBIDO EL USO PARTA FINES DISTINTOS A LOS ESTABLECIDOS EN EL PROGRAMA"

G E N E R A D O R

PROURVIKA S.A DE C.V

M U N I C I P I O D E C H I H U A H U A

OBRA: CONSTRUCCION DE CUARTOS EN DISTINTOS PUNTOS DE LA CIUDAD, ZONA 1.

FECHA: 21 DE DICIEMBRE 2016

PERIODO: 15/12/2016 AL 21/12/2016

BENEFICIARIO: BEATRIZ RODRIGUEZ MARTINEZ

No. CONTRATO: 200/2016

DOMICILIO: C.LOS ARCOS # 3933 COL. EL PORVENIR

No. ESTIMACION: 6 (SEIS)

CLAVE	CONCEPTO :	VOLUMEN TOTAL DE CONCEPTO	
EXT. 08	Suministro y colocacion de acero de refuerzo inclute : habiilitado, colocado de parrilla en el sitio, todos los materiales, desperdicios, alambre recocido para amarres, herramientas, equipo, mano de obra y todo lo necesraio para su correcta ejecucion P.U.O.T, en diametros mayores a 3/8"	24.22	kg

ZAPATA CORRIDA

MURO EXIST.

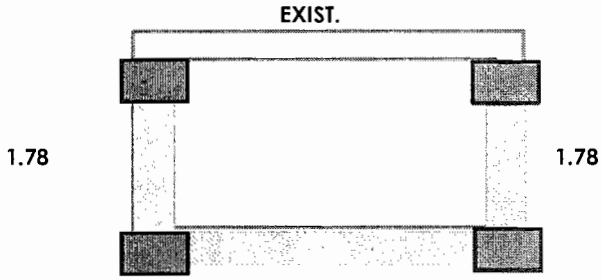

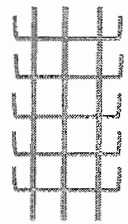

3.36

3 V LONG 1M

5 V TRANS 0,60

= 6m

6m(0,56kg/m)=3,36kg/m

	M LARGO	factor	peso kg
1	1.78	3.36	5.98
2	1.78	3.36	5.98
3	3.65	3.36	12.26

TOTAL 24.22 kg

RESIDENTE DE OBRA
ING. GLORIA MARTINEZ RODRIGUEZ

CONSTRUCTORA PROURVIKA S.A.DE C.V
ING. IVAN SILVA RUIZ

Este programa y/o proyecto de inversión es de carácter público, no es patrocinado ni promovido por partido político alguno, por partido político alguno, y sus recursos provienen de los impuestos que pagan todos los contribuyentes. Está prohibido el uso de este programa y/o proyecto de inversión con fines políticos, electorales, de lucro y otros distintos a los establecidos. Quien haga uso indebido de los recursos de este programa y/o proyecto de inversión, deberá ser denunciado y sancionado de acuerdo con la ley aplicable y ante la autoridad competente.

"ESTA OBRA FUE REALIZADA CON RECURSOS PUBLICOS FEDERALES"
"ESTE PROGRAMA ES PUBLICO, AJENO A CUALQUIER PARTIDO POLITICO,QUEDA PROHIBIDO EL USO PARTA FINES DISTINTOS A LOS ESTABLECIDOS EN EL PROGRAMA"

T E S T I G O F O T O G R A F I C O

PROURVIKA S.A DE C.V

M U N I C I P I O D E C H I H U A H U A

OBRA: CONSTRUCCION DE CUARTOS EN DISTINTOS PUNTOS DE LA CIUDAD, ZONA 1.

FECHA: 21 DE DICIEMBRE 2016

PERIODO: 15/12/2016 AL 21/12/2016

BENEFICIARIO: BEATRIZ RODRIGUEZ MARTINEZ

DOMICILIO : C.LOS ARCOS # 3933 COL. EL PORVENIR

No. CONTRATO: 200/2016

No. ESTIMACION: 6 (SEIS)

Testigo fotografico cuarto adosado

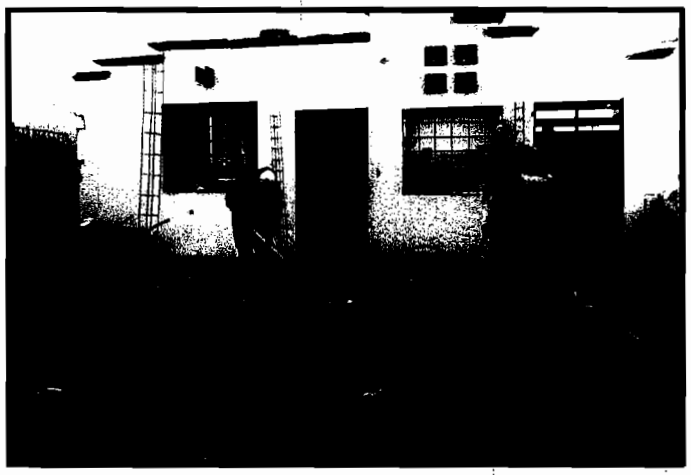

RESIDENTE DE OBRA
ING. GLORIA MARTINEZ RODRIGUEZ

CONSTRUCTORA PROURVIKA S.A.DE C.V
ING. IVAN SILVA RUIZ

Este programa y/o proyecto de inversión es de carácter público, no es patrocinado ni promovido por partido político alguno, por partido político alguno, y sus recursos provienen de los impuestos que pagan todos los contribuyentes. Está prohibido el uso de este programa y/o proyecto de inversión con fines políticos, electorales, de lucro y otros distintos a los establecidos. Quien haga uso indebido de los recursos de este programa y/o proyecto de inversión, deberá ser denunciado y sancionado de acuerdo con la ley aplicable y ante la autoridad competente.

"ESTA OBRA FUE REALIZADA CON RECURSOS PUBLICOS FEDERALES"
"ESTE PROGRAMA ES PUBLICO, AJENO A CUALQUIER PARTIDO POLITICO,QUEDA PROHIBIDO EL USO PARTA FINES DISTINTOS A LOS ESTABLECIDOS EN EL PROGRAMA"

G E N E R A D O R

PROURVIKA S.A DE C.V

M U N I C I P I O D E C H I H U A H U A

OBRA: CONSTRUCCION DE CUARTOS EN DISTINTOS PUNTOS DE LA CIUDAD, ZONA 1.

FECHA: 21 DE DICIEMBRE 2016

PERIODO: 15/12/2016 AL 21/12/2016

BENEFICIARIO: EYMI JANETH AGUILAR FUENTES

No. CONTRATO: 200/2016

DOMICILIO: C.RIO COLUMBIA # 1420 COL. RIVERAS DE SACRAMENTO

No. ESTIMACION: 6 (SEIS)

CLAVE	CONCEPTO :	VOLUMEN TOTAL DE CONCEPTO	
EXT. 03	Excavacion a mano para desplante de estructuras, en material B, en seco incluye: afloje y extraccion de material con amacice o limpieza de plantillas o taludes, remocion, acarreo hasta 10 mts. Dentro de la misma y traspaleos verticales para su extraccion. Hasta dos metros de profundidad, incluye la compactacion del fondo de la excavaciòn al 90% de su PVSM.	3.14	m3

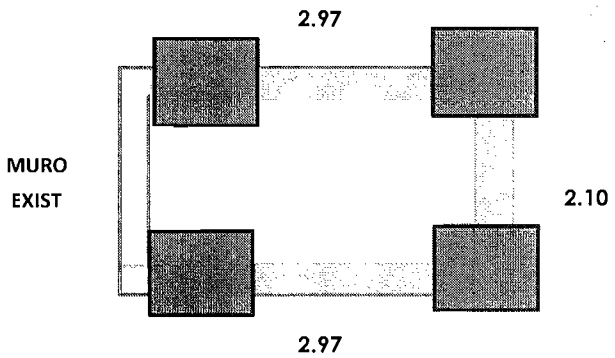

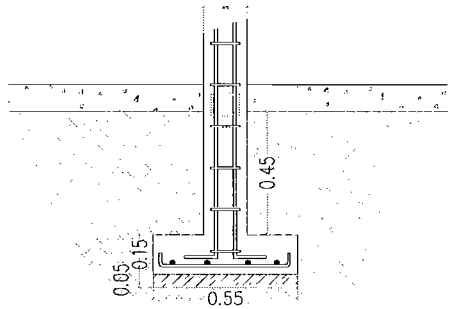

	M LARGO	M ANCHO	M ALTO	M3 VOL.
1	2.97	0.60	0.65	1.16
2	2.10	0.60	0.65	0.82
3	2.97	0.60	0.65	1.16

TOTAL 3.14 m3

RESIDENTE DE OBRA
ING. GLORIA MARTINEZ RODRIGUEZ

CONSTRUCTORA PROURVIKA S.A.DE C.V
ING. IVAN SILVA RUIZ

Este programa y/o proyecto de inversión es de carácter público, no es patrocinado ni promovido por partido político alguno, por partido político alguno, y sus recursos provienen de los impuestos que pagan todos los contribuyentes. Está prohibido el uso de este programa y/o proyecto de inversión con fines políticos, electorales, de lucro y otros distintos a los establecidos. Quien haga uso indebido de los recursos de este programa y/o proyecto de inversión, deberá ser denunciado y sancionado de acuerdo con la ley aplicable y ante la autoridad competente.

"ESTA OBRA FUE REALIZADA CON RECURSOS PUBLICOS FEDERALES"
"ESTE PROGRAMA ES PUBLICO, AJENO A CUALQUIER PARTIDO POLITICO,QUEDA PROHIBIDO EL USO PARTA FINES DISTINTOS A LOS ESTABLECIDOS EN EL PROGRAMA"

G E N E R A D O R

PROURVIKA S.A DE C.V

M U N I C I P I O D E C H I H U A H U A

OBRA: CONSTRUCCION DE CUARTOS EN DISTINTOS PUNTOS DE LA CIUDAD, ZONA 1.

BENEFICIARIO: EYMI JANETH AGUILAR FUENTES

DOMICILIO: C.RIO COLUMBIA # 1420 COL. RIVERAS DE SACRAMENTO

FECHA: 21 DE DICIEMBRE 2016

PERIODO: 15/12/2016 AL 21/12/2016

No. CONTRATO: 200/2016

No. ESTIMACION: 6 (SEIS)

CLAVE	CONCEPTO :	VOLUMEN TOTAL DE CONCEPTO	
EXT. 04	Relleno en zanjas, compactado al 90 % prueba proctor, con material producto de la excavacion	1.64	m3

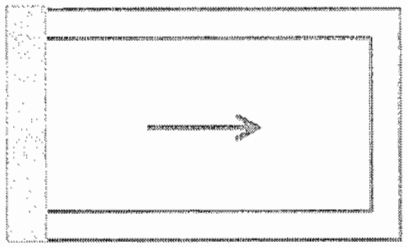

	AREA	ESPESOR	
vol excavacion			3.14
vol zapata			-0.63
vol plantilla			-0.22
vol rodapie	4.34	0.15	-0.65

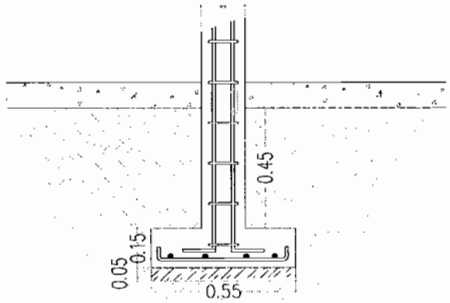

TOTAL **1.64 m3**

RESIDENTE DE OBRA
ING. GLORIA MARTINEZ RODRIGUEZ

CONSTRUCTORA PROURVIKA S.A.DE C.V
ING. IVAN SILVA RUIZ

Este programa y/o proyecto de inversión es de carácter público, no es patrocinado ni promovido por partido político alguno, por partido político alguno, y sus recursos provienen de los impuestos que pagan todos los contribuyentes. Está prohibido el uso de este programa y/o proyecto de inversión con fines políticos, electorales, de lucro y otros distintos a los establecidos. Quien haga uso indebido de los recursos de este programa y/o proyecto de inversión, deberá ser denunciado y sancionado de acuerdo con la ley aplicable y ante la autoridad competente.

"ESTA OBRA FUE REALIZADA CON RECURSOS PUBLICOS FEDERALES"
"ESTE PROGRAMA ES PUBLICO, AJENO A CUALQUIER PARTIDO POLITICO,QUEDA PROHIBIDO EL USO PARTA FINES DISTINTOS A LOS ESTABLECIDOS EN EL PROGRAMA"

G E N E R A D O R

PROURVIKA S.A DE C.V

M U N I C I P I O D E C H I H U A H U A

OBRA: CONSTRUCCION DE CUARTOS EN DISTINTOS PUNTOS DE LA CIUDAD, ZONA 1.

BENEFICIARIO: EYMI JANETH AGUILAR FUENTES

DOMICILIO: C.RIO COLUMBIA # 1420 COL. RIVERAS DE SACRAMENTO

FECHA: 21 DE DICIEMBRE 2016

PERIODO: 15/12/2016 AL 21/12/2016

No. CONTRATO: 200/2016

No. ESTIMACION: 6 (SEIS)

CLAVE	CONCEPTO :	VOLUMEN TOTAL DE CONCEPTO	
EXT.05	Muros de tabique rojo recocido o block, hasta 6.00 metros de altura, junteado con mortero cemento-arena 1:5 incluye todos los materiales y mano de obra, rodapie de block de 15x20x40 cms relleno de concreto f'c=100kg/cm2	4.34	M2

MURO EXIST.

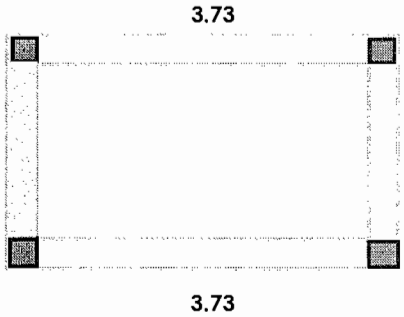

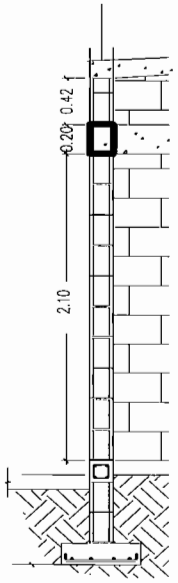

MURO	M LARGO	M ALTO	M2 REA MURO
1	3.73	0.42	1.57
2	2.86	0.42	1.20
3	3.73	0.42	1.57

TOTAL 4.34 M2

RESIDENTE DE OBRA
ING. GLORIA MARTINEZ RODRIGUEZ

CONSTRUCTORA PROURVIKA S.A.DE C.V
ING. IVAN SILVA RUIZ

Este programa y/o proyecto de inversión es de carácter público, no es patrocinado ni promovido por partido político alguno, por partido político alguno, y sus recursos provienen de los impuestos que pagan todos los contribuyentes. Está prohibido el uso de este programa y/o proyecto de inversión con fines políticos, electorales, de lucro y otros distintos a los establecidos. Quien haga uso indebido de los recursos de este programa y/o proyecto de inversión, deberá ser denunciado y sancionado de acuerdo con la ley aplicable y ante la autoridad competente.

"ESTA OBRA FUE REALIZADA CON RECURSOS PUBLICOS FEDERALES"
"ESTE PROGRAMA ES PUBLICO, AJENO A CUALQUIER PARTIDO POLITICO,QUEDA PROHIBIDO EL USO PARTA FINES DISTINTOS A LOS ESTABLECIDOS EN EL PROGRAMA"

G E N E R A D O R

PROURVIKA S.A DE C.V

M U N I C I P I O D E C H I H U A H U A

OBRA: CONSTRUCCION DE CUARTOS EN DISTINTOS PUNTOS DE LA CIUDAD, ZONA 1.

BENEFICIARIO: EYMI JANETH AGUILAR FUENTES

DOMICILIO: C.RIO COLUMBIA # 1420 COL. RIVERAS DE SACRAMENTO

FECHA: 21 DE DICIEMBRE 2016

PERIODO: 15/12/2016 AL 21/12/2016

No. CONTRATO: 200/2016

No. ESTIMACION: 6 (SEIS)

CLAVE	CONCEPTO :	VOLUMEN TOTAL DE CONCEPTO	
EXT.06	Fabricado y colocado de concreto vibrado y curado incluyendo todos los materiales y manos de obra, desperdicios, herramienta, equipo, cimbra y descimbra, mano de obra y todo lo necesario para su correca ejecucion P.U.O.T de fc=100 kg/cm2	0.22	m3

PLANTILLA DE 5cm DE ESPESOR

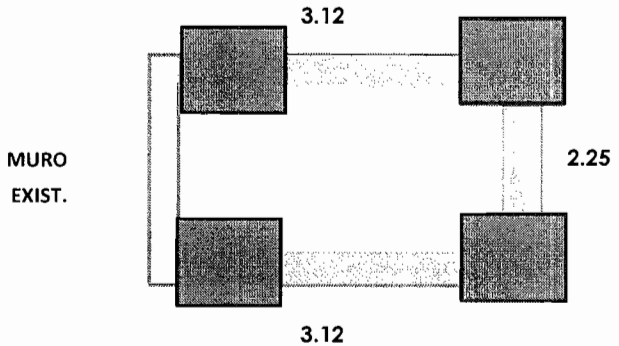

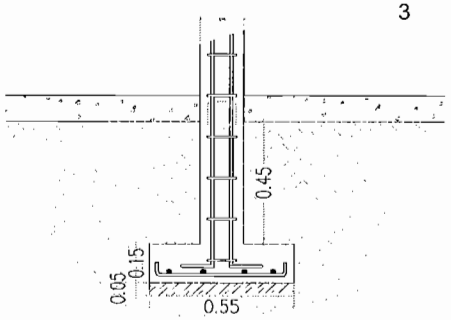

	M LARGO	M ANCHO	M ALTO	M3 VOL.
1	3.12	0.50	0.05	0.08
2	2.25	0.50	0.05	0.06
3	3.12	0.50	0.05	0.08

TOTAL 0.22 m3

RESIDENTE DE OBRA
ING. GLORIA MARTINEZ RODRIGUEZ

CONSTRUCTORA PROURVIKA S.A.DE C.V
ING. IVAN SILVA RUIZ

Este programa y/o proyecto de inversión es de carácter público, no es patrocinado ni promovido por partido político alguno, por partido político alguno, y sus recursos provienen de los impuestos que pagan todos los contribuyentes. Está prohibido el uso de este programa y/o proyecto de inversión con fines políticos, electorales, de lucro y otros distintos a los establecidos. Quien haga uso indebido de los recursos de este programa y/o proyecto de inversión, deberá ser denunciado y sancionado de acuerdo con la ley aplicable y ante la autoridad competente.

"ESTA OBRA FUE REALIZADA CON RECURSOS PUBLICOS FEDERALES"
"ESTE PROGRAMA ES PUBLICO, AJENO A CUALQUIER PARTIDO POLITICO,QUEDA PROHIBIDO EL USO PARTA FINES DISTINTOS A LOS ESTABLECIDOS EN EL PROGRAMA"

G E N E R A D O R

PROURVIKA S.A DE C.V

M U N I C I P I O D E C H I H U A H U A

OBRA: CONSTRUCCION DE CUARTOS EN DISTINTOS PUNTOS DE LA CIUDAD, ZONA 1.

FECHA: 21 DE DICIEMBRE 2016

PERIODO: 15/12/2016 AL 21/12/2016

BENEFICIARIO: EYMI JANETH AGUILAR FUENTES

No. CONTRATO: 200/2016

DOMICILIO: C.RIO COLUMBIA # 1420 COL. RIVERAS DE SACRAMENTO

No. ESTIMACION: 6 (SEIS)

CLAVE	CONCEPTO :	VOLUMEN TOTAL DE CONCEPTO	
EXT. 07	Fabricado y colocado de concreto vibrado y curado incluyendo todos los materiales y manos de obra, desperdicios, herramienta, equipo, cimbra y descimbra, mano de obra y todo lo necesario para su correca ejecucion P.U.O.T de fc=200 kg/cm2	0.63	m3

ZAPATA CORRIDA

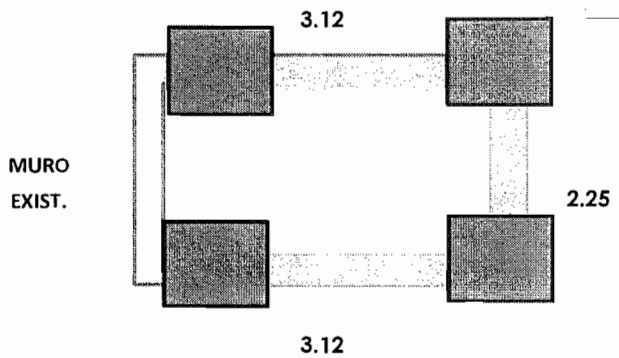

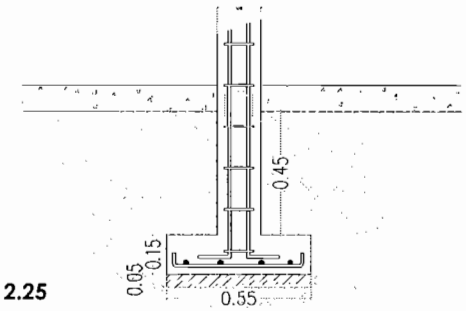

	M LARGO	M ANCHO	M ALTO	M3 VOL.
1	3.12	0.50	0.15	0.23
2	2.25	0.50	0.15	0.17
3	3.12	0.50	0.15	0.23

TOTAL 0.63 m3

RESIDENTE DE OBRA
ING. GLORIA MARTINEZ RODRIGUEZ

CONSTRUCTORA PROURVIKA S.A.DE C.V
ING. IVAN SILVA RUIZ

Este programa y/o proyecto de inversión es de carácter público, no es patrocinado ni promovido por partido político alguno, por partido político alguno, y sus recursos provienen de los impuestos que pagan todos los contribuyentes. Está prohibido el uso de este programa y/o proyecto de inversión con fines políticos, electorales, de lucro y otros distintos a los establecidos. Quien haga uso indebido de los recursos de este programa y/o proyecto de inversión, deberá ser denunciado y sancionado de acuerdo con la ley aplicable y ante la autoridad competente.

"ESTA OBRA FUE REALIZADA CON RECURSOS PUBLICOS FEDERALES"
"ESTE PROGRAMA ES PUBLICO, AJENO A CUALQUIER PARTIDO POLITICO,QUEDA PROHIBIDO EL USO PARTA FINES DISTINTOS A LOS ESTABLECIDOS EN EL PROGRAMA"

G E N E R A D O R

PROURVIKA S.A DE C.V

M U N I C I P I O D E C H I H U A H U A

OBRA: CONSTRUCCION DE CUARTOS EN DISTINTOS PUNTOS DE LA CIUDAD, ZONA 1.

FECHA: 21 DE DICIEMBRE 2016
PERIODO: 15/12/2016 AL 21/12/2016

BENEFICIARIO: EYMI JANETH AGUILAR FUENTES
DOMICILIO: C.RIO COLUMBIA # 1420 COL. RIVERAS DE SACRAMENTO

No. CONTRATO: 200/2016
No. ESTIMACION: 6 (SEIS)

CLAVE	CONCEPTO :	VOLUMEN TOTAL DE CONCEPTO	
EXT. 08	Suministro y colocacion de acero de refuerzo inclute : habiilitado, colocado de parrilla en el sitio, todos los materiales, desperdicios, alambre recocido para amarres, herramientas, equipo, mano de obra y todo lo necesraio para su correcta ejecucion P.U.O.T, en diametros mayores a 3/8"	28.52	kg

ZAPATA CORRIDA

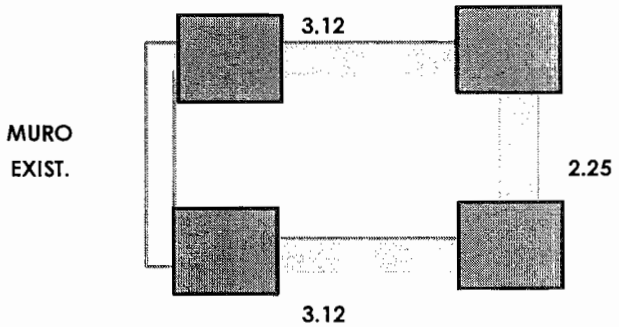

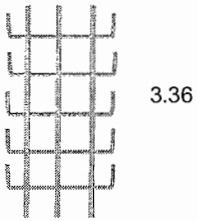

	M LARGO	factor	peso kg
1	3.12	3.36	10.48
2	2.25	3.36	7.56
3	3.12	3.36	10.48

TOTAL 28.52 kg

3 V LONG 1M
5 V TRANS 0,60 = 6m

6m(0,56kg/m)=3,36kg/m

RESIDENTE DE OBRA
ING. GLORIA MARTINEZ RODRIGUEZ

CONSTRUCTORA PROURVIKA S.A.DE C.V
ING. IVAN SILVA RUIZ

Este programa y/o proyecto de inversión es de carácter público, no es patrocinado ni promovido por partido político alguno, por partido político alguno, y sus recursos provienen de los impuestos que pagan todos los contribuyentes. Está prohibido el uso de este programa y/o proyecto de inversión con fines políticos, electorales, de lucro y otros distintos a los establecidos. Quien haga uso indebido de los recursos de este programa y/o proyecto de inversión, deberá ser denunciado y sancionado de acuerdo con la ley aplicable y ante la autoridad competente.

"ESTA OBRA FUE REALIZADA CON RECURSOS PUBLICOS FEDERALES"
"ESTE PROGRAMA ES PUBLICO, AJENO A CUALQUIER PARTIDO POLITICO,QUEDA PROHIBIDO EL USO PARTA FINES DISTINTOS A LOS ESTABLECIDOS EN EL PROGRAMA"

T E S T I G O F O T O G R A F I C O

PROURVIKA S.A DE C.V

M U N I C I P I O D E C H I H U A H U A

OBRA: CONSTRUCCION DE CUARTOS EN DISTINTOS PUNTOS DE LA CIUDAD, ZONA 1.

FECHA: 21 DE DICIEMBRE 2016
PERIODO: 15/12/2016 AL 21/12/2016

BENEFICIARIO: EYMI JANETH AGUILAR FUENTES
DOMICILIO : C.RIO COLUMBIA # 1420 COL. RIVERAS DE SACRAMENTO

No. CONTRATO: 200/2016
No. ESTIMACION: 6 (SEIS)

Testigo fotografico cuarto adosado

RESIDENTE DE OBRA
ING. GLORIA MARTINEZ RODRIGUEZ

CONSTRUCTORA PROURVIKA S.A.DE C.V
ING. IVAN SILVA RUIZ

Este programa y/o proyecto de inversión es de carácter público, no es patrocinado ni promovido por partido político alguno, por partido político alguno, y sus recursos provienen de los impuestos que pagan todos los contribuyentes. Está prohibido el uso de este programa y/o proyecto de inversión con fines políticos, electorales, de lucro y otros distintos a los establecidos. Quien haga uso indebido de los recursos de este programa y/o proyecto de inversión, deberá ser denunciado y sancionado de acuerdo con la ley aplicable y ante la autoridad competente.

"ESTA OBRA FUE REALIZADA CON RECURSOS PUBLICOS FEDERALES"
"ESTE PROGRAMA ES PUBLICO, AJENO A CUALQUIER PARTIDO POLITICO,QUEDA PROHIBIDO EL USO PARTA FINES DISTINTOS A LOS ESTABLECIDOS EN EL PROGRAMA"

G E N E R A D O R

PROURVIKA S.A DE C.V

M U N I C I P I O D E C H I H U A H U A

OBRA: CONSTRUCCION DE CUARTOS EN DISTINTOS PUNTOS DE LA CIUDAD, ZONA 1.

FECHA: 21 DE DICIEMBRE 2016

PERIODO: 15/12/2016 AL 21/12/2016

BENEFICIARIO: MANUELA MAGDALENA ACOSTA ESTUPIÑON

No. CONTRATO: 200/2016

DOMICILIO: C.RIO HERRERA # 1616 COL. RIVERAS DE SACRAMENTO

No. ESTIMACION: 6 (SEIS)

CLAVE	CONCEPTO :	VOLUMEN TOTAL DE CONCEPTO	
EXT. 03	Excavacion a mano para desplante de estructuras, en material B, en seco incluye: afloje y extraccion de material con amacice o limpieza de plantillas o taludes, remocion, acarreo hasta 10 mts. Dentro de la misma y traspaleos verticales para su extraccion. Hasta dos metros de profundidad, incluye la compactacion del fondo de la excavaciòn al 90% de su PVSM.	3.04	m3

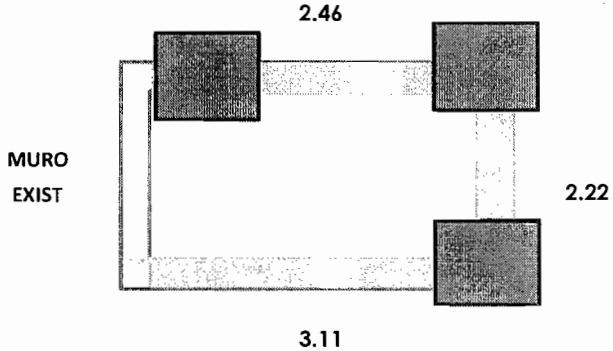

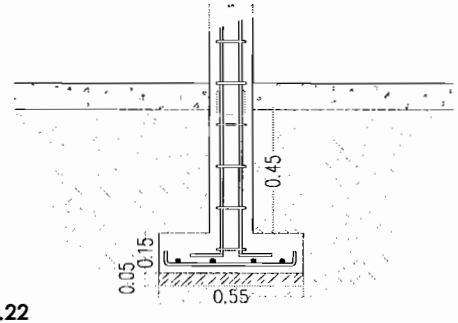

	M LARGO	M ANCHO	M ALTO	M3 VOL.
1	2.46	0.60	0.65	0.96
2	2.22	0.60	0.65	0.87
3	3.11	0.60	0.65	1.21

TOTAL 3.04 m3

RESIDENTE DE OBRA
ING. GLORIA MARTINEZ RODRIGUEZ

CONSTRUCTORA PROURVIKA S.A.DE C.V
ING. IVAN SILVA RUIZ

Este programa y/o proyecto de inversión es de carácter público, no es patrocinado ni promovido por partido político alguno, por partido político alguno, y sus recursos provienen de los impuestos que pagan todos los contribuyentes. Está prohibido el uso de este programa y/o proyecto de inversión con fines políticos, electorales, de lucro y otros distintos a los establecidos. Quien haga uso indebido de los recursos de este programa y/o proyecto de inversión, deberá ser denunciado y sancionado de acuerdo con la ley aplicable y ante la autoridad competente.

"ESTA OBRA FUE REALIZADA CON RECURSOS PUBLICOS FEDERALES"
"ESTE PROGRAMA ES PUBLICO, AJENO A CUALQUIER PARTIDO POLITICO,QUEDA PROHIBIDO EL USO PARTA FINES DISTINTOS A LOS ESTABLECIDOS EN EL PROGRAMA"

G E N E R A D O R

PROURVIKA S.A DE C.V

M U N I C I P I O D E C H I H U A H U A

OBRA: CONSTRUCCION DE CUARTOS EN DISTINTOS PUNTOS DE LA CIUDAD, ZONA 1.

FECHA: 21 DE DICIEMBRE 2016

PERIODO: 15/12/2016 AL 21/12/2016

BENEFICIARIO: MANUELA MAGDALENA ACOSTA ESTUPIÑON

No. CONTRATO: 200/2016

DOMICILIO: C.RIO HERRERA # 1616 COL. RIVERAS DE SACRAMENTO

No. ESTIMACION: 6 (SEIS)

CLAVE	CONCEPTO :	VOLUMEN TOTAL DE CONCEPTO	
EXT. 04	Relleno en zanjas, compactado al 90 % prueba proctor, con material producto de la excavacion	1.82	m3

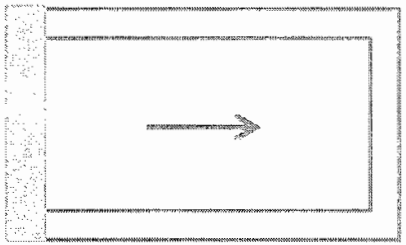

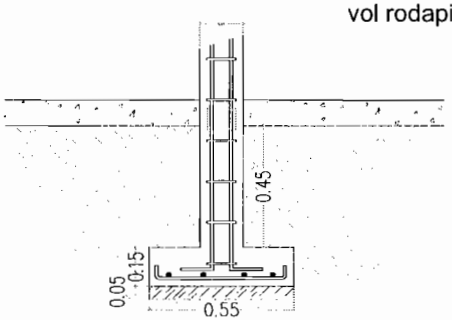

	AREA	ESPESOR	
vol excavacion			3.04
vol zapata			-0.62
vol plantilla			-0.21
vol rodapie	2.60	0.15	-0.39

TOTAL **1.82 m3**

RESIDENTE DE OBRA
ING. GLORIA MARTINEZ RODRIGUEZ

CONSTRUCTORA PROURVIKA S.A.DE C.V
ING. IVAN SILVA RUIZ

Este programa y/o proyecto de inversión es de carácter público, no es patrocinado ni promovido por partido político alguno, por partido político alguno, y sus recursos provienen de los impuestos que pagan todos los contribuyentes. Está prohibido el uso de este programa y/o proyecto de inversión con fines políticos, electorales, de lucro y otros distintos a los establecidos. Quien haga uso indebido de los recursos de este programa y/o proyecto de inversión, deberá ser denunciado y sancionado de acuerdo con la ley aplicable y ante la autoridad competente.

"ESTA OBRA FUE REALIZADA CON RECURSOS PUBLICOS FEDERALES"
"ESTE PROGRAMA ES PUBLICO, AJENO A CUALQUIER PARTIDO POLITICO,QUEDA PROHIBIDO EL USO PARTA FINES DISTINTOS A LOS ESTABLECIDOS EN EL PROGRAMA"

G E N E R A D O R

PROURVIKA S.A DE C.V

M U N I C I P I O D E C H I H U A H U A

OBRA: CONSTRUCCION DE CUARTOS EN DISTINTOS PUNTOS DE LA CIUDAD, ZONA 1.

FECHA: 21 DE DICIEMBRE 2016

PERIODO: 15/12/2016 AL 21/12/2016

BENEFICIARIO: MANUELA MAGDALENA ACOSTA ESTUPIÑON

No. CONTRATO: 200/2016

DOMICILIO: C.RIO HERRERA # 1616 COL. RIVERAS DE SACRAMENTO

No. ESTIMACION: 6 (SEIS)

CLAVE	CONCEPTO :	VOLUMEN TOTAL DE CONCEPTO	
EXT.05	Muros de tabique rojo recocido o block, hasta 6.00 metros de altura, junteado con mortero cemento-arena 1:5 incluye todos los materiales y mano de obra, rodapie de block de 15x20x40 cms relleno de concreto f'c=100kg/cm2	2.60	M2

MURO EXIST.

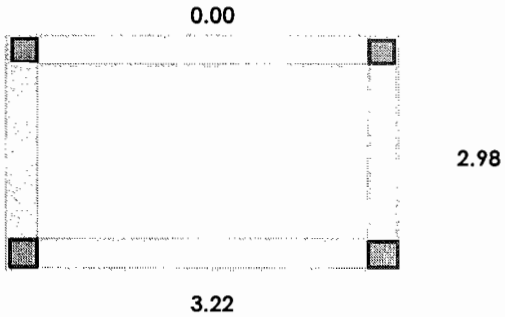

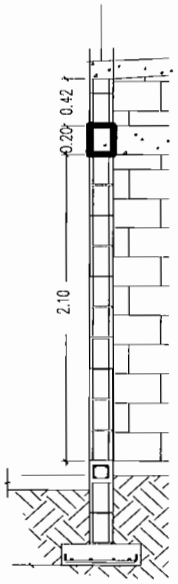

MURO	M LARGO	M ALTO	M2 REA MURO
1	0.00	0.42	0.00
2	2.98	0.42	1.25
3	3.22	0.42	1.35

TOTAL 2.60 M2

RESIDENTE DE OBRA
ING. GLORIA MARTINEZ RODRIGUEZ

CONSTRUCTORA PROURVIKA S.A.DE C.V
ING. IVAN SILVA RUIZ

Este programa y/o proyecto de inversión es de carácter público, no es patrocinado ni promovido por partido político alguno, por partido político alguno, y sus recursos provienen de los impuestos que pagan todos los contribuyentes. Está prohibido el uso de este programa y/o proyecto de inversión con fines políticos, electorales, de lucro y otros distintos a los establecidos. Quien haga uso indebido de los recursos de este programa y/o proyecto de inversión, deberá ser denunciado y sancionado de acuerdo con la ley aplicable y ante la autoridad competente.

"ESTA OBRA FUE REALIZADA CON RECURSOS PUBLICOS FEDERALES"
"ESTE PROGRAMA ES PUBLICO, AJENO A CUALQUIER PARTIDO POLITICO,QUEDA PROHIBIDO EL USO PARTA FINES DISTINTOS A LOS ESTABLECIDOS EN EL PROGRAMA"

G E N E R A D O R

PROURVIKA S.A DE C.V

M U N I C I P I O D E C H I H U A H U A

OBRA: CONSTRUCCION DE CUARTOS EN DISTINTOS PUNTOS DE LA CIUDAD, ZONA 1.

FECHA: 21 DE DICIEMBRE 2016

PERIODO: 15/12/2016 AL 21/12/2016

BENEFICIARIO: MANUELA MAGDALENA ACOSTA ESTUPIÑON

No. CONTRATO: 200/2016

DOMICILIO: C.RIO HERRERA # 1616 COL. RIVERAS DE SACRAMENTO

No. ESTIMACION: 6 (SEIS)

CLAVE	CONCEPTO :	VOLUMEN TOTAL DE CONCEPTO	
EXT.06	Fabricado y colocado de concreto vibrado y curado incluyendo todos los materiales y manos de obra, desperdicios, herramienta, equipo, cimbra y descimbra, mano de obra y todo lo necesario para su correca ejecucion P.U.O.T de fc=100 kg/cm2	0.21	m3

PLANTILLA DE 5cm DE ESPESOR

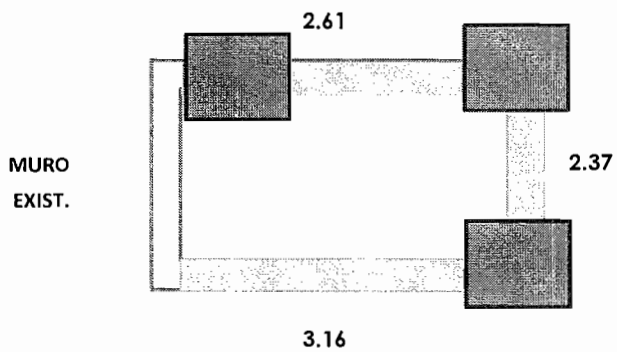

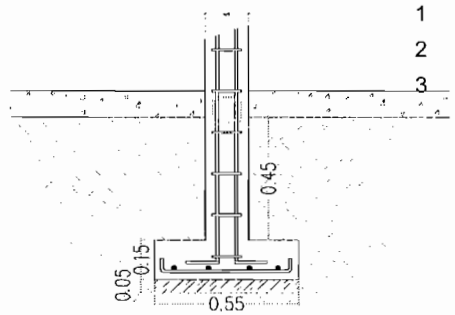

	M LARGO	M ANCHO	M ALTO	M3 VOL.
1	2.61	0.50	0.05	0.07
2	2.37	0.50	0.05	0.06
3	3.16	0.50	0.05	0.08

TOTAL 0.21 m3

RESIDENTE DE OBRA
ING. GLORIA MARTINEZ RODRIGUEZ

CONSTRUCTORA PROURVIKA S.A.DE C.V
ING. IVAN SILVA RUIZ

Este programa y/o proyecto de inversión es de carácter público, no es patrocinado ni promovido por partido político alguno, por partido político alguno, y sus recursos provienen de los impuestos que pagan todos los contribuyentes. Está prohibido el uso de este programa y/o proyecto de inversión con fines políticos, electorales, de lucro y otros distintos a los establecidos. Quien haga uso indebido de los recursos de este programa y/o proyecto de inversión, deberá ser denunciado y sancionado de acuerdo con la ley aplicable y ante la autoridad competente.

"ESTA OBRA FUE REALIZADA CON RECURSOS PUBLICOS FEDERALES"
"ESTE PROGRAMA ES PUBLICO, AJENO A CUALQUIER PARTIDO POLITICO,QUEDA PROHIBIDO EL USO PARTA FINES DISTINTOS A LOS ESTABLECIDOS EN EL PROGRAMA"

G E N E R A D O R

PROURVIKA S.A DE C.V

M U N I C I P I O D E C H I H U A H U A

OBRA: CONSTRUCCION DE CUARTOS EN DISTINTOS PUNTOS DE LA CIUDAD, ZONA 1.

FECHA: 21 DE DICIEMBRE 2016

PERIODO: 15/12/2016 AL 21/12/2016

BENEFICIARIO: MANUELA MAGDALENA ACOSTA ESTUPIÑON

No. CONTRATO: 200/2016

DOMICILIO: C.RIO HERRERA # 1616 COL. RIVERAS DE SACRAMENTO

No. ESTIMACION: 6 (SEIS)

CLAVE	CONCEPTO :	VOLUMEN TOTAL DE CONCEPTO	
EXT. 07	Fabricado y colocado de concreto vibrado y curado incluyendo todos los materiales y manos de obra, desperdicios, herramienta, equipo, cimbra y descimbra, mano de obra y todo lo necesario para su correca ejecucion P.U.O.T de fc=200 kg/cm2	0.62	m3

ZAPATA CORRIDA

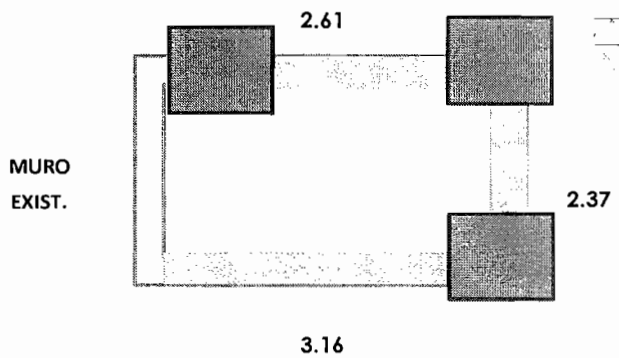

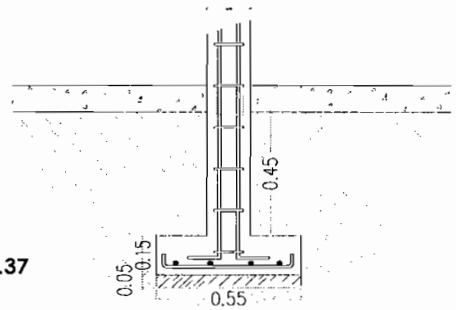

	M LARGO	M ANCHO	M ALTO	M3 VOL.
1	2.61	0.50	0.15	0.20
2	2.37	0.50	0.15	0.18
3	3.16	0.50	0.15	0.24

TOTAL 0.62 m3

RESIDENTE DE OBRA
ING. GLORIA MARTINEZ RODRIGUEZ

CONSTRUCTORA PROURVIKA S.A.DE C.V
ING. IVAN SILVA RUIZ

Este programa y/o proyecto de inversión es de carácter público, no es patrocinado ni promovido por partido político alguno, por partido político alguno, y sus recursos provienen de los impuestos que pagan todos los contribuyentes. Está prohibido el uso de este programa y/o proyecto de inversión con fines políticos, electorales, de lucro y otros distintos a los establecidos. Quien haga uso indebido de los recursos de este programa y/o proyecto de inversión, deberá ser denunciado y sancionado de acuerdo con la ley aplicable y ante la autoridad competente.

"ESTA OBRA FUE REALIZADA CON RECURSOS PUBLICOS FEDERALES"
"ESTE PROGRAMA ES PUBLICO, AJENO A CUALQUIER PARTIDO POLITICO,QUEDA PROHIBIDO EL USO PARTA FINES DISTINTOS A LOS ESTABLECIDOS EN EL PROGRAMA"

G E N E R A D O R

PROURVIKA S.A DE C.V

M U N I C I P I O D E C H I H U A H U A

OBRA: CONSTRUCCION DE CUARTOS EN DISTINTOS PUNTOS DE LA CIUDAD, ZONA 1.

FECHA: 21 DE DICIEMBRE 2016

PERIODO: 15/12/2016 AL 21/12/2016

BENEFICIARIO: MANUELA MAGDALENA ACOSTA ESTUPIÑON

No. CONTRATO: 200/2016

DOMICILIO: C.RIO HERRERA # 1616 COL. RIVERAS DE SACRAMENTO

No. ESTIMACION: 6 (SEIS)

CLAVE	CONCEPTO :	VOLUMEN TOTAL DE CONCEPTO	
EXT. 08	Suministro y colocacion de acero de refuerzo inclute : habiilitado, colocado de parrilla en el sitio, todos los materiales, desperdicios, alambre recocido para amarres, herramientas, equipo, mano de obra y todo lo necesraio para su correcta ejecucion P.U.O.T, en diametros mayores a 3/8"	27.35	kg

ZAPATA CORRIDA

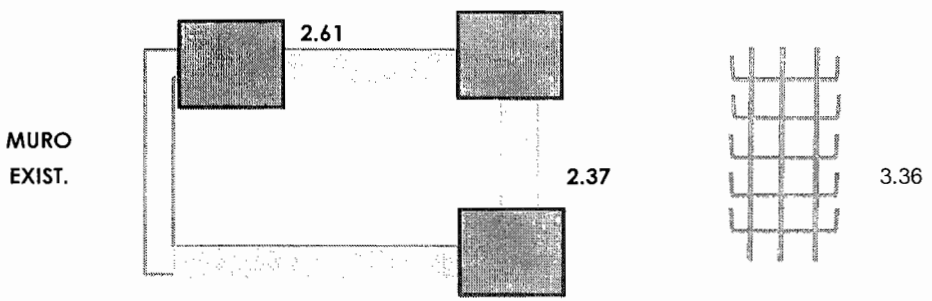

3 V LONG 1M

5 V TRANS 0,60

= 6m

6m(0,56kg/m)=3,36kg/m

	M LARGO	factor	peso kg
1	2.61	3.36	8.77
2	2.37	3.36	7.96
3	3.16	3.36	10.62

TOTAL 27.35 kg

RESIDENTE DE OBRA
ING. GLORIA MARTINEZ RODRIGUEZ

CONSTRUCTORA PROURVIKA S.A.DE C.V
ING. IVAN SILVA RUIZ

Este programa y/o proyecto de inversión es de carácter público, no es patrocinado ni promovido por partido político alguno, por partido político alguno, y sus recursos provienen de los impuestos que pagan todos los contribuyentes. Está prohibido el uso de este programa y/o proyecto de inversión con fines políticos, electorales, de lucro y otros distintos a los establecidos. Quien haga uso indebido de los recursos de este programa y/o proyecto de inversión, deberá ser denunciado y sancionado de acuerdo con la ley aplicable y ante la autoridad competente.

"ESTA OBRA FUE REALIZADA CON RECURSOS PUBLICOS FEDERALES"
"ESTE PROGRAMA ES PUBLICO, AJENO A CUALQUIER PARTIDO POLITICO,QUEDA PROHIBIDO EL USO PARTA FINES DISTINTOS A LOS ESTABLECIDOS EN EL PROGRAMA"

T E S T I G O F O T O G R A F I C O

PROURVIKA S.A DE C.V

M U N I C I P I O D E C H I H U A H U A

OBRA: CONSTRUCCION DE CUARTOS EN DISTINTOS PUNTOS DE LA CIUDAD, ZONA 1.

BENEFICIARIO: MANUELA MAGDALENA ACOSTA ESTUPIÑON

DOMICILIO : C.RIO HERRERA # 1616 COL. RIVERAS DE SACRAMENTO

FECHA: 21 DE DICIEMBRE 2016

PERIODO: 15/12/2016 AL 21/12/2016

No. CONTRATO: 200/2016

No. ESTIMACION: 6 (SEIS)

Testigo fotografico cuarto adosado

RESIDENTE DE OBRA
ING. GLORIA MARTINEZ RODRIGUEZ

CONSTRUCTORA PROURVIKA S.A.DE C.V
ING. IVAN SILVA RUIZ

Este programa y/o proyecto de inversión es de carácter público ,no es patrocinado ni promovido por partido político alguno, por partido político alguno, y sus recursos provienen de los impuestos que pagan todos los contribuyentes. Está prohibido el uso de este programa y/o proyecto de inversión con fines políticos, electorales, de lucro y otros distintos a los establecidos. Quien haga uso indebido de los recursos de este programa y/o proyecto de inversión, deberá ser denunciado y sancionado de acuerdo con la ley aplicable y ante la autoridad competente.

"ESTA OBRA FUE REALIZADA CON RECURSOS PUBLICOS FEDERALES"
"ESTE PROGRAMA ES PUBLICO, AJENO A CUALQUIER PARTIDO POLITICO,QUEDA PROHIBIDO EL USO PARTA FINES DISTINTOS A LOS ESTABLECIDOS EN EL PROGRAMA"

GENERADOR

PROURVIKA S.A DE C.V

MUNICIPIO DE CHIHUAHUA

OBRA: CONSTRUCCION DE CUARTOS EN DISTINTOS PUNTOS DE LA CIUDAD, ZONA 1.

BENEFICIARIO: MARIA MARGARITA LERMA MOLINA

DOMICILIO : C.DESIERTO DE CHALBI # 17914 COL. SAHUAROS

FECHA: 21 DE DICIEMBRE 2016

PERIODO: 15/12/2016 AL 21/12/2016

No. CONTRATO: 200/2016

No. ESTIMACION: 6 (SEIS)

CLAVE	CONCEPTO :	VOLUMEN TOTAL DE CONCEPTO	
EXT. 03	Excavacion a mano para desplante de estructuras, en material B, en seco incluye: afloje y extraccion de material con amacice o limpieza de plantillas o taludes, remocion, acarreo hasta 10 mts. Dentro de la misma y traspaleos verticales para su extraccion. Hasta dos metros de profundidad, incluye la compactacion del fondo de la excavaciòn al 90% de su PVSM.	1.00	m3

MURO EXIST

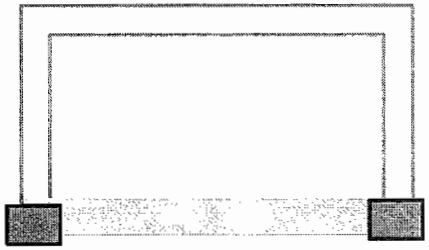

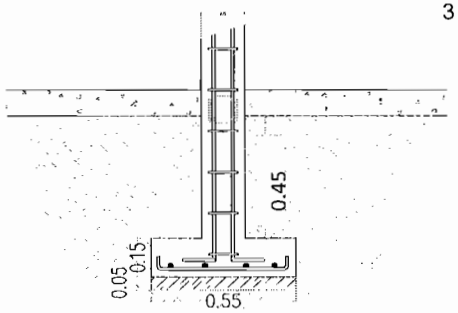

	M LARGO	M ANCHO	M ALTO	M3 VOL.
1	0.00	0.60	0.65	0.00
2	2.57	0.60	0.65	1.00
3	0.00	0.60	0.65	0.00

TOTAL 1.00 m3

RESIDENTE DE OBRA
ING. GLORIA MARTINEZ RODRIGUEZ

CONSTRUCTORA PROURVIKA S.A.DE C.V
ING. IVAN SILVA RUIZ

Este programa y/o proyecto de inversión es de carácter público, no es patrocinado ni promovido por partido político alguno, por partido político alguno, y sus recursos provienen de los impuestos que pagan todos los contribuyentes. Está prohibido el uso de este programa y/o proyecto de inversión con fines políticos, electorales, de lucro y otros distintos a los establecidos. Quien haga uso indebido de los recursos de este programa y/o proyecto de inversión, deberá ser denunciado y sancionado de acuerdo con la ley aplicable y ante la autoridad competente.

"ESTA OBRA FUE REALIZADA CON RECURSOS PUBLICOS FEDERALES"
"ESTE PROGRAMA ES PUBLICO, AJENO A CUALQUIER PARTIDO POLITICO,QUEDA PROHIBIDO EL USO PARTA FINES DISTINTOS A LOS ESTABLECIDOS EN EL PROGRAMA"

G E N E R A D O R

PROURVIKA S.A DE C.V

M U N I C I P I O D E C H I H U A H U A

OBRA: CONSTRUCCION DE CUARTOS EN DISTINTOS PUNTOS DE LA CIUDAD, ZONA 1.

FECHA: 21 DE DICIEMBRE 2016

PERIODO: 15/12/2016 AL 21/12/2016

BENEFICIARIO: MARIA MARGARITA LERMA MOLINA

No. CONTRATO: 200/2016

DOMICILIO: C.DESIERTO DE CHALBI # 17914 COL. SAHUAROS

No. ESTIMACION: 6 (SEIS)

CLAVE	CONCEPTO :	VOLUMEN TOTAL DE CONCEPTO	
EXT. 04	Relleno en zanjas, compactado al 90 % prueba proctor, con material producto de la excavacion	0.52	m3

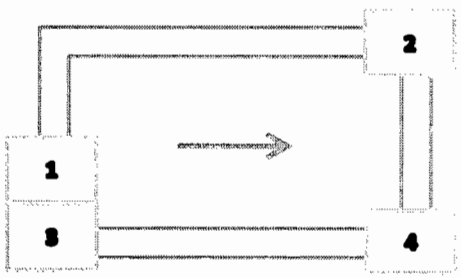

	AREA	ESPESOR	
vol excavacion			1.00
vol zapata			-0.20
vol plantilla			-0.07
vol rodapie	1.40	0.15	-0.21

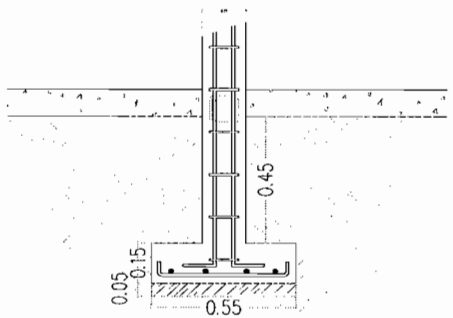

TOTAL **0.52 m3**

RESIDENTE DE OBRA
ING. GLORIA MARTINEZ RODRIGUEZ

CONSTRUCTORA PROURVIKA S.A.DE C.V
ING. IVAN SILVA RUIZ

Este programa y/o proyecto de inversión es de carácter público, no es patrocinado ni promovido por partido político alguno, por partido político alguno, y sus recursos provienen de los impuestos que pagan todos los contribuyentes. Está prohibido el uso de este programa y/o proyecto de inversión con fines políticos, electorales, de lucro y otros distintos a los establecidos. Quien haga uso indebido de los recursos de este programa y/o proyecto de inversión, deberá ser denunciado y sancionado de acuerdo con la ley aplicable y ante la autoridad competente.

"ESTA OBRA FUE REALIZADA CON RECURSOS PUBLICOS FEDERALES"
"ESTE PROGRAMA ES PUBLICO, AJENO A CUALQUIER PARTIDO POLITICO,QUEDA PROHIBIDO EL USO PARTA FINES DISTINTOS A LOS ESTABLECIDOS EN EL PROGRAMA"

G E N E R A D O R

PROURVIKA S.A DE C.V

M U N I C I P I O D E C H I H U A H U A

OBRA: CONSTRUCCION DE CUARTOS EN DISTINTOS PUNTOS DE LA CIUDAD, ZONA 1.

FECHA: 21 DE DICIEMBRE 2016

PERIODO: 15/12/2016 AL 21/12/2016

BENEFICIARIO: MARIA MARGARITA LERMA MOLINA

No. CONTRATO: 200/2016

DOMICILIO: C.DESIERTO DE CHALBI # 17914 COL. SAHUAROS

No. ESTIMACION: 6 (SEIS)

CLAVE	CONCEPTO :	VOLUMEN TOTAL DE CONCEPTO	
EXT.05	Muros de tabique rojo recocido o block, hasta 6.00 metros de altura, junteado con mortero cemento-arena 1:5 incluye todos los materiales y mano de obra, rodapie de block de 15x20x40 cms relleno de concreto f'c=100kg/cm2	1.40	m2

MURO EXIST.

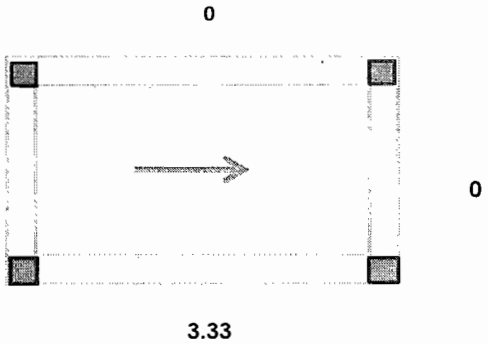

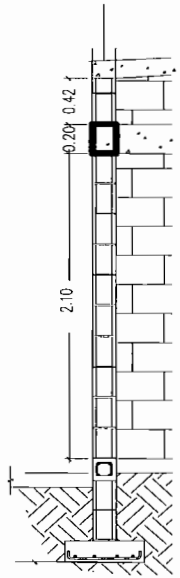

MURO	M LARGO	M ALTO	M2 ÁREA MURO
1	0.00	0.42	0.00
2	0.00	0.42	0.00
3	3.33	0.42	1.40

TOTAL 1.40 m2

RESIDENTE DE OBRA
ING. GLORIA MARTINEZ RODRIGUEZ

CONSTRUCTORA PROURVIKA S.A.DE C.V
ING. IVAN SILVA RUIZ

Este programa y/o proyecto de inversión es de carácter público, no es patrocinado ni promovido por partido político alguno, por partido político alguno, y sus recursos provienen de los impuestos que pagan todos los contribuyentes. Está prohibido el uso de este programa y/o proyecto de inversión con fines políticos, electorales, de lucro y otros distintos a los establecidos. Quien haga uso indebido de los recursos de este programa y/o proyecto de inversión, deberá ser denunciado y sancionado de acuerdo con la ley aplicable y ante la autoridad competente.

"ESTA OBRA FUE REALIZADA CON RECURSOS PUBLICOS FEDERALES"
"ESTE PROGRAMA ES PUBLICO, AJENO A CUALQUIER PARTIDO POLITICO,QUEDA PROHIBIDO EL USO PARTA FINES DISTINTOS A LOS ESTABLECIDOS EN EL PROGRAMA"

G E N E R A D O R

PROURVIKA S.A DE C.V

M U N I C I P I O D E C H I H U A H U A

OBRA: CONSTRUCCION DE CUARTOS EN DISTINTOS PUNTOS DE LA CIUDAD, ZONA 1.

FECHA: 21 DE DICIEMBRE 2016

PERIODO: 15/12/2016 AL 21/12/2016

BENEFICIARIO: MARIA MARGARITA LERMA MOLINA

No. CONTRATO: 200/2016

DOMICILIO: C.DESIERTO DE CHALBI # 17914 COL. SAHUAROS

No. ESTIMACION: 6 (SEIS)

CLAVE	CONCEPTO :	VOLUMEN TOTAL DE CONCEPTO	
EXT.06	Fabricado y colocado de concreto vibrado y curado incluyendo todos los materiales y manos de obra, desperdicios, herramienta, equipo, cimbra y descimbra, mano de obra y todo lo necesario para su correca ejecucion P.U.O.T de fc=100 kg/cm2	0.07	m3

PLANTILLA DE 5cm DE ESPESOR

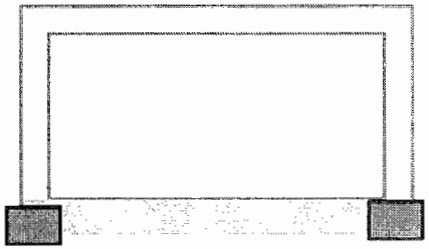

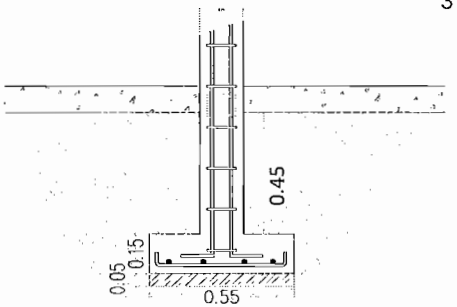

	M LARGO	M ANCHO	M ALTO	M3 VOL.
1	0.00	0.50	0.05	0.00
2	2.72	0.50	0.05	0.07
3	0.00	0.50	0.05	0.00

TOTAL 0.07 m3

RESIDENTE DE OBRA
ING. GLORIA MARTINEZ RODRIGUEZ

CONSTRUCTORA PROURVIKA S.A.DE C.V
ING. IVAN SILVA RUIZ

Este programa y/o proyecto de inversión es de carácter público, no es patrocinado ni promovido por partido político alguno, por partido político alguno, y sus recursos provienen de los impuestos que pagan todos los contribuyentes. Está prohibido el uso de este programa y/o proyecto de inversión con fines políticos, electorales, de lucro y otros distintos a los establecidos. Quien haga uso indebido de los recursos de este programa y/o proyecto de inversión, deberá ser denunciado y sancionado de acuerdo con la ley aplicable y ante la autoridad competente.

"ESTA OBRA FUE REALIZADA CON RECURSOS PUBLICOS FEDERALES"
"ESTE PROGRAMA ES PUBLICO, AJENO A CUALQUIER PARTIDO POLITICO,QUEDA PROHIBIDO EL USO PARTA FINES DISTINTOS A LOS ESTABLECIDOS EN EL PROGRAMA"

G E N E R A D O R

PROURVIKA S.A DE C.V

M U N I C I P I O D E C H I H U A H U A

OBRA: CONSTRUCCION DE CUARTOS EN DISTINTOS PUNTOS DE LA CIUDAD, ZONA 1.

FECHA: 21 DE DICIEMBRE 2016

PERIODO: 15/12/2016 AL 21/12/2016

BENEFICIARIO: MARIA MARGARITA LERMA MOLINA

No. CONTRATO: 200/2016

DOMICILIO: C.DESIERTO DE CHALBI # 17914 COL. SAHUAROS

No. ESTIMACION: 6 (SEIS)

CLAVE	CONCEPTO :	VOLUMEN TOTAL DE CONCEPTO	
EXT. 07	Fabricado y colocado de concreto vibrado y curado incluyendo todos los materiales y manos de obra, desperdicios, herramienta, equipo, cimbra y descimbra, mano de obra y todo lo necesario para su correca ejecucion P.U.O.T de fc=200 kg/cm2	0.20	m3

ZAPATA CORRIDA

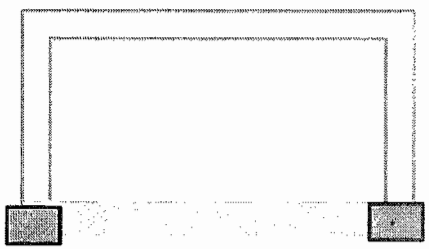

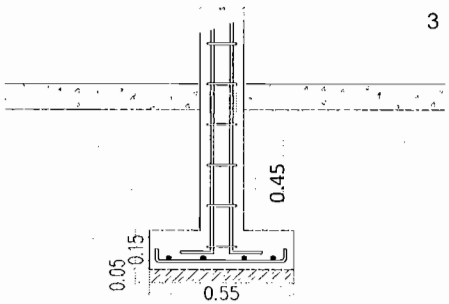

	M LARGO	M ANCHO	M ALTO	M3 VOL.
1	0.00	0.50	0.15	0.00
2	2.72	0.50	0.15	0.20
3	0.00	0.50	0.15	0.00

TOTAL 0.20 m3

RESIDENTE DE OBRA
ING. GLORIA MARTINEZ RODRIGUEZ

CONSTRUCTORA PROURVIKA S.A.DE C.V
ING. IVAN SILVA RUIZ

Este programa y/o proyecto de inversión es de carácter público, no es patrocinado ni promovido por partido político alguno, por partido político alguno, y sus recursos provienen de los impuestos que pagan todos los contribuyentes. Está prohibido el uso de este programa y/o proyecto de inversión con fines políticos, electorales, de lucro y otros distintos a los establecidos. Quien haga uso indebido de los recursos de este programa y/o proyecto de inversión, deberá ser denunciado y sancionado de acuerdo con la ley aplicable y ante la autoridad competente.

"ESTA OBRA FUE REALIZADA CON RECURSOS PUBLICOS FEDERALES"
"ESTE PROGRAMA ES PUBLICO, AJENO A CUALQUIER PARTIDO POLITICO,QUEDA PROHIBIDO EL USO PARTA FINES DISTINTOS A LOS ESTABLECIDOS EN EL PROGRAMA"

G E N E R A D O R

PROURVIKA S.A DE C.V

M U N I C I P I O D E C H I H U A H U A

OBRA: CONSTRUCCION DE CUARTOS EN DISTINTOS PUNTOS DE LA CIUDAD, ZONA 1.

FECHA: 21 DE DICIEMBRE 2016

PERIODO: 15/12/2016 AL 21/12/2016

BENEFICIARIO: MARIA MARGARITA LERMA MOLINA

No. CONTRATO: 200/2016

DOMICILIO: C.DESIERTO DE CHALBI # 17914 COL. SAHUAROS

No. ESTIMACION: 6 (SEIS)

CLAVE	CONCEPTO :	VOLUMEN TOTAL DE CONCEPTO	
EXT. 08	Suministro y colocacion de acero de refuerzo inclute : habiilitado, colocado de parrilla en el sitio, todos los materiales, desperdicios, alambre recocido para amarres, herramientas, equipo, mano de obra y todo lo necesraio para su correcta ejecucion P.U.O.T, en diametros mayores a 3/8"	9.14	kg

ZAPATA CORRIDA

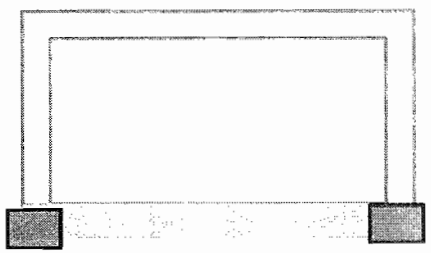

2.72

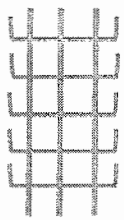

3.36

3 V LONG 1M

5 V TRANS 0,60

6m(0,56kg/m)=3,36kg/m

	M LARGO	factor	peso kg
1	0.00	3.36	0.00
2	2.72	3.36	9.14
3	0.00	3.36	0.00

TOTAL 9.14 kg

≈ 6m

RESIDENTE DE OBRA
ING. GLORIA MARTINEZ RODRIGUEZ

CONSTRUCTORA PROURVIKA S.A.DE C.V
ING. IVAN SILVA RUIZ

Este programa y/o proyecto de inversión es de carácter público, no es patrocinado ni promovido por partido político alguno, por partido político alguno, y sus recursos provienen de los impuestos que pagan todos los contribuyentes. Está prohibido el uso de este programa y/o proyecto de inversión con fines políticos, electorales, de lucro y otros distintos a los establecidos. Quien haga uso indebido de los recursos de este programa y/o proyecto de inversión, deberá ser denunciado y sancionado de acuerdo con la ley aplicable y ante la autoridad competente.

"ESTA OBRA FUE REALIZADA CON RECURSOS PUBLICOS FEDERALES"
"ESTE PROGRAMA ES PUBLICO, AJENO A CUALQUIER PARTIDO POLITICO,QUEDA PROHIBIDO EL USO PARTA FINES DISTINTOS A LOS ESTABLECIDOS EN EL PROGRAMA"

T E S T I G O F O T O G R A F I C O

PROURVIKA S.A DE C.V

M U N I C I P I O D E C H I H U A H U A

OBRA: CONSTRUCCION DE CUARTOS EN DISTINTOS PUNTOS DE LA CIUDAD, ZONA 1.

BENEFICIARIO: MARIA MARGARITA LERMA MOLINA

DOMICILIO : C.DESIERTO DE CHALBI # 17914 COL. SAHUAROS

FECHA: 21 DE DICIEMBRE 2016

PERIODO: 15/12/2016 AL 21/12/2016

No. CONTRATO: 200/2016

No. ESTIMACION: 6 (SEIS)

Testigo fotografico cuarto adosado

RESIDENTE DE OBRA
ING. GLORIA MARTINEZ RODRIGUEZ

CONSTRUCTORA PROURVIKA S.A.DE C.V
ING. IVAN SILVA RUIZ

Este programa y/o proyecto de inversión es de carácter público, no es patrocinado ni promovido por partido político alguno, por partido político alguno, y sus recursos provienen de los impuestos que pagan todos los contribuyentes. Está prohibido el uso de este programa y/o proyecto de inversión con fines políticos, electorales, de lucro y otros distintos a los establecidos. Quien haga uso indebido de los recursos de este programa y/o proyecto de inversión, deberá ser denunciado y sancionado de acuerdo con la ley aplicable y ante la autoridad competente.

"ESTA OBRA FUE REALIZADA CON RECURSOS PUBLICOS FEDERALES"

"ESTE PROGRAMA ES PUBLICO, AJENO A CUALQUIER PARTIDO POLITICO,QUEDA PROHIBIDO EL USO PARTA FINES DISTINTOS A LOS ESTABLECIDOS EN EL PROGRAMA"

G E N E R A D O R

PROURVIKA S.A DE C.V

M U N I C I P I O D E C H I H U A H U A

OBRA: CONSTRUCCION DE CUARTOS EN DISTINTOS PUNTOS DE LA CIUDAD, ZONA 1.

FECHA: 21 DE CICIEMBRE 2016
PERIODO: 15/12/2016 AL 21/12/2016

BENEFICIARIO: BLANCA ROSA SANCHEZ AGUIRRE
DOMICILIO: C.CHE GUEVARA # 403 COL. 20 ANIVERSARIO

No. CONTRATO: 200/2016
No. ESTIMACION: 6 (SEIS)

CLAVE	CONCEPTO :	VOLUMEN TOTAL DE CONCEPTO	
EXT. 03	Excavacion a mano para desplante de estructuras, en material B, en seco incluye: afloje y extraccion de material con amacice o limpieza de plantillas o taludes, remocion, acarreo hasta 10 mts. Dentro de la misma y traspaleos verticales para su extraccion. Hasta dos metros de profundidad, incluye la compactacion del fondo de la excavaciòn al 90% de su PVSM.	2.02	m3

MURO
EXIST.

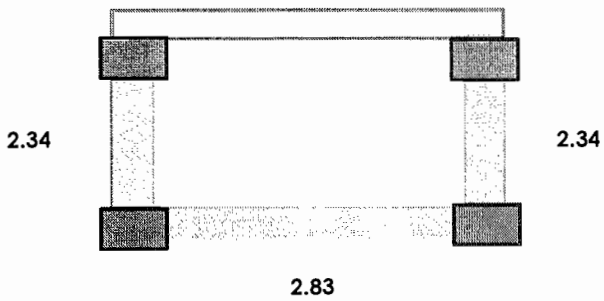

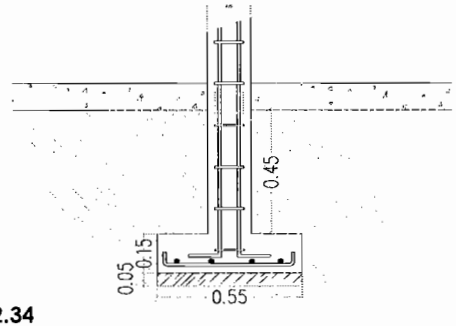

	M LARGO	M ANCHO	M ALTO	M3 VOL.
1	2.34	0.60	0.45	0.63
2	2.34	0.60	0.45	0.63
3	2.83	0.60	0.45	0.76

TOTAL 2.02 m3

RESIDENTE DE OBRA
ING. GLORIA MARTINEZ RODRIGUEZ

CONSTRUCTORA PROURVIKA S.A.DE C.V
ING. IVAN SILVA RUIZ

Este programa y/o proyecto de inversión es de carácter público, no es patrocinado ni promovido por partido político alguno, por partido político alguno, y sus recursos provienen de los impuestos que pagan todos los contribuyentes. Está prohibido el uso de este programa y/o proyecto de inversión con fines políticos, electorales, de lucro y otros distintos a los establecidos. Quien haga uso indebido de los recursos de este programa y/o proyecto de inversión, deberá ser denunciado y sancionado de acuerdo con la ley aplicable y ante la autoridad competente.

"ESTA OBRA FUE REALIZADA CON RECURSOS PUBLICOS FEDERALES"
"ESTE PROGRAMA ES PUBLICO, AJENO A CUALQUIER PARTIDO POLITICO,QUEDA PROHIBIDO EL USO PARTA FINES DISTINTOS A LOS ESTABLECIDOS EN EL PROGRAMA"

G E N E R A D O R

PROURVIKA S.A DE C.V

M U N I C I P I O D E C H I H U A H U A

OBRA: CONSTRUCCION DE CUARTOS EN DISTINTOS PUNTOS DE LA CIUDAD, ZONA 1.

BENEFICIARIO: BLANCA ROSA SANCHEZ AGUIRRE

DOMICILIO: C.CHE GUEVARA # 403 COL. 20 ANIVERSARIO

FECHA: 21 DE CICIEMBRE 2016

PERIODO: 15/12/2016 AL 21/12/2016

No. CONTRATO: 200/2016

No. ESTIMACION: 6 (SEIS)

CLAVE	CONCEPTO :	VOLUMEN TOTAL DE CONCEPTO	
EXT. 04	Relleno en zanjas, compactado al 90 % prueba proctor, con material producto de la excavacion	0.93	m3

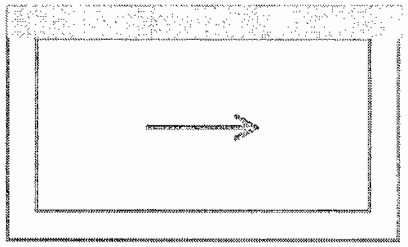

	AREA	ESPESOR	
vol excavacion			2.02
vol zapata			-0.60
vol plantilla			-0.19
vol rodapie	2.00	0.15	-0.30

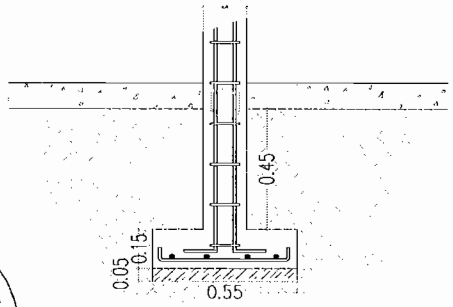

TOTAL **0.93 m3**

RESIDENTE DE OBRA
ING. GLORIA MARTINEZ RODRIGUEZ

CONSTRUCTORA PROURVIKA S.A.DE C.V
ING. IVAN SILVA RUIZ

Este programa y/o proyecto de inversión es de carácter público, no es patrocinado ni promovido por partido político alguno, por partido político alguno, y sus recursos provienen de los impuestos que pagan todos los contribuyentes. Está prohibido el uso de este programa y/o proyecto de inversión con fines políticos, electorales, de lucro y otros distintos a los establecidos. Quien haga uso indebido de los recursos de este programa y/o proyecto de inversión, deberá ser denunciado y sancionado de acuerdo con la ley aplicable y ante la autoridad competente.

"ESTA OBRA FUE REALIZADA CON RECURSOS PUBLICOS FEDERALES"
"ESTE PROGRAMA ES PUBLICO, AJENO A CUALQUIER PARTIDO POLITICO,QUEDA PROHIBIDO EL USO PARTA FINES DISTINTOS A LOS ESTABLECIDOS EN EL PROGRAMA"

G E N E R A D O R

PROURVIKA S.A DE C.V

M U N I C I P I O D E C H I H U A H U A

OBRA: CONSTRUCCION DE CUARTOS EN DISTINTOS PUNTOS DE LA CIUDAD, ZONA 1.

BENEFICIARIO: BLANCA ROSA SANCHEZ AGUIRRE

DOMICILIO: C.CHE GUEVARA # 403 COL. 20 ANIVERSARIO

FECHA: 21 DE CICIEMBRE 2016

PERIODO: 15/12/2016 AL 21/12/2016

No. CONTRATO: 200/2016

No. ESTIMACION: 6 (SEIS)

CLAVE	CONCEPTO :	VOLUMEN TOTAL DE CONCEPTO	
EXT.05	Muros de tabique rojo recocido o block, hasta 6.00 metros de altura, junteado con mortero cemento-arena 1:5 incluye todos los materiales y mano de obra, rodapie de block de 15x20x40 cms relleno de concreto f'c=100kg/cm2	2.00	M2

MURO EXIST.

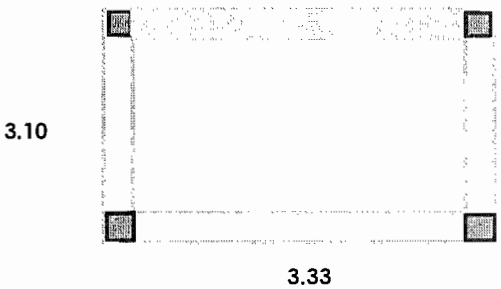

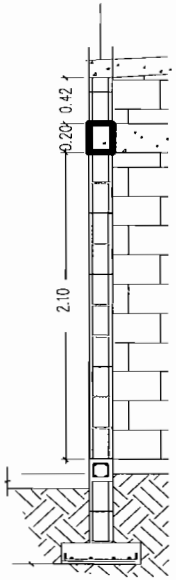

MURO	M LARGO	M ALTO	M2 REA MURO
1	3.10	0.21	0.65
2	3.10	0.21	0.65
3	3.33	0.21	0.70

TOTAL 2.00 M2

RESIDENTE DE OBRA
ING. GLORIA MARTINEZ RODRIGUEZ

CONSTRUCTORA PROURVIKA S.A.DE C.V
ING. IVAN SILVA RUIZ

Este programa y/o proyecto de inversión es de carácter público, no es patrocinado ni promovido por partido político alguno, por partido político alguno, y sus recursos provienen de los impuestos que pagan todos los contribuyentes. Está prohibido el uso de este programa y/o proyecto de inversión con fines políticos, electorales, de lucro y otros distintos a los establecidos. Quien haga uso indebido de los recursos de este programa y/o proyecto de inversión, deberá ser denunciado y sancionado de acuerdo con la ley aplicable y ante la autoridad competente.

"ESTA OBRA FUE REALIZADA CON RECURSOS PUBLICOS FEDERALES"
"ESTE PROGRAMA ES PUBLICO, AJENO A CUALQUIER PARTIDO POLITICO,QUEDA PROHIBIDO EL USO PARTA FINES DISTINTOS A LOS ESTABLECIDOS EN EL PROGRAMA"

G E N E R A D O R

PROURVIKA S.A DE C.V

M U N I C I P I O D E C H I H U A H U A

OBRA: CONSTRUCCION DE CUARTOS EN DISTINTOS PUNTOS DE LA CIUDAD, ZONA 1.

BENEFICIARIO: BLANCA ROSA SANCHEZ AGUIRRE

DOMICILIO: C.CHE GUEVARA # 403 COL. 20 ANIVERSARIO

FECHA: 21 DE CICIEMBRE 2016

PERIODO: 15/12/2016 AL 21/12/2016

No. CONTRATO: 200/2016

No. ESTIMACION: 6 (SEIS)

CLAVE	CONCEPTO :	VOLUMEN TOTAL DE CONCEPTO	
EXT.06	Fabricado y colocado de concreto vibrado y curado incluyendo todos los materiales y manos de obra, desperdicios, herramienta, equipo, cimbra y descimbra, mano de obra y todo lo necesario para su correca ejecucion P.U.O.T de fc=100 kg/cm2	0.19	m3

PLANTILLA DE 5cm DE ESPESOR

MURO EXIST.

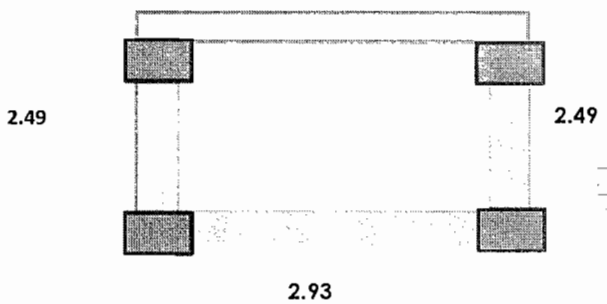

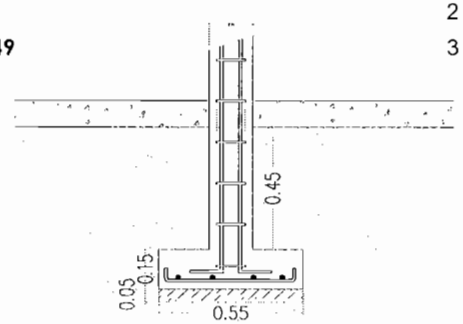

	M LARGO	M ANCHO	M ALTO	M3 VOL.
1	2.49	0.50	0.05	0.06
2	2.49	0.50	0.05	0.06
3	2.93	0.50	0.05	0.07

TOTAL 0.19 m3

RESIDENTE DE OBRA
ING. GLORIA MARTINEZ RODRIGUEZ

CONSTRUCTORA PROURVIKA S.A.DE C.V
ING. IVAN SILVA RUIZ

Este programa y/o proyecto de inversión es de carácter público, no es patrocinado ni promovido por partido político alguno, por partido político alguno, y sus recursos provienen de los impuestos que pagan todos los contribuyentes. Está prohibido el uso de este programa y/o proyecto de inversión con fines políticos, electorales, de lucro y otros distintos a los establecidos. Quien haga uso indebido de los recursos de este programa y/o proyecto de inversión, deberá ser denunciado y sancionado de acuerdo con la ley aplicable y ante la autoridad competente.

"ESTA OBRA FUE REALIZADA CON RECURSOS PUBLICOS FEDERALES"
"ESTE PROGRAMA ES PUBLICO, AJENO A CUALQUIER PARTIDO POLITICO,QUEDA PROHIBIDO EL USO PARTA FINES DISTINTOS A LOS ESTABLECIDOS EN EL PROGRAMA"

G E N E R A D O R

PROURVIKA S.A DE C.V

M U N I C I P I O D E C H I H U A H U A

OBRA: CONSTRUCCION DE CUARTOS EN DISTINTOS PUNTOS DE LA CIUDAD, ZONA 1.

BENEFICIARIO: BLANCA ROSA SANCHEZ AGUIRRE

DOMICILIO: C.CHE GUEVARA # 403 COL. 20 ANIVERSARIO

FECHA: 21 DE CICIEMBRE 2016

PERIODO: 15/12/2016 AL 21/12/2016

No. CONTRATO: 200/2016

No. ESTIMACION: 6 (SEIS)

CLAVE	CONCEPTO :	VOLUMEN TOTAL DE CONCEPTO	
EXT. 07	Fabricado y colocado de concreto vibrado y curado incluyendo todos los materiales y manos de obra, desperdicios, herramienta, equipo, cimbra y descimbra, mano de obra y todo lo necesario para su correca ejecucion P.U.O.T de fc=200 kg/cm2	0.60	m3

ZAPATA CORRIDA

MURO EXIST.

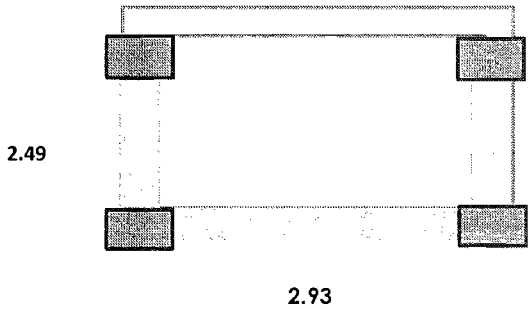

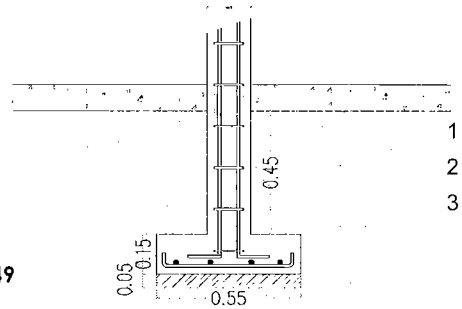

	M LARGO	M ANCHO	M ALTO	M3 VOL.
1	2.49	0.50	0.15	0.19
2	2.49	0.50	0.15	0.19
3	2.93	0.50	0.15	0.22

TOTAL 0.60 m3

RESIDENTE DE OBRA
ING. GLORIA MARTINEZ RODRIGUEZ

CONSTRUCTORA PROURVIKA S.A.DE C.V
ING. IVAN SILVA RUIZ

Este programa y/o proyecto de inversión es de carácter público, no es patrocinado ni promovido por partido político alguno, por partido político alguno, y sus recursos provienen de los impuestos que pagan todos los contribuyentes. Está prohibido el uso de este programa y/o proyecto de inversión con fines políticos, electorales, de lucro y otros distintos a los establecidos. Quien haga uso indebido de los recursos de este programa y/o proyecto de inversión, deberá ser denunciado y sancionado de acuerdo con la ley aplicable y ante la autoridad competente.

"ESTA OBRA FUE REALIZADA CON RECURSOS PUBLICOS FEDERALES"
"ESTE PROGRAMA ES PUBLICO, AJENO A CUALQUIER PARTIDO POLITICO,QUEDA PROHIBIDO EL USO PARTA FINES DISTINTOS A LOS ESTABLECIDOS EN EL PROGRAMA"

G E N E R A D O R

PROURVIKA S.A DE C.V

M U N I C I P I O D E C H I H U A H U A

OBRA: CONSTRUCCION DE CUARTOS EN DISTINTOS PUNTOS DE LA CIUDAD, ZONA 1.

BENEFICIARIO: BLANCA ROSA SANCHEZ AGUIRRE

DOMICILIO: C.CHE GUEVARA # 403 COL. 20 ANIVERSARIO

FECHA: 21 DE CICIEMBRE 2016

PERIODO: 15/12/2016 AL 21/12/2016

No. CONTRATO: 200/2016

No. ESTIMACION: 6 (SEIS)

CLAVE	CONCEPTO :	VOLUMEN TOTAL DE CONCEPTO	
EXT. 08	Suministro y colocacion de acero de refuerzo inclute : habiilitado, colocado de parrilla en el sitio, todos los materiales, desperdicios, alambre recocido para amarres, herramientas, equipo, mano de obra y todo lo necesraio para su correcta ejecucion P.U.O.T, en diametros mayores a 3/8"	26.58	kg

ZAPATA CORRIDA

MURO EXIST.

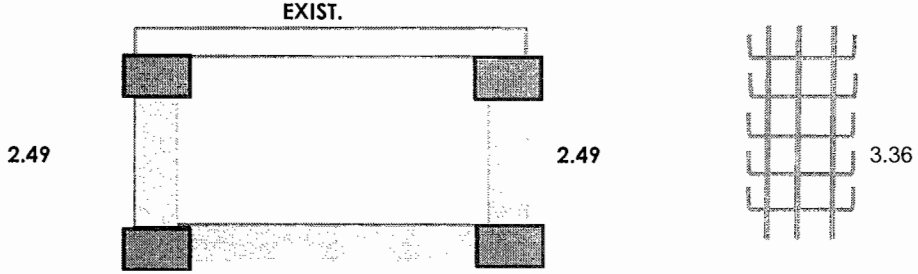

3 V LONG 1M 3M

V TRANS 0,60 3M

6M X 0.56 =3.36KG/M

	M LARGO	factor	peso kg
1	2.49	3.36	8.37
2	2.49	3.36	8.37
3	2.93	3.36	9.84

TOTAL 26.58 kg

RESIDENTE DE OBRA
ING. GLORIA MARTINEZ RODRIGUEZ

CONSTRUCTORA PROURVIKA S.A.DE C.V
ING. IVAN SILVA RUIZ

Este programa y/o proyecto de inversión es de carácter público, no es patrocinado ni promovido por partido político alguno, por partido político alguno, y sus recursos provienen de los impuestos que pagan todos los contribuyentes. Está prohibido el uso de este programa y/o proyecto de inversión con fines políticos, electorales, de lucro y otros distintos a los establecidos. Quien haga uso indebido de los recursos de este programa y/o proyecto de inversión, deberá ser denunciado y sancionado de acuerdo con la ley aplicable y ante la autoridad competente.

"ESTA OBRA FUE REALIZADA CON RECURSOS PUBLICOS FEDERALES"
"ESTE PROGRAMA ES PUBLICO, AJENO A CUALQUIER PARTIDO POLITICO,QUEDA PROHIBIDO EL USO PARTA FINES DISTINTOS A LOS ESTABLECIDOS EN EL PROGRAMA"

T E S T I G O F O T O G R A F I C O

PROURVIKA S.A DE C.V

M U N I C I P I O D E C H I H U A H U A

OBRA: **CONSTRUCCION DE CUARTOS EN DISTINTOS PUNTOS DE LA CIUDAD, ZONA 1.**

BENEFICIARIO: BLANCA ROSA SANCHEZ AGUIRRE

DOMICILIO : **C.CHE GUEVARA # 403 COL. 20 ANIVERSARIO**

FECHA: 21 DE CICIEMBRE 2016

PERIODO: 15/12/2016 AL 21/12/2016

No. CONTRATO: 200/2016

No. ESTIMACION: 6 (SEIS)

Testigo fotografico cuarto adosado

RESIDENTE DE OBRA
ING. GLORIA MARTINEZ RODRIGUEZ

CONSTRUCTORA PROURVIKA S.A.DE C.V
ING. IVAN SILVA RUIZ

Este programa y/o proyecto de inversión es de carácter público, no es patrocinado ni promovido por partido político alguno, por partido político alguno, y sus recursos provienen de los impuestos que pagan todos los contribuyentes. Está prohibido el uso de este programa y/o proyecto de inversión con fines políticos, electorales, de lucro y otros distintos a los establecidos. Quien haga uso indebido de los recursos de este programa y/o proyecto de inversión, deberá ser denunciado y sancionado de acuerdo con la ley aplicable y ante la autoridad competente.

"ESTA OBRA FUE REALIZADA CON RECURSOS PUBLICOS FEDERALES"
"ESTE PROGRAMA ES PUBLICO, AJENO A CUALQUIER PARTIDO POLITICO,QUEDA PROHIBIDO EL USO PARTA FINES DISTINTOS A LOS ESTABLECIDOS EN EL PROGRAMA"

G E N E R A D O R

PROURVIKA S.A DE C.V

M U N I C I P I O D E C H I H U A H U A

OBRA: CONSTRUCCION DE CUARTOS EN DISTINTOS PUNTOS DE LA CIUDAD, ZONA 1.

FECHA: 21 DE DICIEMBRE 2016
PERIODO: 15/12/2016 AL 21/12/2016

BENEFICIARIO: ROCIO CISNEROS ROJAS
DOMICILIO: C.PRIV RIO VENTUARI # 25910 COL. RIVERAS DE SACRAMENTO

No. CONTRATO: 200/2016
No. ESTIMACION: 6 (SEIS)

CLAVE	CONCEPTO :	VOLUMEN TOTAL DE CONCEPTO	
EXT. 03	Excavacion a mano para desplante de estructuras, en material B, en seco incluye: afloje y extraccion de material con amacice o limpieza de plantillas o taludes, remocion, acarreo hasta 10 mts. Dentro de la misma y traspaleos verticales para su extraccion. Hasta dos metros de profundidad, incluye la compactacion del fondo de la excavaciòn al 90% de su PVSM.	2.99	m3

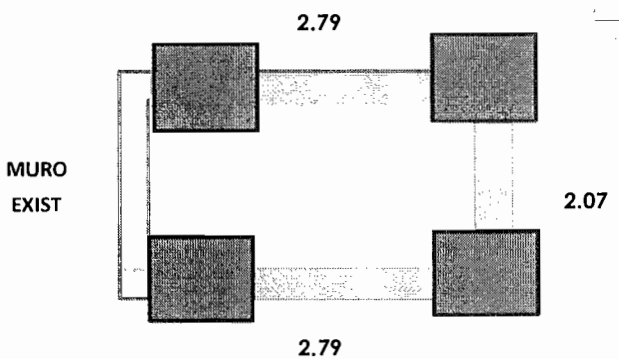

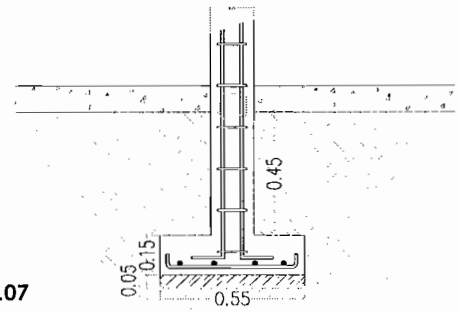

	M LARGO	M ANCHO	M ALTO	M3 VOL.
1	2.79	0.60	0.65	1.09
2	2.07	0.60	0.65	0.81
3	2.79	0.60	0.65	1.09

TOTAL 2.99 m3

RESIDENTE DE OBRA
ING. GLORIA MARTINEZ RODRIGUEZ

CONSTRUCTORA PROURVIKA S.A.DE C.V
ING. IVAN SILVA RUIZ

Este programa y/o proyecto de inversión es de carácter público, no es patrocinado ni promovido por partido político alguno, por partido político alguno, y sus recursos provienen de los impuestos que pagan todos los contribuyentes. Está prohibido el uso de este programa y/o proyecto de inversión con fines políticos, electorales, de lucro y otros distintos a los establecidos. Quien haga uso indebido de los recursos de este programa y/o proyecto de inversión, deberá ser denunciado y sancionado de acuerdo con la ley aplicable y ante la autoridad competente.

"ESTA OBRA FUE REALIZADA CN RECURSOS PUBLICOS FEDERALES"
"ESTE PROGRAMA ES PUBLICO, AJENO A CUALQUIER PARTIDO POLITICO,QUEDA PROHIBIDO EL USO PARTA FINES DISTINTOS A LOS ESTABLECIDOS EN EL PROGRAMA"

G E N E R A D O R

PROURVIKA S.A DE C.V

M U N I C I P I O D E C H I H U A H U A

OBRA: CONSTRUCCION DE CUARTOS EN DISTINTOS PUNTOS DE LA CIUDAD, ZONA 1.

BENEFICIARIO: ROCIO CISNEROS ROJAS

DOMICILIO: C.PRIV RIO VENTUARI # 25910 COL. RIVERAS DE SACRAMENTO

FECHA: 21 DE DICIEMBRE 2016

PERIODO: 15/12/2016 AL 21/12/2016

No. CONTRATO: 200/2016

No. ESTIMACION: 6 (SEIS)

CLAVE	CONCEPTO :	VOLUMEN TOTAL DE CONCEPTO	
EXT. 04	Relleno en zanjas, compactado al 90 % prueba proctor, con material producto de la excavacion	1.55	m3

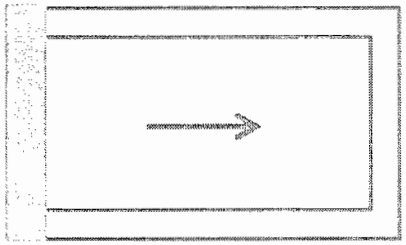

	AREA	ESPESOR	
vol excavacion			2.99
vol zapata			-0.61
vol plantilla			-0.20
vol rodapie	4.17	0.15	-0.63

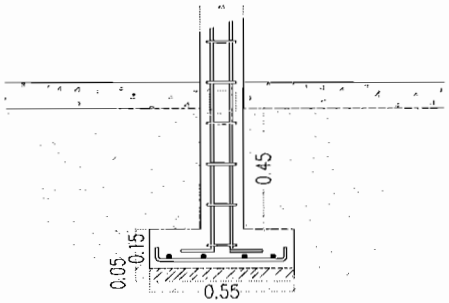

TOTAL **1.55 m3**

RESIDENTE DE OBRA
ING. GLORIA MARTINEZ RODRIGUEZ

CONSTRUCTORA PROURVIKA S.A.DE C.V
ING. IVAN SILVA RUIZ

Este programa y/o proyecto de inversión es de carácter público, no es patrocinado ni promovido por partido político alguno, por partido político alguno, y sus recursos provienen de los impuestos que pagan todos los contribuyentes. Está prohibido el uso de este programa y/o proyecto de inversión con fines políticos, electorales, de lucro y otros distintos a los establecidos. Quien haga uso indebido de los recursos de este programa y/o proyecto de inversión, deberá ser denunciado y sancionado de acuerdo con la ley aplicable y ante la autoridad competente.

"ESTA OBRA FUE REALIZADA CN RECURSOS PUBLICOS FEDERALES"
"ESTE PROGRAMA ES PUBLICO, AJENO A CUALQUIER PARTIDO POLITICO,QUEDA PROHIBIDO EL USO PARTA FINES DISTINTOS A LOS ESTABLECIDOS EN EL PROGRAMA"

G E N E R A D O R

PROURVIKA S.A DE C.V

M U N I C I P I O D E C H I H U A H U A

OBRA: CONSTRUCCION DE CUARTOS EN DISTINTOS PUNTOS DE LA CIUDAD, ZONA 1.

BENEFICIARIO: ROCIO CISNEROS ROJAS

DOMICILIO: C.PRIV RIO VENTUARI # 25910 COL. RIVERAS DE SACRAMENTO

FECHA: 21 DE DICIEMBRE 2016

PERIODO: 15/12/2016 AL 21/12/2016

No. CONTRATO: 200/2016

No. ESTIMACION: 6 (SEIS)

CLAVE	CONCEPTO :	VOLUMEN TOTAL DE CONCEPTO	
EXT.05	Muros de tabique rojo recocido o block, hasta 6.00 metros de altura, junteado con mortero cemento-arena 1:5 incluye todos los materiales y mano de obra, rodapie de block de 15x20x40 cms relleno de concreto f'c=100kg/cm2	4.17	M2

MURO EXIST.

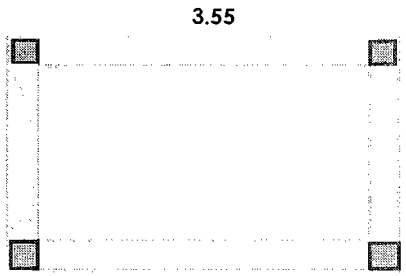

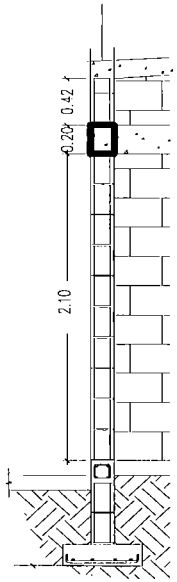

MURO	M LARGO	M ALTO	M2 REA MURO
1	3.55	0.42	1.49
2	2.83	0.42	1.19
3	3.55	0.42	1.49

TOTAL 4.17 M2

RESIDENTE DE OBRA
ING. GLORIA MARTINEZ RODRIGUEZ

CONSTRUCTORA PROURVIKA S.A.DE C.V
ING. IVAN SILVA RUIZ

Este programa y/o proyecto de inversión es de carácter público, no es patrocinado ni promovido por partido político alguno, por partido político alguno, y sus recursos provienen de los impuestos que pagan todos los contribuyentes. Está prohibido el uso de este programa y/o proyecto de inversión con fines políticos, electorales, de lucro y otros distintos a los establecidos. Quien haga uso indebido de los recursos de este programa y/o proyecto de inversión, deberá ser denunciado y sancionado de acuerdo con la ley aplicable y ante la autoridad competente.

"ESTA OBRA FUE REALIZADA CN RECURSOS PUBLICOS FEDERALES"
"ESTE PROGRAMA ES PUBLICO, AJENO A CUALQUIER PARTIDO POLITICO,QUEDA PROHIBIDO EL USO PARTA FINES DISTINTOS A LOS ESTABLECIDOS EN EL PROGRAMA"

G E N E R A D O R

PROURVIKA S.A DE C.V

M U N I C I P I O D E C H I H U A H U A

OBRA: CONSTRUCCION DE CUARTOS EN DISTINTOS PUNTOS DE LA CIUDAD, ZONA 1.

FECHA: 21 DE DICIEMBRE 2016

PERIODO: 15/12/2016 AL 21/12/2016

BENEFICIARIO: ROCIO CISNEROS ROJAS

No. CONTRATO: 200/2016

DOMICILIO: C.PRIV RIO VENTUARI # 25910 COL. RIVERAS DE SACRAMENTO

No. ESTIMACION: 6 (SEIS)

CLAVE	CONCEPTO :	VOLUMEN TOTAL DE CONCEPTO	
EXT.06	Fabricado y colocado de concreto vibrado y curado incluyendo todos los materiales y manos de obra, desperdicios, herramienta, equipo, cimbra y descimbra, mano de obra y todo lo necesario para su correca ejecucion P.U.O.T de fc=100 kg/cm2	0.20	m3

PLANTILLA DE 5cm DE ESPESOR

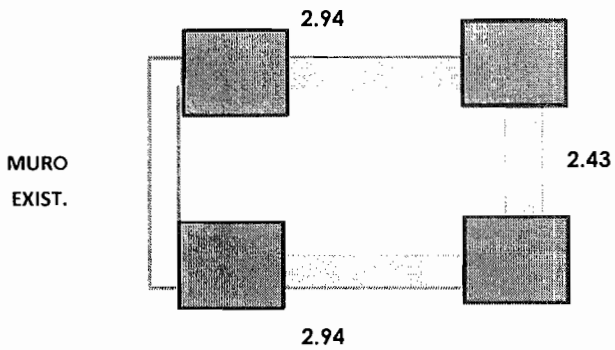

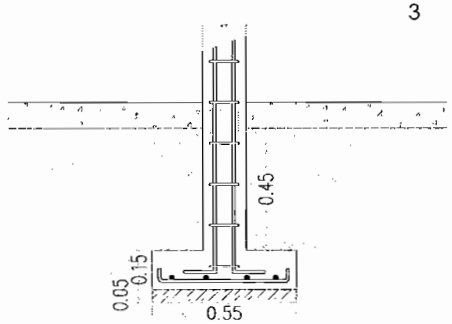

	M LARGO	M ANCHO	M ALTO	M3 VOL.
1	2.94	0.50	0.05	0.07
2	2.43	0.50	0.05	0.06
3	2.94	0.50	0.05	0.07

TOTAL 0.20 m3

RESIDENTE DE OBRA
ING. GLORIA MARTINEZ RODRIGUEZ

CONSTRUCTORA PROURVIKA S.A.DE C.V
ING. IVAN SILVA RUIZ

Este programa y/o proyecto de inversión es de carácter público, no es patrocinado ni promovido por partido político alguno, por partido político alguno, y sus recursos provienen de los impuestos que pagan todos los contribuyentes. Está prohibido el uso de este programa y/o proyecto de inversión con fines políticos, electorales, de lucro y otros distintos a los establecidos. Quien haga uso indebido de los recursos de este programa y/o proyecto de inversión, deberá ser denunciado y sancionado de acuerdo con la ley aplicable y ante la autoridad competente.

"ESTA OBRA FUE REALIZADA CN RECURSOS PUBLICOS FEDERALES"
"ESTE PROGRAMA ES PUBLICO, AJENO A CUALQUIER PARTIDO POLITICO,QUEDA PROHIBIDO EL USO PARTA FINES DISTINTOS A LOS ESTABLECIDOS EN EL PROGRAMA"

G E N E R A D O R

PROURVIKA S.A DE C.V

M U N I C I P I O D E C H I H U A H U A

OBRA: CONSTRUCCION DE CUARTOS EN DISTINTOS PUNTOS DE LA CIUDAD, ZONA 1.

FECHA: 21 DE DICIEMBRE 2016

PERIODO: 15/12/2016 AL 21/12/2016

BENEFICIARIO: ROCIO CISNEROS ROJAS

No. CONTRATO: 200/2016

DOMICILIO: C.PRIV RIO VENTUARI # 25910 COL. RIVERAS DE SACRAMENTO

No. ESTIMACION: 6 (SEIS)

CLAVE	CONCEPTO :	VOLUMEN TOTAL DE CONCEPTO	
EXT. 07	Fabricado y colocado de concreto vibrado y curado incluyendo todos los materiales y manos de obra, desperdicios, herramienta, equipo, cimbra y descimbra, mano de obra y todo lo necesario para su correca ejecucion P.U.O.T de fc=200 kg/cm2	0.61	m3

ZAPATA CORRIDA

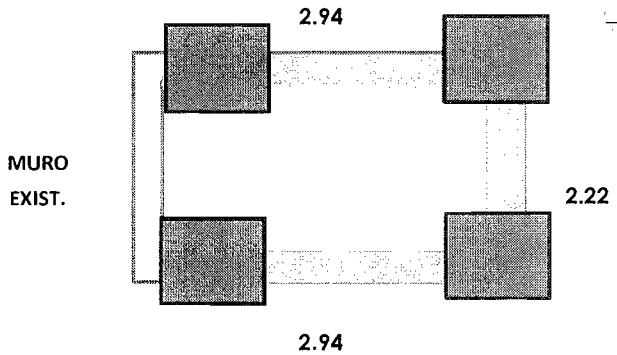

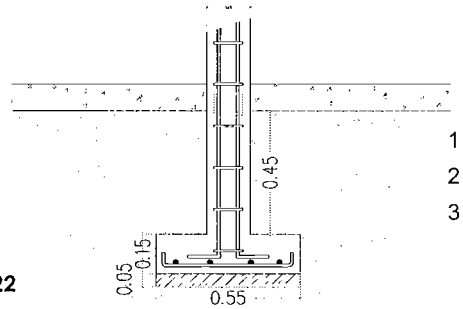

	M LARGO	M ANCHO	M ALTO	M3 VOL.
1	2.94	0.50	0.15	0.22
2	2.22	0.50	0.15	0.17
3	2.94	0.50	0.15	0.22

TOTAL 0.61 m3

RESIDENTE DE OBRA
ING. GLORIA MARTINEZ RODRIGUEZ

CONSTRUCTORA PROURVIKA S.A.DE C.V
ING. IVAN SILVA RUIZ

Este programa y/o proyecto de inversión es de carácter público, no es patrocinado ni promovido por partido político alguno, por partido político alguno, y sus recursos provienen de los impuestos que pagan todos los contribuyentes. Está prohibido el uso de este programa y/o proyecto de inversión con fines políticos, electorales, de lucro y otros distintos a los establecidos. Quien haga uso indebido de los recursos de este programa y/o proyecto de inversión, deberá ser denunciado y sancionado de acuerdo con la ley aplicable y ante la autoridad competente.

"ESTA OBRA FUE REALIZADA CN RECURSOS PUBLICOS FEDERALES"
"ESTE PROGRAMA ES PUBLICO, AJENO A CUALQUIER PARTIDO POLITICO,QUEDA PROHIBIDO EL USO PARTA FINES DISTINTOS A LOS ESTABLECIDOS EN EL PROGRAMA"

G E N E R A D O R

PROURVIKA S.A DE C.V

M U N I C I P I O D E C H I H U A H U A

OBRA: CONSTRUCCION DE CUARTOS EN DISTINTOS PUNTOS DE LA CIUDAD, ZONA 1.

FECHA: 21 DE DICIEMBRE 2016

PERIODO: 15/12/2016 AL 21/12/2016

BENEFICIARIO: ROCIO CISNEROS ROJAS

No. CONTRATO: 200/2016

DOMICILIO: C.PRIV RIO VENTUARI # 25910 COL. RIVERAS DE SACRAMENTO

No. ESTIMACION: 6 (SEIS)

CLAVE	CONCEPTO :	VOLUMEN TOTAL DE CONCEPTO	
EXT. 08	Suministro y colocacion de acero de refuerzo inclute : habiilitado, colocado de parrilla en el sitio, todos los materiales, desperdicios, alambre recocido para amarres, herramientas, equipo, mano de obra y todo lo necesraio para su correcta ejecucion P.U.O.T, en diametros mayores a 3/8"	27.22	kg

ZAPATA CORRIDA

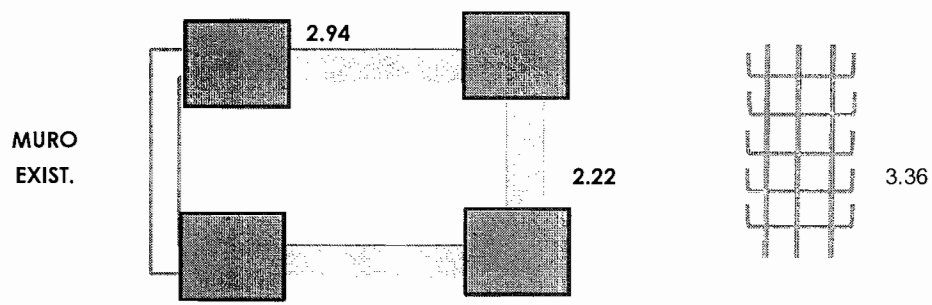

	M LARGO	factor	peso kg
1	2.94	3.36	9.88
2	2.22	3.36	7.46
3	2.94	3.36	9.88

TOTAL **27.22 kg**

3 V LONG 1M

5 V TRANS 0,60

= 6m

6m(0,56kg/m)=3,36kg/m

RESIDENTE DE OBRA
ING. GLORIA MARTINEZ RODRIGUEZ

CONSTRUCTORA PROURVIKA S.A.DE C.V
ING. IVAN SILVA RUIZ

Este programa y/o proyecto de inversión es de carácter público, no es patrocinado ni promovido por partido político alguno, por partido político alguno, y sus recursos provienen de los impuestos que pagan todos los contribuyentes. Está prohibido el uso de este programa y/o proyecto de inversión con fines políticos, electorales, de lucro y otros distintos a los establecidos. Quien haga uso indebido de los recursos de este programa y/o proyecto de inversión, deberá ser denunciado y sancionado de acuerdo con la ley aplicable y ante la autoridad competente.

"ESTA OBRA FUE REALIZADA CN RECURSOS PUBLICOS FEDERALES"
"ESTE PROGRAMA ES PUBLICO, AJENO A CUALQUIER PARTIDO POLITICO,QUEDA PROHIBIDO EL USO PARTA FINES DISTINTOS A LOS ESTABLECIDOS EN EL PROGRAMA"

T E S T I G O F O T O G R A F I C O

PROURVIKA S.A DE C.V

M U N I C I P I O D E C H I H U A H U A

OBRA: CONSTRUCCION DE CUARTOS EN DISTINTOS PUNTOS DE LA CIUDAD, ZONA 1.

BENEFICIARIO: ROCIO CISNEROS ROJAS

DOMICILIO : C.PRIV RIO VENTUARI # 25910 COL. RIVERAS DE SACRAMENTO

FECHA: 21 DE DICIEMBRE 2016

PERIODO: 15/12/2016 AL 21/12/2016

No. CONTRATO: 200/2016

No. ESTIMACION: 6 (SEIS)

Testigo fotografico cuarto adosado

RESIDENTE DE OBRA
ING. GLORIA MARTINEZ RODRIGUEZ

CONSTRUCTORA PROURVIKA S.A.DE C.V
ING. IVAN SILVA RUIZ

Este programa y/o proyecto de inversión es de carácter público, no es patrocinado ni promovido por partido político alguno, por partido político alguno, y sus recursos provienen de los impuestos que pagan todos los contribuyentes. Está prohibido el uso de este programa y/o proyecto de inversión con fines políticos, electorales, de lucro y otros distintos a los establecidos. Quien haga uso indebido de los recursos de este programa y/o proyecto de inversión, deberá ser denunciado y sancionado de acuerdo con la ley aplicable y ante la autoridad competente.

"ESTA OBRA FUE REALIZADA CN RECURSOS PUBLICOS FEDERALES"
"ESTE PROGRAMA ES PUBLICO, AJENO A CUALQUIER PARTIDO POLITICO,QUEDA PROHIBIDO EL USO PARTA FINES DISTINTOS A LOS ESTABLECIDOS EN EL PROGRAMA"

G E N E R A D O R

PROURVIKA S.A DE C.V

M U N I C I P I O D E C H I H U A H U A

OBRA: CONSTRUCCION DE CUARTOS EN DISTINTOS PUNTOS DE LA CIUDAD, ZONA 1.

FECHA: 21 DE DICIEMBRE 2016

PERIODO: 15/12/2016 AL 21/12/2016

BENEFICIARIO: MARIA FORTUNATO DE LA CRUZ

No. CONTRATO: 200/2016

DOMICILIO: C.LOTE 7 MANZANA 660 COL. GRANJAS DEL VALLE

No. ESTIMACION: 6 (SEIS)

CLAVE	CONCEPTO :	VOLUMEN TOTAL DE CONCEPTO	
EXT. 03	Excavacion a mano para desplante de estructuras, en material B, en seco incluye: afloje y extraccion de material con amacice o limpieza de plantillas o taludes, remocion, acarreo hasta 10 mts. Dentro de la misma y traspaleos verticales para su extraccion. Hasta dos metros de profundidad, incluye la compactacion del fondo de la excavaciòn al 90% de su PVSM.	2.83	m3

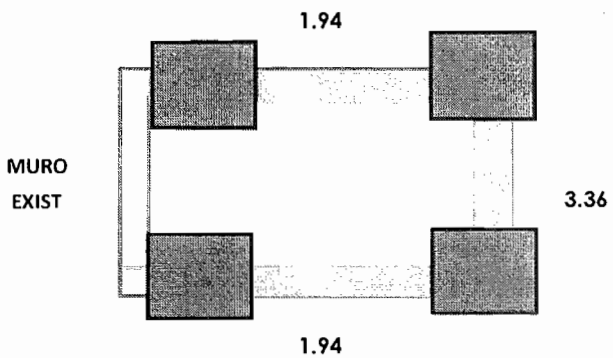

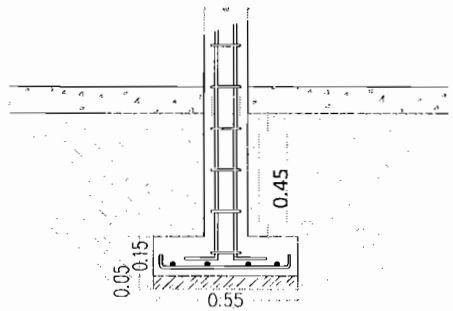

	M LARGO	M ANCHO	M ALTO	M3 VOL.
1	1.94	0.60	0.65	0.76
2	3.36	0.60	0.65	1.31
3	1.94	0.60	0.65	0.76

TOTAL 2.83 m3

RESIDENTE DE OBRA
ING. GLORIA MARTINEZ RODRIGUEZ

CONSTRUCTORA PROURVIKA S.A.DE C.V
ING. IVAN SILVA RUIZ

Este programa y/o proyecto de inversión es de carácter público, no es patrocinado ni promovido por partido político alguno, por partido político alguno, y sus recursos provienen de los impuestos que pagan todos los contribuyentes. Está prohibido el uso de este programa y/o proyecto de inversión con fines políticos, electorales, de lucro y otros distintos a los establecidos. Quien haga uso indebido de los recursos de este programa y/o proyecto de inversión, deberá ser denunciado y sancionado de acuerdo con la ley aplicable y ante la autoridad competente.

"ESTA OBRA FUE REALIZADA CON RECURSOS PUBLICOS FEDERALES"
"ESTE PROGRAMA ES PUBLICO, AJENO A CUALQUIER PARTIDO POLITICO,QUEDA PROHIBIDO EL USO PARTA FINES DISTINTOS A LOS ESTABLECIDOS EN EL PROGRAMA"

G E N E R A D O R

PROURVIKA S.A DE C.V

M U N I C I P I O D E C H I H U A H U A

OBRA: CONSTRUCCION DE CUARTOS EN DISTINTOS PUNTOS DE LA CIUDAD, ZONA 1.

BENEFICIARIO: MARIA FORTUNATO DE LA CRUZ

DOMICILIO: C.LOTE 7 MANZANA 660 COL. GRANJAS DEL VALLE

FECHA: 21 DE DICIEMBRE 2016

PERIODO: 15/12/2016 AL 21/12/2016

No. CONTRATO: 200/2016

No. ESTIMACION: 6 (SEIS)

CLAVE	CONCEPTO :	VOLUMEN TOTAL DE CONCEPTO	
EXT. 04	Relleno en zanjas, compactado al 90 % prueba proctor, con material producto de la excavacion	1.48	m3

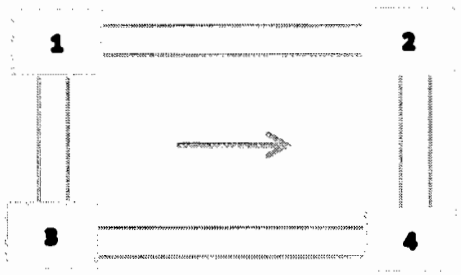

	AREA	ESPESOR	
vol excavacion			2.83
vol zapata			-0.58
vol plantilla			-0.19
vol rodapie	3.88	0.15	-0.58

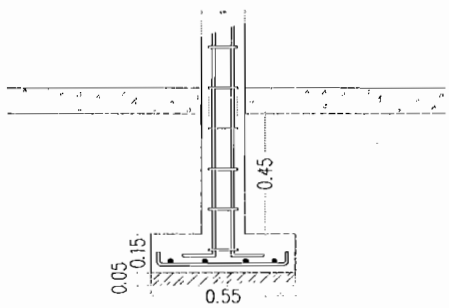

TOTAL **1.48 m3**

RESIDENTE DE OBRA
ING. GLORIA MARTINEZ RODRIGUEZ

CONSTRUCTORA PROURVIKA S.A.DE C.V
ING. IVAN SILVA RUIZ

Este programa y/o proyecto de inversión es de carácter público, no es patrocinado ni promovido por partido político alguno, por partido político alguno, y sus recursos provienen de los impuestos que pagan todos los contribuyentes. Está prohibido el uso de este programa y/o proyecto de inversión con fines políticos, electorales, de lucro y otros distintos a los establecidos. Quien haga uso indebido de los recursos de este programa y/o proyecto de inversión, deberá ser denunciado y sancionado de acuerdo con la ley aplicable y ante la autoridad competente.

"ESTA OBRA FUE REALIZADA CON RECURSOS PUBLICOS FEDERALES"
"ESTE PROGRAMA ES PUBLICO, AJENO A CUALQUIER PARTIDO POLITICO,QUEDA PROHIBIDO EL USO PARTA FINES DISTINTOS A LOS ESTABLECIDOS EN EL PROGRAMA"

G E N E R A D O R

PROURVIKA S.A DE C.V

M U N I C I P I O D E C H I H U A H U A

OBRA: CONSTRUCCION DE CUARTOS EN DISTINTOS PUNTOS DE LA CIUDAD, ZONA 1.

BENEFICIARIO: MARIA FORTUNATO DE LA CRUZ

DOMICILIO: C.LOTE 7 MANZANA 660 COL. GRANJAS DEL VALLE

FECHA: 21 DE DICIEMBRE 2016

PERIODO: 15/12/2016 AL 21/12/2016

No. CONTRATO: 200/2016

No. ESTIMACION: 6 (SEIS)

CLAVE	CONCEPTO :	VOLUMEN TOTAL DE CONCEPTO	
EXT.05	Muros de tabique rojo recocido o block, hasta 6.00 metros de altura, junteado con mortero cemento-arena 1:5 incluye todos los materiales y mano de obra, rodapie de block de 15x20x40 cms relleno de concreto f'c=100kg/cm2	3.88	m2

MURO EXIST.

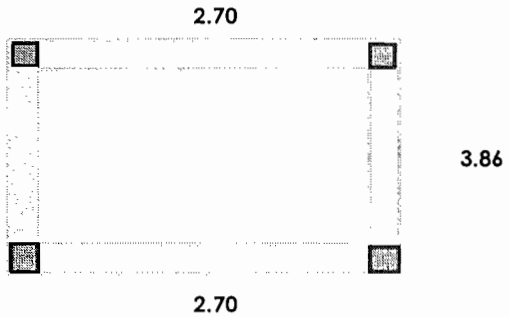

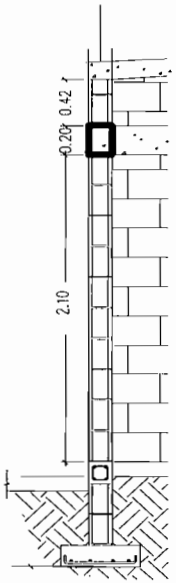

MURO	M LARGO	M ALTO	M2 REA MURO
1	2.70	0.42	1.13
2	3.86	0.42	1.62
3	2.70	0.42	1.13

TOTAL **3.88 m2**

RESIDENTE DE OBRA
ING. GLORIA MARTINEZ RODRIGUEZ

CONSTRUCTORA PROURVIKA S.A.DE C.V
ING. IVAN SILVA RUIZ

Este programa y/o proyecto de inversión es de carácter público, no es patrocinado ni promovido por partido político alguno, por partido político alguno, y sus recursos provienen de los impuestos que pagan todos los contribuyentes. Está prohibido el uso de este programa y/o proyecto de inversión con fines políticos, electorales, de lucro y otros distintos a los establecidos. Quien haga uso indebido de los recursos de este programa y/o proyecto de inversión, deberá ser denunciado y sancionado de acuerdo con la ley aplicable y ante la autoridad competente.

"ESTA OBRA FUE REALIZADA CON RECURSOS PUBLICOS FEDERALES"
"ESTE PROGRAMA ES PUBLICO, AJENO A CUALQUIER PARTIDO POLITICO,QUEDA PROHIBIDO EL USO PARTA FINES DISTINTOS A LOS ESTABLECIDOS EN EL PROGRAMA"

G E N E R A D O R

PROURVIKA S.A DE C.V

M U N I C I P I O D E C H I H U A H U A

OBRA: CONSTRUCCION DE CUARTOS EN DISTINTOS PUNTOS DE LA CIUDAD, ZONA 1.

FECHA: 21 DE DICIEMBRE 2016

PERIODO: 15/12/2016 AL 21/12/2016

BENEFICIARIO: MARIA FORTUNATO DE LA CRUZ

No. CONTRATO: 200/2016

DOMICILIO: C.LOTE 7 MANZANA 660 COL. GRANJAS DEL VALLE

No. ESTIMACION: 6 (SEIS)

CLAVE	CONCEPTO :	VOLUMEN TOTAL DE CONCEPTO	
EXT.06	Fabricado y colocado de concreto vibrado y curado incluyendo todos los materiales y manos de obra, desperdicios, herramienta, equipo, cimbra y descimbra, mano de obra y todo lo necesario para su correca ejecucion P.U.O.T de fc=100 kg/cm2	0.19	m3

PLANTILLA DE 5cm DE ESPESOR

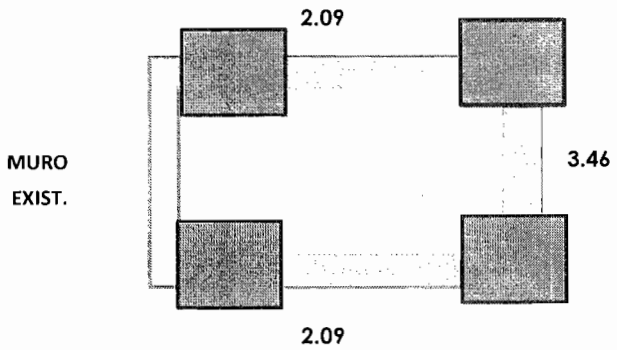

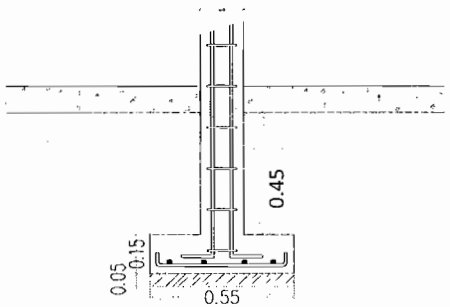

	M LARGO	M ANCHO	M ALTO	M3 VOL.
1	2.09	0.50	0.05	0.05
2	3.46	0.50	0.05	0.09
3	2.09	0.50	0.05	0.05

TOTAL 0.19 m3

RESIDENTE DE OBRA
ING. GLORIA MARTINEZ RODRIGUEZ

CONSTRUCTORA PROURVIKA S.A.DE C.V
ING. IVAN SILVA RUIZ

Este programa y/o proyecto de inversión es de carácter público, no es patrocinado ni promovido por partido político alguno, por partido político alguno, y sus recursos provienen de los impuestos que pagan todos los contribuyentes. Está prohibido el uso de este programa y/o proyecto de inversión con fines políticos, electorales, de lucro y otros distintos a los establecidos. Quien haga uso indebido de los recursos de este programa y/o proyecto de inversión, deberá ser denunciado y sancionado de acuerdo con la ley aplicable y ante la autoridad competente.

"ESTA OBRA FUE REALIZADA CON RECURSOS PUBLICOS FEDERALES"
"ESTE PROGRAMA ES PUBLICO, AJENO A CUALQUIER PARTIDO POLITICO,QUEDA PROHIBIDO EL USO PARTA FINES DISTINTOS A LOS ESTABLECIDOS EN EL PROGRAMA"

G E N E R A D O R

PROURVIKA S.A DE C.V

M U N I C I P I O D E C H I H U A H U A

OBRA: CONSTRUCCION DE CUARTOS EN DISTINTOS PUNTOS DE LA CIUDAD, ZONA 1.

BENEFICIARIO: MARIA FORTUNATO DE LA CRUZ

DOMICILIO: C.LOTE 7 MANZANA 660 COL. GRANJAS DEL VALLE

FECHA: 21 DE DICIEMBRE 2016

PERIODO: 15/12/2016 AL 21/12/2016

No. CONTRATO: 200/2016

No. ESTIMACION: 6 (SEIS)

CLAVE	CONCEPTO :	VOLUMEN TOTAL DE CONCEPTO	
EXT. 07	Fabricado y colocado de concreto vibrado y curado incluyendo todos los materiales y manos de obra, desperdicios, herramienta, equipo, cimbra y descimbra, mano de obra y todo lo necesario para su correca ejecucion P.U.O.T de fc=200 kg/cm2	0.58	m3

ZAPATA CORRIDA

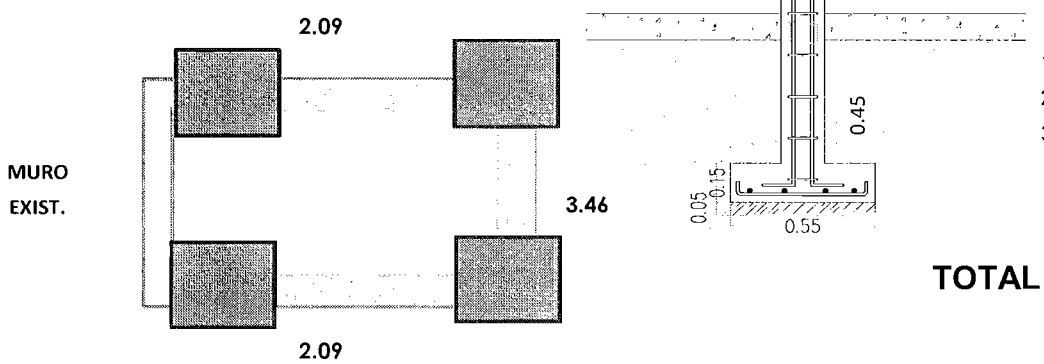

	M LARGO	M ANCHO	M ALTO	M3 VOL.
1	2.09	0.50	0.15	0.16
2	3.46	0.50	0.15	0.26
3	2.09	0.50	0.15	0.16

TOTAL 0.58 m3

RESIDENTE DE OBRA
ING. GLORIA MARTINEZ RODRIGUEZ

CONSTRUCTORA PROURVIKA S.A.DE C.V
ING. IVAN SILVA RUIZ

Este programa y/o proyecto de inversión es de carácter público, no es patrocinado ni promovido por partido político alguno, por partido político alguno, y sus recursos provienen de los impuestos que pagan todos los contribuyentes. Está prohibido el uso de este programa y/o proyecto de inversión con fines políticos, electorales, de lucro y otros distintos a los establecidos. Quien haga uso indebido de los recursos de este programa y/o proyecto de inversión, deberá ser denunciado y sancionado de acuerdo con la ley aplicable y ante la autoridad competente.

"ESTA OBRA FUE REALIZADA CON RECURSOS PUBLICOS FEDERALES"
"ESTE PROGRAMA ES PUBLICO, AJENO A CUALQUIER PARTIDO POLITICO,QUEDA PROHIBIDO EL USO PARTA FINES DISTINTOS A LOS ESTABLECIDOS EN EL PROGRAMA"

G E N E R A D O R

PROURVIKA S.A DE C.V

M U N I C I P I O D E C H I H U A H U A

OBRA: CONSTRUCCION DE CUARTOS EN DISTINTOS PUNTOS DE LA CIUDAD, ZONA 1.

BENEFICIARIO: MARIA FORTUNATO DE LA CRUZ

DOMICILIO: C.LOTE 7 MANZANA 660 COL. GRANJAS DEL VALLE

FECHA: 21 DE DICIEMBRE 2016

PERIODO: 15/12/2016 AL 21/12/2016

No. CONTRATO: 200/2016

No. ESTIMACION: 6 (SEIS)

CLAVE	CONCEPTO :	VOLUMEN TOTAL DE CONCEPTO	
EXT. 08	Suministro y colocacion de acero de refuerzo inclute : habiilitado, colocado de parrilla en el sitio, todos los materiales, desperdicios, alambre recocido para amarres, herramientas, equipo, mano de obra y todo lo necesraio para su correcta ejecucion P.U.O.T, en diametros mayores a 3/8"	25.67	kg

ZAPATA CORRIDA

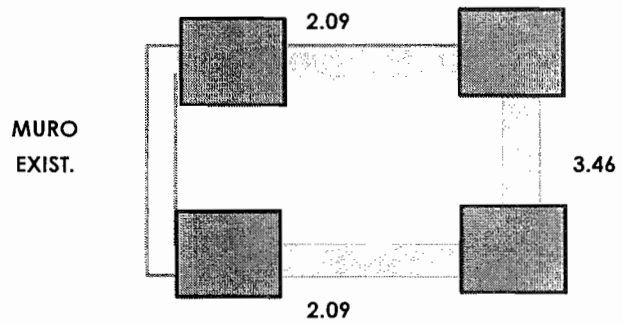

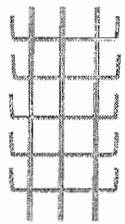

3.36

3 V LONG 1M

5 V TRANS 0,60

= **6m**

6m(0,56kg/m)=3,36kg/m

	M LARGO	factor	peso kg
1	2.09	3.36	7.02
2	3.46	3.36	11.63
3	2.09	3.36	7.02

TOTAL 25.67 kg

RESIDENTE DE OBRA
ING. GLORIA MARTINEZ RODRIGUEZ

CONSTRUCTORA PROURVIKA S.A.DE C.V
ING. IVAN SILVA RUIZ

Este programa y/o proyecto de inversión es de carácter público, no es patrocinado ni promovido por partido político alguno, por partido político alguno, y sus recursos provienen de los impuestos que pagan todos los contribuyentes. Está prohibido el uso de este programa y/o proyecto de inversión con fines políticos, electorales, de lucro y otros distintos a los establecidos. Quien haga uso indebido de los recursos de este programa y/o proyecto de inversión, deberá ser denunciado y sancionado de acuerdo con la ley aplicable y ante la autoridad competente.

"ESTA OBRA FUE REALIZADA CON RECURSOS PUBLICOS FEDERALES"
"ESTE PROGRAMA ES PUBLICO, AJENO A CUALQUIER PARTIDO POLITICO,QUEDA PROHIBIDO EL USO PARTA FINES DISTINTOS A LOS ESTABLECIDOS EN EL PROGRAMA"

T E S T I G O F O T O G R A F I C O

PROURVIKA S.A DE C.V

M U N I C I P I O D E C H I H U A H U A

OBRA: **CONSTRUCCION DE CUARTOS EN DISTINTOS PUNTOS DE LA CIUDAD, ZONA 1.**

FECHA: 21 DE DICIEMBRE 2016

PERIODO: 15/12/2016 AL 21/12/2016

BENEFICIARIO: MARIA FORTUNATO DE LA CRUZ

No. CONTRATO: **200/2016**

DOMICILIO : **C.LOTE 7 MANZANA 660 COL. GRANJAS DEL VALLE**

No. ESTIMACION: **6 (SEIS)**

Testigo fotografico cuarto adosado

RESIDENTE DE OBRA
ING. GLORIA MARTINEZ RODRIGUEZ

CONSTRUCTORA PROURVIKA S.A.DE C.V
ING. IVAN SILVA RUIZ

Este programa y/o proyecto de inversión es de carácter público, no es patrocinado ni promovido por partido político alguno, por partido político alguno, y sus recursos provienen de los impuestos que pagan todos los contribuyentes. Está prohibido el uso de este programa y/o proyecto de inversión con fines políticos, electorales, de lucro y otros distintos a los establecidos. Quien haga uso indebido de los recursos de este programa y/o proyecto de inversión, deberá ser denunciado y sancionado de acuerdo con la ley aplicable y ante la autoridad competente.

"ESTA OBRA FUE REALIZADA CON RECURSOS PUBLICOS FEDERALES"
"ESTE PROGRAMA ES PUBLICO, AJENO A CUALQUIER PARTIDO POLITICO,QUEDA PROHIBIDO EL USO PARTA FINES DISTINTOS A LOS ESTABLECIDOS EN EL PROGRAMA"

G E N E R A D O R

PROURVIKA S.A DE C.V

M U N I C I P I O D E C H I H U A H U A

OBRA: CONSTRUCCION DE CUARTOS EN DISTINTOS PUNTOS DE LA CIUDAD, ZONA 1.

FECHA: 21 DE DICIEMBRE 2016

PERIODO: 15/12/2016 AL 21/12/2016

BENEFICIARIO: MARIA ELIZABETH ZAMARRON AVILA

No. CONTRATO: 200/2016

DOMICILIO: C.RIO SALADO # 1621 COL. RIVERAS DE SACRAMENTO

No. ESTIMACION: 6 (SEIS)

CLAVE	CONCEPTO :	VOLUMEN TOTAL DE CONCEPTO	
EXT. 03	Excavacion a mano para desplante de estructuras, en material B, en seco incluye: afloje y extraccion de material con amacice o limpieza de plantillas o taludes, remocion, acarreo hasta 10 mts. Dentro de la misma y traspaleos verticales para su extraccion. Hasta dos metros de profundidad, incluye la compactacion del fondo de la excavaciòn al 90% de su PVSM.	3.02	m3

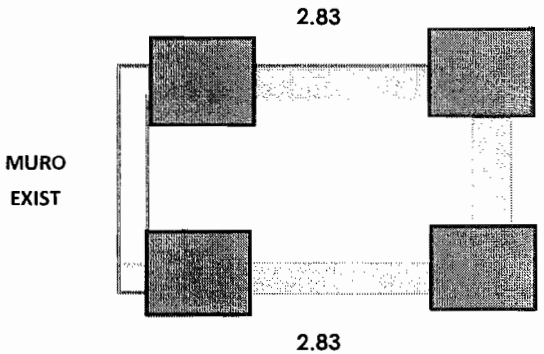

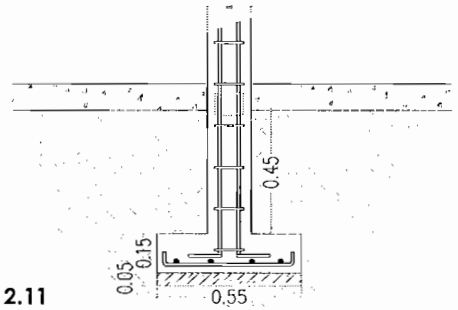

	M LARGO	M ANCHO	M ALTO	M3 VOL.
1	2.83	0.60	0.65	1.10
2	2.11	0.60	0.65	0.82
3	2.83	0.60	0.65	1.10

TOTAL 3.02 m3

RESIDENTE DE OBRA
ING. GLORIA MARTINEZ RODRIGUEZ

CONSTRUCTORA PROURVIKA S.A.DE C.V
ING. IVAN SILVA RUIZ

Este programa y/o proyecto de inversión es de carácter público, no es patrocinado ni promovido por partido político alguno, por partido político alguno, y sus recursos provienen de los impuestos que pagan todos los contribuyentes. Está prohibido el uso de este programa y/o proyecto de inversión con fines políticos, electorales, de lucro y otros distintos a los establecidos. Quien haga uso indebido de los recursos de este programa y/o proyecto de inversión, deberá ser denunciado y sancionado de acuerdo con la ley aplicable y ante la autoridad competente.

"ESTA OBRA FUE REALIZADA CON RECURSOS PUBLICOS FEDERALES"
"ESTE PROGRAMA ES PUBLICO, AJENO A CUALQUIER PARTIDO POLITICO,QUEDA PROHIBIDO EL USO PARTA FINES DISTINTOS A LOS ESTABLECIDOS EN EL PROGRAMA"

G E N E R A D O R

PROURVIKA S.A DE C.V

M U N I C I P I O D E C H I H U A H U A

OBRA: CONSTRUCCION DE CUARTOS EN DISTINTOS PUNTOS DE LA CIUDAD, ZONA 1.

BENEFICIARIO: MARIA ELIZABETH ZAMARRON AVILA

DOMICILIO: C.RIO SALADO # 1621 COL. RIVERAS DE SACRAMENTO

FECHA: 21 DE DICIEMBRE 2016

PERIODO: 15/12/2016 AL 21/12/2016

No. CONTRATO: 200/2016

No. ESTIMACION: 6 (SEIS)

CLAVE	CONCEPTO :	VOLUMEN TOTAL DE CONCEPTO	
EXT. 04	Relleno en zanjas, compactado al 90 % prueba proctor, con material producto de la excavacion	1.58	m3

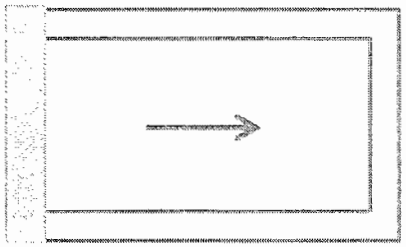

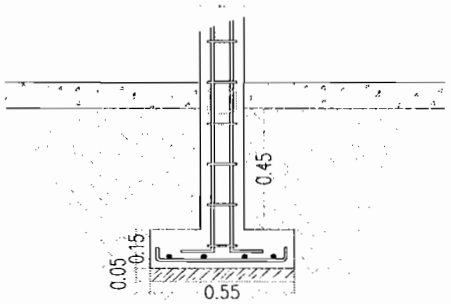

	AREA	ESPESOR	
vol excavacion			3.02
vol zapata			-0.61
vol plantilla			-0.20
vol rodapie	4.23	0.15	-0.63

TOTAL **1.58 m3**

RESIDENTE DE OBRA
ING. GLORIA MARTINEZ RODRIGUEZ

CONSTRUCTORA PROURVIKA S.A.DE C.V
ING. IVAN SILVA RUIZ

Este programa y/o proyecto de inversión es de carácter público, no es patrocinado ni promovido por partido político alguno, por partido político alguno, y sus recursos provienen de los impuestos que pagan todos los contribuyentes. Está prohibido el uso de este programa y/o proyecto de inversión con fines políticos, electorales, de lucro y otros distintos a los establecidos. Quien haga uso indebido de los recursos de este programa y/o proyecto de inversión, deberá ser denunciado y sancionado de acuerdo con la ley aplicable y ante la autoridad competente.

"ESTA OBRA FUE REALIZADA CON RECURSOS PUBLICOS FEDERALES"
"ESTE PROGRAMA ES PUBLICO, AJENO A CUALQUIER PARTIDO POLITICO,QUEDA PROHIBIDO EL USO PARTA FINES DISTINTOS A LOS ESTABLECIDOS EN EL PROGRAMA"

G E N E R A D O R

PROURVIKA S.A DE C.V

M U N I C I P I O D E C H I H U A H U A

OBRA: CONSTRUCCION DE CUARTOS EN DISTINTOS PUNTOS DE LA CIUDAD, ZONA 1.

FECHA: 21 DE DICIEMBRE 2016

PERIODO: 15/12/2016 AL 21/12/2016

BENEFICIARIO: MARIA ELIZABETH ZAMARRON AVILA

No. CONTRATO: 200/2016

DOMICILIO: C.RIO SALADO # 1621 COL. RIVERAS DE SACRAMENTO

No. ESTIMACION: 6 (SEIS)

CLAVE	CONCEPTO :	VOLUMEN TOTAL DE CONCEPTO	
EXT.05	Muros de tabique rojo recocido o block, hasta 6.00 metros de altura, junteado con mortero cemento-arena 1:5 incluye todos los materiales y mano de obra, rodapie de block de 15x20x40 cms relleno de concreto f'c=100kg/cm2	4.23	M2

MURO EXIST.

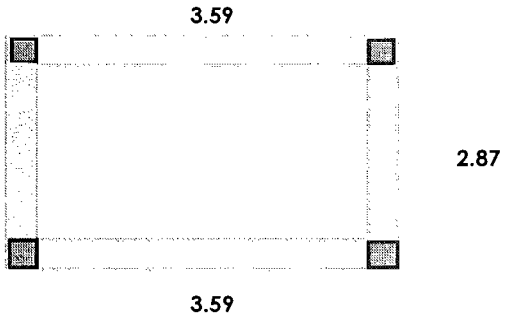

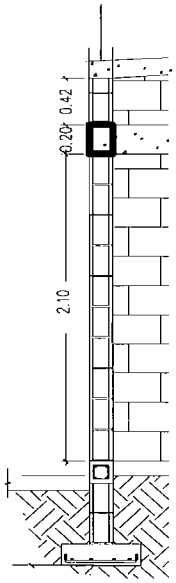

MURO	M LARGO	M ALTO	M2 REA MURO
1	3.59	0.42	1.51
2	2.87	0.42	1.21
3	3.59	0.42	1.51

TOTAL 4.23 M2

RESIDENTE DE OBRA
ING. GLORIA MARTINEZ RODRIGUEZ

CONSTRUCTORA PROURVIKA S.A.DE C.V
ING. IVAN SILVA RUIZ

Este programa y/o proyecto de inversión es de carácter público, no es patrocinado ni promovido por partido político alguno, por partido político alguno, y sus recursos provienen de los impuestos que pagan todos los contribuyentes. Está prohibido el uso de este programa y/o proyecto de inversión con fines políticos, electorales, de lucro y otros distintos a los establecidos. Quien haga uso indebido de los recursos de este programa y/o proyecto de inversión, deberá ser denunciado y sancionado de acuerdo con la ley aplicable y ante la autoridad competente.

"ESTA OBRA FUE REALIZADA CON RECURSOS PUBLICOS FEDERALES"
"ESTE PROGRAMA ES PUBLICO, AJENO A CUALQUIER PARTIDO POLITICO,QUEDA PROHIBIDO EL USO PARTA FINES DISTINTOS A LOS ESTABLECIDOS EN EL PROGRAMA"

G E N E R A D O R

PROURVIKA S.A DE C.V

M U N I C I P I O D E C H I H U A H U A

OBRA: CONSTRUCCION DE CUARTOS EN DISTINTOS PUNTOS DE LA CIUDAD, ZONA 1.

FECHA: 21 DE DICIEMBRE 2016

PERIODO: 15/12/2016 AL 21/12/2016

BENEFICIARIO: MARIA ELIZABETH ZAMARRON AVILA

No. CONTRATO: 200/2016

DOMICILIO: C.RIO SALADO # 1621 COL. RIVERAS DE SACRAMENTO

No. ESTIMACION: 6 (SEIS)

CLAVE	CONCEPTO :	VOLUMEN TOTAL DE CONCEPTO	
EXT.06	Fabricado y colocado de concreto vibrado y curado incluyendo todos los materiales y manos de obra, desperdicios, herramienta, equipo, cimbra y descimbra, mano de obra y todo lo necesario para su correca ejecucion P.U.O.T de fc=100 kg/cm2	0.20	m3

PLANTILLA DE 5cm DE ESPESOR

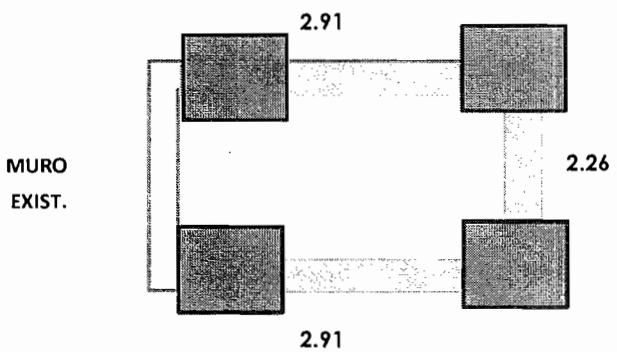

	M LARGO	M ANCHO	M ALTO	M3 VOL.
1	2.91	0.50	0.05	0.07
2	2.26	0.50	0.05	0.06
3	2.91	0.50	0.05	0.07

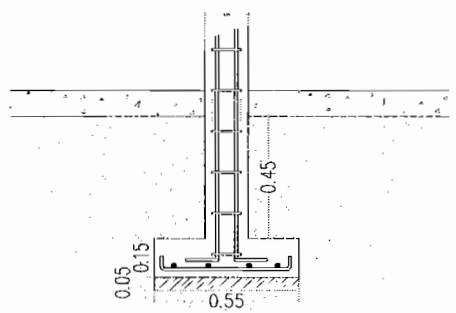

TOTAL 0.20 m3

RESIDENTE DE OBRA
ING. GLORIA MARTINEZ RODRIGUEZ

CONSTRUCTORA PROURVIKA S.A.DE C.V
ING. IVAN SILVA RUIZ

Este programa y/o proyecto de inversión es de carácter público, no es patrocinado ni promovido por partido político alguno, por partido político alguno, y sus recursos provienen de los impuestos que pagan todos los contribuyentes. Está prohibido el uso de este programa y/o proyecto de inversión con fines políticos, electorales, de lucro y otros distintos a los establecidos. Quien haga uso indebido de los recursos de este programa y/o proyecto de inversión, deberá ser denunciado y sancionado de acuerdo con la ley aplicable y ante la autoridad competente.

"ESTA OBRA FUE REALIZADA CON RECURSOS PUBLICOS FEDERALES"
"ESTE PROGRAMA ES PUBLICO, AJENO A CUALQUIER PARTIDO POLITICO,QUEDA PROHIBIDO EL USO PARTA FINES DISTINTOS A LOS ESTABLECIDOS EN EL PROGRAMA"

G E N E R A D O R

PROURVIKA S.A DE C.V

M U N I C I P I O D E C H I H U A H U A

OBRA: CONSTRUCCION DE CUARTOS EN DISTINTOS PUNTOS DE LA CIUDAD, ZONA 1.

FECHA: 21 DE DICIEMBRE 2016

PERIODO: 15/12/2016 AL 21/12/2016

BENEFICIARIO: MARIA ELIZABETH ZAMARRON AVILA

No. CONTRATO: 200/2016

DOMICILIO: C.RIO SALADO # 1621 COL. RIVERAS DE SACRAMENTO

No. ESTIMACION: 6 (SEIS)

CLAVE	CONCEPTO :	VOLUMEN TOTAL DE CONCEPTO	
EXT. 07	Fabricado y colocado de concreto vibrado y curado incluyendo todos los materiales y manos de obra, desperdicios, herramienta, equipo, cimbra y descimbra, mano de obra y todo lo necesario para su correca ejecucion P.U.O.T de fc=200 kg/cm2	0.61	m3

ZAPATA CORRIDA

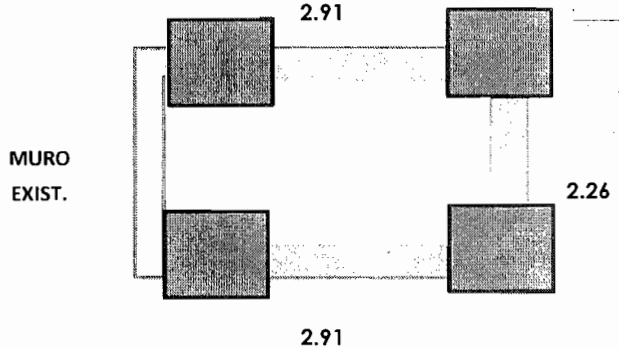

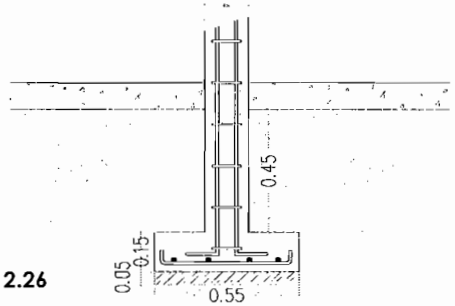

	M LARGO	M ANCHO	M ALTO	M3 VOL.
1	2.91	0.50	0.15	0.22
2	2.26	0.50	0.15	0.17
3	2.91	0.50	0.15	0.22

TOTAL 0.61 m3

RESIDENTE DE OBRA
ING. GLORIA MARTINEZ RODRIGUEZ

CONSTRUCTORA PROURVIKA S.A.DE C.V
ING. IVAN SILVA RUIZ

Este programa y/o proyecto de inversión es de carácter público, no es patrocinado ni promovido por partido político alguno, por partido político alguno, y sus recursos provienen de los impuestos que pagan todos los contribuyentes. Está prohibido el uso de este programa y/o proyecto de inversión con fines políticos, electorales, de lucro y otros distintos a los establecidos. Quien haga uso indebido de los recursos de este programa y/o proyecto de inversión, deberá ser denunciado y sancionado de acuerdo con la ley aplicable y ante la autoridad competente.

"ESTA OBRA FUE REALIZADA CON RECURSOS PUBLICOS FEDERALES"
"ESTE PROGRAMA ES PUBLICO, AJENO A CUALQUIER PARTIDO POLITICO,QUEDA PROHIBIDO EL USO PARTA FINES DISTINTOS A LOS ESTABLECIDOS EN EL PROGRAMA"

G E N E R A D O R

PROURVIKA S.A DE C.V

M U N I C I P I O D E C H I H U A H U A

OBRA: CONSTRUCCION DE CUARTOS EN DISTINTOS PUNTOS DE LA CIUDAD, ZONA 1.

FECHA: 21 DE DICIEMBRE 2016

PERIODO: 15/12/2016 AL 21/12/2016

BENEFICIARIO: MARIA ELIZABETH ZAMARRON AVILA

No. CONTRATO: 200/2016

DOMICILIO: C.RIO SALADO # 1621 COL. RIVERAS DE SACRAMENTO

No. ESTIMACION: 6 (SEIS)

CLAVE	CONCEPTO :	VOLUMEN TOTAL DE CONCEPTO	
EXT. 08	Suministro y colocacion de acero de refuerzo inclute : habiilitado, colocado de parrilla en el sitio, todos los materiales, desperdicios, alambre recocido para amarres, herramientas, equipo, mano de obra y todo lo necesraio para su correcta ejecucion P.U.O.T, en diametros mayores a 3/8"	27.15	kg

ZAPATA CORRIDA

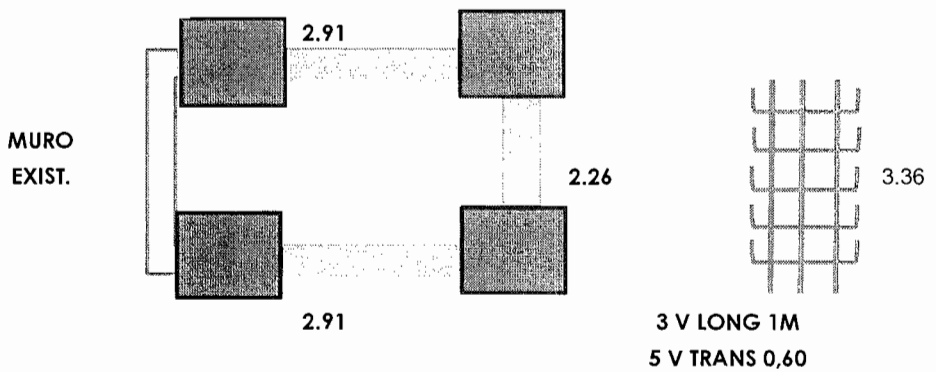

6m(0,56kg/m)=3,36kg/m

	M LARGO	factor	peso kg
1	2.91	3.36	9.78
2	2.26	3.36	7.59
3	2.91	3.36	9.78

TOTAL 27.15 kg

RESIDENTE DE OBRA
ING. GLORIA MARTINEZ RODRIGUEZ

CONSTRUCTORA PROURVIKA S.A.DE C.V
ING. IVAN SILVA RUIZ

Este programa y/o proyecto de inversión es de carácter público, no es patrocinado ni promovido por partido político alguno, por partido político alguno, y sus recursos provienen de los impuestos que pagan todos los contribuyentes. Está prohibido el uso de este programa y/o proyecto de inversión con fines políticos, electorales, de lucro y otros distintos a los establecidos. Quien haga uso indebido de los recursos de este programa y/o proyecto de inversión, deberá ser denunciado y sancionado de acuerdo con la ley aplicable y ante la autoridad competente.

"ESTA OBRA FUE REALIZADA CON RECURSOS PUBLICOS FEDERALES"
"ESTE PROGRAMA ES PUBLICO, AJENO A CUALQUIER PARTIDO POLITICO,QUEDA PROHIBIDO EL USO PARTA FINES DISTINTOS A LOS ESTABLECIDOS EN EL PROGRAMA"

T E S T I G O F O T O G R A F I C O

PROURVIKA S.A DE C.V

M U N I C I P I O D E C H I H U A H U A

OBRA: CONSTRUCCION DE CUARTOS EN DISTINTOS PUNTOS DE LA CIUDAD, ZONA 1.

FECHA: 21 DE DICIEMBRE 2016

PERIODO: 15/12/2016 AL 21/12/2016

BENEFICIARIO: MARIA ELIZABETH ZAMARRON AVILA

DOMICILIO : C.RIO SALADO # 1621 COL. RIVERAS DE SACRAMENTO

No. CONTRATO: 200/2016

No. ESTIMACION: 6 (SEIS)

Testigo fotografico cuarto adosado

RESIDENTE DE OBRA
ING. GLORIA MARTINEZ RODRIGUEZ

CONSTRUCTORA PROURVIKA S.A.DE C.V
ING. IVAN SILVA RUIZ

Este programa y/o proyecto de inversión es de carácter público, no es patrocinado ni promovido por partido político alguno, por partido político alguno, y sus recursos provienen de los impuestos que pagan todos los contribuyentes. Está prohibido el uso de este programa y/o proyecto de inversión con fines políticos, electorales, de lucro y otros distintos a los establecidos. Quien haga uso indebido de los recursos de este programa y/o proyecto de inversión, deberá ser denunciado y sancionado de acuerdo con la ley aplicable y ante la autoridad competente.

"ESTA OBRA FUE REALIZADA CON RECURSOS PUBLICOS FEDERALES"
"ESTE PROGRAMA ES PUBLICO, AJENO A CUALQUIER PARTIDO POLITICO,QUEDA PROHIBIDO EL USO PARTA FINES DISTINTOS A LOS ESTABLECIDOS EN EL PROGRAMA"

G E N E R A D O R

PROURVIKA S.A DE C.V

M U N I C I P I O D E C H I H U A H U A

OBRA: CONSTRUCCION DE CUARTOS EN DISTINTOS PUNTOS DE LA CIUDAD, ZONA 1.

BENEFICIARIO: LAURENCIA OFELIA FERNANDEZ ALDACO

DOMICILIO: C. ANTIMONIO # 1206 COL.JUAN GUERECA

FECHA: 21 DE DICIEMBRE 2016

PERIODO: 15/12/2016 AL 21/12/2016

No. CONTRATO: 200/2016

No. ESTIMACION: 6 (SEIS)

CLAVE	CONCEPTO :	VOLUMEN TOTAL DE CONCEPTO	
EXT. 03	Excavacion a mano para desplante de estructuras, en material B, en seco incluye: afloje y extraccion de material con amacice o limpieza de plantillas o taludes, remocion, acarreo hasta 10 mts. Dentro de la misma y traspaleos verticales para su extraccion. Hasta dos metros de profundidad, incluye la compactacion del fondo de la excavaciòn al 90% de su PVSM.	3.08	m3

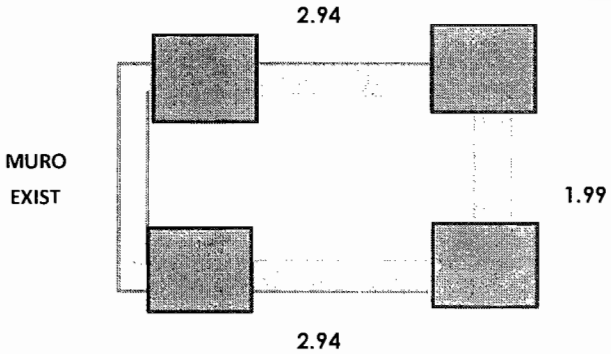

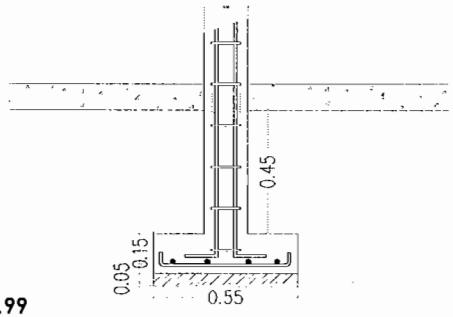

	M LARGO	M ANCHO	M ALTO	M3 VOL.
1	2.94	0.60	0.65	1.15
2	1.99	0.60	0.65	0.78
3	2.94	0.60	0.65	1.15

TOTAL 3.08 m3

RESIDENTE DE OBRA
ING. GLORIA MARTINEZ RODRIGUEZ

CONSTRUCTORA PROURVIKA S.A.DE C.V
ING. IVAN SILVA RUIZ

Este programa y/o proyecto de inversión es de carácter público, no es patrocinado ni promovido por partido político alguno, por partido político alguno, y sus recursos provienen de los impuestos que pagan todos los contribuyentes. Está prohibido el uso de este programa y/o proyecto de inversión con fines políticos, electorales, de lucro y otros distintos a los establecidos. Quien haga uso indebido de los recursos de este programa y/o proyecto de inversión, deberá ser denunciado y sancionado de acuerdo con la ley aplicable y ante la autoridad competente.

"ESTA OBRA FUE REALIZADA CON RECURSOS PUBLICOS FEDERALES"
"ESTE PROGRAMA ES PUBLICO, AJENO A CUALQUIER PARTIDO POLITICO,QUEDA PROHIBIDO EL USO PARTA FINES DISTINTOS A LOS ESTABLECIDOS EN EL PROGRAMA"

G E N E R A D O R

PROURVIKA S.A DE C.V

M U N I C I P I O D E C H I H U A H U A

OBRA: CONSTRUCCION DE CUARTOS EN DISTINTOS PUNTOS DE LA CIUDAD, ZONA 1.

BENEFICIARIO: LAURENCIA OFELIA FERNANDEZ ALDACO

DOMICILIO: C. ANTIMONIO # 1206 COL.JUAN GUERECA

FECHA: 21 DE DICIEMBRE 2016

PERIODO: 15/12/2016 AL 21/12/2016

No. CONTRATO: 200/2016

No. ESTIMACION: 6 (SEIS)

CLAVE	CONCEPTO :	VOLUMEN TOTAL DE CONCEPTO	
EXT. 04	Relleno en zanjas, compactado al 90 % prueba proctor, con material producto de la excavacion	1.61	m3

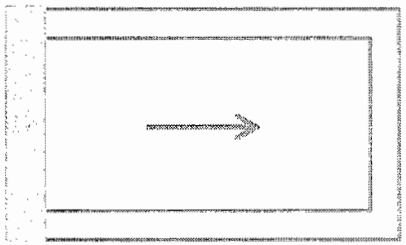

	AREA	ESPESOR	
vol excavacion			3.08
vol zapata			-0.62
vol plantilla			-0.21
vol rodapie	4.26	0.15	-0.64

TOTAL **1.61 m3**

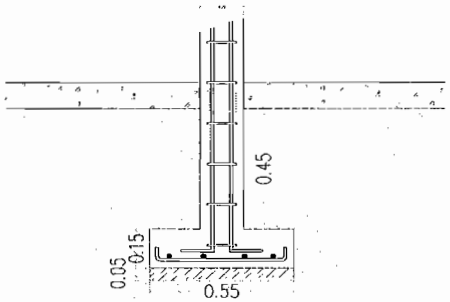

RESIDENTE DE OBRA
ING. GLORIA MARTINEZ RODRIGUEZ

CONSTRUCTORA PROURVIKA S.A.DE C.V
ING. IVAN SILVA RUIZ

Este programa y/o proyecto de inversión es de carácter público, no es patrocinado ni promovido por partido político alguno, por partido político alguno, y sus recursos provienen de los impuestos que pagan todos los contribuyentes. Está prohibido el uso de este programa y/o proyecto de inversión con fines políticos, electorales, de lucro y otros distintos a los establecidos. Quien haga uso indebido de los recursos de este programa y/o proyecto de inversión, deberá ser denunciado y sancionado de acuerdo con la ley aplicable y ante la autoridad competente.

"ESTA OBRA FUE REALIZADA CON RECURSOS PUBLICOS FEDERALES"
"ESTE PROGRAMA ES PUBLICO, AJENO A CUALQUIER PARTIDO POLITICO,QUEDA PROHIBIDO EL USO PARTA FINES DISTINTOS A LOS ESTABLECIDOS EN EL PROGRAMA"

G E N E R A D O R

PROURVIKA S.A DE C.V

M U N I C I P I O D E C H I H U A H U A

OBRA: CONSTRUCCION DE CUARTOS EN DISTINTOS PUNTOS DE LA CIUDAD, ZONA 1.

FECHA: 21 DE DICIEMBRE 2016

PERIODO: 15/12/2016 AL 21/12/2016

BENEFICIARIO: LAURENCIA OFELIA FERNANDEZ ALDACO

No. CONTRATO: 200/2016

DOMICILIO: C. ANTIMONIO # 1206 COL.JUAN GUERECA

No. ESTIMACION: 6 (SEIS)

CLAVE	CONCEPTO :	VOLUMEN TOTAL DE CONCEPTO	
EXT.05	Muros de tabique rojo recocido o block, hasta 6.00 metros de altura, junteado con mortero cemento-arena 1:5 incluye todos los materiales y mano de obra, rodapie de block de 15x20x40 cms relleno de concreto f'c=100kg/cm2	4.26	M2

MURO EXIST.

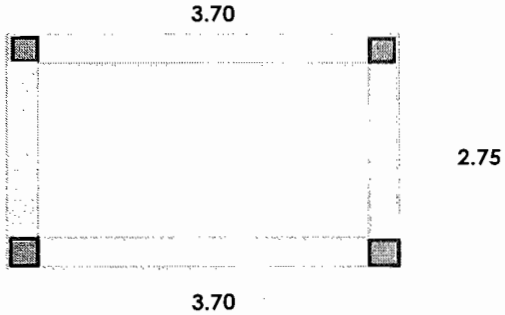

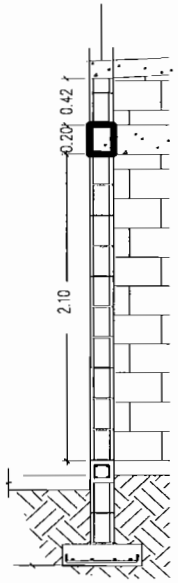

MURO	M LARGO	M ALTO	M2 REA MURO
1	3.70	0.42	1.55
2	2.75	0.42	1.16
3	3.70	0.42	1.55

TOTAL 4.26 M2

RESIDENTE DE OBRA
ING. GLORIA MARTINEZ RODRIGUEZ

CONSTRUCTORA PROURVIKA S.A.DE C.V
ING. IVAN SILVA RUIZ

Este programa y/o proyecto de inversión es de carácter público, no es patrocinado ni promovido por partido político alguno, por partido político alguno, y sus recursos provienen de los impuestos que pagan todos los contribuyentes. Está prohibido el uso de este programa y/o proyecto de inversión con fines políticos, electorales, de lucro y otros distintos a los establecidos. Quien haga uso indebido de los recursos de este programa y/o proyecto de inversión, deberá ser denunciado y sancionado de acuerdo con la ley aplicable y ante la autoridad competente.

"ESTA OBRA FUE REALIZADA CON RECURSOS PUBLICOS FEDERALES"
"ESTE PROGRAMA ES PUBLICO, AJENO A CUALQUIER PARTIDO POLITICO,QUEDA PROHIBIDO EL USO PARTA FINES DISTINTOS A LOS ESTABLECIDOS EN EL PROGRAMA"

G E N E R A D O R

PROURVIKA S.A DE C.V

M U N I C I P I O D E C H I H U A H U A

OBRA: CONSTRUCCION DE CUARTOS EN DISTINTOS PUNTOS DE LA CIUDAD, ZONA 1.

FECHA: 21/12/2016

PERIODO: 15/12/2016 AL 21/12/2016

BENEFICIARIO: LAURENCIA OFELIA FERNANDEZ ALDACO

No. CONTRATO: 200/2016

DOMICILIO: C. ANTIMONIO # 1206 COL.JUAN GUERECA

No. ESTIMACION: 6 (SEIS)

CLAVE	CONCEPTO :	VOLUMEN TOTAL DE CONCEPTO	
EXT.06	Fabricado y colocado de concreto vibrado y curado incluyendo todos los materiales y manos de obra, desperdicios, herramienta, equipo, cimbra y descimbra, mano de obra y todo lo necesario para su correca ejecucion P.U.O.T de fc=100 kg/cm2	0.21	m3

PLANTILLA DE 5cm DE ESPESOR

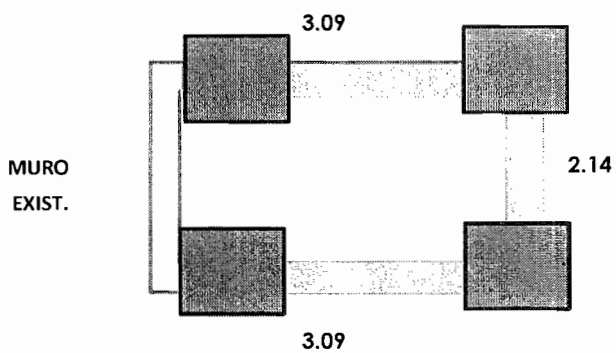

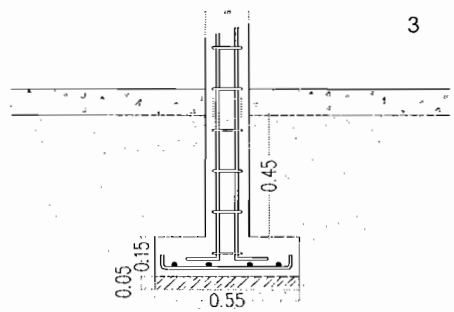

	M LARGO	M ANCHO	M ALTO	M3 VOL.
1	3.09	0.50	0.05	0.08
2	2.14	0.50	0.05	0.05
3	3.09	0.50	0.05	0.08

TOTAL 0.21 m3

RESIDENTE DE OBRA
ING. GLORIA MARTINEZ RODRIGUEZ

CONSTRUCTORA PROURVIKA S.A.DE C.V
ING. IVAN SILVA RUIZ

Este programa y/o proyecto de inversión es de carácter público, no es patrocinado ni promovido por partido político alguno, por partido político alguno, y sus recursos provienen de los impuestos que pagan todos los contribuyentes. Está prohibido el uso de este programa y/o proyecto de inversión con fines políticos, electorales, de lucro y otros distintos a los establecidos. Quien haga uso indebido de los recursos de este programa y/o proyecto de inversión, deberá ser denunciado y sancionado de acuerdo con la ley aplicable y ante la autoridad competente.

"ESTA OBRA FUE REALIZADA CON RECURSOS PUBLICOS FEDERALES"
"ESTE PROGRAMA ES PUBLICO, AJENO A CUALQUIER PARTIDO POLITICO,QUEDA PROHIBIDO EL USO PARTA FINES DISTINTOS A LOS ESTABLECIDOS EN EL PROGRAMA"

G E N E R A D O R

PROURVIKA S.A DE C.V

M U N I C I P I O D E C H I H U A H U A

OBRA: CONSTRUCCION DE CUARTOS EN DISTINTOS PUNTOS DE LA CIUDAD, ZONA 1.

FECHA: 21 DE DICIEMBRE 2016

PERIODO: 15/12/2016 AL 21/12/2016

BENEFICIARIO: LAURENCIA OFELIA FERNANDEZ ALDACO

No. CONTRATO: 200/2016

DOMICILIO: C. ANTIMONIO # 1206 COL.JUAN GUERECA

No. ESTIMACION: 6 (SEIS)

CLAVE	CONCEPTO :	VOLUMEN TOTAL DE CONCEPTO	
EXT. 07	Fabricado y colocado de concreto vibrado y curado incluyendo todos los materiales y manos de obra, desperdicios, herramienta, equipo, cimbra y descimbra, mano de obra y todo lo necesario para su correca ejecucion P.U.O.T de fc=200 kg/cm2	0.62	m3

ZAPATA CORRIDA

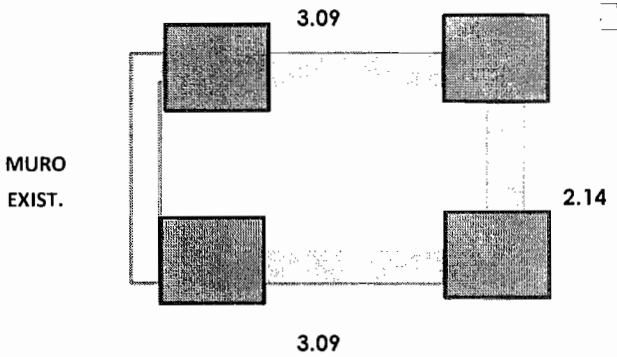

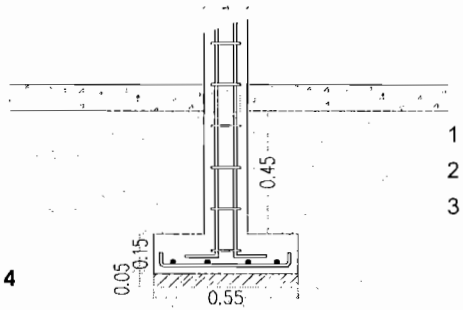

	M LARGO	M ANCHO	M ALTO	M3 VOL.
1	3.09	0.50	0.15	0.23
2	2.14	0.50	0.15	0.16
3	3.09	0.50	0.15	0.23

TOTAL 0.62 m3

RESIDENTE DE OBRA
ING. GLORIA MARTINEZ RODRIGUEZ

CONSTRUCTORA PROURVIKA S.A.DE C.V
ING. IVAN SILVA RUIZ

Este programa y/o proyecto de inversión es de carácter público, no es patrocinado ni promovido por partido político alguno, por partido político alguno, y sus recursos provienen de los impuestos que pagan todos los contribuyentes. Está prohibido el uso de este programa y/o proyecto de inversión con fines políticos, electorales, de lucro y otros distintos a los establecidos. Quien haga uso indebido de los recursos de este programa y/o proyecto de inversión, deberá ser denunciado y sancionado de acuerdo con la ley aplicable y ante la autoridad competente.

"ESTA OBRA FUE REALIZADA CON RECURSOS PUBLICOS FEDERALES"
"ESTE PROGRAMA ES PUBLICO, AJENO A CUALQUIER PARTIDO POLITICO,QUEDA PROHIBIDO EL USO PARTA FINES DISTINTOS A LOS ESTABLECIDOS EN EL PROGRAMA"

G E N E R A D O R

PROURVIKA S.A DE C.V

M U N I C I P I O D E C H I H U A H U A

OBRA: CONSTRUCCION DE CUARTOS EN DISTINTOS PUNTOS DE LA CIUDAD, ZONA 1.

BENEFICIARIO: LAURENCIA OFELIA FERNANDEZ ALDACO

DOMICILIO: C. ANTIMONIO # 1206 COL.JUAN GUERECA

FECHA: 21 DE DICIEMBRE 2016

PERIODO: 15/12/2016 AL 21/12/2016

No. CONTRATO: 200/2016

No. ESTIMACION: 6 (SEIS)

CLAVE	CONCEPTO :	VOLUMEN TOTAL DE CONCEPTO	
EXT. 08	Suministro y colocacion de acero de refuerzo inclute : habiilitado, colocado de parrilla en el sitio, todos los materiales, desperdicios, alambre recocido para amarres, herramientas, equipo, mano de obra y todo lo necesraio para su correcta ejecucion P.U.O.T, en diametros mayores a 3/8"	27.95	kg

ZAPATA CORRIDA

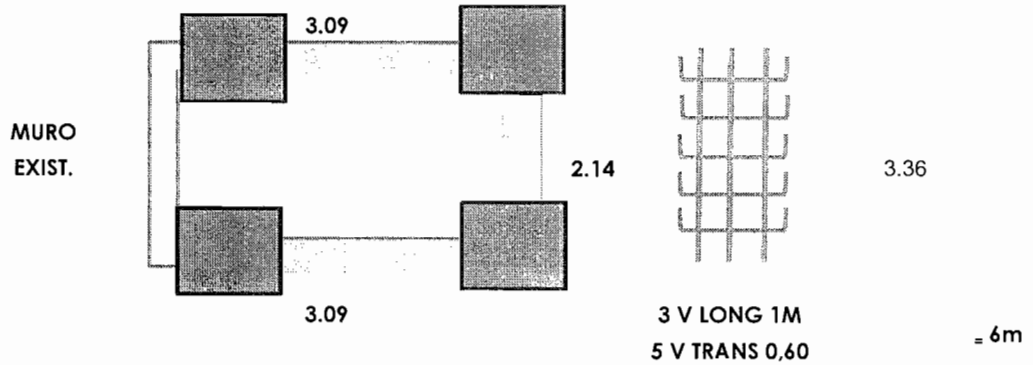

	M LARGO	factor	peso kg
1	3.09	3.36	10.38
2	2.14	3.36	7.19
3	3.09	3.36	10.38

TOTAL 27.95 kg

6m(0,56kg/m)=3,36kg/m

RESIDENTE DE OBRA
ING. GLORIA MARTINEZ RODRIGUEZ

CONSTRUCTORA PROURVIKA S.A.DE C.V
ING. IVAN SILVA RUIZ

Este programa y/o proyecto de inversión es de carácter público, no es patrocinado ni promovido por partido político alguno, por partido político alguno, y sus recursos provienen de los impuestos que pagan todos los contribuyentes. Está prohibido el uso de este programa y/o proyecto de inversión con fines políticos, electorales, de lucro y otros distintos a los establecidos. Quien haga uso indebido de los recursos de este programa y/o proyecto de inversión, deberá ser denunciado y sancionado de acuerdo con la ley aplicable y ante la autoridad competente.

"ESTA OBRA FUE REALIZADA CON RECURSOS PUBLICOS FEDERALES"
"ESTE PROGRAMA ES PUBLICO, AJENO A CUALQUIER PARTIDO POLITICO,QUEDA PROHIBIDO EL USO PARTA FINES DISTINTOS A LOS ESTABLECIDOS EN EL PROGRAMA"

T E S T I G O F O T O G R A F I C O

PROURVIKA S.A DE C.V

M U N I C I P I O D E C H I H U A H U A

OBRA: **CONSTRUCCION DE CUARTOS EN DISTINTOS PUNTOS DE LA CIUDAD, ZONA 1.**

FECHA: 21/12/2016

PERIODO: 15/12/2016 AL 21/12/2016

BENEFICIARIO: LAURENCIA OFELIA FERNANDEZ ALDACO

No. CONTRATO: **200/2016**

DOMICILIO : **C. ANTIMONIO # 1206 COL.JUAN GUERECA**

No. ESTIMACION: **6 (SEIS)**

Testigo fotografico cuarto adosado

RESIDENTE DE OBRA
ING. GLORIA MARTINEZ RODRIGUEZ

CONSTRUCTORA PROURVIKA S.A.DE C.V
ING. IVAN SILVA RUIZ

Este programa y/o proyecto de inversión es de carácter público, no es patrocinado ni promovido por partido político alguno, por partido político alguno, y sus recursos provienen de los impuestos que pagan todos los contribuyentes. Está prohibido el uso de este programa y/o proyecto de inversión con fines políticos, electorales, de lucro y otros distintos a los establecidos. Quien haga uso indebido de los recursos de este programa y/o proyecto de inversión, deberá ser denunciado y sancionado de acuerdo con la ley aplicable y ante la autoridad competente.

"ESTA OBRA FUE REALIZADA CON RECURSOS PUBLICOS FEDERALES"
"ESTE PROGRAMA ES PUBLICO, AJENO A CUALQUIER PARTIDO POLITICO,QUEDA PROHIBIDO EL USO PARTA FINES DISTINTOS A LOS ESTABLECIDOS EN EL PROGRAMA"

G E N E R A D O R

PROURVIKA S.A DE C.V

M U N I C I P I O D E C H I H U A H U A

OBRA: CONSTRUCCION DE CUARTOS EN DISTINTOS PUNTOS DE LA CIUDAD, ZONA 1.

FECHA: 21 DE DICIEMBRE 2016

PERIODO: 15/12/2016 AL 21/12/2016

BENEFICIARIO: DAISSY MACEDONIA RAMOS RAMOS

No. CONTRATO: 200/2016

DOMICILIO: C.MINA VICTORIA # 3707 COL. EL PORVENIR

No. ESTIMACION: 6 (SEIS)

CLAVE	CONCEPTO :	VOLUMEN TOTAL DE CONCEPTO	
EXT. 03	Excavacion a mano para desplante de estructuras, en material B, en seco incluye: afloje y extraccion de material con amacice o limpieza de plantillas o taludes, remocion, acarreo hasta 10 mts. Dentro de la misma y traspaleos verticales para su extraccion. Hasta dos metros de profundidad, incluye la compactacion del fondo de la excavaciòn al 90% de su PVSM.	2.66	m3

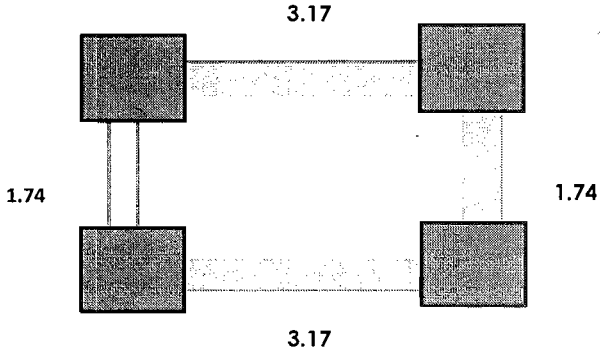

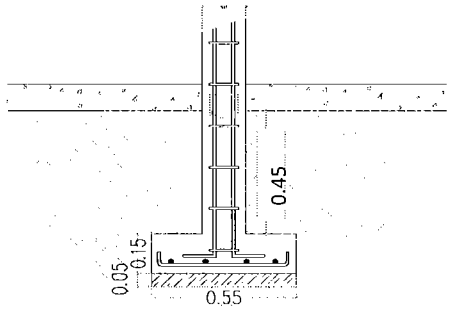

	M LARGO	M ANCHO	M ALTO	M3 VOL.
1	1.74	0.60	0.45	0.47
2	1.74	0.60	0.45	0.47
3	3.17	0.60	0.45	0.86
4	3.17	0.60	0.45	0.86

TOTAL 2.66 m3

RESIDENTE DE OBRA
ING. GLORIA MARTINEZ RODRIGUEZ

CONSTRUCTORA PROURVIKA S.A.DE C.V
ING. IVAN SILVA RUIZ

Este programa y/o proyecto de inversión es de carácter público, no es patrocinado ni promovido por partido político alguno, por partido político alguno, y sus recursos provienen de los impuestos que pagan todos los contribuyentes. Está prohibido el uso de este programa y/o proyecto de inversión con fines políticos, electorales, de lucro y otros distintos a los establecidos. Quien haga uso indebido de los recursos de este programa y/o proyecto de inversión, deberá ser denunciado y sancionado de acuerdo con la ley aplicable y ante la autoridad competente.

"ESTA OBRA FUE REALIZADA CON RECURSOS PUBLICOS FEDERALES"
"ESTE PROGRAMA ES PUBLICO, AJENO A CUALQUIER PARTIDO POLITICO,QUEDA PROHIBIDO EL USO PARTA FINES DISTINTOS A LOS ESTABLECIDOS EN EL PROGRAMA"

G E N E R A D O R

PROURVIKA S.A DE C.V

M U N I C I P I O D E C H I H U A H U A

OBRA: CONSTRUCCION DE CUARTOS EN DISTINTOS PUNTOS DE LA CIUDAD, ZONA 1.

BENEFICIARIO: DAISSY MACEDONIA RAMOS RAMOS

DOMICILIO: C.MINA VICTORIA # 3707 COL. EL PORVENIR

FECHA: 21 DE DICIEMBRE 2016

PERIODO: 15/12/2016 AL 21/12/2016

No. CONTRATO: 200/2016

No. ESTIMACION: 6 (SEIS)

CLAVE	CONCEPTO :	VOLUMEN TOTAL DE CONCEPTO	
EXT. 04	Relleno en zanjas, compactado al 90 % prueba proctor, con material producto de la excavacion	1.21	m3

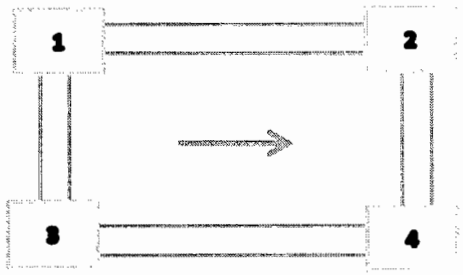

	AREA	ESPESOR	
vol excavacion			2.66
vol zapata			-0.78
vol plantilla			-0.26
vol rodapie	2.72	0.15	-0.41

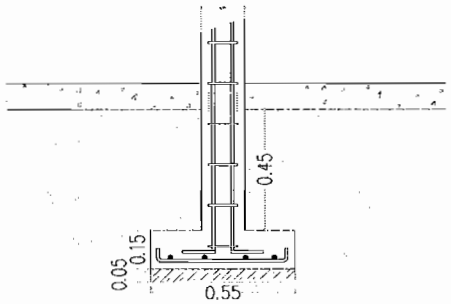

TOTAL **1.21 m3**

RESIDENTE DE OBRA
ING. GLORIA MARTINEZ RODRIGUEZ

CONSTRUCTORA PROURVIKA S.A.DE C.V
ING. IVAN SILVA RUIZ

Este programa y/o proyecto de inversión es de carácter público, no es patrocinado ni promovido por partido político alguno, por partido político alguno, y sus recursos provienen de los impuestos que pagan todos los contribuyentes. Está prohibido el uso de este programa y/o proyecto de inversión con fines políticos, electorales, de lucro y otros distintos a los establecidos. Quien haga uso indebido de los recursos de este programa y/o proyecto de inversión, deberá ser denunciado y sancionado de acuerdo con la ley aplicable y ante la autoridad competente.

"ESTA OBRA FUE REALIZADA CON RECURSOS PUBLICOS FEDERALES"
"ESTE PROGRAMA ES PUBLICO, AJENO A CUALQUIER PARTIDO POLITICO,QUEDA PROHIBIDO EL USO PARTA FINES DISTINTOS A LOS ESTABLECIDOS EN EL PROGRAMA"

G E N E R A D O R

PROURVIKA S.A DE C.V

M U N I C I P I O D E C H I H U A H U A

OBRA: CONSTRUCCION DE CUARTOS EN DISTINTOS PUNTOS DE LA CIUDAD, ZONA 1.

FECHA: 21 DE DICIEMBRE 2016

PERIODO: 15/12/2016 AL 21/12/2016

BENEFICIARIO: DAISSY MACEDONIA RAMOS RAMOS

No. CONTRATO: 200/2016

DOMICILIO: C.MINA VICTORIA # 3707 COL. EL PORVENIR

No. ESTIMACION: 6 (SEIS)

CLAVE	CONCEPTO :	VOLUMEN TOTAL DE CONCEPTO	
EXT.05	Muros de tabique rojo recocido o block, hasta 6.00 metros de altura, junteado con mortero cemento-arena 1:5 incluye todos los materiales y mano de obra, rodapie de block de 15x20x40 cms relleno de concreto f'c=100kg/cm2	2.72	m2

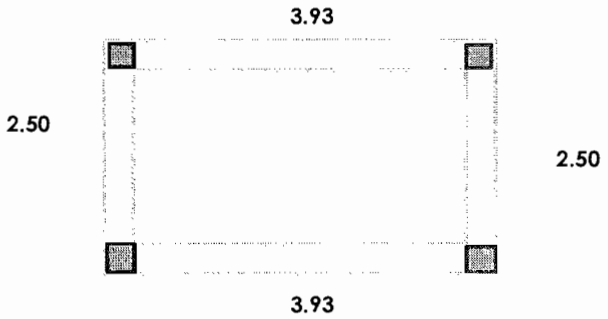

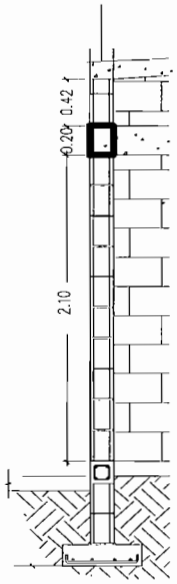

MURO	M LARGO	M ALTO	M2 REA MURO
1	3.93	0.21	0.83
2	2.50	0.21	0.53
3	3.93	0.21	0.83
4	2.50	0.21	0.53

TOTAL 2.72 m2

RESIDENTE DE OBRA
ING. GLORIA MARTINEZ RODRIGUEZ

CONSTRUCTORA PROURVIKA S.A.DE C.V
ING. IVAN SILVA RUIZ

Este programa y/o proyecto de inversión es de carácter público, no es patrocinado ni promovido por partido político alguno, por partido político alguno, y sus recursos provienen de los impuestos que pagan todos los contribuyentes. Está prohibido el uso de este programa y/o proyecto de inversión con fines políticos, electorales, de lucro y otros distintos a los establecidos. Quien haga uso indebido de los recursos de este programa y/o proyecto de inversión, deberá ser denunciado y sancionado de acuerdo con la ley aplicable y ante la autoridad competente.

"ESTA OBRA FUE REALIZADA CON RECURSOS PUBLICOS FEDERALES"
"ESTE PROGRAMA ES PUBLICO, AJENO A CUALQUIER PARTIDO POLITICO,QUEDA PROHIBIDO EL USO PARTA FINES DISTINTOS A LOS ESTABLECIDOS EN EL PROGRAMA"

G E N E R A D O R

PROURVIKA S.A DE C.V

M U N I C I P I O D E C H I H U A H U A

OBRA: CONSTRUCCION DE CUARTOS EN DISTINTOS PUNTOS DE LA CIUDAD, ZONA 1.

FECHA: 21 DE DICIEMBRE 2016

PERIODO: 15/12/2016 AL 21/12/2016

BENEFICIARIO: DAISSY MACEDONIA RAMOS RAMOS

No. CONTRATO: 200/2016

DOMICILIO: C.MINA VICTORIA # 3707 COL. EL PORVENIR

No. ESTIMACION: 6 (SEIS)

CLAVE	CONCEPTO :	VOLUMEN TOTAL DE CONCEPTO	
EXT.06	Fabricado y colocado de concreto vibrado y curado incluyendo todos los materiales y manos de obra, desperdicios, herramienta, equipo, cimbra y descimbra, mano de obra y todo lo necesario para su correca ejecucion P.U.O.T de fc=100 kg/cm2	0.26	m3

PLANTILLA DE 5cm DE ESPESOR

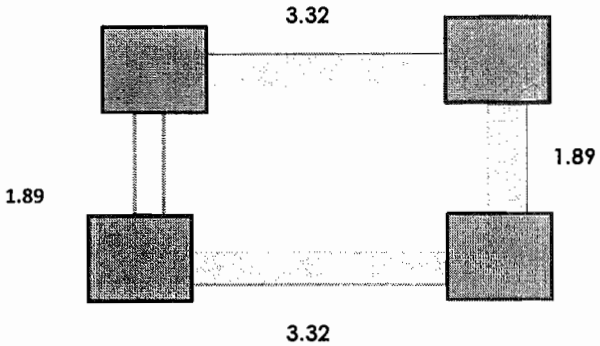

	M LARGO	M ANCHO	M ALTO	M3 VOL.
1	3.32	0.50	0.05	0.08
2	1.89	0.50	0.05	0.05
3	3.32	0.50	0.05	0.08
4	1.89	0.50	0.05	0.05

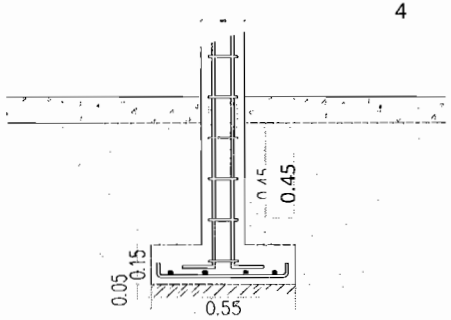

TOTAL 0.26 m3

RESIDENTE DE OBRA
ING. GLORIA MARTINEZ RODRIGUEZ

CONSTRUCTORA PROURVIKA S.A.DE C.V
ING. IVAN SILVA RUIZ

Este programa y/o proyecto de inversión es de carácter público, no es patrocinado ni promovido por partido político alguno, por partido político alguno, y sus recursos provienen de los impuestos que pagan todos los contribuyentes. Está prohibido el uso de este programa y/o proyecto de inversión con fines políticos, electorales, de lucro y otros distintos a los establecidos. Quien haga uso indebido de los recursos de este programa y/o proyecto de inversión, deberá ser denunciado y sancionado de acuerdo con la ley aplicable y ante la autoridad competente.

"ESTA OBRA FUE REALIZADA CON RECURSOS PUBLICOS FEDERALES"
"ESTE PROGRAMA ES PUBLICO, AJENO A CUALQUIER PARTIDO POLITICO,QUEDA PROHIBIDO EL USO PARTA FINES DISTINTOS A LOS ESTABLECIDOS EN EL PROGRAMA"

G E N E R A D O R

PROURVIKA S.A DE C.V

M U N I C I P I O D E C H I H U A H U A

OBRA: CONSTRUCCION DE CUARTOS EN DISTINTOS PUNTOS DE LA CIUDAD, ZONA 1.

BENEFICIARIO: DAISSY MACEDONIA RAMOS RAMOS

DOMICILIO: C.MINA VICTORIA # 3707 COL. EL PORVENIR

FECHA: 21 DE DICIEMBRE 2016

PERIODO: 15/12/2016 AL 21/12/2016

No. CONTRATO: 200/2016

No. ESTIMACION: 6 (SEIS)

CLAVE	CONCEPTO :	VOLUMEN TOTAL DE CONCEPTO	
EXT. 07	Fabricado y colocado de concreto vibrado y curado incluyendo todos los materiales y manos de obra, desperdicios, herramienta, equipo, cimbra y descimbra, mano de obra y todo lo necesario para su correca ejecucion P.U.O.T de fc=200 kg/cm2	0.78	m3

ZAPATA CORRIDA

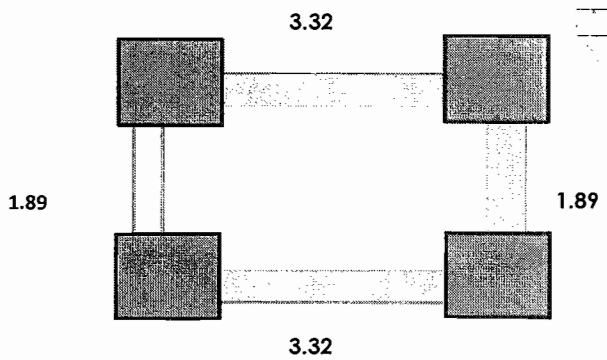

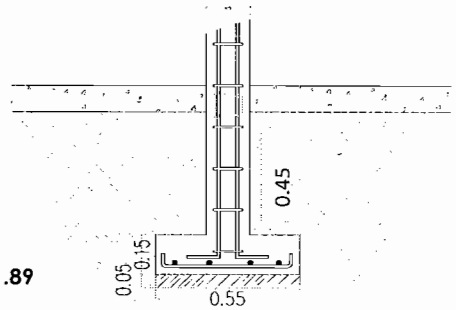

	M LARGO	M ANCHO	M ALTO	M3 VOL.
1	3.32	0.50	0.15	0.25
2	1.89	0.50	0.15	0.14
3	3.32	0.50	0.15	0.25
4	1.89	0.50	0.15	0.14

TOTAL 0.78 m3

RESIDENTE DE OBRA
ING. GLORIA MARTINEZ RODRIGUEZ

CONSTRUCTORA PROURVIKA S.A.DE C.V
ING. IVAN SILVA RUIZ

Este programa y/o proyecto de inversión es de carácter público, no es patrocinado ni promovido por partido político alguno, por partido político alguno, y sus recursos provienen de los impuestos que pagan todos los contribuyentes. Está prohibido el uso de este programa y/o proyecto de inversión con fines políticos, electorales, de lucro y otros distintos a los establecidos. Quien haga uso indebido de los recursos de este programa y/o proyecto de inversión, deberá ser denunciado y sancionado de acuerdo con la ley aplicable y ante la autoridad competente.

"ESTA OBRA FUE REALIZADA CON RECURSOS PUBLICOS FEDERALES"
"ESTE PROGRAMA ES PUBLICO, AJENO A CUALQUIER PARTIDO POLITICO,QUEDA PROHIBIDO EL USO PARTA FINES DISTINTOS A LOS ESTABLECIDOS EN EL PROGRAMA"

G E N E R A D O R

PROURVIKA S.A DE C.V

M U N I C I P I O D E C H I H U A H U A

OBRA: CONSTRUCCION DE CUARTOS EN DISTINTOS PUNTOS DE LA CIUDAD, ZONA 1.

BENEFICIARIO: DAISSY MACEDONIA RAMOS RAMOS

DOMICILIO: C.MINA VICTORIA # 3707 COL. EL PORVENIR

FECHA: 21 DE DICIEMBRE 2016

PERIODO: 15/12/2016 AL 21/12/2016

No. CONTRATO: 200/2016

No. ESTIMACION: 6 (SEIS)

CLAVE	CONCEPTO :	VOLUMEN TOTAL DE CONCEPTO	
EXT. 08	Suministro y colocacion de acero de refuerzo inclute : habiilitado, colocado de parrilla en el sitio, todos los materiales, desperdicios, alambre recocido para amarres, herramientas, equipo, mano de obra y todo lo necesraio para su correcta ejecucion P.U.O.T, en diametros mayores a 3/8"	35.02	kg

ZAPATA CORRIDA

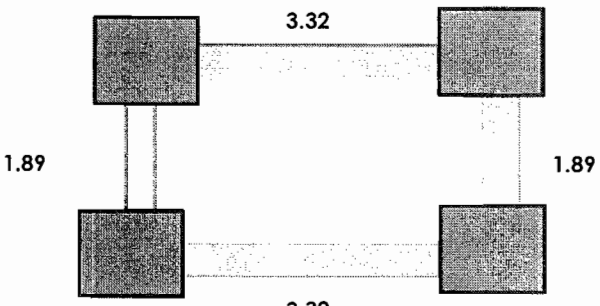

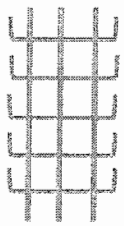

3.36

3 V LONG 1M

5 V TRANS 0,60 = 6m

6m(0,56kg/m)=3,36kg/m

	M LARGO	factor	peso kg
1	3.32	3.36	11.16
2	1.89	3.36	6.35
3	3.32	3.36	11.16
4	1.89	3.36	6.35

TOTAL 35.02 kg

RESIDENTE DE OBRA
ING. GLORIA MARTINEZ RODRIGUEZ

CONSTRUCTORA PROURVIKA S.A.DE C.V
ING. IVAN SILVA RUIZ

Este programa y/o proyecto de inversión es de carácter público, no es patrocinado ni promovido por partido político alguno, por partido político alguno, y sus recursos provienen de los impuestos que pagan todos los contribuyentes. Está prohibido el uso de este programa y/o proyecto de inversión con fines políticos, electorales, de lucro y otros distintos a los establecidos. Quien haga uso indebido de los recursos de este programa y/o proyecto de inversión, deberá ser denunciado y sancionado de acuerdo con la ley aplicable y ante la autoridad competente.

"ESTA OBRA FUE REALIZADA CON RECURSOS PUBLICOS FEDERALES"
"ESTE PROGRAMA ES PUBLICO, AJENO A CUALQUIER PARTIDO POLITICO,QUEDA PROHIBIDO EL USO PARTA FINES DISTINTOS A LOS ESTABLECIDOS EN EL PROGRAMA"

T E S T I G O F O T O G R A F I C O

PROURVIKA S.A DE C.V

M U N I C I P I O D E C H I H U A H U A

OBRA: CONSTRUCCION DE CUARTOS EN DISTINTOS PUNTOS DE LA CIUDAD, ZONA 1.

FECHA: 21 DE DICIEMBRE 2016

PERIODO: 15/12/2016 AL 21/12/2016

BENEFICIARIO: DAISSY MACEDONIA RAMOS RAMOS

No. CONTRATO: 200/2016

DOMICILIO : C.MINA VICTORIA # 3707 COL. EL PORVENIR

No. ESTIMACION: 6 (SEIS)

Testigo fotografico cuarto adosado

RESIDENTE DE OBRA
ING. GLORIA MARTINEZ RODRIGUEZ

CONSTRUCTORA PROURVIKA S.A.DE C.V
ING. IVAN SILVA RUIZ

Este programa y/o proyecto de inversión es de carácter público, no es patrocinado ni promovido por partido político alguno, por partido político alguno, y sus recursos provienen de los impuestos que pagan todos los contribuyentes. Está prohibido el uso de este programa y/o proyecto de inversión con fines políticos, electorales, de lucro y otros distintos a los establecidos. Quien haga uso indebido de los recursos de este programa y/o proyecto de inversión, deberá ser denunciado y sancionado de acuerdo con la ley aplicable y ante la autoridad competente.

"ESTA OBRA FUE REALIZADA CON RECURSOS PUBLICOS FEDERALES"
"ESTE PROGRAMA ES PUBLICO, AJENO A CUALQUIER PARTIDO POLITICO,QUEDA PROHIBIDO EL USO PARTA FINES DISTINTOS A LOS ESTABLECIDOS EN EL PROGRAMA"

G E N E R A D O R

PROURVIKA S.A DE C.V

M U N I C I P I O D E C H I H U A H U A

OBRA: CONSTRUCCION DE CUARTOS EN DISTINTOS PUNTOS DE LA CIUDAD, ZONA 1.

FECHA: 21 DE CICIEMBRE 2016

PERIODO: 15/12/2016 AL 21/12/2016

BENEFICIARIO: CLAUDIA ZEFERNIA HERNANDEZ PEREZ

No. CONTRATO: 200/2016

DOMICILIO: C.RIO MISSOURI # 25901 COL. RIVERAS DE SACRAMENTO

No. ESTIMACION: 6 (SEIS)

CLAVE	CONCEPTO :	VOLUMEN TOTAL DE CONCEPTO	
EXT. 03	Excavacion a mano para desplante de estructuras, en material B, en seco incluye: afloje y extraccion de material con amacice o limpieza de plantillas o taludes, remocion, acarreo hasta 10 mts. Dentro de la misma y traspaleos verticales para su extraccion. Hasta dos metros de profundidad, incluye la compactacion del fondo de la excavaciòn al 90% de su PVSM.	2.61	m3

MURO EXIST.

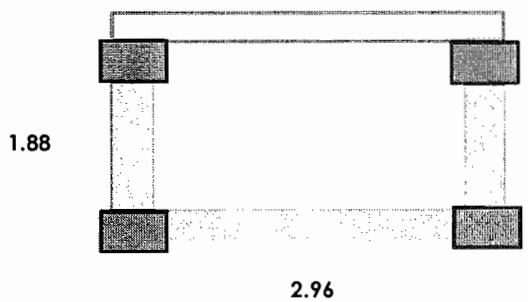

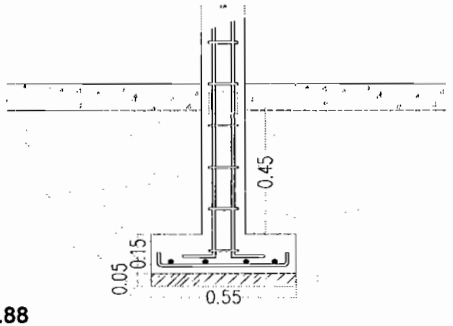

	M LARGO	M ANCHO	M ALTO	M3 VOL.
1	1.88	0.60	0.65	0.73
2	1.88	0.60	0.65	0.73
3	2.96	0.60	0.65	1.15

TOTAL 2.61 m3

RESIDENTE DE OBRA
ING. GLORIA MARTINEZ RODRIGUEZ

CONSTRUCTORA PROURVIKA S.A.DE C.V
ING. IVAN SILVA RUIZ

Este programa y/o proyecto de inversión es de carácter público, no es patrocinado ni promovido por partido político alguno, por partido político alguno, y sus recursos provienen de los impuestos que pagan todos los contribuyentes. Está prohibido el uso de este programa y/o proyecto de inversión con fines políticos, electorales, de lucro y otros distintos a los establecidos. Quien haga uso indebido de los recursos de este programa y/o proyecto de inversión, deberá ser denunciado y sancionado de acuerdo con la ley aplicable y ante la autoridad competente.

"ESTA OBRA FUE REALIZADA CON RECURSOS PUBLICOS FEDERALES"
"ESTE PROGRAMA ES PUBLICO, AJENO A CUALQUIER PARTIDO POLITICO,QUEDA PROHIBIDO EL USO PARTA FINES DISTINTOS A LOS ESTABLECIDOS EN EL PROGRAMA"

G E N E R A D O R

PROURVIKA S.A DE C.V

M U N I C I P I O D E C H I H U A H U A

OBRA: CONSTRUCCION DE CUARTOS EN DISTINTOS PUNTOS DE LA CIUDAD, ZONA 1.

FECHA: 21 DE CICIEMBRE 2016

PERIODO: 15/12/2016 AL 21/12/2016

BENEFICIARIO: CLAUDIA ZEFERNIA HERNANDEZ PEREZ

No. CONTRATO: 200/2016

DOMICILIO: C.RIO MISSOURI # 25901 COL. RIVERAS DE SACRAMENTO

No. ESTIMACION: 6 (SEIS)

CLAVE	CONCEPTO :	VOLUMEN TOTAL DE CONCEPTO	
EXT. 04	Relleno en zanjas, compactado al 90 % prueba proctor, con material producto de la excavacion	1.33	m3

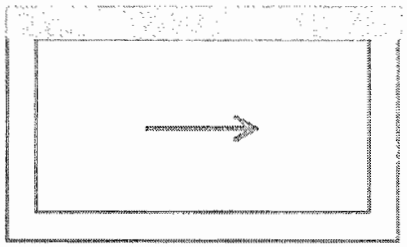

	AREA	ESPESOR	
vol excavacion			2.61
vol zapata			-0.53
vol plantilla			-0.18
vol rodapie	3.78	0.15	-0.57

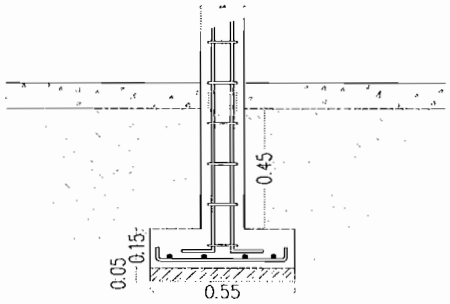

TOTAL **1.33 m3**

RESIDENTE DE OBRA
ING. GLORIA MARTINEZ RODRIGUEZ

CONSTRUCTORA PROURVIKA S.A.DE C.V
ING. IVAN SILVA RUIZ

Este programa y/o proyecto de inversión es de carácter público, no es patrocinado ni promovido por partido político alguno, por partido político alguno, y sus recursos provienen de los impuestos que pagan todos los contribuyentes. Está prohibido el uso de este programa y/o proyecto de inversión con fines políticos, electorales, de lucro y otros distintos a los establecidos. Quien haga uso indebido de los recursos de este programa y/o proyecto de inversión, deberá ser denunciado y sancionado de acuerdo con la ley aplicable y ante la autoridad competente.

"ESTA OBRA FUE REALIZADA CON RECURSOS PUBLICOS FEDERALES"
"ESTE PROGRAMA ES PUBLICO, AJENO A CUALQUIER PARTIDO POLITICO,QUEDA PROHIBIDO EL USO PARTA FINES DISTINTOS A LOS ESTABLECIDOS EN EL PROGRAMA"

G E N E R A D O R

PROURVIKA S.A DE C.V

M U N I C I P I O D E C H I H U A H U A

OBRA: CONSTRUCCION DE CUARTOS EN DISTINTOS PUNTOS DE LA CIUDAD, ZONA 1.

BENEFICIARIO: CLAUDIA ZEFERNIA HERNANDEZ PEREZ

DOMICILIO: C.RIO MISSOURI # 25901 COL. RIVERAS DE SACRAMENTO

FECHA: 21 DE CICIEMBRE 2016

PERIODO: 15/12/2016 AL 21/12/2016

No. CONTRATO: 200/2016

No. ESTIMACION: 6 (SEIS)

CLAVE	CONCEPTO :	VOLUMEN TOTAL DE CONCEPTO	
EXT.05	Muros de tabique rojo recocido o block, hasta 6.00 metros de altura, junteado con mortero cemento-arena 1:5 incluye todos los materiales y mano de obra, rodapie de block de 15x20x40 cms relleno de concreto f'c=100kg/cm2	3.78	M2

MURO
EXIST.

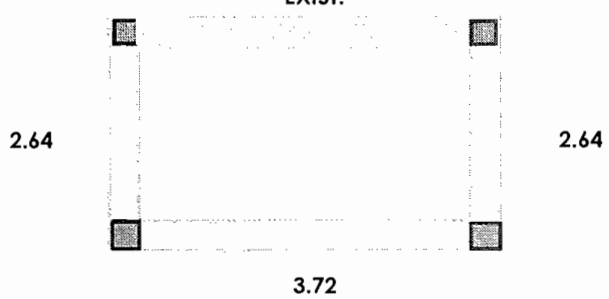

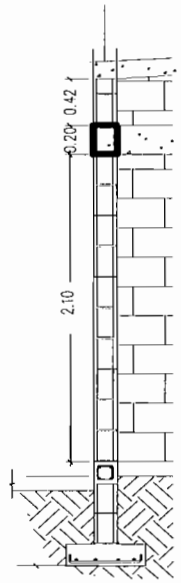

MURO	M LARGO	M ALTO	M2 REA MURO
1	2.64	0.42	1.11
2	2.64	0.42	1.11
3	3.72	0.42	1.56

TOTAL **3.78 M2**

RESIDENTE DE OBRA
ING. GLORIA MARTINEZ RODRIGUEZ

CONSTRUCTORA PROURVIKA S.A.DE C.V
ING. IVAN SILVA RUIZ

Este programa y/o proyecto de inversión es de carácter público, no es patrocinado ni promovido por partido político alguno, por partido político alguno, y sus recursos provienen de los impuestos que pagan todos los contribuyentes. Está prohibido el uso de este programa y/o proyecto de inversión con fines políticos, electorales, de lucro y otros distintos a los establecidos. Quien haga uso indebido de los recursos de este programa y/o proyecto de inversión, deberá ser denunciado y sancionado de acuerdo con la ley aplicable y ante la autoridad competente.

"ESTA OBRA FUE REALIZADA CON RECURSOS PUBLICOS FEDERALES"
"ESTE PROGRAMA ES PUBLICO, AJENO A CUALQUIER PARTIDO POLITICO,QUEDA PROHIBIDO EL USO PARTA FINES DISTINTOS A LOS ESTABLECIDOS EN EL PROGRAMA"

G E N E R A D O R

PROURVIKA S.A DE C.V

M U N I C I P I O D E C H I H U A H U A

OBRA: CONSTRUCCION DE CUARTOS EN DISTINTOS PUNTOS DE LA CIUDAD, ZONA 1.

FECHA: 21 DE CICIEMBRE 2016

PERIODO: 15/12/2016 AL 21/12/2016

BENEFICIARIO: CLAUDIA ZEFERNIA HERNANDEZ PEREZ

No. CONTRATO: 200/2016

DOMICILIO: C.RIO MISSOURI # 25901 COL. RIVERAS DE SACRAMENTO

No. ESTIMACION: 6 (SEIS)

CLAVE	CONCEPTO :	VOLUMEN TOTAL DE CONCEPTO	
EXT.06	Fabricado y colocado de concreto vibrado y curado incluyendo todos los materiales y manos de obra, desperdicios, herramienta, equipo, cimbra y descimbra, mano de obra y todo lo necesario para su correca ejecucion P.U.O.T de fc=100 kg/cm2	0.18	m3

PLANTILLA DE 5cm DE ESPESOR

MURO EXIST.

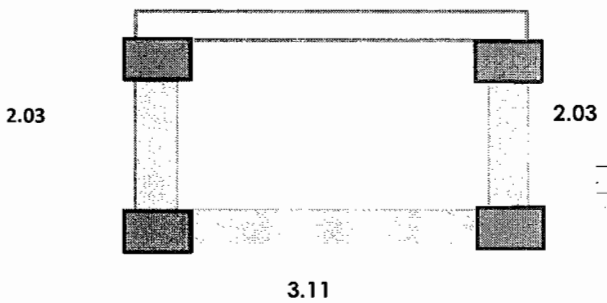

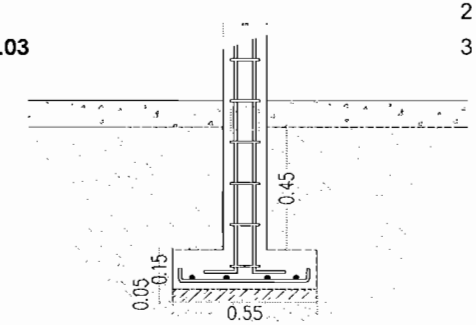

	M LARGO	M ANCHO	M ALTO	M3 VOL.
1	2.03	0.50	0.05	0.05
2	2.03	0.50	0.05	0.05
3	3.11	0.50	0.05	0.08

TOTAL 0.18 m3

RESIDENTE DE OBRA
ING. GLORIA MARTINEZ RODRIGUEZ

CONSTRUCTORA PROURVIKA S.A.DE C.V
ING. IVAN SILVA RUIZ

Este programa y/o proyecto de inversión es de carácter público, no es patrocinado ni promovido por partido político alguno, por partido político alguno, y sus recursos provienen de los impuestos que pagan todos los contribuyentes. Está prohibido el uso de este programa y/o proyecto de inversión con fines políticos, electorales, de lucro y otros distintos a los establecidos. Quien haga uso indebido de los recursos de este programa y/o proyecto de inversión, deberá ser denunciado y sancionado de acuerdo con la ley aplicable y ante la autoridad competente.

"ESTA OBRA FUE REALIZADA CON RECURSOS PUBLICOS FEDERALES"
"ESTE PROGRAMA ES PUBLICO, AJENO A CUALQUIER PARTIDO POLITICO,QUEDA PROHIBIDO EL USO PARTA FINES DISTINTOS A LOS ESTABLECIDOS EN EL PROGRAMA"

G E N E R A D O R

PROURVIKA S.A DE C.V

M U N I C I P I O D E C H I H U A H U A

OBRA: CONSTRUCCION DE CUARTOS EN DISTINTOS PUNTOS DE LA CIUDAD, ZONA 1.

FECHA: 21 DE CICIEMBRE 2016

PERIODO: 15/12/2016 AL 21/12/2016

BENEFICIARIO: CLAUDIA ZEFERNIA HERNANDEZ PEREZ

No. CONTRATO: 200/2016

DOMICILIO: C.RIO MISSOURI # 25901 COL. RIVERAS DE SACRAMENTO

No. ESTIMACION: 6 (SEIS)

CLAVE	CONCEPTO :	VOLUMEN TOTAL DE CONCEPTO	
EXT. 07	Fabricado y colocado de concreto vibrado y curado incluyendo todos los materiales y manos de obra, desperdicios, herramienta, equipo, cimbra y descimbra, mano de obra y todo lo necesario para su correca ejecucion P.U.O.T de fc=200 kg/cm2	0.53	m3

ZAPATA CORRIDA

MURO EXIST.

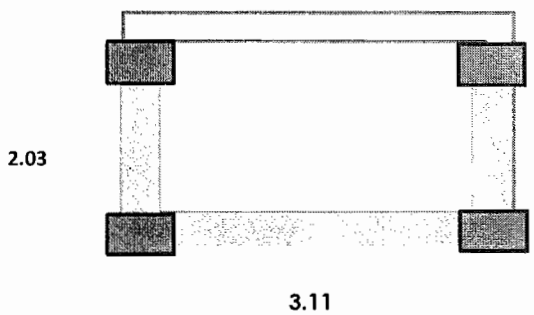

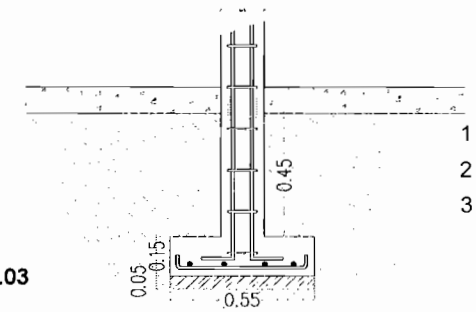

	M LARGO	M ANCHO	M ALTO	M3 VOL.
1	2.03	0.50	0.15	0.15
2	2.03	0.50	0.15	0.15
3	3.11	0.50	0.15	0.23

TOTAL 0.53 m3

RESIDENTE DE OBRA
ING. GLORIA MARTINEZ RODRIGUEZ

CONSTRUCTORA PROURVIKA S.A.DE C.V
ING. IVAN SILVA RUIZ

Este programa y/o proyecto de inversión es de carácter público, no es patrocinado ni promovido por partido político alguno, por partido político alguno, y sus recursos provienen de los impuestos que pagan todos los contribuyentes. Está prohibido el uso de este programa y/o proyecto de inversión con fines políticos, electorales, de lucro y otros distintos a los establecidos. Quien haga uso indebido de los recursos de este programa y/o proyecto de inversión, deberá ser denunciado y sancionado de acuerdo con la ley aplicable y ante la autoridad competente.

"ESTA OBRA FUE REALIZADA CON RECURSOS PUBLICOS FEDERALES"
"ESTE PROGRAMA ES PUBLICO, AJENO A CUALQUIER PARTIDO POLITICO,QUEDA PROHIBIDO EL USO PARTA FINES DISTINTOS A LOS ESTABLECIDOS EN EL PROGRAMA"

G E N E R A D O R

PROURVIKA S.A DE C.V

M U N I C I P I O D E C H I H U A H U A

OBRA: CONSTRUCCION DE CUARTOS EN DISTINTOS PUNTOS DE LA CIUDAD, ZONA 1.

FECHA: 21 DE CICIEMBRE 2016

PERIODO: 15/12/2016 AL 21/12/2016

BENEFICIARIO: CLAUDIA ZEFERNIA HERNANDEZ PEREZ

No. CONTRATO: 200/2016

DOMICILIO: C.RIO MISSOURI # 25901 COL. RIVERAS DE SACRAMENTO

No. ESTIMACION: 6 (SEIS)

CLAVE	CONCEPTO :	VOLUMEN TOTAL DE CONCEPTO	
EXT. 08	Suministro y colocacion de acero de refuerzo inclute : habiilitado, colocado de parrilla en el sitio, todos los materiales, desperdicios, alambre recocido para amarres, herramientas, equipo, mano de obra y todo lo necesraio para su correcta ejecucion P.U.O.T, en diametros mayores a 3/8"	24.09	kg

ZAPATA CORRIDA

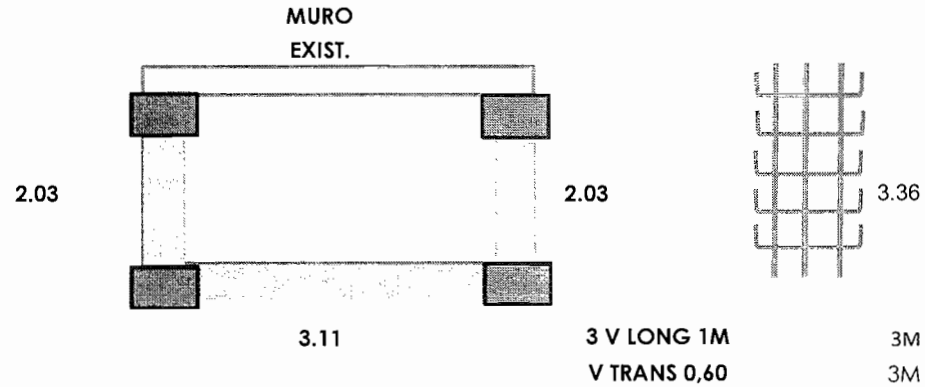

6M X 0.56 =3.36KG/M

	M LARGO	factor	peso kg
1	2.03	3.36	6.82
2	2.03	3.36	6.82
3	3.11	3.36	10.45

TOTAL 24.09 kg

RESIDENTE DE OBRA
ING. GLORIA MARTINEZ RODRIGUEZ

CONSTRUCTORA PROURVIKA S.A.DE C.V
ING. IVAN SILVA RUIZ

Este programa y/o proyecto de inversión es de carácter público, no es patrocinado ni promovido por partido político alguno, por partido político alguno, y sus recursos provienen de los impuestos que pagan todos los contribuyentes. Está prohibido el uso de este programa y/o proyecto de inversión con fines políticos, electorales, de lucro y otros distintos a los establecidos. Quien haga uso indebido de los recursos de este programa y/o proyecto de inversión, deberá ser denunciado y sancionado de acuerdo con la ley aplicable y ante la autoridad competente.

"ESTA OBRA FUE REALIZADA CON RECURSOS PUBLICOS FEDERALES"
"ESTE PROGRAMA ES PUBLICO, AJENO A CUALQUIER PARTIDO POLITICO,QUEDA PROHIBIDO EL USO PARTA FINES DISTINTOS A LOS ESTABLECIDOS EN EL PROGRAMA"

T E S T I G O F O T O G R A F I C O

PROURVIKA S.A DE C.V

M U N I C I P I O D E C H I H U A H U A

OBRA: **CONSTRUCCION DE CUARTOS EN DISTINTOS PUNTOS DE LA CIUDAD, ZONA 1.**

BENEFICIARIO: CLAUDIA ZEFERNIA HERNANDEZ PEREZ

DOMICILIO : **C.RIO MISSOURI # 25901 COL. RIVERAS DE SACRAMENTO**

FECHA: 21 DE CICIEMBRE 2016

PERIODO: 15/12/2016 AL 21/12/2016

No. CONTRATO: **200/2016**

No. ESTIMACION: **6 (SEIS)**

Testigo fotografico cuarto adosado

RESIDENTE DE OBRA
ING. GLORIA MARTINEZ RODRIGUEZ

CONSTRUCTORA PROURVIKA S.A.DE C.V
ING. IVAN SILVA RUIZ

Este programa y/o proyecto de inversión es de carácter público, no es patrocinado ni promovido por partido político alguno, por partido político alguno, y sus recursos provienen de los impuestos que pagan todos los contribuyentes. Está prohibido el uso de este programa y/o proyecto de inversión con fines políticos, electorales, de lucro y otros distintos a los establecidos. Quien haga uso indebido de los recursos de este programa y/o proyecto de inversión, deberá ser denunciado y sancionado de acuerdo con la ley aplicable y ante la autoridad competente.

"ESTA OBRA FUE REALIZADA CON RECURSOS PUBLICOS FEDERALES"
"ESTE PROGRAMA ES PUBLICO, AJENO A CUALQUIER PARTIDO POLITICO,QUEDA PROHIBIDO EL USO PARTA FINES DISTINTOS A LOS ESTABLECIDOS EN EL PROGRAMA"

G E N E R A D O R

PROURVIKA S.A DE C.V

M U N I C I P I O D E C H I H U A H U A

OBRA: CONSTRUCCION DE CUARTOS EN DISTINTOS PUNTOS DE LA CIUDAD, ZONA 1.

BENEFICIARIO: CARLOS GUSTAVO CHAVIRA GOMEZ

DOMICILIO: C. RIO GUADIANA # 1810 COL. RIVERAS DE SACRAMENTO

FECHA: 21 DE DICIEMBRE 2016

PERIODO: 15/12/2016 AL 21/12/2016

No. CONTRATO: 200/2016

No. ESTIMACION: 6 (SEIS)

CLAVE	CONCEPTO :	VOLUMEN TOTAL DE CONCEPTO	
EXT. 03	Excavacion a mano para desplante de estructuras, en material B, en seco incluye: afloje y extraccion de material con amacice o limpieza de plantillas o taludes, remocion, acarreo hasta 10 mts. Dentro de la misma y traspaleos verticales para su extraccion. Hasta dos metros de profundidad, incluye la compactacion del fondo de la excavaciòn al 90% de su PVSM.	3.20	m3

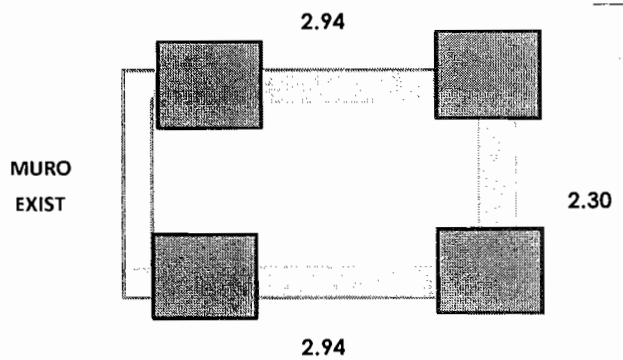

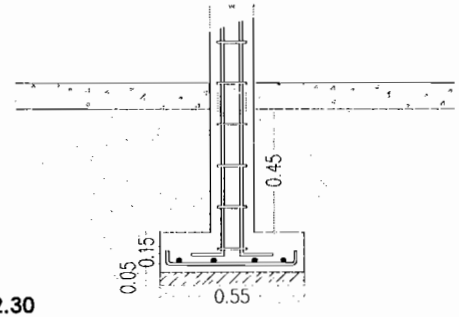

	M LARGO	M ANCHO	M ALTO	M3 VOL.
1	2.94	0.60	0.65	1.15
2	2.30	0.60	0.65	0.90
3	2.94	0.60	0.65	1.15

TOTAL 3.20 m3

RESIDENTE DE OBRA
ING. GLORIA MARTINEZ RODRIGUEZ

CONSTRUCTORA PROURVIKA S.A.DE C.V
ING. IVAN SILVA RUIZ

Este programa y/o proyecto de inversión es de carácter público, no es patrocinado ni promovido por partido político alguno, por partido político alguno, y sus recursos provienen de los impuestos que pagan todos los contribuyentes. Está prohibido el uso de este programa y/o proyecto de inversión con fines políticos, electorales, de lucro y otros distintos a los establecidos. Quien haga uso indebido de los recursos de este programa y/o proyecto de inversión, deberá ser denunciado y sancionado de acuerdo con la ley aplicable y ante la autoridad competente.

"ESTA OBRA FUE REALIZADA CON RECURSOS PUBLICOS FEDERALES"
"ESTE PROGRAMA ES PUBLICO, AJENO A CUALQUIER PARTIDO POLITICO,QUEDA PROHIBIDO EL USO PARTA FINES DISTINTOS A LOS ESTABLECIDOS EN EL PROGRAMA"

G E N E R A D O R

PROURVIKA S.A DE C.V

M U N I C I P I O D E C H I H U A H U A

OBRA: CONSTRUCCION DE CUARTOS EN DISTINTOS PUNTOS DE LA CIUDAD, ZONA 1.

FECHA: 21 DE DICIEMBRE 2016

PERIODO: 15/12/2016 AL 21/12/2016

BENEFICIARIO: CARLOS GUSTAVO CHAVIRA GOMEZ

No. CONTRATO: 200/2016

DOMICILIO: C. RIO GUADIANA # 1810 COL. RIVERAS DE SACRAMENTO

No. ESTIMACION: 6 (SEIS)

CLAVE	CONCEPTO :	VOLUMEN TOTAL DE CONCEPTO	
EXT. 04	Relleno en zanjas, compactado al 90 % prueba proctor, con material producto de la excavacion	1.70	m3

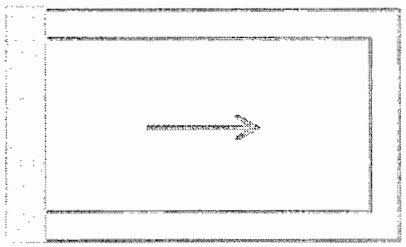

	AREA	ESPESOR	
vol excavacion			3.20
vol zapata			-0.64
vol plantilla			-0.22
vol rodapie	4.28	0.15	-0.64

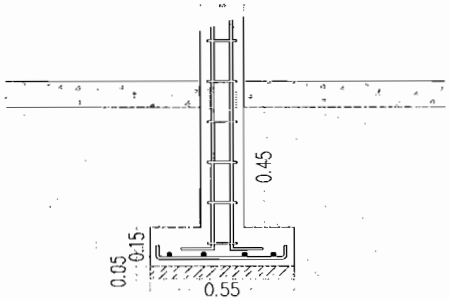

TOTAL **1.70 m3**

RESIDENTE DE OBRA
ING. GLORIA MARTINEZ RODRIGUEZ

CONSTRUCTORA PROURVIKA S.A.DE C.V
ING. IVAN SILVA RUIZ

Este programa y/o proyecto de inversión es de caracter público, no es patrocinado ni promovido por partido político alguno, por partido político alguno, y sus recursos provienen de los impuestos que pagan todos los contribuyentes. Está prohibido el uso de este programa y/o proyecto de inversión con fines políticos, electorales, de lucro y otros distintos a los establecidos. Quien haga uso indebido de los recursos de este programa y/o proyecto de inversión, deberá ser denunciado y sancionado de acuerdo con la ley aplicable y ante la autoridad competente.

"ESTA OBRA FUE REALIZADA CON RECURSOS PUBLICOS FEDERALES"
"ESTE PROGRAMA ES PUBLICO, AJENO A CUALQUIER PARTIDO POLITICO,QUEDA PROHIBIDO EL USO PARTA FINES DISTINTOS A LOS ESTABLECIDOS EN EL PROGRAMA"

G E N E R A D O R

PROURVIKA S.A DE C.V

M U N I C I P I O D E C H I H U A H U A

OBRA: CONSTRUCCION DE CUARTOS EN DISTINTOS PUNTOS DE LA CIUDAD, ZONA 1.

FECHA: 21 DE DICIEMBRE 2016

PERIODO: 15/12/2016 AL 21/12/2016

BENEFICIARIO: CARLOS GUSTAVO CHAVIRA GOMEZ

No. CONTRATO: 200/2016

DOMICILIO: C. RIO GUADIANA # 1810 COL. RIVERAS DE SACRAMENTO

No. ESTIMACION: 6 (SEIS)

CLAVE	CONCEPTO :	VOLUMEN TOTAL DE CONCEPTO	
EXT.05	Muros de tabique rojo recocido o block, hasta 6.00 metros de altura, junteado con mortero cemento-arena 1:5 incluye todos los materiales y mano de obra, rodapie de block de 15x20x40 cms relleno de concreto f'c=100kg/cm2	4.28	M2

MURO EXIST.

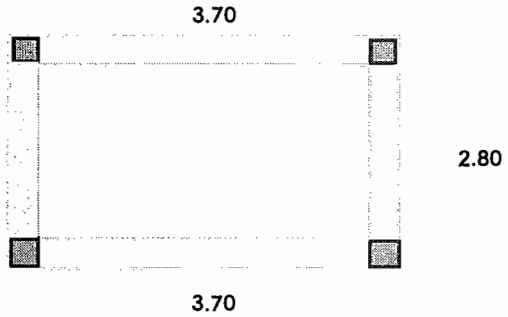

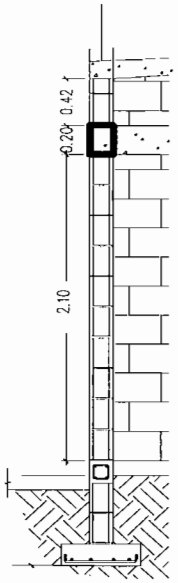

MURO	M LARGO	M ALTO	M2 REA MURO
1	3.70	0.42	1.55
2	2.80	0.42	1.18
3	3.70	0.42	1.55

TOTAL 4.28 M2

RESIDENTE DE OBRA
ING. GLORIA MARTINEZ RODRIGUEZ

CONSTRUCTORA PROURVIKA S.A.DE C.V
ING. IVAN SILVA RUIZ

Este programa y/o proyecto de inversión es de carácter público, no es patrocinado ni promovido por partido político alguno, por partido político alguno, y sus recursos provienen de los impuestos que pagan todos los contribuyentes. Está prohibido el uso de este programa y/o proyecto de inversión con fines políticos, electorales, de lucro y otros distintos a los establecidos. Quien haga uso indebido de los recursos de este programa y/o proyecto de inversión, deberá ser denunciado y sancionado de acuerdo con la ley aplicable y ante la autoridad competente.

"ESTA OBRA FUE REALIZADA CON RECURSOS PUBLICOS FEDERALES"
"ESTE PROGRAMA ES PUBLICO, AJENO A CUALQUIER PARTIDO POLITICO,QUEDA PROHIBIDO EL USO PARTA FINES DISTINTOS A LOS ESTABLECIDOS EN EL PROGRAMA"

G E N E R A D O R

PROURVIKA S.A DE C.V

M U N I C I P I O D E C H I H U A H U A

OBRA: CONSTRUCCION DE CUARTOS EN DISTINTOS PUNTOS DE LA CIUDAD, ZONA 1.

FECHA: 21/12/2016

PERIODO: 15/12/2016 AL 21/12/2016

BENEFICIARIO: CARLOS GUSTAVO CHAVIRA GOMEZ

No. CONTRATO: 200/2016

DOMICILIO: C. RIO GUADIANA # 1810 COL. RIVERAS DE SACRAMENTO

No. ESTIMACION: 6 (SEIS)

CLAVE	CONCEPTO :	VOLUMEN TOTAL DE CONCEPTO	
EXT.06	Fabricado y colocado de concreto vibrado y curado incluyendo todos los materiales y manos de obra, desperdicios, herramienta, equipo, cimbra y descimbra, mano de obra y todo lo necesario para su correca ejecucion P.U.O.T de fc=100 kg/cm2	0.22	m3

PLANTILLA DE 5cm DE ESPESOR

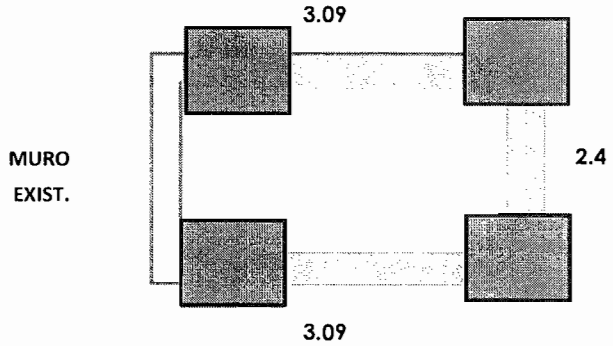

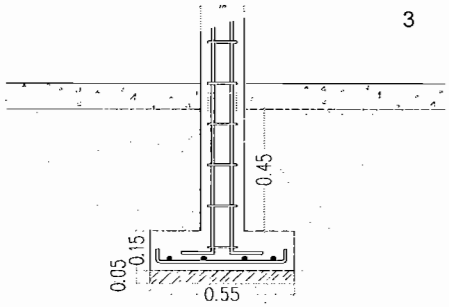

	M LARGO	M ANCHO	M ALTO	M3 VOL.
1	3.09	0.50	0.05	0.08
2	2.40	0.50	0.05	0.06
3	3.09	0.50	0.05	0.08

TOTAL 0.22 m3

RESIDENTE DE OBRA
ING. GLORIA MARTINEZ RODRIGUEZ

CONSTRUCTORA PROURVIKA S.A.DE C.V
ING. IVAN SILVA RUIZ

Este programa y/o proyecto de inversión es de carácter público, no es patrocinado ni promovido por partido político alguno, por partido político alguno, y sus recursos provienen de los impuestos que pagan todos los contribuyentes. Está prohibido el uso de este programa y/o proyecto de inversión con fines políticos, electorales, de lucro y otros distintos a los establecidos. Quien haga uso indebido de los recursos de este programa y/o proyecto de inversión, deberá ser denunciado y sancionado de acuerdo con la ley aplicable y ante la autoridad competente.

"ESTA OBRA FUE REALIZADA CON RECURSOS PUBLICOS FEDERALES"
"ESTE PROGRAMA ES PUBLICO, AJENO A CUALQUIER PARTIDO POLITICO,QUEDA PROHIBIDO EL USO PARTA FINES DISTINTOS A LOS ESTABLECIDOS EN EL PROGRAMA"

G E N E R A D O R

PROURVIKA S.A DE C.V

M U N I C I P I O D E C H I H U A H U A

OBRA: CONSTRUCCION DE CUARTOS EN DISTINTOS PUNTOS DE LA CIUDAD, ZONA 1.

FECHA: 21 DE DICIEMBRE 2016

PERIODO: 15/12/2016 AL 21/12/2016

BENEFICIARIO: CARLOS GUSTAVO CHAVIRA GOMEZ

No. CONTRATO: 200/2016

DOMICILIO: C. RIO GUADIANA # 1810 COL. RIVERAS DE SACRAMENTO

No. ESTIMACION: 6 (SEIS)

CLAVE	CONCEPTO :	VOLUMEN TOTAL DE CONCEPTO	
EXT. 07	Fabricado y colocado de concreto vibrado y curado incluyendo todos los materiales y manos de obra, desperdicios, herramienta, equipo, cimbra y descimbra, mano de obra y todo lo necesario para su correca ejecucion P.U.O.T de fc=200 kg/cm2	0.64	m3

ZAPATA CORRIDA

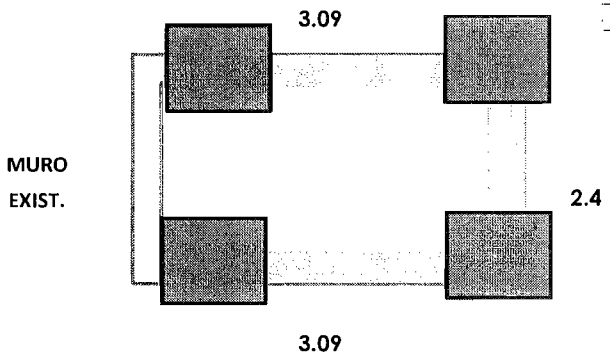

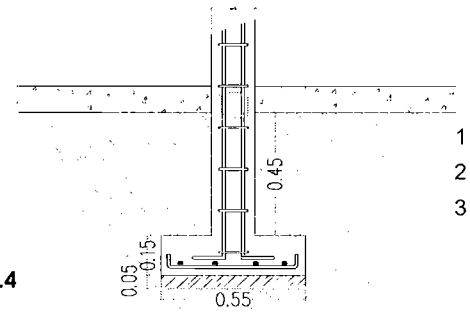

	M LARGO	M ANCHO	M ALTO	M3 VOL.
1	3.09	0.50	0.15	0.23
2	2.40	0.50	0.15	0.18
3	3.09	0.50	0.15	0.23

TOTAL 0.64 m3

RESIDENTE DE OBRA
ING. GLORIA MARTINEZ RODRIGUEZ

CONSTRUCTORA PROURVIKA S.A.DE C.V
ING. IVAN SILVA RUIZ

Este programa y/o proyecto de inversión es de carácter público, no es patrocinado ni promovido por partido político alguno, por partido político alguno, y sus recursos provienen de los impuestos que pagan todos los contribuyentes. Está prohibido el uso de este programa y/o proyecto de inversión con fines políticos, electorales, de lucro y otros distintos a los establecidos. Quien haga uso indebido de los recursos de este programa y/o proyecto de inversión, deberá ser denunciado y sancionado de acuerdo con la ley aplicable y ante la autoridad competente.

"ESTA OBRA FUE REALIZADA CON RECURSOS PUBLICOS FEDERALES"
"ESTE PROGRAMA ES PUBLICO, AJENO A CUALQUIER PARTIDO POLITICO,QUEDA PROHIBIDO EL USO PARTA FINES DISTINTOS A LOS ESTABLECIDOS EN EL PROGRAMA"

G E N E R A D O R

PROURVIKA S.A DE C.V

M U N I C I P I O D E C H I H U A H U A

OBRA: CONSTRUCCION DE CUARTOS EN DISTINTOS PUNTOS DE LA CIUDAD, ZONA 1.

FECHA: 21 DE DICIEMBRE 2016

PERIODO: 15/12/2016 AL 21/12/2016

BENEFICIARIO: CARLOS GUSTAVO CHAVIRA GOMEZ

No. CONTRATO: 200/2016

DOMICILIO: C. RIO GUADIANA # 1810 COL. RIVERAS DE SACRAMENTO

No. ESTIMACION: 6 (SEIS)

CLAVE	CONCEPTO :	VOLUMEN TOTAL DE CONCEPTO	
EXT. 08	Suministro y colocacion de acero de refuerzo inclute : habiilitado, colocado de parrilla en el sitio, todos los materiales, desperdicios, alambre recocido para amarres, herramientas, equipo, mano de obra y todo lo necesraio para su correcta ejecucion P.U.O.T, en diametros mayores a 3/8"	28.83	kg

ZAPATA CORRIDA

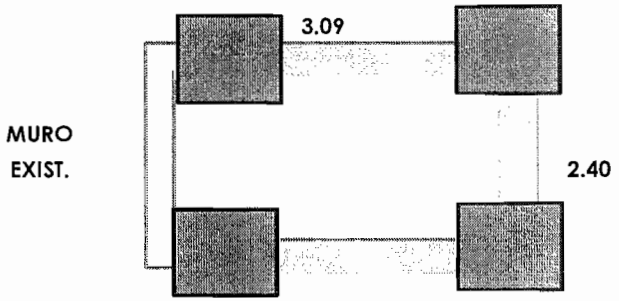

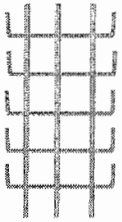

3.36

3 V LONG 1M

5 V TRANS 0,60

= 6m

	M LARGO	factor	peso kg
1	3.09	3.36	10.38
2	2.40	3.36	8.06
3	3.09	3.36	10.38

TOTAL 28.83 kg

6m(0,56kg/m)=3,36kg/m

RESIDENTE DE OBRA
ING. GLORIA MARTINEZ RODRIGUEZ

CONSTRUCTORA PROURVIKA S.A.DE C.V
ING. IVAN SILVA RUIZ

Este programa y/o proyecto de inversión es de carácter público, no es patrocinado ni promovido por partido político alguno, por partido político alguno, y sus recursos provienen de los impuestos que pagan todos los contribuyentes. Está prohibido el uso de este programa y/o proyecto de inversión con fines políticos, electorales, de lucro y otros distintos a los establecidos. Quien haga uso indebido de los recursos de este programa y/o proyecto de inversión, deberá ser denunciado y sancionado de acuerdo con la ley aplicable y ante la autoridad competente.

"ESTA OBRA FUE REALIZADA CON RECURSOS PUBLICOS FEDERALES"
"ESTE PROGRAMA ES PUBLICO, AJENO A CUALQUIER PARTIDO POLITICO,QUEDA PROHIBIDO EL USO PARTA FINES DISTINTOS A LOS ESTABLECIDOS EN EL PROGRAMA"

T E S T I G O F O T O G R A F I C O

PROURVIKA S.A DE C.V

M U N I C I P I O D E C H I H U A H U A

OBRA: CONSTRUCCION DE CUARTOS EN DISTINTOS PUNTOS DE LA CIUDAD, ZONA 1.

BENEFICIARIO: CARLOS GUSTAVO CHAVIRA GOMEZ

DOMICILIO : C. RIO GUADIANA # 1810 COL. RIVERAS DE SACRAMENTO

FECHA: 21/12/2016

PERIODO: 15/12/2016 AL 21/12/2016

No. CONTRATO: 200/2016

No. ESTIMACION: 6 (SEIS)

Testigo fotografico cuarto adosado

RESIDENTE DE OBRA
ING. GLORIA MARTINEZ RODRIGUEZ

CONSTRUCTORA PROURVIKA S.A.DE C.V
ING. IVAN SILVA RUIZ

Este programa y/o proyecto de inversión es de carácter público, no es patrocinado ni promovido por partido político alguno, por partido político alguno, y sus recursos provienen de los impuestos que pagan todos los contribuyentes. Está prohibido el uso de este programa y/o proyecto de inversión con fines políticos, electorales, de lucro y otros distintos a los establecidos. Quien haga uso indebido de los recursos de este programa y/o proyecto de inversión, deberá ser denunciado y sancionado de acuerdo con la ley aplicable y ante la autoridad competente.

"ESTA OBRA FUE REALIZADA CON RECURSOS PUBLICOS FEDERALES"
"ESTE PROGRAMA ES PUBLICO, AJENO A CUALQUIER PARTIDO POLITICO,QUEDA PROHIBIDO EL USO PARTA FINES DISTINTOS A LOS ESTABLECIDOS EN EL PROGRAMA"

G E N E R A D O R

PROURVIKA S.A DE C.V

M U N I C I P I O D E C H I H U A H U A

OBRA: CONSTRUCCION DE CUARTOS EN DISTINTOS PUNTOS DE LA CIUDAD, ZONA 1.

FECHA: 21 DE DICIEMBRE 2016

PERIODO: 15/12/2016 AL 21/12/2016

BENEFICIARIO: MARTHA CHAPARRO RODRIGUEZ

No. CONTRATO: 200/2016

DOMICILIO: C. METALURGICA NACIONAL # 1623 COL. JUAN GUERECA

No. ESTIMACION: 6 (SEIS)

CLAVE	CONCEPTO :	VOLUMEN TOTAL DE CONCEPTO	
EXT. 03	Excavacion a mano para desplante de estructuras, en material B, en seco incluye: afloje y extraccion de material con amacice o limpieza de plantillas o taludes, remocion, acarreo hasta 10 mts. Dentro de la misma y traspaleos verticales para su extraccion. Hasta dos metros de profundidad, incluye la compactacion del fondo de la excavaciòn al 90% de su PVSM.	2.57	m3

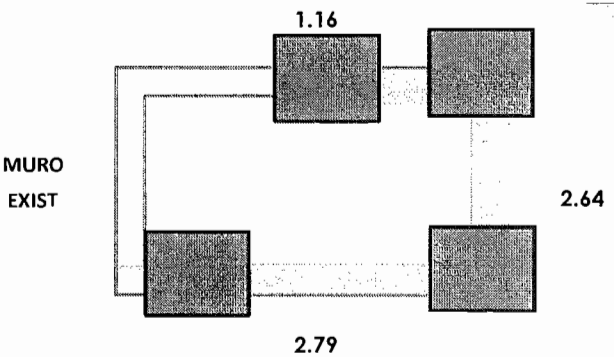

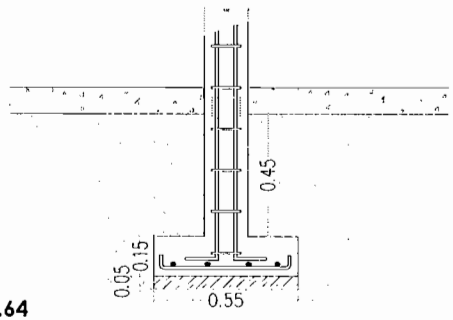

	M LARGO	M ANCHO	M ALTO	M3 VOL.
1	1.16	0.60	0.65	0.45
2	2.64	0.60	0.65	1.03
3	2.79	0.60	0.65	1.09

TOTAL 2.57 m3

RESIDENTE DE OBRA
ING. GLORIA MARTINEZ RODRIGUEZ

CONSTRUCTORA PROURVIKA S.A.DE C.V
ING. IVAN SILVA RUIZ

Este programa y/o proyecto de inversión es de carácter público, no es patrocinado ni promovido por partido político alguno, por partido político alguno, y sus recursos provienen de los impuestos que pagan todos los contribuyentes. Está prohibido el uso de este programa y/o proyecto de inversión con fines políticos, electorales, de lucro y otros distintos a los establecidos. Quien haga uso indebido de los recursos de este programa y/o proyecto de inversión, deberá ser denunciado y sancionado de acuerdo con la ley aplicable y ante la autoridad competente.

"ESTA OBRA FUE REALIZADA CON RECURSOS PUBLICOS FEDERALES"
"ESTE PROGRAMA ES PUBLICO, AJENO A CUALQUIER PARTIDO POLITICO,QUEDA PROHIBIDO EL USO PARTA FINES DISTINTOS A LOS ESTABLECIDOS EN EL PROGRAMA"

G E N E R A D O R

PROURVIKA S.A DE C.V

M U N I C I P I O D E C H I H U A H U A

OBRA: CONSTRUCCION DE CUARTOS EN DISTINTOS PUNTOS DE LA CIUDAD, ZONA 1.

FECHA: 21 DE DICIEMBRE 2016

PERIODO: 15/12/2016 AL 21/12/2016

BENEFICIARIO: MARTHA CHAPARRO RODRIGUEZ

No. CONTRATO: 200/2016

DOMICILIO: C. METALURGICA NACIONAL # 1623 COL. JUAN GUERECA

No. ESTIMACION: 6 (SEIS)

CLAVE	CONCEPTO :	VOLUMEN TOTAL DE CONCEPTO	
EXT. 04	Relleno en zanjas, compactado al 90 % prueba proctor, con material producto de la excavacion	1.33	m3

	AREA	ESPESOR	
vol excavacion			2.57
vol zapata			-0.53
vol plantilla			-0.17
vol rodapie	3.62	0.15	-0.54

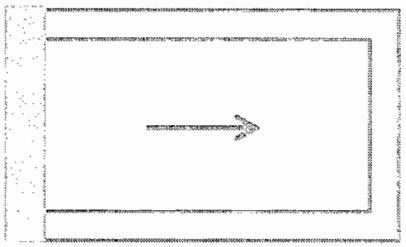

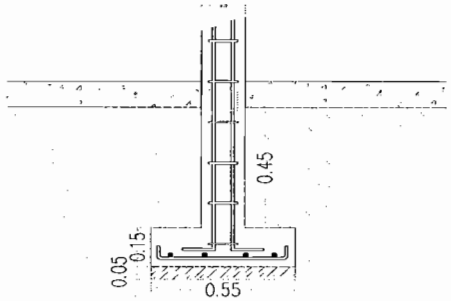

TOTAL **1.33 m3**

RESIDENTE DE OBRA
ING. GLORIA MARTINEZ RODRIGUEZ

CONSTRUCTORA PROURVIKA S.A.DE C.V
ING. IVAN SILVA RUIZ

Este programa y/o proyecto de inversión es de carácter público, no es patrocinado ni promovido por partido político alguno, por partido político alguno, y sus recursos provienen de los impuestos que pagan todos los contribuyentes. Está prohibido el uso de este programa y/o proyecto de inversión con fines políticos, electorales, de lucro y otros distintos a los establecidos. Quien haga uso indebido de los recursos de este programa y/o proyecto de inversión, deberá ser denunciado y sancionado de acuerdo con la ley aplicable y ante la autoridad competente.

"ESTA OBRA FUE REALIZADA CON RECURSOS PUBLICOS FEDERALES"
"ESTE PROGRAMA ES PUBLICO, AJENO A CUALQUIER PARTIDO POLITICO,QUEDA PROHIBIDO EL USO PARTA FINES DISTINTOS A LOS ESTABLECIDOS EN EL PROGRAMA"

G E N E R A D O R

PROURVIKA S.A DE C.V

M U N I C I P I O D E C H I H U A H U A

OBRA: CONSTRUCCION DE CUARTOS EN DISTINTOS PUNTOS DE LA CIUDAD, ZONA 1.

FECHA: 21 DE DICIEMBRE 2016

PERIODO: 15/12/2016 AL 21/12/2016

BENEFICIARIO: MARTHA CHAPARRO RODRIGUEZ

No. CONTRATO: 200/2016

DOMICILIO: C. METALURGICA NACIONAL # 1623 COL. JUAN GUERECA

No. ESTIMACION: 6 (SEIS)

CLAVE	CONCEPTO :	VOLUMEN TOTAL DE CONCEPTO	
EXT.05	Muros de tabique rojo recocido o block, hasta 6.00 metros de altura, junteado con mortero cemento-arena 1:5 incluye todos los materiales y mano de obra, rodapie de block de 15x20x40 cms relleno de concreto f'c=100kg/cm2	3.62	M2

MURO EXIST.

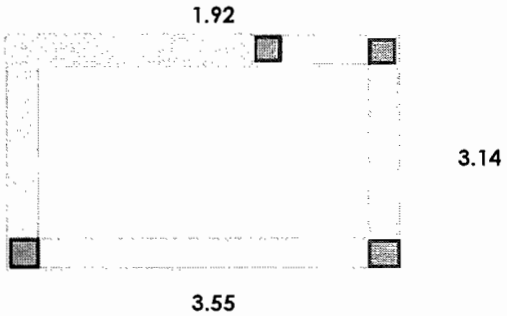

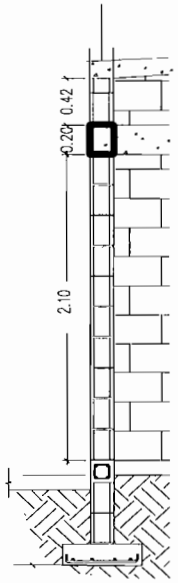

MURO	M LARGO	M ALTO	M2 REA MURO
1	1.92	0.42	0.81
2	3.14	0.42	1.32
3	3.55	0.42	1.49

TOTAL 3.62 M2

RESIDENTE DE OBRA
ING. GLORIA MARTINEZ RODRIGUEZ

CONSTRUCTORA PROURVIKA S.A.DE C.V
ING. IVAN SILVA RUIZ

Este programa y/o proyecto de inversión es de carácter público, no es patrocinado ni promovido por partido político alguno, por partido político alguno, y sus recursos provienen de los impuestos que pagan todos los contribuyentes. Está prohibido el uso de este programa y/o proyecto de inversión con fines políticos, electorales, de lucro y otros distintos a los establecidos. Quien haga uso indebido de los recursos de este programa y/o proyecto de inversión, deberá ser denunciado y sancionado de acuerdo con la ley aplicable y ante la autoridad competente.

"ESTA OBRA FUE REALIZADA CON RECURSOS PUBLICOS FEDERALES"
"ESTE PROGRAMA ES PUBLICO, AJENO A CUALQUIER PARTIDO POLITICO,QUEDA PROHIBIDO EL USO PARTA FINES DISTINTOS A LOS ESTABLECIDOS EN EL PROGRAMA"

G E N E R A D O R

PROURVIKA S.A DE C.V

M U N I C I P I O D E C H I H U A H U A

OBRA: CONSTRUCCION DE CUARTOS EN DISTINTOS PUNTOS DE LA CIUDAD, ZONA 1.

FECHA: 21/12/2016

PERIODO: 15/12/2016 AL 21/12/2016

BENEFICIARIO: MARTHA CHAPARRO RODRIGUEZ

No. CONTRATO: 200/2016

DOMICILIO: C. METALURGICA NACIONAL # 1623 COL. JUAN GUERECA

No. ESTIMACION: 6 (SEIS)

CLAVE	CONCEPTO :	VOLUMEN TOTAL DE CONCEPTO	
EXT.06	Fabricado y colocado de concreto vibrado y curado incluyendo todos los materiales y manos de obra, desperdicios, herramienta, equipo, cimbra y descimbra, mano de obra y todo lo necesario para su correca ejecucion P.U.O.T de fc=100 kg/cm2	0.17	m3

PLANTILLA DE 5cm DE ESPESOR

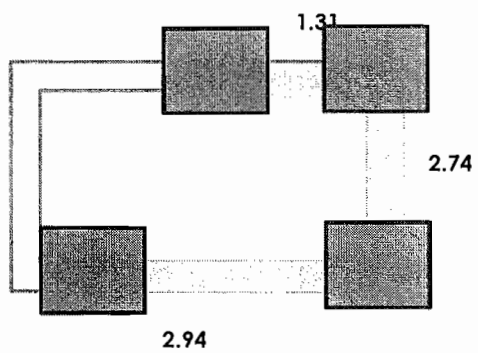

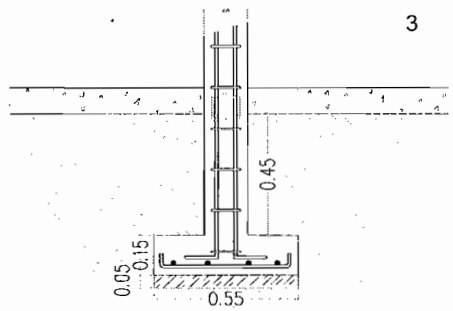

	M LARGO	M ANCHO	M ALTO	M3 VOL.
1	1.31	0.50	0.05	0.03
2	2.74	0.50	0.05	0.07
3	2.94	0.50	0.05	0.07

TOTAL 0.17 m3

RESIDENTE DE OBRA
ING. GLORIA MARTINEZ RODRIGUEZ

CONSTRUCTORA PROURVIKA S.A.DE C.V
ING. IVAN SILVA RUIZ

Este programa y/o proyecto de inversión es de carácter público, no es patrocinado ni promovido por partido político alguno, por partido político alguno, y sus recursos provienen de los impuestos que pagan todos los contribuyentes. Está prohibido el uso de este programa y/o proyecto de inversión con fines políticos, electorales, de lucro y otros distintos a los establecidos. Quien haga uso indebido de los recursos de este programa y/o proyecto de inversión, deberá ser denunciado y sancionado de acuerdo con la ley aplicable y ante la autoridad competente.

"ESTA OBRA FUE REALIZADA CON RECURSOS PUBLICOS FEDERALES"
"ESTE PROGRAMA ES PUBLICO, AJENO A CUALQUIER PARTIDO POLITICO,QUEDA PROHIBIDO EL USO PARTA FINES DISTINTOS A LOS ESTABLECIDOS EN EL PROGRAMA"

G E N E R A D O R

PROURVIKA S.A DE C.V

M U N I C I P I O D E C H I H U A H U A

OBRA: CONSTRUCCION DE CUARTOS EN DISTINTOS PUNTOS DE LA CIUDAD, ZONA 1.

FECHA: 21 DE DICIEMBRE 2016

PERIODO: 15/12/2016 AL 21/12/2016

BENEFICIARIO: MARTHA CHAPARRO RODRIGUEZ

No. CONTRATO: 200/2016

DOMICILIO: C. METALURGICA NACIONAL # 1623 COL. JUAN GUERECA

No. ESTIMACION: 6 (SEIS)

CLAVE	CONCEPTO :	VOLUMEN TOTAL DE CONCEPTO	
EXT. 07	Fabricado y colocado de concreto vibrado y curado incluyendo todos los materiales y manos de obra, desperdicios, herramienta, equipo, cimbra y descimbra, mano de obra y todo lo necesario para su correca ejecucion P.U.O.T de fc=200 kg/cm2	0.53	m3

ZAPATA CORRIDA

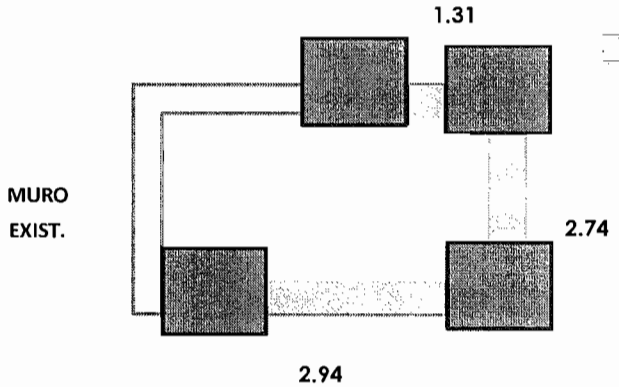

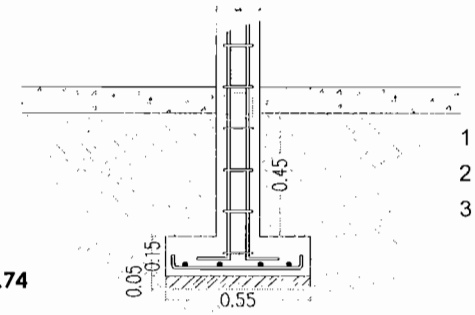

	M LARGO	M ANCHO	M ALTO	M3 VOL.
1	1.31	0.50	0.15	0.10
2	2.74	0.50	0.15	0.21
3	2.94	0.50	0.15	0.22

TOTAL 0.53 m3

RESIDENTE DE OBRA
ING. GLORIA MARTINEZ RODRIGUEZ

CONSTRUCTORA PROURVIKA S.A.DE C.V
ING. IVAN SILVA RUIZ

Este programa y/o proyecto de inversión es de carácter público, no es patrocinado ni promovido por partido político alguno, por partido político alguno, y sus recursos provienen de los impuestos que pagan todos los contribuyentes. Está prohibido el uso de este programa y/o proyecto de inversión con fines políticos, electorales, de lucro y otros distintos a los establecidos. Quien haga uso indebido de los recursos de este programa y/o proyecto de inversión, deberá ser denunciado y sancionado de acuerdo con la ley aplicable y ante la autoridad competente.

"ESTA OBRA FUE REALIZADA CON RECURSOS PUBLICOS FEDERALES"
"ESTE PROGRAMA ES PUBLICO, AJENO A CUALQUIER PARTIDO POLITICO,QUEDA PROHIBIDO EL USO PARTA FINES DISTINTOS A LOS ESTABLECIDOS EN EL PROGRAMA"

G E N E R A D O R

PROURVIKA S.A DE C.V

M U N I C I P I O D E C H I H U A H U A

OBRA: CONSTRUCCION DE CUARTOS EN DISTINTOS PUNTOS DE LA CIUDAD, ZONA 1.

BENEFICIARIO: MARTHA CHAPARRO RODRIGUEZ

DOMICILIO: C. METALURGICA NACIONAL # 1623 COL. JUAN GUERECA

FECHA: 21 DE DICIEMBRE 2016

PERIODO: 15/12/2016 AL 21/12/2016

No. CONTRATO: 200/2016

No. ESTIMACION: 6 (SEIS)

CLAVE	CONCEPTO :	VOLUMEN TOTAL DE CONCEPTO	
EXT. 08	Suministro y colocacion de acero de refuerzo inclute : habiilitado, colocado de parrilla en el sitio, todos los materiales, desperdicios, alambre recocido para amarres, herramientas, equipo, mano de obra y todo lo necesraio para su correcta ejecucion P.U.O.T, en diametros mayores a 3/8"	23.49	kg

ZAPATA CORRIDA

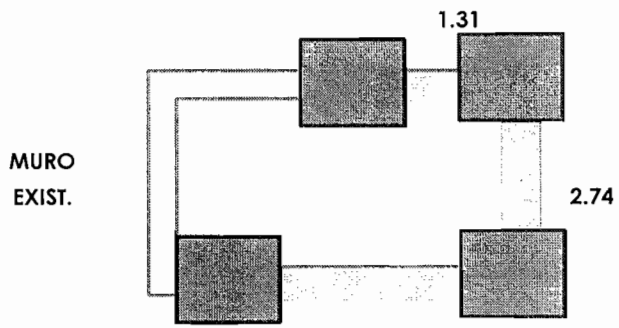

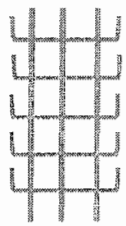

3.36

3 V LONG 1M

5 V TRANS 0,60

= 6m

6m(0,56kg/m)=3,36kg/m

	M LARGO	factor	peso kg
1	1.31	3.36	4.40
2	2.74	3.36	9.21
3	2.94	3.36	9.88

TOTAL 23.49 kg

RESIDENTE DE OBRA
ING. GLORIA MARTINEZ RODRIGUEZ

CONSTRUCTORA PROURVIKA S.A.DE C.V
ING. IVAN SILVA RUIZ

Este programa y/o proyecto de inversión es de carácter público, no es patrocinado ni promovido por partido político alguno, por partido político alguno, y sus recursos provienen de los impuestos que pagan todos los contribuyentes. Está prohibido el uso de este programa y/o proyecto de inversión con fines políticos, electorales, de lucro y otros distintos a los establecidos. Quien haga uso indebido de los recursos de este programa y/o proyecto de inversión, deberá ser denunciado y sancionado de acuerdo con la ley aplicable y ante la autoridad competente.

"ESTA OBRA FUE REALIZADA CON RECURSOS PUBLICOS FEDERALES"
"ESTE PROGRAMA ES PUBLICO, AJENO A CUALQUIER PARTIDO POLITICO,QUEDA PROHIBIDO EL USO PARTA FINES DISTINTOS A LOS ESTABLECIDOS EN EL PROGRAMA"

T E S T I G O F O T O G R A F I C O

PROURVIKA S.A DE C.V

M U N I C I P I O D E C H I H U A H U A

OBRA: CONSTRUCCION DE CUARTOS EN DISTINTOS PUNTOS DE LA CIUDAD, ZONA 1.

FECHA: 21/12/2016

PERIODO: 15/12/2016 AL 21/12/2016

BENEFICIARIO: MARTHA CHAPARRO RODRIGUEZ

DOMICILIO : C. METALURGICA NACIONAL # 1623 COL. JUAN GUERECA

No. CONTRATO: 200/2016

No. ESTIMACION: 6 (SEIS)

Testigo fotografico cuarto adosado

RESIDENTE DE OBRA
ING. GLORIA MARTINEZ RODRIGUEZ

CONSTRUCTORA PROURVIKA S.A.DE C.V
ING. IVAN SILVA RUIZ

Este programa y/o proyecto de inversión es de carácter público, no es patrocinado ni promovido por partido político alguno, por partido político alguno, y sus recursos provienen de los impuestos que pagan todos los contribuyentes. Está prohibido el uso de este programa y/o proyecto de inversión con fines políticos, electorales, de lucro y otros distintos a los establecidos. Quien haga uso indebido de los recursos de este programa y/o proyecto de inversión, deberá ser denunciado y sancionado de acuerdo con la ley aplicable y ante la autoridad competente.

"ESTA OBRA FUE REALIZADA CON RECURSOS PUBLICOS FEDERALES"
"ESTE PROGRAMA ES PUBLICO, AJENO A CUALQUIER PARTIDO POLITICO,QUEDA PROHIBIDO EL USO PARTA FINES DISTINTOS A LOS ESTABLECIDOS EN EL PROGRAMA"