RECURSOS MUNICIPALES

AYUNTAMIENTO CHIHUAHUA 2013 - 2016

ANEXO TÉCNICO DE AFECTACIÓN PRESUPUESTAL
2016
OFICIO DE AFECTACIÓN PRESUPUESTAL
FECHA: 6 DE ABRIL DEL 2016

CUENTA: SUBCUENTA

DEPENDENCIA EJECUTORA: DIRECCIÓN DE OBRAS PÚBLICAS Y MANTENIMIENTO

RESPONSABLE: DEPARTAMENTO DE CONSTRUCCIÓN

EXP: 0279/16

No. DE OBRA	NOMBRE Y DESCRIPCIÓN DE LA OBRA	UBICACIÓN	MOD. DE EJEC.	SITUACIÓN DE LA OBRA	COSTO TOTAL MILES $	MONTO PRESUPUESTADO PESOS				METAS DE PROYECTO		AVANCE AL 31/12/16	PERIODO EJECUCIÓN		GASTO PROMEDIO MENSUAL
		LOCALIDAD				SUMA	MUNICIPAL	BENEFICIARIOS	OTROS	U. DE M.	CANTIDAD		INC. (MES	FIN (MES	
1	REUBICACIÓN DE MONUMENTO AL VOCEADOR EN PARQUE DEL ESTUDIANTE, UBICADO EN CALLE BLVD. DIAZ ORDAZ ENTRE CALLE ALDAMA Y CALLE OJINAGA, COLONIA CENTRO	CHIHUAHUA	CONT	IT	$ 114.56	$ 114,557.19	$ 114,557.19	$ -	$ -	OBRA	1.00	100%	ABRIL	ABRIL	$ 114,557.19
					TOTAL	$ 114,557.19	$ 114,557.19	$ -	$ -						

MUNICIPIO DE CHIHUAHUA
DIRECCIÓN DE OBRAS PÚBLICAS MUNICIPALES
13 ABR 2016
RECIBIDO
DEPARTAMENTO DE CONSTRUCCIÓN

ING. RAMÓN DAVID RAMOS ARMENTA
DIRECTOR DE OBRAS PÚBLICAS Y MANTENIMIENTO

ING. EDGAR ALAN CARAVEO CAMARGO
DIRECTOR DE PLANEACIÓN Y EVALUACIÓN

AYUNTAMIENTO CHIHUAHUA 2013 - 2016

RECURSOS MUNICIPALES

ANEXO TÉCNICO DE AFECTACIÓN PRESUPUESTAL
2016
OFICIO DE AFECTACIÓN PRESUPUESTAL
FECHA: 31 DE MARZO DEL 2016

CUENTA: SUBCUENTA

DEPENDENCIA EJECUTORA: DIRECCIÓN DE OBRAS PÚBLICAS MUNICIPALES RESPONSABLE: DEPARTAMENTO DE CONSTRUCCIÓN

EXP: 0271/16

No. DE OBRA	NOMBRE Y DESCRIPCIÓN DE LA OBRA	UBICACIÓN	MOD. DE EJEC.	SITUACIÓN DE LA OBRA	COSTO TOTAL MILES $	MONTO PRESUPUESTADO PESOS				METAS DE PROYECTO		AVANCE AL 31/12/16	PERIODO EJECUCIÓN		GASTO PROMEDIO MENSUAL
		LOCALIDAD				SUMA	MUNICIPAL	BENEFICIARIOS	OTROS	U. DE M.	CANTIDAD		INC. (MES	FIN (MES	
1	REUBICACIÓN DE MONUMENTO AL VOCEADOR EN PARQUE DEL ESTUDIANTE, UBICADO EN CALLE BLVD. DÍAZ ORDAZ ENTRE CALLE ALDAMA Y CALLE OJINAGA, COLONIA CENTRO	CHIHUAHUA	CONT	IT	$ 114.56	$ 114,557.19	$ 114,557.19	$ -	$ -	OBRA	1.00	100%	ABRIL	ABRIL	$ 114,557.19
					TOTAL	$ 114,557.19	$ 114,557.19	$ -	$ -						

ING. RAMON DAVID RAMOS ARMENTA
DIRECTOR DE OBRAS PÚBLICAS MUNICIPALES

LIC. ENRIQUE CARLOS VALLES ZAVALA
DIRECTOR DE PLANEACIÓN Y EVALUACIÓN

AYUNTAMIENTO CHIHUAHUA 2013 - 2016

EXPEDIENTE TÉCNICO
RECURSO MUNICIPAL
DATOS GENERALES

EXP: 0279/16
FECHA: 06/ABR/2016

DIRECCIÓN EJECUTORA: DIRECCIÓN DE OBRAS PÚBLICAS Y MANTENIMIENTO

PROYECTO Y/O NOMBRE DE LA OBRA:

REUBICACIÓN DE MONUMENTO AL VOCEADOR EN PARQUE DEL ESTUDIANTE, UBICADO EN CALLE BLVD. DIAZ ORDAZ ENTRE CALLE ALDAMA Y CALLE OJINAGA, COLONIA CENTRO

LOCALIZACIÓN: CHIHUAHUA

COSTO TOTAL DE LA OBRA O ACCIÓN $: 114,557.19

INVERSIÓN:

SUMA: 114,557.19
MUNICIPAL: 114,557.19
FISM:
GOB. EDO.:
BENEFICIARIOS:
OTROS:

METAS:

UNIDAD DE MEDIDA: OBRA
TOTALES DEL PROYECTO: 1
TOTALES DEL AÑO: 1

VINCULACION PLAN MUNICIPAL DE DESARROLLO (LINEA DE ACCION):

2.3.1.2
Construir y rehabilitar parques y áreas públicas.

FECHA DE INICIO: ABRIL
FECHA DE TERMINACIÓN: ABRIL
No. DE JORNALES A GENERAR: 345

MODALIDAD DE EJECUCIÓN:

CONTRATO: X
ADMINISTRACIÓN BENEFICIARIOS:
ADMINISTRACIÓN DIRECTA:
OTRAS:

TIPO DE OBRA:

NUEVA: X
AMPLIACIÓN:
COMPLEMENTARIO:
EN PROCESO:
REHABILITACIÓN:

NÚMERO Y TIPO DE BENEFICIARIOS:

10,000.00 HABITANTES

DESCRIPCIÓN DEL PROYECTO:

PRESIDENCIA MUNICIPAL DE CHIHUAHUA

REUBICACIÓN DE MONUMENTO AL VOCEADOR EN PARQUE DEL ESTUDIANTE, UBICADO EN CALLE BLVD DÍAZ ORDAZ ENTRE CALLE ALDAMA Y CALLE OJINAGA, COLONIA CENTRO.

DESCRIPCIÓN: REUBICACIÓN DE MONUMENTO AL VOCEADOR EN PARQUE DEL ESTUDIANTE, UBICADO EN CALLE BLVD DÍAZ ORDAZ ENTRE CALLE ALDAMA Y CALLE OJINAGA, COLONIA CENTRO.

CARACTERISTICAS: LA OBRA CONSISTE EN LA CONSTRUCCIÓN DE UNA PLAZOLETA DENTRO DEL PARQUE DEL ESTUDIANTE PARA UBICAR EL MONUMENTO A EL VOCEADOR. INCLUYE: DEMOLICIONES, RETIROS Y REUBICACIONES, TERRACERÍAS, FIRMES Y DENTELLONES DE CONCRETO, 1 BANCA DE CONCRETO, TRASLADO DE LA ESCULTURA AL NUEVO SITIO Y ALUMBRADO.

SUPERFICIE 20.00 M2

TIEMPO DE EJECUCIÓN: 1 MES

INVERSIÓN DE LA OBRA: $ 114,557.19 (I.V.A. INCLUIDO)

BENEFICIARIOS: 10,000 HABITANTES

COORDENADAS:

28° 37' 56.03" N	106° 04' 45.04" O

ESTRUCTURA FINANCIERA:

FEDERAL	ESTATAL	MUNICIPAL
		$ 114,557.19

SUPERVISOR: **ENLACE PMD:** 2.3.1.2. **MODALIDAD:** Contrato

ENLACE PMD: Construir y rehabilitar parques y áreas públicas

Localidad: **CHIHUAHUA**
Municipio: CHIHUAHUA, CHIH.
O b r a: **REUBICACIÓN DE MONUMENTO AL VOCEADOR EN PARQUE DEL ESTUDIANTE, UBICADO EN CALLE BLVD DÍAZ ORDAZ ENTRE CALLE ALDAMA Y CALLE OJINAGA, COLONIA CENTRO.**

Calendario de Ejecución de la Obra

Concepto	Quincena 1	Quincena 2	Importe	% Ponderado Parcial	% Ponderado Acumulado
#¡REF!	$57,278.60	$57,278.60	$114,557.19	1.0000	1.0000
% de Avance	50.00%	50.00%	**$114,557.19**	**1.0000**	
Acumulado	50.00%	100.00%			

Calendario de Administración de los Recursos

Parcial	$57,278.60	$57,278.60	
Acumulado	$57,278.60	$114,557.19	

CHIHUAHUA,CHIH, MARZO 2016

Localidad: **CHIHUAHUA**
Municipio: CHIHUAHUA, CHIH.
O b r a: **REUBICACIÓN DE MONUMENTO AL VOCEADOR EN PARQUE DEL ESTUDIANTE, UBICADO EN CALLE BLVD DÍAZ ORDAZ ENTRE CALLE ALDAMA Y CALLE OJINAGA, COLONIA CENTRO.**

Presupuesto de Obra

Clave	Concepto	Unidad	Cantidad	P. U.	Importe
1	**BANQUETAS, MUROS Y JARDINERAS**				$24,157.54
1.01	**Limpieza, trazo y nivelación de terreno**, consistente en deshierbe, despiedre y escombrado. Incluye retiro de escombro fuera de la obra a lugar autorizado, material, mano de obra, herramienta, acarreo, equipo, limpieza y todo lo necesario para su correcta ejecución. P.U.O.T.	m2	15.00	N$ 13.73	N$ 205.95
1.02	**Retiro de barandal Metálico** de 0.50 mts de altura existen incluye demolición de concreto simple en área de anclaje.	ml	5.51	N$ 74.22	N$ 409.28
1.03	**Afine y compactación** del area de desplante al 90%, incluye: lo necesario para su correcta ejecución.	m2	15.00	N$ 14.86	N$ 222.90
1.04	**Banqueta de concreto** f'c= 200 Kg/cm2 de 10 cms de espesor, acabado pulido oxidado (color por definir en obra), incluye: sellador, oxido, afine, cimbra, mano de obra y todo lo necesario para su correcta ejecución.	m2	15.00	N$ 392.69	N$ 5,890.35
1.05	**Dentellón de concreto** F'c= 150 Kg/cm2 de 10 cms de ancho por 15 de altura promedio, incluye: afine de superficie, cimbra y membrana de curado.	ml	11.00	N$ 102.40	N$ 1,126.40
1.06	**Muro de block de 20x20x40** cms, asentado con mortero cemento-areno 1:5 (para jardinera) con castillo integral @ 80 cms reforzado con una var #3, y refuerzo horizontal con una var #3 @ 40 cms, asentado sobre firme de plazoleta anclado a esta con el refuerzo vertical. Incluye: armado, colado y todo lo necesario para su correcta ejecución.	m2	5.00	N$ 378.82	N$ 1,894.10
1.07	**Aplanado de mortero** cemento-arena 1:5 en muro a plomo y regla acabado fino con 2.5 cms de espesor, incluye: materiales, mano de obra, herramienta y lo necesario para su correcta ejecución.	m2	8.00	N$ 136.82	N$ 1,094.56
1.08	Suministro y aplicación de **pintura vinilica** acrilica marca ossel oro, color blanco, incluye: la preparacion de la superficie para su correcta aplicación y sellador, material, mano de obra, herramienta, equipo y lo necesario para su correcta ejecución.	m2	8.00	N$ 49.43	N$ 395.44
1.09	**Barandal metalico** (similar a existente) a base de postes principales de tubo de 1 1/2" ced 40 @ 1 mts de 0.50 mts de altura (altura similar a barandal existente). Incluye: pintura de esmalte anticorrosiva en toda la tuberia.	m2	8.00	N$ 366.19	N$ 2,929.52
1.1	Suministro y colocacion de **banca prefabricada** de concreto, elaborada con borde metalico, acabado en pigmentacion color gris oscuro. Incluye: mano de obra, herramienta, equipo, acarreo, limpieza y todo lo necesario para su correcta ejecución. P.U.O.T.	pza	1.00	N$ 9,154.94	N$ 9,154.94
1.11	Suministro y colocación de **evonimo de 40 cm de altura o planta similar.** Incluye fosa, tierra para jardín, material, mano de obra y todo lo necesario para su correcta ejecución.	pieza	5.00	N$ 166.82	N$ 834.10
2	**CIMENTACION DE BASAMENTO Y OBRA CIVIL**				$43,305.05
2.01	**Trazo y nivelacion**, incluye todo lo necesario para su correcta ejecución.	m2	2.50	N$ 5.47	N$ 13.68
2.02	**Excavación** en material "B" hasta 1.00mts. de profundidad a mano. Incluye: afine de taludes y fondo, acarreo y retiro de material producto de excavación fuera de obra donde indique la supervisión, mano de obra, herramienta, limpieza y todo lo necesario para su correcta ejecución. P.U.O.T.	m3	2.00	N$ 150.90	N$ 301.80
2.03	**Afine y compactación** del area de desplante al 90%, incluye: lo necesario para su correcta ejecución.	m2	2.50	N$ 14.86	N$ 37.15
2.04	**Plantilla de concreto** f'c=100 Kg/cm2 de 5 cms de espesor, incluye: materiales, mano de obra, herramienta y lo necesario para su correcta ejecución.	m2	2.50	N$ 108.80	N$ 272.00
2.05	**Relleno y compactación** al 90% de material producto de la excavación; incluye: mano de obra, herramienta y lo necesario para su correcta ejecución.	m3	1.40	N$ 69.05	N$ 96.67
2.06	**Cimbra en cimentacion**, incluye: material, mano de obra, herramienta y lo necesario para su correcta ejecución.	m2	1.50	N$ 125.96	N$ 188.94

Localidad: **CHIHUAHUA**
Municipio: CHIHUAHUA, CHIH.
O b r a: **REUBICACIÓN DE MONUMENTO AL VOCEADOR EN PARQUE DEL ESTUDIANTE, UBICADO EN CALLE BLVD DÍAZ ORDAZ ENTRE CALLE ALDAMA Y CALLE OJINAGA, COLONIA CENTRO.**

Presupuesto de Obra

Clave	Concepto	Unidad	Cantidad	P. U.	Importe
2.07	**Cimbra aparente en dados**, incluye: material, mano de obra, herramienta y lo necesario para su correcta ejecución.	m2	2.00	N$ 234.65	N$ 469.30
2.08	**Suministro, habilitado y armado del acero** de refuerzo en cimentacion Fy= 4200 Kg/cm2, incluye armado traslapes, silletas, desperdicio, alambre recocido y todo lo necesario para su perfecta colocación. NO. 3	Kg	20.00	N$ 28.43	N$ 568.60
2.09	**Suministro, habilitado y armado del acero** de refuerzo en cimentacion Fy= 4200 Kg/cm2, incluye armado, traslapes, silletas, desperdicio, alambre recocido y todo lo necesario para su perfecta colocación. NO. 4	Kg	6.00	N$ 28.43	N$ 170.58
2.1	**Suministro y colado de concreto premezclado** F'c=250 Kg/cm2, incluye: vibrado, curado del concreto con curafest rojo o similar en calidad, material, mano de obra, herramienta y lo necesario para	m3	1.00	N$ 2,562.32	N$ 2,562.32
2.11	**Muro de block** de 20x20x40 cms asentado con mortero cemento-arena de 50 Kg/cm2 de resistencia, relleno de concreto F'c= 200 Kg/cm2 y armado con varilla #3 @ 40 cms.	M2	5.00	N$ 619.06	N$ 3,095.30
2.12	Construcción de **losa de concreto** F'c= 200 Kg/cm2 de 10 cms de espesor, acabado pulido, armado con 1 var #3 @ 20 cms en abos sentidos, incluye: materiales, mano de obram, herramienta y lo necesario para su correcta ejecución.	M2	0.50	N$ 611.05	N$ 305.53
2.13	Suministro y colocación de **angulo de 3"x3"x1/4"** anclado a muro de block, incluye: maniobras, fijación, cortes, soldaduras, mano de obra, herramientas, pintura y lo necesario para su correcta ejecución.	ml	7.50	N$ 229.08	N$ 1,718.10
2.14	Suministro y colocación de **placa de bronce** de 75x50 cms o basamento, incluye todo lo necesario para su correcta colocación y fijación.	PIEZA	1.00	N$ 2,000.00	N$ 2,000.00
2.15	Suministro y colocación de **PTR de 2"x2"** blanco, incluye: pintura anticorrosiva, soldadura a angulos y todo lo necesario para su correcta instalación.	ml	40.00	N$ 165.36	N$ 6,614.40
2.16	**Recubrimiento a base de tablacemento marca Durock de 1/2"** de espesor a una cara colocado sobre subestructura de PTR reforzado con cinta para exterior y recubrimiento de basecoat de 2 mm de espesor marca Durock, Incluye: esquineros metálicos, perfilado de vanos, trazo, materiales, mano de obra, herramienta, elevaciones, desperdicios, limpieza y todo lo necesario para su correcta instalacion. P.U.O.T.	m2	9.00	N$ 247.07	N$ 2,223.63
2.17	**Instalación de monumento** (Voceador). Incluye colocación de la base , busto, los materiales y herramienta necesarios para sujeción al losa,detalles a realizar en nueva losa, limpieza y todo lo necesario para su correcta isntalación. P.U.O.T.	pza	1.00	N$ 6,653.90	N$ 6,653.90
2.18	**Movimiento con grua** para colocación de monumento "El voceador" en nuevo basamento, incuye todo lo necesario para su correcta instalación.	lote	1.00	N$ 1,080.00	N$ 1,080.00
2.19	Suministro e instalación **de Revestimiento** a base de cerámica MOD. SLATE BLACK 60X120 ESTRUCTURADO COLOR NEGRO MCA. INTERCERAMIC O SIMILAR, ASENTADA CON ADHESIVO PORCELANICO GRIS Y BOQUILLA SIN ARENA COLOR NEGRO (CHARCOAL) AMBOS EN MARCA INTERCERAMIC. Incluye: todo lo necesario para su correcta instalacion. P.U.O.T.	M2	11.00	N$ 751.80	N$ 8,269.80
2.2	Suministro y colocación de cantera en muro de 60x40 cms, color similar a basamento de estatua contigua, incluye: material, mano de obra, herramienta y lo necesario para su correcta ejecución.	m2	11.00	N$ 605.76	N$ 6,663.36
3	**ILUMINACIÓN**				$29,245.41

Localidad: CHIHUAHUA
Municipio: CHIHUAHUA, CHIH.
Obra: **REUBICACIÓN DE MONUMENTO AL VOCEADOR EN PARQUE DEL ESTUDIANTE, UBICADO EN CALLE BLVD DÍAZ ORDAZ ENTRE CALLE ALDAMA Y CALLE OJINAGA, COLONIA CENTRO.**

Presupuesto de Obra

Clave	Concepto	Unidad	Cantidad	P. U.	Importe
3.01	**Reparación o reubicación de tuberías existentes** de instalaciones eléctricas y /o hidráulicas que se localicen tanto en el área de las banquetas como en el área de la calle, Incluye herramientas, equipo, materiales y todo lo necesario para su correcta ejecución P.U.O.T.	lote	1.00	N$ 1,500.00	N$ 1,500.00
3.02	**Excavación y relleno con arena de zanja para tubería** eléctrica. Incluye: retiro de material sobrante fuera de la obra, arena, herramienta y todo lo necesario para su correcta ejecucion.	ml	35.00	N$ 68.50	N$ 2,397.50
3.03	Suministro y colocación **de poliducto de alta densidad** servicio pesado de 32 mm tipo PAD DR9 9kg/cm² ó 130 lbs/pl².	mts.	35.00	N$ 23.40	N$ 819.00
3.04	Suministro e instalación de **alimentador eléctrico para luminarias** el cual consta de 3 conductores de aluminio monopolar **cal. 6.** Incluye conectores, cintas de aislar vulcanizable y scotch y todo lo necesario para su correcta operación. P.U.O.T.	ML	35.00	N$ 45.00	N$ 1,575.00
3.05	Suministro e instalación de **alimentador eléctrico para luminarias** el cual consta de 3 conductores monopolar THW **cal. 10.** Incluye conectores, cintas de aislar vulcanizable y scotch y todo lo necesario para su correcta operación. P.U.O.T.	ML	35.00	N$ 32.83	N$ 1,149.05
3.06	Suministro e instalacion de **luminaria para piso**, empotrable, fibra de vidrio y cristal transparente, IP55, con lampara PAR20 de LED de 7w, color de luz: blanco (2700-6500k) dimeable, dimensiones: D114*H148MM, a angulo del haz 45 o 60· incluye: luminaria, excavacion, concreto pora fijor carcasa, conexion desde la caja de registro y todo lo necesario pora su correcta instalacion.	pza	4.00	N$ 1,641.34	N$ 6,565.36
3.07	Suministro e instalación de **base de concreto para poste de 6 m.** Incluye materiales, mano de obra, herramienta, equipo, acarreo, limpieza, desperdicios, elevación, andamios y todo lo necesario para su correcta instalación. P.U.O.T.	pza	1.00	N$ 3,048.95	N$ 3,048.95
3.08	Suministro e instalación de **poste cónico circular de 6 m** de altura. Incluye soportería, materiales, mano de obra, herramienta, equipo, pruebas, puesta en función, equipo, acarreo, limpieza, desperdicios, elevación, andamios y todo lo necesario para su correcta instalación. P.U.O.T.	pzo	1.00	N$ 3,426.55	N$ 3,426.55
3.09	Suministro e instalación de **luminaria PENTALED de 45W blanco frio** tensión de red 220V con soporte de fijación a brazo OV. Incluye 4 tornillos cabeza cilíndrica M8, tuercas de seguridad, rondana plana de presión. MCA VENTOR CAT. IL1359L0228GFS o similar, herramienta, material, montaje, mano de obra y todo lo necesario para su correcta colocación.	pza	1.00	N$ 6,750.00	N$ 6,750.00
3.1	**Elaboración de registro de 40x40x70 cm** con ladrillo rojo recocido de 7x14x28 cm aplanado con mortero cemento-arena prop. 1:4, capa de gravilla de 10 cm de espesor, marco y contra marco metálico con tapa de concreto f'c= 200 kg/cm². Incluye excavación, retiro de escombro y todo lo necesario para su correcta ejecución. P.U.O.T.	pza	1.00	N$ 2,014.00	N$ 2,014.00
4	**LIMPIEZAS**				$2,048.20
4.01	**Limpieza de estatua** a mano. Incluye material, mano de obra, andamios, herramienta, equipo y todo lo necesario para su correcta ejecución. P.U.O.T.	pza	1.00	N$ 1,500.00	N$ 1,500.00
4.02	**Retiro de escombro** fuera de la obra.	M3	5.00	N$ 100.32	N$ 501.60
4.03	**Limpieza general de la obra.** Incluye limpieza fina y retiro de material sobrante fuera de la obra.	M2	20.00	N$ 2.33	N$ 46.60
				SUBTOTAL	$98,756.20
				I.V.A.	$15,800.99
				TOTAL	$114,557.19

Localidad: **CHIHUAHUA**
Municipio: CHIHUAHUA, CHIH.
O b r a: **REUBICACIÓN DE MONUMENTO AL VOCEADOR EN PARQUE DEL ESTUDIANTE, UBICADO EN CALLE BLVD DÍAZ ORDAZ ENTRE CALLE ALDAMA Y CALLE OJINAGA, COLONIA CENTRO.**

CROQUIS DE LOCALIZACIÓN

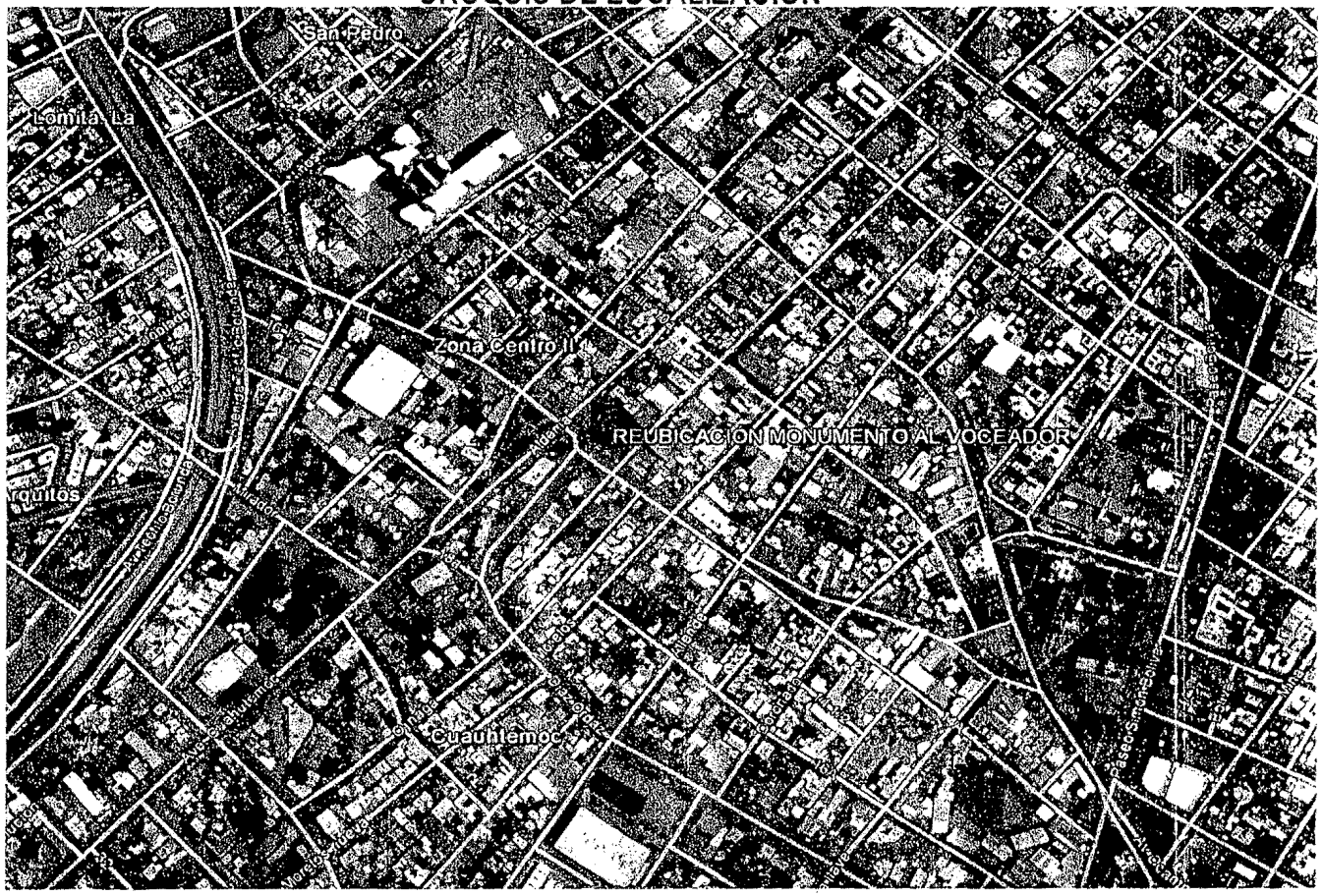

Localidad: **CHIHUAHUA**
Municipio: CHIHUAHUA, CHIH.
O b r a: **REUBICACIÓN DE MONUMENTO AL VOCEADOR EN PARQUE DEL ESTUDIANTE, UBICADO EN CALLE BLVD DÍAZ ORDAZ ENTRE CALLE ALDAMA Y CALLE OJINAGA, COLONIA CENTRO.**

FOTOGRAFIA

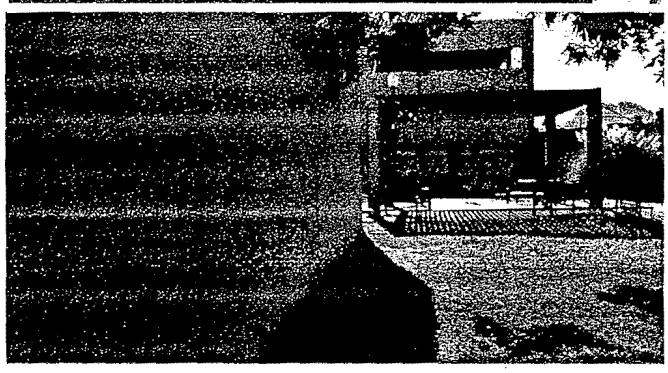

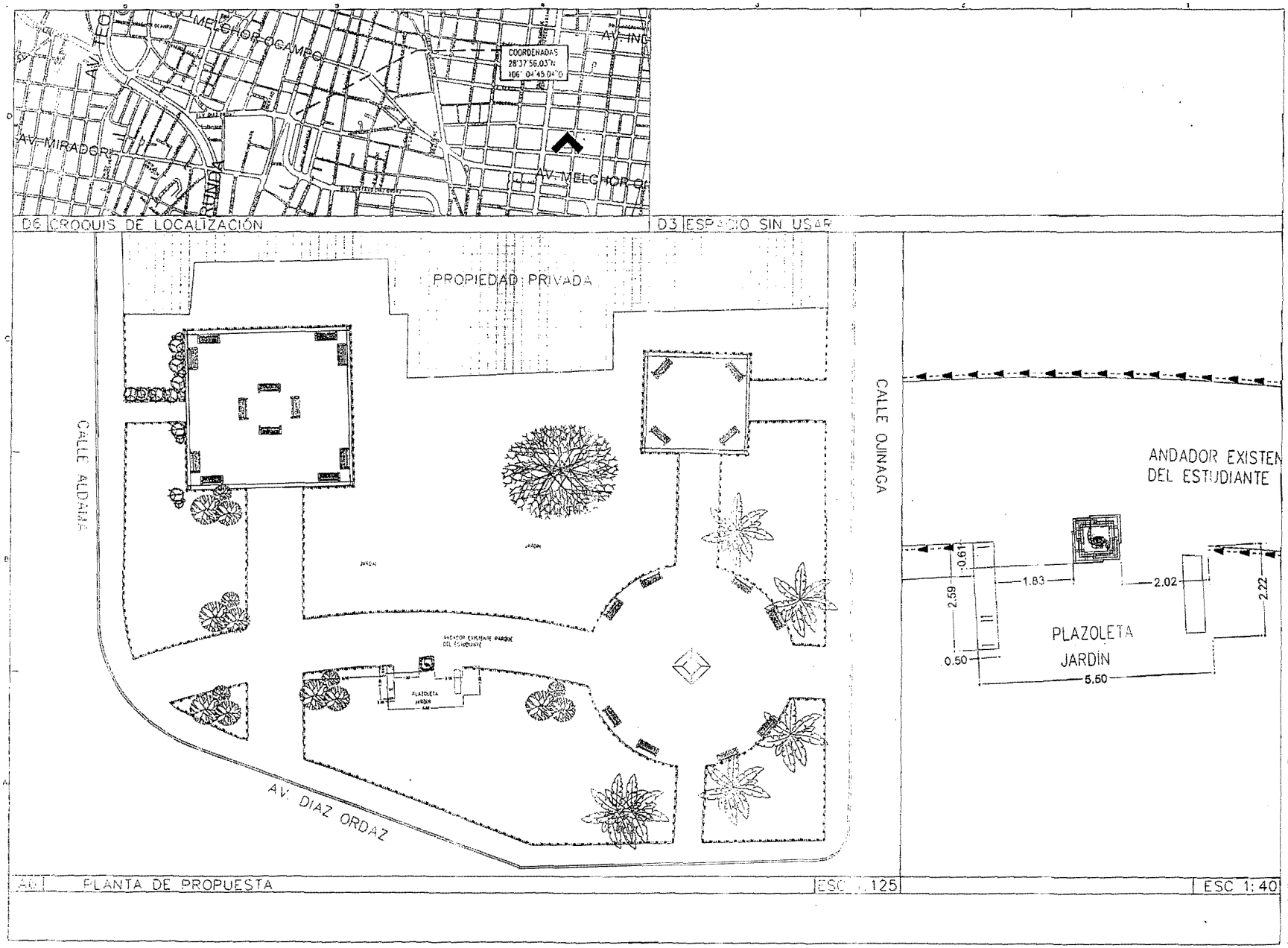

CHIHUAHUA

REUBICACIÓN DE MONUMENTO AL VOCEADOR EN PARQUE DEL ESTUDIANTE

PLANTA DE LOCALIZACIÓN PROPUESTA 2

DEPARTAMENTO DE ESTUDIOS Y PROYECTOS

A1.01

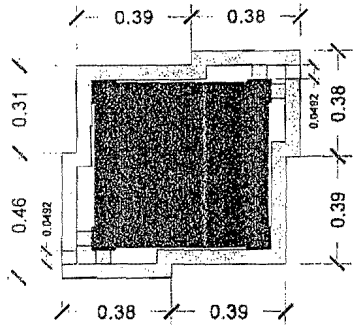

C6 | PRIMER NIVEL

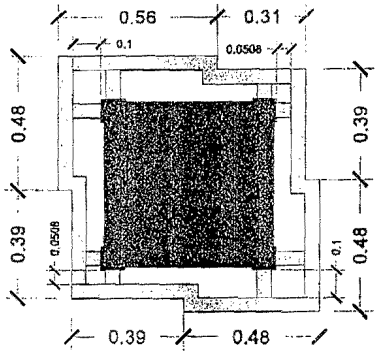

C5 | SEGUNDO NIVEL

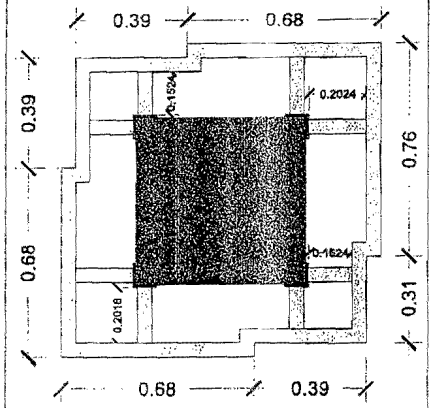

C3 | TERCER NIVEL

C2 | ESPACIO VACIO

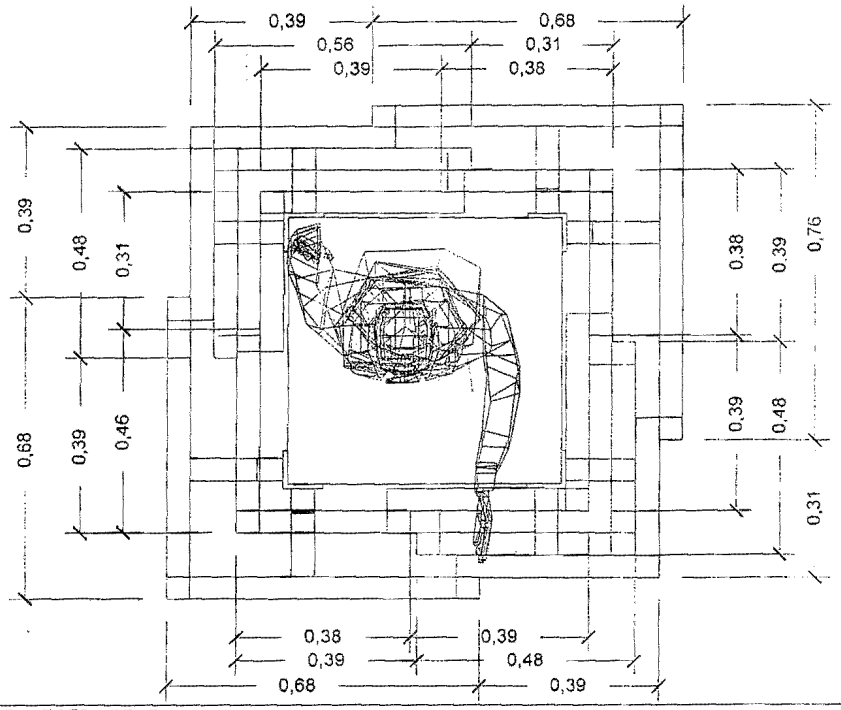

PLANTA ESTRUCTURAL

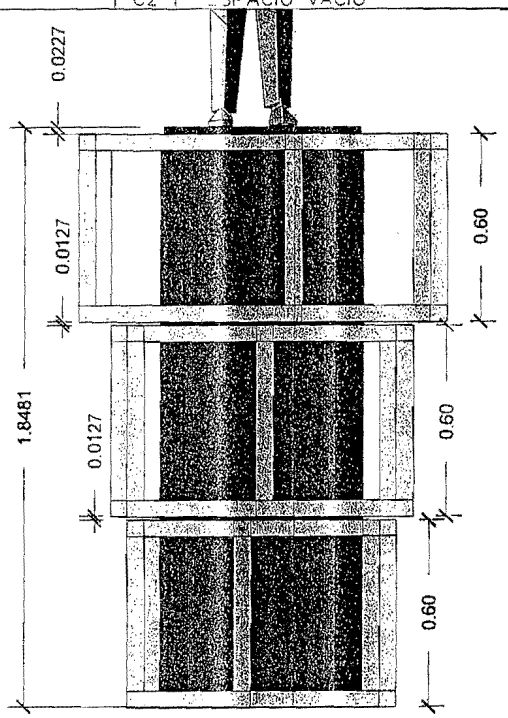

A2 | ALZADO ESTRUCTURAL

CHIHUAHUA

REUBICACIÓN DE MONUMENTO AL VOCEADOR EN PARQUE DEL ESTUDIANTE

DETALLE DE BASAMENTO

DEPARTAMENTO DE ESTUDIOS Y PROYECTOS

A1.02

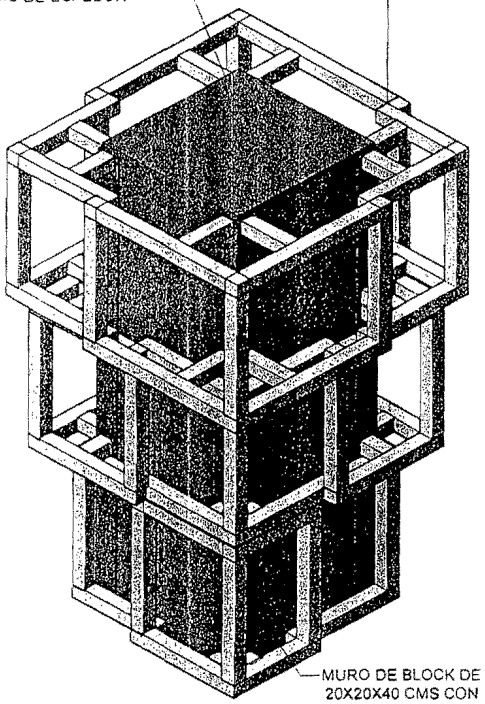

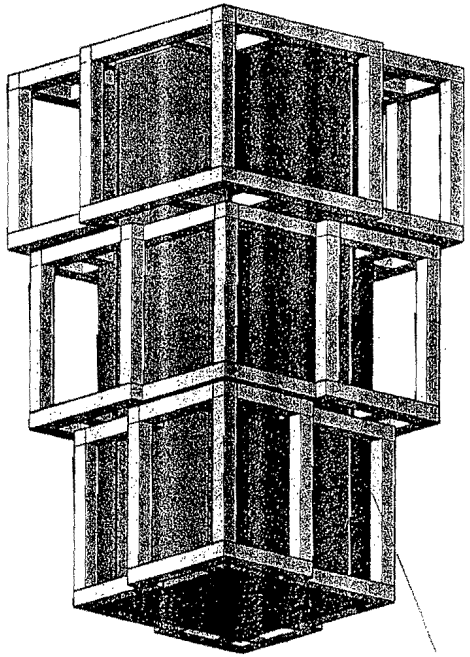

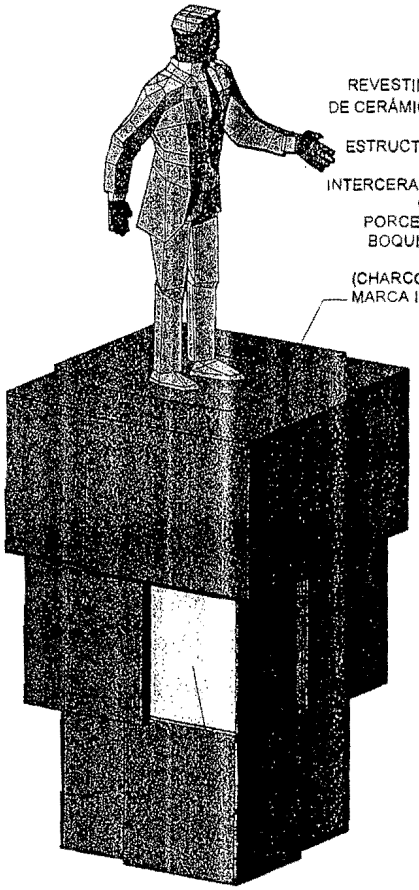

FIG. 1 PERSPECTIVAS

CHIHUAHUA

REUBICACIÓN DE
MONUMENTO AL VOCEADOR
EN PARQUE DEL ESTUDIANTE

PERSPECTIVAS
BASAMENTO

DEPARTAMENTO DE
ESTUDIOS Y PROYECTOS

A1.03